INSTITUTUL NAȚIONAL DE CERCETĂRI ECONOMICE
"COSTIN C. KIRIȚESCU"

TEZAUR

Volumul IX

Academia Română

CENTRUL DE INFORMARE ŞI DOCUMENTARE ECONOMICĂ

INSTITUTUL NAȚIONAL DE CERCETĂRI ECONOMICE
“COSTIN C. KIRIȚESCU”

TEZAUR

1991
vol. IX

Centrul de Informare
şi Documentare Economică

Bucureşti, România

Editor: Valeriu IOAN-FRANC

Prezentare grafică, machetare şi tehnoredactare: Luminiţa LOGIN,
Victor PREDA, Nicolae LOGIN, Mihaela PINTICĂ

Redactori: Aida SARCHIZIAN, Anca CODIRLĂ, Mircea FÂŢĂ,
Paula NEACŞU, Adelina BIGICĂ

Coperta: Nicolae LOGIN

Culegere text: Ortansa CIUTACU, Carmen DIŢULESCU,
Tamara BĂILEŞTEANU, Mirela AGAPI, Daniela POENARU,
Alexandra PURCĂREA, Valerica NEACŞU Miruna MAYER

Toate drepturile asupra acestei ediţii aparţin Institutului Naţional de Cercetări Economice
“Costin C. Kiriţescu”. Reproducerea, fie şi parţială şi pe orice suport, este interzisă
fără acordul prealabil al editorului, fiind supusă prevederilor legii drepturilor de autor.

ISBN 978-973-159-141-4

ACADEMIA ROMÂNĂ

INSTITUTUL NAȚIONAL DE CERCETĂRI ECONOMICE
"COSTIN C. KIRIȚESCU"

TEZAUR

1991

vol. IX

CENTRUL DE INFORMARE ŞI DOCUMENTARE ECONOMICĂ

SUMAR
volumul IX

ANALE NR. 4-5/1991 1

Sesiunea "TRANZIȚIA LA ECONOMIA DE PIAȚĂ ȘI CERCETAREA ECONOMICĂ", București, 29-30 mai 1991, Muzeul Național de Istorie

Pentru elaborarea teoretică a problematicii noii tranziții la economia de piață în România în context est și general european (acad. Tudorel POSTOLACHE) 9

Tranziția la economia de piață – o provocare pentru știința economică (Vasile PILAT) 19

Discursul d-lui prim-ministru Petre Roman....34

Evaluarea nivelului dezvoltării economico-sociale a României în context european și mondial (dr. Constantin GRIGORESCU) 37

Natura și specificitatea crizei economice românești (prof. univ. dr. Constantin IONETE) 50

Tendințe și procese de durată în evoluția economică a României (prof. univ. dr. Victor AXENCIUC) 62

Modelarea macroeconomică și tranziția la economia de piață (acad. Emilian DOBRESCU) 70

Preocupări privind trecerea la noi abordări în cercetările din domeniul prognozei și planificării economice (Ionel DESMIREANU) 77

Probleme teoretice ale trecerii la un nou echilibru economic (dr. Aurel IANCU) 84

Probleme teoretice și metodologice ale prognozei în condițiile tranziției la economia de piață (prof. univ. dr. Mircea COȘEA) 120

Considerații asupra rolului mecanismelor monetare în sprijinirea economiei de piață (prof.univ.dr. Costin KIRIȚESCU).... 126

Direcții ale cercetării macroeconomice privind tranziția României la economia de piață (dr. Gheorghe ZAMAN).... 133

Tendințe și rezultate ale cercetării relațiilor interramuri și a structurilor industriale (dr. Corneliu RUSSU) 140

Restructurări conceptuale şi de mecanisme în domeniul finanţelor, monedei şi preţurilor generate de tranziţia la economia de piaţă (Ion SOARE) 148

Dimensiunea socială a tranziţiei. probleme teoretice (prof. univ. dr. Cătălin ZAMFIR) 157

STUDII ALE INSTITUTULUI DE ECONOMIE NAŢIONALĂ

Privatizarea şi locul acesteia în formarea economiei de piaţă (Dorin ALDEA) 162

Piaţa muncii în România. Teorie şi practică (dr. Steliana PERŢ) 167

Funcţiile întreprinderii în condiţiile economiei de piaţă (dr. Ioan BRATU) 183

Cercetarea ştiinţifică în economia de piaţă (Steliana SANDU) 197

Protecţia mediului înconjurător, obiectiv strategic durabil al deceniului actual (dr. Camelia CĂMĂŞOIU) 209

Probleme sociale ale tranziţiei la economia de piaţă (Maria POENARU, Maria MOLNAR) 213

Coordonate şi instrumente ale politicii familiale (Grigore VÂLCEANU) 219

Noi orientări teoretice privind politica economică (Cristian POPA) 248

Tranziţia la economia de piaţă în ţări est-europene (Rodica DĂNESCU, Luoana DULGHERU, Cristian HANU, Nicuşor RUIU) 262

STUDII ALE INSTITUTULUI DE CERCETARE A RELAŢIILOR INTERRAMURI ŞI A STRUCTURILOR INDUSTRIALE

Preţurile în contextul tranziţiei (dr. Alexandru MIHĂILESCU) 293

Descentralizarea conducere activităţilor industriale în contextul sporirii autonomiei întreprinderilor (Ruxandra ISAIC-MANIU) 299

Probleme ale determinării valorii de piaţă a întreprinderilor (Ileana FARMACHE) 321

Alternative de asigurare a economiei cu resurse energetice primare şi minereuri (dr. Viorica RĂDUCANU) 334

Strategii industriale în contextul restructurare economiei (Olga MIHĂESCU) 342

Raporturile industrie-agricultură în economia modernă (Lucian ALBU) 351

Abordări conceptuale şi metodologice ale protecţiei mediului înconjurător (Gheorghe MANEA) 360

O nouă provocare a tranziţiei: riscul în marketing (Alina GOIA) 370

Sisteme de gestiune economică a unor resurse reproductibile (Marian CÎRSTIAN) 375

Surse de finanțare a întreprinderilor în economia de piață (Ramona BRATU) 381

Autonomia decizională a întreprinderii şi rezolvarea conflictelor colective de muncă (Cătălina BONCIU) 388

Reconsiderarea competențelor decizionale la nivel macroeconomic corespunzător cerințelor descentralizării economiei - autonomia întreprinderilor (Daniel MĂRGUŞ, Cătălina BONCIU, Cristina BULATA, Florentina RADU) 397

STUDII ALE INSTITUTULUI DE PROGNOZĂ ECONOMICĂ

Modalități de reglare a proceselor specifice pieței bunurilor şi serviciilor (Ana Maria CIUMARA) 404

Funcțiile pieței forței de muncă; mecanisme de asigurare a ocupării forței de muncă şi de orientare profesională a acesteia (Dorin JULA) 409

Planificarea orientativă în condițiile actuale ale economiei românești; concept, funcții, probleme metodologice (Francisc SZABO) 417

Elemente de fundamentare a politicii regionale în țara noastră (Narciza-Adela NICA) 421

Scenarii privind evoluția în perspectivă a economiei românești (Marin COMŞA) 433

Zonarea economică a teritoriului țării noastre din perspectiva realizării noilor obiective ale politicii regionale (Gyongyi SIMION) 437

STUDII ALE INSTITUTULUI DE FINANȚE, PREȚURI ŞI PROBLEME VALUTARE

Reforma sistemului financiar în cadrul tranziției la economia de piață (Rodica BĂLĂNESCU) 441

Elemente de definire a obiectivelor şi subsistemelor politicii monetare şi de credit în procesul de tranziție (Cezar BOȚEL) 451

Reforma şi liberalizarea prețurilor: determinări, consecințe, limite şi perspective (Constantin MARIN) 461

Mutații structurale ale sistemului valutar-financiar în etapa tranziției la economia de piață (Surica ROSENTULER) 471

Aspecte de natură financiar-monetară în procesul tranziției la economia de piață (Claudia BURTESCU, Gheorghe GHIGEANU, Petre BREZEANU, Dorina ANTOHI, Ligia MĂRCUȚĂ, Roxana ROCȘOREANU, Liliana DUMITRU) 476

ANALE nr. 6/1991 _____ 487

Sesiunea de comunicări "AGRICULTURA ROMÂNIEI ÎN CONTEXTUL TRANZIȚIEI LA ECONOMIA DE PIAȚĂ", Bucureşti, 26-27 iunie 1991

Cuvânt înainte (Dumitru DUMITRU) 495

Orientări actuale privind agricultura ca obiect al cercetării ştiinţifice (acad. David DAVIDESCU) 501

Viitorul pădurilor României (acad. Constantin D. CHIRIȚĂ) 507

Ştiinţa şi tehnologia în agricultura contemporană: tendinţe, efecte sociale şi economice (prof. univ. dr. Ioan PUIA, dr. Viorel SORAN) 512

Biotehnologii în cultura plantelor (dr. Nicolae SĂULESCU, dr. Ana POPESCU). 525

Reformele agrare şi dezvoltarea social-economică a României (sec. XIX-XX) (dr. Damian HUREZEANU) 533

Reconstituirea proprietăţii ţărăneşti. Limite şi consecinţe (dr. Mircea CIUMARA) 540

Agricultura – victimă şi agent al poluării mediului înconjurător; armonizarea dezvoltării agriculturii cu păstrarea echilibrului ecologic (dr. ing. Corneliu RĂUȚĂ). 545

Resursele de apă şi gospodărirea lor, ca formulă fundamentală a strategiei dezvoltării durabile (prof. univ. dr. docent Simion HÎNCU, prof. univ. dr. Adrian GĂZDARU) 554

Conceptul de aşezare rurală în geografia românească (prof. univ. dr. Vasile CUCU, Petre DEICA) 564

Resursele de muncă din agricultură şi formarea noului tip de fermier agricol (prof. univ. dr. Mircea BULGARU) 569

Problemele zonei montane în cadrul strategiei de trecere a României la economia de piaţă (dr. Radu REY) 587

Agricultura şi teoria economică. Tranziţia agriculturii româneşti la economia de piaţă: strategie şi cost social (Dumitru DUMITRU, dr. Marin POPESCU) 592

Organizarea şi mecanismul de funcţionare a pieţelor produselor alimentare (Radu PATACHI, Anca BERINDEI)..... 605

Formarea noilor structuri agrare: pluralismul formelor de proprietate şi al exploataţiilor agricole (Constantin BOLOCAN)..... 613

Exploataţia agricolă familială şi cooperaţia - viabilitate şi competitivitate (Eugen BURCEA)..... 619

Modelarea economică în gestiunea exploataţiei agricole (Cornelia SCUTARU) 624

Integrarea agroalimentară (pe exemplul producţiei de lapte şi al produselor lactate) (Valeriu SIMA, Mariana GRODEA) 632

Echivalenţii subvenţiei la producător şi la consumator în agricultură: experienţe şi efecte sociale (Filon TODEROIU)..... 640

"Societatea rurală" - starea actuală şi remodelarea structurilor economico-sociale (Aurelia SÂRBU, Violeta FLORIAN). 652

Metode de analiză a deciziilor de dezvoltare a agriculturii, previziune şi intervenţii de reglare (dr. Simona BARA) 658

Valoarea adăugată şi consumurile intermediare în agricultură (Elena SIMA) 664

Metode de analiză economică a exploataţiilor agricole (Camelia ŞERBĂNESCU) 668

Proprietatea funciară şi exploataţia agricolă în economia de piaţă (prof. univ. dr. Nicolae BELLI) 674

Reconstituirea proprietăţii ţărăneşti:efecte economice şi sociale previzibile (pe exemplul jud. Sălaj) (dr. ing. Victor HĂLMĂJAN, ing. Mihail ŞTEFĂNESCU)..... 688

Calitatea vieţii în mediul rural între proiect şi realitate – calitatea vieţii comunităţilor rurale (Silviu TOMA) 700

Alcătuirea noilor structuri agrare şi implicaţiile social economice (pe exemplul comunei Belceşti, judeţul Iaşi) (conf. univ.dr. Constantin DROPU). 705

Retehnologizarea agriculturii concepte şi strategii (dr. ing. Petre SĂBĂDEANU) 713

Priorităţi în conservarea şi creşterea potenţialului productiv al resurselor de sol (dr. Ion MUNTEANU, Mihai PARICHI) 722

Sisteme de irigaţii: organizare, gestiune, eficienţă (dr. ing. Aurel LUP)..... 730

Biotehnologiile în creşterea animalelor (dr. Ioan CUREU)..... 740

Modelarea proceselor de formare a recoltelor: optim tehnic şi optim economic (Gheorghe OLTEANU)..... 749
Optimizarea conversiei furajelor pe baza modelării matematice şi a simulării proceselor metabolice la animale (dr. docent Gh. BURLACU, Radu BURLACU)..... 760
Tendințe pe termen lung în producția agricolă a României în contextul ciclurilor mondiale (dr. Victor AXENCIUC)..... 766
Legea fondului funciar şi rezolvarea problemei agrare (prof. dr. Letiția ZAHIU)..... 772
Agricultura României şi integrarea europeană: premise, condiții, efecte (Virginia CĂMPEANU)..... 777
Economia agroalimentară concepte, structuri, perspective (Dinu GAVRILESCU)..... 786
Index de autori..... 795

INSTITUTUL NAȚIONAL
DE
CERCETĂRI ECONOMICE

ANALE
NR. 4-5/1991

CENTRUL DE INFORMARE
ŞI DOCUMENTARE ECONOMICĂ
BUCUREŞTI

MANIFESTĂRI ŞTIINŢIFICE

CICLUL

“ORIENTĂRI ŞI TENDINŢE ÎN CERCETAREA ECONOMIEI ŞI A CALITĂŢII VIEŢII”

organizat de Consiliul Ştiinţific al INCE

Sesiunea

"TRANZIȚIA LA ECONOMIA DE PIAȚĂ ŞI CERCETAREA ECONOMICĂ", Bucureşti, 29-30 mai 1991, Muzeul Național de Istorie

CUPRINS

Pentru elaborarea teoretică a problematicii noii tranziții la economia de piață în România în context est şi general european (acad. Tudorel POSTOLACHE) 9

Tranziția la economia de piață – o provocare pentru ştiința economică (Vasile PILAT) 19

Discursul d-lui prim-ministru Petre Roman....34

Evaluarea nivelului dezvoltării economico-sociale a României în context european şi mondial (dr. Constantin GRIGORESCU) 37

Natura şi specificitatea crizei economice româneşti (prof. univ. dr. Constantin IONETE) 50

Tendințe şi procese de durată în evoluția economică a României (prof. univ. dr. Victor AXENCIUC) 62

Modelarea macroeconomică şi tranziția la economia de piață (acad. Emilian DOBRESCU) 70

Preocupări privind trecerea la noi abordări în cercetările din domeniul prognozei şi planificării economice (Ionel DESMIREANU) 77

Probleme teoretice ale trecerii la un nou echilibru economic (dr. Aurel IANCU) 84

Probleme teoretice şi metodologice ale prognozei în condițiile tranziției la economia de piață (prof. univ. dr. Mircea COŞEA) 120

Considerații asupra rolului mecanismelor monetare în sprijinirea economiei de piață (prof.univ.dr. Costin KIRIȚESCU).... 126

Direcții ale cercetării macroeconomice privind tranziția României la economia de piață (dr. Gheorghe ZAMAN).... 133

Tendințe şi rezultate ale cercetării relațiilor interramuri şi a structurilor industriale (dr. Corneliu RUSSU) 140

Restructurări conceptuale şi de mecanisme în domeniul finanțelor, monedei şi prețurilor generate de tranziția la economia de piață (Ion SOARE)..... 148

Dimensiunea socială a tranziției. probleme teoretice (prof. univ. dr. Cătălin ZAMFIR) 157

STUDII ALE INSTITUTULUI DE ECONOMIE NAȚIONALĂ

Privatizarea şi locul acesteia în formarea economiei de piață (Dorin ALDEA)..... 162

Piața muncii în România. Teorie şi practică (dr. Steliana PERȚ) 167

Funcțiile întreprinderii în condițiile economiei de piață (dr. Ioan BRATU) 183

Cercetarea ştiințifică în economia de piață (Steliana SANDU)..... 197

Protecția mediului înconjurător, obiectiv strategic durabil al deceniului actual (dr. Camelia CĂMĂŞOIU)..... 209

Probleme sociale ale tranziției la economia de piață (Maria POENARU, Maria MOLNAR)..... 213

Coordonate şi instrumente ale politicii familiale (Grigore VÂLCEANU) 219

Noi orientări teoretice privind politica economică (Cristian POPA)..... 248

Tranziția la economia de piață în țări est-europene (Rodica DĂNESCU, Luoana DULGHERU, Cristian HANU, Nicuşor RUIU) 262

STUDII ALE INSTITUTULUI DE CERCETARE A RELAȚIILOR INTERRAMURI ŞI A STRUCTURILOR INDUSTRIALE

Prețurile în contextul tranziției (dr. Alexandru MIHĂILESCU)..... 293

Descentralizarea conducere activităților industriale în contextul sporirii autonomiei întreprinderilor (Ruxandra ISAIC-MANIU) 299

Probleme ale determinării valorii de piață a întreprinderilor (Ileana FARMACHE) 321

Alternative de asigurare a economiei cu resurse energetice primare şi minereuri (dr. Viorica RĂDUCANU)..... 334

Strategii industriale în contextul restructurare economiei (Olga MIHĂESCU)..... 342

Raporturile industrie-agricultură în economia modernă (Lucian ALBU) 351

Abordări conceptuale şi metodologice ale protecţiei mediului înconjurător (Gheorghe MANEA) 360

O nouă provocare a tranziţiei: riscul în marketing (Alina GOIA) 370

Sisteme de gestiune economică a unor resurse reproductibile (Marian CÎRSTIAN) 375

Surse de finanţare a întreprinderilor în economia de piaţă (Ramona BRATU) 381

Autonomia decizională a întreprinderii şi rezolvarea conflictelor colective de muncă (Cătălina BONCIU) 388

Reconsiderarea competenţelor decizionale la nivel macroeconomic corespunzător cerinţelor descentralizării economiei - autonomia întreprinderilor (Daniel MĂRGUŞ, Cătălina BONCIU, Cristina BULATA, Florentina RADU) 397

STUDII ALE INSTITUTULUI DE PROGNOZĂ ECONOMICĂ

Modalităţi de reglare a proceselor specifice pieţei bunurilor şi serviciilor (Ana Maria CIUMARA) 404

Funcţiile pieţei forţei de muncă; mecanisme de asigurare a ocupării forţei de muncă şi de orientare profesională a acesteia (Dorin JULA) 409

Planificarea orientativă în condiţiile actuale ale economiei româneşti; concept, funcţii, probleme metodologice (Francisc SZABO) 417

Elemente de fundamentare a politicii regionale în ţara noastră (Narciza-Adela NICA) 421

Scenarii privind evoluţia în perspectivă a economiei româneşti (Marin COMŞA) 433

Zonarea economică a teritoriului ţării noastre din perspectiva realizării noilor obiective ale politicii regionale (Gyongyi SIMION) 437

STUDII ALE INSTITUTULUI DE FINANŢE, PREŢURI ŞI PROBLEME VALUTARE

Reforma sistemului financiar în cadrul tranziţiei la economia de piaţă (Rodica BĂLĂNESCU) 441

Elemente de definire a obiectivelor şi subsistemelor politicii monetare şi de credit în procesul de tranziţie (Cezar BOŢEL) 451

Reforma şi liberalizarea preţurilor: determinări, consecinţe, limite şi perspective (Constantin MARIN) 461

Mutații structurale ale sistemului valutar-financiar în etapa tranziției la economia de piață (Surica ROSENTULER) 471

Aspecte de natură financiar-monetară în procesul tranziției la economia de piață (Claudia BURTESCU, Gheorghe GHIGEANU, Petre BREZEANU, Dorina ANTOHI, Ligia MĂRCUȚĂ, Roxana ROCȘOREANU, Liliana DUMITRU) 476

PENTRU ELABORAREA TEORETICĂ A PROBLEMATICII NOII TRANZIȚII LA ECONOMIA DE PIAȚĂ ÎN ROMÂNIA ÎN CONTEXT EST ŞI GENERAL EUROPEAN[1]

academician Tudorel POSTOLACHE

Doamnelor şi domnilor,

Deschizând lucrările actualei sesiuni tematice, din cadrul ciclului de dezbateri organizat Consiliul Ştiinţific al Institutului Naţional de Cercetări Economice, doresc să-mi exprim satisfacţia că ne aflăm, cu acest prilej, împreună toţi colaboratorii institutului.

Mulţumim, cu deosebit respect, tuturor invitaţilor care ne onorează cu prezenţa. Aş dori, în mod special, să adresez călduroase mulţumiri domnului prim-ministru Petre Roman, care ne-a făcut o adevărată surpriză Este drept, noi - cei care ne-am ocupat de organizarea acestei sesiuni, am adresat invitaţii membrilor guvernului, însă, din câte îmi amintesc, domnului prim-ministru i-am scris de mână că este doar pentru informare invitaţia noastră. Am adresat şi colaboratorilor direcţi ai domnului prim-ministru invitaţia, chiar cu titlul de "Invitaţie", bănuind că, asistându-l în problemele reformei economice, îşi vor găsi timp să participe la lucrările noastre.

Actuala noastră sesiune urmăreşte să schiţeze o imagine sunt etică asupra provocării pe care o reprezintă, pentru ştiinţa economică, tranziţia la economia de piaţă în ţările est-europene, în planul teoriei, în planul evoluţiei vieţii economice, ambele plasate pe un fundal de lungă durată.

În acelaşi timp, urmărim să realizăm o concentrată trecere în revistă a rezultatelor şi direcţiilor cercetărilor efectuate în institut.

În acest context, odată cu sunt ezele prezentate de domnii directori ai institutelor, sunt prevăzute şi comunicări ale coordonatorilor de program, precum şi ale altor cercetători, inclusiv din partea unora dintre cei mai tineri colegi ai noştri, intraţi în institut în ultimul an şi sunt convins că punctele lor de vedere vor reţine atenţia prin prospeţimea şi ineditul judecăţilor.

---

[1] Transcriere de pe bandă de magnetofon a alocuţiunii de deschidere a sesiunii şi a cuvântului introductiv.

Doamnelor şi domnilor,

Teoria tranziției la economia de piață nu poate fi importată de nicăieri. Măcar pentru bunul motiv că ea nu există. Tocmai aşa se şi explică de ce strategiile şi programele concrete de tranziție înregistrează adesea oscilații, zig-zag-uri, chiar eşecuri în domeniul conceperii şi aplicării lor.

Însăşi rațiunea de a fi a Institutului nostru, vocația şi destinul său fac să nu putem ocoli sarcina abordării frontale a elaborării teoretice a problematicii actualei tranziții şi, pe această bază, formularea de soluții practice, întemeiate.

Titlul intervenției mele introductive menționează că elaborarea teoretică vizează noua tranziție la economia de piață în contextul est şi general european. De ce? Pentru că România, ca şi întregul spațiu est-european, a mai parcurs o tranziție la economia de piață în secolele XVUI-XIX şi, fără a trage toate consecințele în plan teoretic din prima tranziție nu vom putea elabora o teorie închegată asupra noii tranziții. Prima tranziție la economia de piață a fracturat economia Europei în două: în timp ce vestul european îşi constituia structuri industriale moderne, estul continentului păşea în ceea ce a căpătat denumirea de a doua iobăgie, cu un decalaj de productivitate aproape de nerecuperat. În teorie, prima tranziție la economia de piață a generat şcoala clasică cu ecourile ei în valuri până în prezent, apoi replica protecționistă a lui List şi Manoilescu, ambele flancate de doctrine de inspirație socialistă, revoluționar-democrată şi cu repetate încercări de sunt ză. Noua tranziție la economia de piață va naşte, inevitabil, noi teorii şi va determina o nouă configurare a ştiinței economice. Ea reprezintă principala piatră de încercare, hârtia de turnesol a validității zestrei teoretice a ştiinței economice şi, totodată, principalul factor restructurant al acesteia.

Aş invoca, aici, una din inovațiile principale promovate de Virgil Madgearu în elaborarea conceptuală. În introducere la lucrarea sa fundamentală "Evoluția economiei româneşti", Madgearu sublinia: "Schema zombardiană, care se *bazează*-cum se ştie - pe cercetarea istoriei economice a țărilor Europei Apusene şi Centrale, fără a lua în seamă, decât în chip cu totul întâmplător, țările din răsăritul şi sud-estul Europei. Din această cauză, ea nu poate avea nici valabilitate generală, ci una limitată, nici aplicare universală, ci una specifică realităților la care se referă". Acest demers metodologic, cultivat şi de Manoilescu într-un plan încă şi mai vast şi cu rezultate restructurante pe ansamblul teoriei economice mondiale, capătă noi întemeieri în procesul" conceptualizării noii tranziții la economia

de piață. Orice închistare locală, fără o comparație cu ce se întâmplă în țările din jur, se condamnă la o mărginire a orizontului, după cum singura modalitate întemeiată de a verifica concluziile în condițiile accentuatei internaționalizări a economiei este plasarea concluziilor pe fundal general european, sensul de "general european" fiind acela care include SUA, şi Canada.

Dar, elaborarea teoriei tranziției este un proces inevitabil de durată. Putem noi, oare, aştepta o teorie pe deplin închegată, pentru a purcede, abia apoi, în mod liniştit, la aplicarea ei? Dramatismul care planează asupra sorții ştiinței economice, încă de la naşterea ei, şi care o aseamănă până la identificare, sub acest raport, cu soarta medianei, este acela că e pusă în situația să opereze cancer, fără să fi fost elaborată, în prealabil, teoria acestuia.

Ieşirea, în cazul economiei, nu poate fi nici "orbecăirea pragmatică" şi nici aşteptarea olimpiană. Trebuie operat cu ajutorul unei strategii. Fără a intra în subtilități ale definițiilor, indiscutabil utile, dar într-un alt plan şi păstrându-ne pe o linie operațională, mi-aş permite să afirm necesitatea elaborării unei strategii care are avantajul că se plasează între teorie şi politică practică. Strategia, fără a avea - desigur - pretenția de a fi o teorie închegată, poate opera cu achiziții ale ştiinței inclusiv cu ipotezele. respectând regulile corelării lor judicioase, poate opera ca aprecierea rezultatelor practice, fără - însă - a se pierde în detalii pe care numai un program concret le poate lua în calcul. Din acest punct de vedere, strategia este, un program concret, ceea ce teoria este pentru strategie. Dar, elaborarea strategiei mai are o particularitate cu totul esențială: ea oferă cel mai generos câmp de elaborare teoretică în contact cu presantele dileme ale practicii, filtrate ştiințific.

Iată de ce principalul mesaj al cuvântului meu introductiv este următorul: noi am elaborat o Schiță a strategiei, Schiță care reprezintă o zestre intelectuală de invidiat. Ceea ce, însă, se cere acum, în mod obiectiv şi ceea ce, după convingerea mea, putem realiza - dovadă şi lucrările sesiunilor noastre - este să trecem, într-o largă conlucrare națională, la elaborarea strategiei însăşi, proces în care, repet, elaborările teoretice vor căpăta câmp generos de dezvoltare. S-a scris şi s-a vorbit mult despre pomenita Schiță şi în țară şi în străinătate. Şi nu este intenția mea să trec acum în revistă aprecierile, evaluarea lor realistă fiind - desigur - indispensabilă. Schița demonstrează, însă, fără dubiu, ingeniozitatea economiştilor români, faptul că în timpul dictaturii, a existat totuşi o gândire

paralelă celei oficiale. Pentru că, altfel, ar fi fost de neconceput ca, în decurs de numai câteva săptămâni, să se poată croi o lucrare care, pe măsura scurgerii timpului, se dovedeşte a avea stâlpii de rezistență bine concepuți încă din start.

Caracteristicile Schiței vor trebui să fie, desigur, reluate, consolidate, dezvoltate în strategia la care ne-am putea angaja. În acelaşi timp, însă, sunt şi deosebiri, chiar esențiale, între Schiță şi noua strategie (dacă privim strategia pe de-o parte ca un fundament teoretic al unui viitor program practic şi, pe de altă parte, ca teren favorizam pentru elaborarea teoriei tranziției).

Voi evoca, cu titlu de exemplificare, *trei* asemenea probleme noi. O primă problemă: strategia va trebui să ia în considerație *interacțiunea factorilor economici cu ştiința, şcoala, arta* - probleme care au rămas fie total în afara preocupărilor Schiței, fie au fost tratate cu totul tangențial. Schița tratează, de exemplu, şcoala ca pe ceva exogen economicului. Strategia va trebui, însă, să aprofundeze locul şcolii, al ştiinței şi artei, atât în perioada de tranziție, cât şi în economia socială de piață pe care o construim.

În primul rând, pentru că învățarea şi învățământul au tendința să se suprapună, învățământul devenind unul permanent. Aceasta poate face ca moştenită comasare a şcolarizării la un capăt al vieții şi pandantul ei la celălalt capăt - pensionarea, cu imense pierderi individuale şi societale să poată fi distribuite pe întregul parcurs al ciclului de viață individual, în funcție de procesele restructurării concepute dinspre viitor spre prezent. În felul acesta, şomajul - una din principalele tare ale economiei de piață, în toate tipurile ei - poate căpăta o soluție radical nouă: el să devină timp din timpul programat pentru reciclare şi să capete, astfel, expresie pozitivă.

În al doilea rând, şcoala, în sensul ei general, poate reprezenta aparatul ideal al decelării deciziilor optimale. Este un aparat constituit firesc, natural. Toate aparatele societății moderne au fost într-un caz sau altul, artificiale şi, prin însăşi construcția lor, condamnate să vadă problemele de pe poziții de partid Oricât de calificat ar fi un aparat artificial, al unui partid sau al altuia, el nu poate îndeplini funcțiile decelării deciziilor optimale, aşa cum poate face acest lucru şcoala. Şcoala asigură convergența procesului de transformare a preferințelor individuale în preferințe convenite, deoarece, prin istoria ei multimilenară, prin gradul de cuprindere integrală a populației în condițiile învățământului permanent, prin rețeaua distribuită descentralizat în teritoriu, cât şi prin gradul de instruire a corpului profesoral, poate asigura

condițiile strict necesare pentru această transformare a preferințelor individuale în preferințe *convenite* și anume: cointeresarea, competența, omogenitatea, motivația, saturația informațională, creativitatea, democratismul dezbaterii, obiectivitatea.

În al treilea rând, după cum se știe, în Schiță s-a făcut abstracție de problema retehnologizării. Problema retehnologizării devine, însă, problema centrală a noii strategii; cele două dimensiuni strategice ale elaborării - programul resurselor și programul liniilor fundamentale - vor da un nou orizont întregii strategii sub coordonarea științifică a președintelui Academiei Române.

Istoria economică ne relevă predominanța succesivă a trei tipuri de produse: munco-intensive, capitalo-intensive, tehnico-intensive (adică tehnic avansate), cu tendința ca, în secolul viitor să se treacă la predominanța produselor artintensive; cu alte cuvinte, produsele cu un înalt grad de artă vor fi cele care vor predetermina competitivitatea. De aici rezultă că, ceea ce poate deveni elementul strategic esențial ar fi pregătirea treptată a întregii populații a României, înainte de toate, prin sistemul de învățământ, pentru ceea ce va fi în viitor producție artintensivă, în care nu am porni cu nici un fel de handicap istoric, ci dimpotrivă. Pentru aceasta, este nevoie ca acumulările și investițiile să fie altfel canalizate.

În această perspectivă, însăși noțiunea noii tranziții s-ar așeza altfel, și anume ținând cont de concluziile puse în evidență de epistemologie, în mod deosebit de necesitatea ca temele fierbinți să fie conștientizate în legătura lor de adâncime cu conceptele eterne. Pentru că, dacă este adevărat că temele fierbinți ale privatizării, liberalizării prețurilor ș.a.m.d., pot fi conștientizate doar în legătura lor de adâncime cu proprietatea, măsurarea etc., la fel de adevărat este că actuala tranziție, în ansamblul ei, trebuie pusă pe fundalul global al tranzițiilor cunoscute în istoria omenirii. Economia a fost dominată de modele statice. dar societățile în tranziție formează axul dezvoltării sociale. Care sunt factorii determinanți ai tranzițiilor de la o civilizație în alta, de la o epocă, la alta, de la un regim la altul? Mediul natural, casa, uneltele și relațiile de proprietate, mediul instituțional, limba, religia, știința, învățământul, arta sau toate la un loc?

Toynbee, care s-*a* aplecat o viață asupra problemei globale ale tranziției conchide că: “Este nevoie de o clasificare, iar studiul faptelor să fie sinoptic și comparativ, deoarece succesiunea faptelor se derulează într-un mare număr de curente simultane”.

Economia, ştiinţa, cultura, arta, privite â la longue, se întreţes în toate marile tranziţii. Această particularitate se cere a ocupa un loc proeminent în elaborările noastre teoretice privind tranziţia, cu atât mai mult cu cât dimensiunea culturală şi artistică nu a avut nicicând atâta consistenţă şi semnificaţie pentru economie şi ştiinţă; şi aceasta deoarece, pentru prima dată nu numai ştiinţa, dar şi arta vin să se unească cu producţia. Şi aici este, după părerea mea, secretul posibilităţii ca în cursul noii tranziţii, România să evite reeditarea celei de-a doua iobagii, care a însoţit prima tranziţie de la economia naturală la economia de piaţă în Estul european.

O a doua problemă: Schiţa a făcut propriu-zis abstracţie de caracterizarea tipului de economie de piaţă pe care vrem să-l edificăm. Orientarea spre economia de piaţă era absolut suficientă atâta timp cât ne delimita de economia supercentralizată. Dar această delimitare devine inoperantă, când ne aflăm în plin proces al tranziţiei ca proces ireversibil. Problema care se pune, deci, este aceea: *ce tip de economie de piaţă vrem să edificăm?* Economia de piaţă spre care tindem, în mod implicit, este definită ca o economie de piaţă cu orientare socială sau economie socială de piaţă, caracteristica ei esenţială fiind asumarea de către stat nu atât a funcţiilor economice, cât a funcţiilor de protecţie socială şi asigurarea calităţii vieţii. O economie socială de piaţă a fost realizată până în prezent, numai în ţări cu un foarte înalt nivel de productivitate naţional pe locuitor. Tendinţa preluării de către stat a protecţiei sociale şi calităţii vieţii necesită resurse financiare uriaşe, în timp ce productivitatea scăzută, competitivitatea redusă şi, deci, venitul naţional scăzut fac imposibilă această asumare. Contradicţia fundamentală a economiei sociale de piaţa, pe care vrem să o edificăm se plasează tocmai în această zonă. În plus, o a doua contradicţie fundamentală este aceea că economia socială de piaţă cere retragerea statului din gestionarea completă a economiei şi axarea lui pe protecţia socială, în timp ce împrejurarea că tranziţia suprapune unei crize economice adânci, presupune implicarea statului în economie. În sfârşit, problemele practice ale contradicţiei dintre mecanismul construit şi cel real, inclusiv ale comportamentului economiei subterane, devin prioritare. În acest context, înseşi fundamentele teoretice ale strategiei tranziţiei vor trebui larg explicitate.

Se poate, deja, trece la o tipologizare nu numai a economiilor de piaţă - lucru, în mare, realizat - dar şi a metodelor înfăptuirii noii tranziţii la economia de piaţă, în funcţie de diferite criterii. Piaţa, prin definiţie, este legată de stat şi naţiune. Şi nu întâmplător noua tranziţie se prezintă atât de

diferențiat sub acest aspect. Dacă vom adopta criteriul național-statal, constatăm cel puțin trei tipuri de tranziție; primul – Iugoslavia, Cehoslovacia, U.R.S.S., în care tranziția în economie ridica la ordinea zilei, dacă nu problema dezintegrării statului federativ, cel puțin pe aceea a reorganizării adânci a acestuia, într-un mod mult mai complex însă decât apar lucrurile la prima vedere - Ungaria, Polonia, România, Bulgaria și trei - aș spune R.D.G.-ul care, pe de-o parte, este un tip considerat irepetabil, pe de altă parte, ar putea constitui element de studiu și formulare a unor concluzii pentru viitor, pentru țări cum sunt:

Coree, China, de ce nu și România, în perspectiva problematicii Basarabiei și Bucovinei, deci a întregului complex și costurilor generale ale reunificărilor și a surselor acoperirilor lor financiare.

A treia problemă: în procesul elaborării strategiei, se cere a fi realizată *o analiză comparată.* Acumulăm un uriaș material faptic și teoretic. Pentru fiecare problemă

Complexă există, fără exagerare, zeci și chiar sute de variante; și cunoașterea noastră nu este deplină.

În aceste condiții, elaborarea unei strategii coerente pentru tranziția la economia de piață presupune necesitate, în prealabil, stabilirea unui set de procedee, de criterii pentru evaluarea comparativă a diferitelor variante.

În privința procedeelor, ne permitem să avansăm următoarele:

a) necesitatea aducerii fiecărei variante luate *în* studiu la forma ei rațională aș spune chiar la forma ei ideală, eliberată de greșeli, imperfecțiuni ș.a.m.d., pentru ca, în dezbateri, amănuntele să nu complice inutil clarificarea fondului;
b) necesitatea plasării fiecărei variante pe fundalul analizei macroeconomice. În acest fel variantele analizate se despovărează de frământări personale, subiective, de decizii emoționale și fiecare se întărește prin preluări reciproce și își întărește construcția internă. Pe de altă parte, cercul de criterii ar cuprinde cel puțin următoarele două:
   - minimizarea costurilor sociale ale reformei;
   - posibilitatea acoperirii lor, într-o și mai mare parte, în chiar procesul de tranziție concomitent cu producerea lor.

Rezultatele atât ale aplicării procedurilor de mai sus, cât și ale criteriilor de evaluare comparativă sunt de maximă utilitate științifică pentru elaborarea unei strategii coerente. Noi le-am aplicat în analiza diferitelor variante de privatizare, cu prilejul Sesiunii organizate de Institutul nostru

acum 2 săptămâni şi în lipsă de timp, eu voi omite această analiză pe care, însă, o găsiți în programele Institutului nostru.

Concluzia este că, aceste procedee şi criterii de evaluare obiectivă sunt un punct de sprijin indispensabil pentru o evaluare ştiințifică obiectivă a semnificației fiecăreia din zecile şi sutele de variante care s-au acumulat în procesul tranziției către economia de piață.

Menționez, prin doar câteva cuvinte, alte câteva probleme care s-ar ridica în procesul elaborării teoriei noii tranziții.

Schița lăsa pe planul doi problema etapizării interne a tranziției în ansamblul său, cu toate că făcea o delimitare netă, care se dovedeşte întemeiată, între faza inițială - prioritar dedicată introducerii noului cadru de funcționare a economiei - şi etapele ulterioare cuprinzând o perioadă de până la 12 ani. Problema etapizării interne a tranziției, precum şi a fiecăreia din principalele reforme (financiară, bancară, monetară ş.a.m.d.) devine, însă, esențială, cu atât mai mult cu cât a devenit şi mai limpede că diferitele laturi ale reformei sunt interdependente şi trebuie tratate ca atare, în cadrul oricărei strategii. În Schiță, am făcut abstracție de tratarea explicită a problematicii ridurilor în procesul tranziției. O nouă strategie trebuie să abordeze în mod frontal această problemă, inclusiv ciclul lung, secular cu posibilul punct nodal al confluenței celor două faze, la mijlocul sau în a doua parte a deceniului actual.

Mai departe, punctul inițial al fundamentării Schiței a fost evaluarea crizei moştenite de la vechiul regim. Punctul inițial al fundamentării noii strategii va trebui să fie aprofundarea analizei inițiale, completate cu resorturile “crizei post-criză”, ca să spunem aşa, şi prin analiză comparată cu situația din alte țări, pentru a se determina ce anume este legic inevitabil şi pentru a putea fi tratate manifestările cu instrumente adecvate. În plus, critica regimului trecut s-a transformat, într-un anumit sens, într-un factor defavorizant al tranziției, pe care îl speculează țările concurente, care descurajează pe investitorii străini şi care demonetizează, în felul acesta, patrimoniul național.

Dimpotrivă, în strategia de care vorbim, ar trebui să acordăm atenție unui aspect care a trecut mai puțin observat* şi anume: marile atuuri pe care le deține economia românească, în competiție cu alte economii naționale, aflate în proces de tranziție, ca un factor concurențial.

Doamnelor şi domnilor,

Un câmp de cercetare generos ni se deschide, Sesiunea noastră, suntem convinşi, va oferi un nou şi bogat material pentru reflecție. După

cum, ansamblul ridului tematic putem de pe acuma afirma că îşi îndeplineşte una din funcţiile sale: prima funcţie, aş spune, aceea a decupării temelor noastre de cercetare, o decupare pe fundalul global al mişcării ştiinţei universale, al încurajării creativităţii, al independenţei de gândire şi de exprimare, a conduitei după regulile ştiinţei.

Mi-aş permite, în încheiere, în câteva cuvinte, să schiţez cum se conturează, în urma sesiunilor noastre trecute, planul de cercetare al Institutului. Este vorba de *patru teme prioritare,* strâns interdependente* fiecare având două dimensiuni: una de cercetare fundamentală, cealaltă - de programe aplicative. *În primul rând,* este vorba de *strategia tranziţiei la economia de piaţă în România,* în contextul european despre care am vorbit, având reflexul său, programul de cercetări aplicative în sprijinul reformei. În *al doilea rând,* este vorba de *Marele Dicţionar Economic Explicativ,* cu reflexul său în sprijinul armonizării opticilor departamentale, în definirea fluxurilor materiale, financiar-monetare pe de o parte, a celor informaţionale pe de altă parte. Este vorba şi de o lucrare fundamentală (asupra căreia ne-am oprit în mod special într-o reuniune a Consiliului Ştiinţific al Institutului) care, printre altele, ar avea drept preocupare principală stabilirea comunicabilităţii la nivel conceptual intre economie, ştiinţă şi artă, întreprindere ce s-ar putea dovedi un element fundamental *nu* numai în teorie, dar şi în demersul depăşirii decalajelor istorice de productivitate şi competitivitate şi, totodată, un element de noutate pe plan mondial. În cazul în care un colectiv de câteva zeci de cercetători înalt calificaţi ar avea drept sarcini exclusive de cercetare elaborarea Dicţionarului şi lucrările vor fi finanţate corespunzător, va exista posibilitatea să atragem specialişti din toate ramurile ştiinţei economice, din toate ramurile ştiinţei şi din arte, îndeplinirea acestei opere ar dura circa 8-10 ani, Vom edita o publicaţie specială care cuprinde materialele dezbaterilor, precum şi fascicule cu termenii elaboraţi, astfel încât, chiar pe parcurs, începând cu 1992, până la publicarea integrală a Dicţionarului, activitatea desfăşurată să-şi poată exercita influenţa asupra practicii economice ca atare. Or, în condiţiile când fluxurile materiale, aşa cum ştiţi cu toţii, s-au rupt de cele monetar-financiare în bună măsură, când fluxurile informaţionale sunt în divorţ, aproape total, de la concepţie până la formulele de calcul, şi aceasta nu numai din cauza obiectivă a trecerii de la sistemul producţiei materiale la sistemul conturilor naţionale, dar şi din cauza înstrăinărilor conceptuale pe care tranziţia la economia de piaţă le

scoate acum la suprafață, cu greu s-ar putea ignora importanța acestei munci pentru practica economică.

A treia temă fundamentală - România şi integrarea economică europeană, cu reflexul său - propuneri pentru mandatele de tratative în diferite organizații economice subregionale. Asupra acestei teme vom reveni cu o dezbatere specială.

În sfârşit, *modelarea economiei românești,* având ca secțiune inițială şi determinantă programul social exprimat printr-un set de indicatori, astfel încât obiectivul fundamenta! de asigurare a protecției sociale şi atingerea treptată a unui nivel comparabil cu media europeană la indicatorii sodali de bază să nu fie simplă doleanță, ci să se bazeze pe studii aprofundate şi calcule riguroase şi reciproc corelate. Printre programele aplicative aferente acestei teme, aş menționa doar elaborarea şi publicarea de către Institutul Național de Cercetări Economice a unor indici proprii privind şomajul, inflația, costul vieții, care vor avea de jucat un rol aparte în contextul în care organisme guvernamentale, patronate, sindicale vor calcula şi publica proprii indici. Or, poziția Institutului poate deveni un punct de sprijin în dificile negocieri care vor avea loc, ținând seama că, prin firea lucrurilor, el poate evita optici parțiale. S-a demarat întreagă această acțiune.

Suntem convinşi că Institutul nostru se va afirma cu modestie şi profesionalism ca un factor inconfundabil a! patrimoniului ştiințific național, cu mari disponibilități de conlucrare şi cooperare *în* binele economiei naționale.

TRANZIȚIA LA ECONOMIA DE PIAȚĂ – O PROVOCARE PENTRU ȘTIINȚA ECONOMICĂ

Vasile PILAT

I. Necesitatea definirii conceptelor

Istoria a pus în fața popoarelor fostelor țări "socialiste" o sarcină fără precedent, de o nebănuită complexitate - trecerea de la sistemul economiei de comanda la o "economie de piață". Necesitatea desfășurării acestei treceri ca proces conștient, impune frontului cunoașterii științifice economice descifrarea teoretică a structurii lui (elaborarea modelului teoretic) și conceperea, pe această bază, a *strategiei* acțiunii societate pentru al realiza ca proces real și cu costuri totale cât mai reduse. Faptul conferă noi dimensiuni atât *obiectului* cunoașterii științifice, cât *și funcției* sale sociale.

În ceea ce privește obiectul, se impune a fi integrată acestuia problematica nouă, deosebit de complexă, a procesului *tranziției. În* ceea ce privește funcția socială, valențe noi capătă funcția normativă în virtutea finalității mult amplificate a științei economice: demolarea vechiului sistem economic și edificarea componentelor structurale ale celui nou[1].

Aceste aspecte noi, generate de evoluțiile în plan ontic, fac necesară o redeterminare sau, dacă vreți, o "recartografiere" a conceptului de știință economică - atât în accepțiunea de domeniu al cunoașterii, cât și de "corpus de cunoștințe".

Totodată, noile elemente ale obiectului și funcției științei economice reclamă definirea sau, mai exact, structurarea clară a conținutului destinației

---

[1] În condițiile economiilor de piață care au evoluat și funcționează ca organisme naturale, pe baza unor mecanisme de autoreglare autogenerate, cunoașterea științifică oferă instrumentarul intervenției societale reglatoare, în scopul anihilării acțiunii (sau efectelor) factorilor entropiei (autogenerați sau externi) și al menținerii sistemului în limitele stării de homeostază. În cazul tranziției de la economia de comandă la economia de piață, funcția cunoașterii economice este de a oferi instrumentare sistemului economic real. Acesta presupune elaborarea "proiectului" și a "tehnologiei" materializării lui, tehnologie a cărei trăsătură definitorie în cazul sistemelor vii constă în concomitența acțiunii de demolare cu cea de construcție, sau, mai exact spus, în substituirea vechilor mecanisme prin mecanisme noi.

tranziției - economia de piață, fără de care nici structura procesului de tranziție nu poate fi prefigurată.

Fenomenul tranziției ridică, astfel, problema clarității și relevanței accepțiunii în care sin! folosiți, în mod curent, de către comunitatea economiștilor-teoreticieni, termenii invocați în titlul prezentului text: - "economie de piață", "știință economica", "tranziție" - ridică problema necesității reconceptualizării lor. De fapt, mai exact, nu o ridică, ci o acutizează. Aceasta deoarece chiar dacă am face abstracție de impactul pe care problematica tranziției îl are asupra reprezentărilor noastre despre conținutul conceptului de știință economică, formularea, aparent clară* a temei noastre: Tranziția la *economia de piață* - o provocare pentru *știința economică",* poate fi considerată, în mod justificat, ca imprecisă. Căci, în pofida unor scheme (stereotipuri) de gândire dominante, în ultimul deceniu, în comunitatea științifică, dar mai ales, în ultimul an, în conștiința socială și gândirea economică din țările est-europene, conceptele de *"economie de piață"* și *"știință economică", cunosc determinări și conținuturi diferite.*

Așa cum o evidențiază istoricii și epistemologii științelor sociale în general și a celei economice în particular, în virtutea unor cauze care țin de natura obiectului lor de cunoaștere, le este caracteristică manifestarea nu numai consecutivă (cum, de regulă, se întâmplă în științele naturii) ci și *concomitentă,* a unor premise teoretice, metodologice și ideologice paradigmatice și a unor paradigme substantive diferite, care conturează și structurează diferit "corpusul" de cunoștințe, conferând acestora semnificații diferite. Înțeleasă ca reprezentând "corpusul de cunoștințe economice" al umanității, știința economică este unică. Dar corpusul de cunoștințe obiectivat capătă, pentru pentru teoretică, atributele onticului, a cărui reflectare, în simbioză organică cu resetarea economiei reale, se manifestă sub forma mai multor științe coexistente, definite ca orientări, curente sau școli. Și, în fiecare din aceste științe conceptul de "economie de piață" capătă conținuturi și semnificații diferite. Conceptul sau "modelul teoretic" al "economiei de piață" promovat de curentul libertarianist, cum îl numește P. Samuelson, al "Școlii de la Chicago" (cu marii ei reprezentanți - de la Frank Knight la Henry Simons și Milton Friedman, cărora li se adaugă Friederich Hayek, cu discipolii lui), este diferit de cel promovat de neokeyenesiști și respectiv de adepții "sintezei neoclasice" (P. Samuelson, W. Heller, A. Okun, J. Tobin ș.a.), la fel ca și modelul școlii "opțiunilor publice" (fondată de J. Buchana); la rândul lor "modelele" acestora se deosebesc de cel al curentului instituționalist (G. Myrdal, J.K. Galbraith, R.A. Gordon sau L.

Davis şi D. North - precedați de marii Th. Veblen, Commens şi Mîtchell) sau cel al şcolii aşteptărilor raționale (Robert Lucas, Thomas Sergent), iar al tuturor acestora de cel al orientării radicale (sau "noii stângi") ş.a.m.d.

Este adevărat însă că, din varietatea de orientări sau curente, întotdeauna a cunoscut o mai largă recunoaştere academică şi socială (prin asumarea ei de către factorii societali ca fundament al politicii economice), detaşându-se ca dominantă o anumită orientare, care formează ştiința economică "consacrată", "convențională" sau "ortodoxă".

În ultimele decenii poziția dominantă în țările dezvoltate, necomuniste, au avut-o, alternativ, neokeynesismul şi libertarianismul - mai ales cel de factură monetaristă - ambele sub aspect metodologic de sorginte neoclasică.

După o îndelungată perioadă în care a prevalat neokeynesismul (sub forma new-economicsului american şi dirijismului european), treptat, în anii care au urmat crizei economice din 1974-1975, se impune varianta libertarianistă a orientării neoclasice, al cărei statut de concepție dominantă va fi consacrat prin aşezarea ei la baza politicilor economice din principalele citadele ale ştiinței economice convenționale - SUA şi Anglia - începând din 1979-1980, iar apoi şi al RFG, Franței ş.a. În prezent, recesiunea economică în care au intrat economiile occidentale, a creat un mediu favorabil "redresării" pozițiilor neokeynesiste.

În fostele țări comuniste din Europa Centrală şi de Est prevalență cvasiabsolută o are gândirea libertarianistă. Faptul constituie nu numai expresia poziției dominante a acestui curent în occidentul dezvoltat în general, în organismele economico-financiare internaționale (FMI, BIRD, BERD etc.) în special, ci şi rezultatul caracterului de mutație al schimbărilor din fostele țări comuniste şi a naturii acestei mutații - abandonarea sistemului economiei de comandă în beneficiul economiei de piață - care, inerent, a predeterminat manifestarea unei asemenea poziții extreme. Chiar dacă însă în opțiunile guvernamentale şi în conştiința publică ar câştiga teren curentul neokeynesist, în fața frontului gândirii noastre economice ştiințifice se ridică cel puțin trei mari probleme:

a) constituie modelul teoretic al "economiei de piață", avansat de actuala ştiință economică "consacrată" sau convențională - în oricare din variantele ei - un model suficient de relevant, îşi include el toate principalele dimensiuni ale fiziologiei organismului economic care pot asigura degajarea strategiei tranziției? Sau, mai exact: reprezintă el o bază teoretică suficientă pentru identificarea

factorilor ce condiționează materializarea lui, identificare ce constituie premisa conceperii "tehnologiei" tranziției?

b) căror exigențe ar trebui să le răspundă structura teoretică pe baza căreia s-ar putea desfășura demersul pentru identificarea logicii tranziției și care ar putea fi această structură?

c) ce probleme de natură practică și respectiv teoretică și metodologică ridică sau repune tranziția?

Aceste întrebări reclamă răspunsuri urgente din partea comunității științifice pentru a se evita, fie blocajul tranziției, fie mari costuri economice și sociale (totale) suplimentare, generate de o strategie neadecvată.

2. Lipsa de relevanță a științei economice dominante și cauzele ei

În contextul politico-ideologic actual, afirmația din titlul de mai sus ar putea fi apreciată drept o încercare de "întoarcere din drum", de indirectă respingere a opțiunii fostelor țări "socialiste" în favoarea economiei de piață, a cărei expresie se consideră că o constituie știința economică dominantă. Implicațiile practice extrem de serioase ale unei asemenea posibile înțelegeri - implicații deja resimțite ca rezultat al unor măsuri de politică concepute în limita "științei economice dominante" - ne impun să prezentară mai pe larg motivația unei atari aprecieri a acestei științe.

2.1. În ceea ce privește formele de manifestare a lipsei de relevanță a științei economice dominante în reflectarea funcționării economiilor de piață reale:

a) în primul rând, se impune a fi menționată nu numai contestarea reciprocă de către cele două mari ramuri ale gândirii neoclasice - keynesismul și libertarianismul - a capacității lor de a oferi soluții problemelor pe care sistemul economiei de piață în funcționarea sa le generează, ci și recunoașterea, de către fiecare din ele, a propriei incapacități. Milton Friedman, în celebra lui dispută cu Walter Heller, își exprima "serioasele îndoieli în privința posibilității realizării unor corectări cât de cât serioase ale activității economice prin schimbarea politicii monetare, cel puțin-precizează el - în condițiile nivelului actual al cunoștințelor"[1] idee pe care o va relua într-o formulare și mai directă într-o discuție cu Arrigo Levi: "noi pur și simplu nu cunoaștem îndeajuns cum să folosim, fie politica fiscală, fie politica monetară, ca

[1] Friedman, M.; Heller, M., *Monetary vs. Fiscal Policy*, p. 48.

instrumente flexibile de control asupra economiei"[1]. La rândul său, P. Samuelson declara dezarmat, în legătură cu concomitenta inflației și șomajului: "Keynes.. ne-a lăsat cu o problemă nerezolvată: cum putem să avem o utilizare deplină a forței de muncă concomitent cu stabilitatea prețurilor? Adevărul este că noi nu putem"[2]. Or, inflația și șomajul sunt problemele centrale ale macroeconomiei. "Atâta timp cât teoria economică nu poate să explice și să ia în considerație această comportare a prețurilor.. ea reprezintă o bază destul de săracă pentru politica guvernamentală", notează Gardiner Means, considerând că infirmarea "Curbei Phillips" de către realitatea funcționării economiei de piață, reprezintă o provocare pentru știința economică clasică (neoclasică n.n.) de "importanță fundamentală"[3].

b) în al doilea rând, orice știință în măsura în care își realizează funcția explicativă, capătă valențe prognostice. Funcția prognostică și respectiv cea normativă constituie însăși rațiunea de a fi a științei.

În perioada postbelică, dar mai ales începând din anii '60, ca urmare a succeselor în domeniul modelării matematice a economiei și a unor importante realizări ale statisticii, a fost elaborat un imens arsenal de modele econometrice cu funcție prognostică, au fost create numeroase centre specializate de prognoză economică. Rezultatul: nici o prognoză economică nu a putut prevedea vreuna din cele opt crize, cu care SUA au fost confruntate în perioada postbelică. Cu toate că, spre exemplu, la sfârșitul anului 1973 apăruseră semne prevestitoare ale crizei din 1974-1975 - cea mai gravă de la dramaticul '29-'33 - toate prognozele elaborate în "laboratoarele" științei dominante prevedeau creștere.

Economiști de mare prestigiu ca W. Leontief, P. Samuelson, O. Morgenstern, S. Kusnetz, W. Heller, J.K. Galbraith ș.a. ale căror reflecții-concluzii nu le mai reproducem aici, remarcă ineficienta modelării econometrice din și pe baza teoriei neoclasice. Cauza: "atunci când prognozele se dovedesc profund greșite, aceasta înseamnă că ceva greșit este în însăși teoria"[4], pe baza căreia au fost elaborate - diagnostichează clar fi direct Business Week.

---

[1] Levi, Arrigo, *Journey Among the Economist*, London, 1973, p. 3.
[2] *Idem*, p. 26.
[3] Means, G., "The Administered Price Thesis Reconfirmed", în *American Economic Review*, June 1972, p. 304.
[4] *Business Week*, 29 iunie 1974, p. 50.

***2.2**. Cauzele nemijlocite* ale slabei potente operaționale și prognostice a economistului contemporan țin, într-adevăr, de însăși substanța sa, de fundamentele ce-i predetermină capacitatea de reflectare generalizată (de explicare) a funcționării economiei reale. Numeroase personalități ale lumii academice occidentale evidențiază divorțul profund care există între tot mai sofisticatele și riguroasele dezvoltări analitice în planul teoriei, al tehnicilor și aplicațiilor, pe de o parte, și realitatea economică, pe de altă parte.

a) în științele reale - științele asupra unor realități ontice - criteriul de apreciere nu îl constituie faptul că propozițiile sunt logic adevărate, și tautologic deductibile din premise; criteriul adevărului este reprezentat de corespondența acestor propoziții cu realitatea. Or, în teoria economică, cea mai "științifică" dintre științele sociale, un întreg complex de cauze de natură socială sau gnoseologică - printre care și preocuparea pentru a asigura un nivel de rigurozitate al raționamentelor cât mai apropiat de cel al științelor naturii-a dus la eludarea treptată a "obiectului de drept" al cunoașterii economice - realitatea ontică a economiei; a dus de asemenea, la substituirea acestuia cu un model teoretic, abstract, construit pe un set de postulate, axiome și ipoteze din care se deduc impresionante și rafinate construcții teoretice, într-adevăr riguroase sub aspect logic formal, dar lipsite de relevanță pentru cunoașterea realității economice. A avut loc o inversare a criteriului de apreciere: așa cum menționa George Stigler, considerarea unui fapt economic real ca semnificativ depinde, în primul rând, de cât de relevant este el pentru teoria economică curentă"[1]. Cu alte cuvinte, nu relevanța teoriei depinde de concordanța ei cu lumea reală, ci relevanța lumii reale depinde de concordanța cu teoria. Și, remarcă R.A. Gordon, fost președinte al Asociației Americane de Economie, "mulți, dacă nu majoritatea economiștilor teoreticieni de azi, par să fie de acord cu această ordine a priorităților"[2].

Este o orientare în consens cu însuși modul în care economistul își formulează obiectul de studiu prin pana lui Lionel Robbins: "alocarea resurselor limitate între utilizări nelimitate și competitive". Ce aspecte ale lumii reale, observabile, pe care economistul ar trebui să le descifreze cu instrumentarul său analitic sunt surprinse într-o asemenea definiție? Din start se creează posibilitatea lansării în construcții abstracte, riguroase și rafinate, dar nerelevante pentru practica economică. Nerelevante pentru că,

---

[1] Gordon, R.A., "Rigore and Relevance", în *American Economic*, nr. 3, p. 1.
[2] *Idem*, p. 2.

prin însăşi premisele sale, teoria economică dominantă capătă atributele unei "teorii economice pure", asocială, în afară de spațiu şi timp, ce descrie şi explică structuri şi procese ipotetice. W. Leontief remarca patetic: "Este ceva scandalos în spectacolul reprezentând un atât de mare număr de oameni ocupați cu rafinarea analizei unor situații economice, referitor la care nu au nici un motiv să presupună că ar putea vreodată să apară în realitate.. Este o situație nesatisfacătoare în care este chiar ceva necinstit"[1].

b) Poate că cel mai semnificativ exemplu de ignorare a realității este "încăpățînata aderare - cum se exprimă R.A. Gordon - la premisa concurenței perfecte"[2], un concept considerat a fi, după Stigler, "unul dintre cele mai persuasive şi fundamentale în întreaga structură a teoriei economice clasice şi neoclasice"[3]. Aceasta în pofida faptului că pentru piețele industriale oligopolul este un model mult mai relevant. Cu toate că încă din anii '30, sub impulsul lucrărilor de pionierat ale lui E. Chambelen şi J. Robinson s-a dezvoltat o teorie a concurenței imperfecte, centrata pe noțiunea de diferențiere a produselor, atașamentul teoreticienilor față de teoria echilibrului economic general, componentă centrală a economicsului, a fost de natură să reorienteze atenția de la evidenta îndepărtare de concurența perfectă.

Pe măsură ce "blocurile de putere s-au multiplicat.., firmele au devenit tot mai mari, la combinările pe orizontală şi verticală adăugându-se conglomeratele.. problema externalităților a devenit tot mai importantă şi rolul guvernului în funcționarea piețelor a crescut neîntrerupt (ferm),.. teoria şi-a întors tot mai mult privirea (de la realitate n.n.) îndreptând-o cu tot mai multă pasiune către construcțiile ipotetice ale echilibrului general, în condiții de concurență perfectă[4].

c) Această orientare este expresia ignorării faptului că funcționarea economiei este rezultatul structurilor instituționale şi a evoluției acestora.

N. Georgescu-Roegen subliniază că a considera principiile fundamentale ale economiei ca fiind universal valabile, "poate fi adevărat numai în ceea ce priveşte *forma.* Conținutul lor este însă determinat de cadrul instituțional, iar fără acest conținut instituțional ele nu sunt decât «cutii goale» din care se pot obține numai generalități lipsite de substanță

---

[1] Leontief, W., "Theoretical Assumption and Nonobserved Facts", în *American Economic Review*, martie 1971, p. 1-8.
[2] Gordon, R.A., *op. cit.*, p. 6.
[3] Stigler, George, *op. cit.*, p. 234.
[4] Gordon, R.A., *op. cit.*, p. 7.

(găunoase)"[1]. Ştiinţa economică poate fi o ştiinţă pertinentă numai în măsura în care vizează conţinutul, adică mediul instituţional, al cărui caracter evolutiv predetermină natura evolutivă a însăşi ştiinţei economice. Cantonarea teoriei economice dominante în analiza formei, a unui model teoretic rupt de realităţile contemporane este cert, un exemplu elocvent al incapacităţii sau eşecului (feilure) teoriei economice de a-şi adapta instrumentarul analitic la mediul instituţional schimbător[2].

Este semnificativ că teoria microeconomică nu şi-a integrat "autoritatea publică" ca un factor în structura raţionamentelor sale. "Explicaţiile", în special monetariste dar şi cele keynesiene, ale inflaţiei spre exemplu în societatea contemporană, sunt simpliste, abordate ca un fenomen tehnic, în afara oricărei realităţi economico-sociale, într-un vacuum instituţional" cum spunea R.A. Gordon. Macroeconomia ignoră faptul că "tendinţa inflaţiei din societăţile modeme de a deveni cumulativă şi *accelerată îşi are* rădăcinile într-o largă şi complexă realitate instituţională" cum subliniază Gunnar Myrdal, spre deosebire de ştiinţa dominantă care consideră simplist inflaţia drept un fenomen strict monetar.

Ignorarea conţinutului instituţional al obiectului "de drept" al cunoaşterii economice a predeterminat ignorarea faptului că, mai ales într-o economie modernă, alocarea resurselor nu este exclusiv rezultatul acţiunii "forţelor impersonale ale pieţei", ci preponderent, expresia unui complex de aranjamente instituţionale, variate atât în spaţiu cât şi în timp (în virtutea caracterului lor evolutiv). El îşi include, printre altele, asemenea determinanţi precum: distribuirea, între diferite grupe de agenţi economici, a puterii de a implementa pieţele de mărfuri şi factori; distribuirea proprietăţii (a obiectelor dreptului de proprietate) şi a avuţiei împreună cu distribuirea atributelor dreptului de proprietate pe subiecţi ai acestora; structura impozitelor împreună cu întreaga reţea de reglementări guvernamentale emergentă din procesele politice.

Trebuie totodată, avut în vedere faptul că instituţiile, caracterul şi configuraţia restructurărilor lor, îşi includ ca o componentă organică şi, în acelaşi timp se identifică - un anumit sens şi într-o anumită măsură - cu "matricea culturală" a spaţiului lor geografic şi istoric de fiinţare, sunt manifestarea "sistemului de valori" definitorii pentru colectivi ta tea umană respectivă.

---

[1] Georgescu-Roegen, N., *Unele probleme de orientare în ştiinţa economică*, p. 109.
[2] Gordon, R.A., *op. cit.*, p. 6.

Factorul cultural predetermină comportamentul economic al individului[1]. Acest fapt este pus în evidență de o manieră incontestabilă fie şi de cea mai superficială comparare a comportamentelor să spunem japonezilor cu cele ale americanilor, al ambilor cu cel al arabilor, al protestanților cu cel al ortodocşilor ş.a.m.d.

Dacă acțiunile economice ale omului ar fi independente de "matricea culturală", arată N. Georgescu-Roegen "nu s-ar putea explica varietatea considerabilă, în timp şi spațiu al structurilor (tiparelor) economice"[2].

J.J. Spengler formula că "rata creşterii economice depinde de gradul de compatibilitate dintre componentele economice şi noneconomice ale culturii respective"[3]. Se afirma ca axiomatic faptul că procesele economice îşi integrează ca inalienabile şi condiționate (dar şi condiționează) toate principalele dimensiuni ale societății umane: socială, instituțională, cultural-valorică, politică etc. În unitatea (integralitatea) lor.

Cu tot caracterul indubitabil al dependenței comportamentului economic de "modelul" sau "matricea" culturală căreia individual îi aparține, şi, drept urmare, al varietății comportamentelor, ştiința economică dominantă continuă să aibă ca unul din principalii stâlpi de rezistență al edificiului său - alături de "concurența perfectă" - faimoasa (dar denaturata şi prea puțin relevanta pentru numeroase spații economice) - premisă a unui Hommo Oeconomicus universal, în afară de spațiu şi timp.

Critica făcută de Th. Veblen acestui concept fundamental al ştiinței ortodoxe, ca şi critica lui J. Schumpeter că această ştiință teoretizează pornind de la falsa premisă a unui set fix (invariabil) şi unic de instituții sociale şi economice, au rămas fără efect. Ştiința economică dominantă contemporană rămâne străină de ideea că proceselor economice le sunt imanent proprii şi dimensiunile instituțională, culturală, socio-politică, tehnică etc. "Semnale de alarmă", trase de numeroşi economişti lucizi în special de orientare instituționalistă - că teoria economică "este în primejdie de a deveni un domeniu pentru expunerea şi exercitarea ingeniozității academice"[4], au fost total ignorate.

Şi chiar dacă o serie de reprezentanți lucizi ai gândirii economice de factură neokeynesistă, precum P. Samuelson, se opresc astăzi cu atenție asupra unor asemenea probleme majore precum rolul monopolurilor, rolul

---

[1] Vezi Georgescu-Roegen N., *op. cit.*, p. 124-126.
[2] *Idem*, p. 125.
[3] Citez după *idem*, p. 128.
[4] *Economic Journal*, dec. 1949, p. 518.

statului în economie sau rolul sindicatelor, în substanța ei, în structura raționalilor sale, teoria economică dominantă - care era predată în universități şi care modelează paternurile de raționare economică a marii cohorte de economişti, teoreticieni şi practicieni-această teorie, zic, rămâne fundamental o teorie abstractă, asocială, lipsită de relevanță pentru a răspunde la întrebarea: ce fel de economie de piață putem şi vrem sa edificăm? Ea nu poate constitui o bază adecvată pentru a concepe strategia tranziției.

Această afirmație ca şi ansamblul celor de mai sus nu se dorește a fi şi nu constituie în nici un caz o negare a oricărei valori a economics-ului contemporan, nu înseamnă excluderea lui din perimetrul cunoaşterii ştiințifice. El reprezintă un tip şi un nivel al cunoaşterii de extremă importanță pentru practica teoretică. Teoria economică pură - cum remarca Georgescu-Roegen invocându-l pe Frank Knight - ne indică nu atât ceea ce este just, ci ceea ce este greşit în raționamentul economic; ea trebuie să fie un criteriu pentru raționamentul dialectic, "o coloană vertebrală" pentru acesta, să permită evitarea erorilor de raționament Acest rol este indispensabil Dar teoria economică pură aritmomorfă", nu are nici o valoare dacă nu serveşte raționamentul dialectic –spune G. Roegen - singurul capabil să surprindă conținutul proceselor economice.

d*) De* ce în gândirea economică occidentală dominantă a persistat şi persistă tendința de eludare a "obiectului de drept" al cunoaşterii economice, o viziune încremenită în postulate şi premise ale teoretizării total nerelevante pentru economiile contemporane? Şi aceasta cu toate că "provocări" au fost, atât din interior, cât şi, mai ales din exterior?

Este clar că întrucât relațiile economice reprezintă în esența lor, raportul de interese, interesele dominante au condiționat dominația concepțiilor concordante – la scară națională şi internațională.

Din exterior provocarea a venit din partea țărilor rămase în urmă, afectate în interesele lor de concepția clasică şi neoclasică a căror concluzie practică de politică economică este laisser-faire-ul, în diferitele sale variante.

Să ne reamintim de reacția şcolii istorice germane - expresie a intereselor unei Germanii rămase în urma Angliei şi Franței - sau de reacția, în perioada postbelică, a gândirii economice din țările în curs de dezvoltare, ambele postate pe poziții de respingere a teoriei "consacrate" din lumea dezvoltată. Căci această teorie contravine intereselor lor. Şi contravine pentru că piața liberă favorizează pe cei puternici în detrimentul celor slabi.

Suntem martorii unei noi provocări - tranziția la economia de piață a fostelor țări comuniste. Va reacționa la ea gândirea dominantă? Evident că nu. Cum nu a reacționat nici în cazul provocărilor anterioare. Şi pentru că modelul teoretic necesar acțiunii de edificare a economiei de piață moderne, eficiente, nu ni-l oferă teoria economică occidentală dominantă, acest model trebuie să-l construim. Pe ce bază teoretică?

3. Un model teoretic al economiei naționale - premisa conceperii strategiei tranziției

Cred că singura bază teoretică, care ar putea valorifica întregul "corpus de cunoştințe", acum neintegrat, "distribuit" sau dacă vreți, "parcelat" în orientări multiple, ar putea fi o teorie a economiei naționale, care, prin definiție îşi poate include toate acele dimensiuni care au un rol important în configurarea fiziologiei economice dar pe care economistul le eludează. Unele elemente de bază ale unei asemenea teorii au fost deja elaborate de reprezentanți ai şcolii istorice germane, ca şi de doi mari români M. Manoilescu şi G. Zane. O serie de alte importante componente se regăsesc în structurile multora din orientările "neortodoxe" contemporane - precum instituțio-nalismul, radicalismul, behaviorismul, structuralismul etc. şi mai ales în construcțiile teoretice consacrate economiilor în curs de dezvoltare elaborate atât de economiştii din aceste țări, cât şi de cei din țările dezvoltate.

Economia nu există în general. Ea ființează sub forma unor organisme determinate, atât spațial, cât şi ca timp istoric, cu dimensiuni şi configurații structurale-economice, tehnico-economice, de ramură, tehnologice etc. - proprii, determinate de evoluțiile anterioare şi de condițiile actuale relativ constante şi variabile atât interne cât şi externe. Acest organism este economia națională. Un organism a cărei funcționare este rezultanta interacțiunii tuturor factorilor, direcți şi indirecți, interni şi externi, implicați în desfăşurarea proceselor economice: economici, sociali, politici, culturali, instituționali, organizaționali, tehnici-tehnologici etc. - factori aflați într-o organică legătură de intercondiționare. Nu insist aici asupra componentelor structurale ale unui posibil model teoretic al economiei naționale. Am încercat o determinare a lor într-o lucrare. Ceea ce vreau să subliniez este că pornind de la un concept larg elaborat al economiei naționale putem depăşi falsa problemă a opțiunii pentru un model particular de economie de piață - nordic, japonez, american, sud-coreean, vest-german etc.

Opțiunea nu poate fi în favoarea unui model particular anume ci numai a unui model general, de principiu, a unui model-cadru, ale cărui principale coordonate ar fi: piața ca mecanism de realizare a legăturilor dintre agenții economici şi de alocare a resurselor-inputuri pentru producție (inclusiv a capitalului financiar) şi statul menit să traducă în viață ceea ce E. Dobrescu a numit "preferințe convenite", prin funcțiile: de elaborare a cadrului legal pentru funcționarea economiei, de elaborare şi promovare a politicii de stabilizare macroeconomică, de intervenție (prin pârghii economice) în alocarea resurselor în vederea creşterii eficienței macroeconomice; de elaborare şi promovarea politicii veniturilor (inclusiv prin programe speciale).

Configurația particulară a economiei de piață ce se va realiza nu trebuie acum elaborat. Ar fi un joc steril. Ea va fi rezultatul procesului mişcării către modelul general. În realizarea acestei mişcări întreaga preocupare ar trebui să se concentreze asupra elaborării teoretice-cadru a procesului tranziției pe baza modelului teoretic al economiei naționale şi a analizei empirice a fiecăruia din factorii cuprinşi în acest model. Ambele momente sunt esențiale. Nu insist. De subliniat că o teorie relevantă a tranziției la economia de piață nu poate fi concepută decât pe baza unei teorii a economiei naționale.

Tranziția la economia de piață urmăreşte două obiective fundamentale:

- unul economic: creşterea eficienței aparatului productiv al țării în sensul dat de Dobrescu acestei sunt agme;
- al doilea, social-politic: crearea bazei materiale a unui sistem democratic.

În lumina acestor obiective urmează a fi elaborată strategia tranziției pe baza concepției teoretice-cadru procesului tranziției şi a evaluării raporturilor de intercondiționare dintre principalii factori implicați în acest proces.

În această etapă a elaborării strategiei, apar şi marile probleme teoretice ce confruntă gândirea ştiințifică, prin a căror identificare şi (poate) soluționare concepția teoretică cadru asupra tranziției va putea fi dezvoltată într-o teorie a tranziției.

În ultimă instanță aceste probleme rezidă în rezolvarea teoretică a modalităților de depăşire a principalelor "restricții" în realizarea tranziției, astfel încât procesul să se e cât mai rapid cu costuri economice cât mai mici şi costuri sociale care să se încadreze în limita de suportabilitate a

organismului social. Câteva dintre ele sunt deja evidente. Le menționăm cu titlu de exemplu:

- Una dintre cele mai importanțe constă în lămurirea raporturilor dintre diferitele tipuri de structuri ale distribuirii drepturilor de proprietate (sau, cum ar spune juriştii, a atributelor dreptului de proprietate) în societate, pe de o parte, şi calitatea funcționării şi a comportamentului firmelor, pe de altă parte - în general, şi în condițiile tipurilor de mediu economic (nivel general de dezvoltare economică, inclusiv nivel de trai) de structuri social-comportamentale ce definesc societatea națională dată. Fără lămurirea acestei probleme este practic imposibil de determinat un conținut al procesului de dezetatizare şi respectiv privatizare, adecvat cerințelor creşterii performanțelor unei mari părți a economiei naționale.
- O altă problema majoră este cea a raportului dintre exigențele funcționării economiei pe principiile pieței şi amploarea nevoilor de adecvare prin restructurare a aparatului de producție ia aceste cerințe. De amploarea nevoilor de restructurare - condiționată de distorsiunile evoluției anterioare-de structura tehnică a aparatului de producție ce condiționează volumul resurselor necesare restructurării, şi de volumul resurselor de care societatea poate dispune în vederea acestei restructurări (inclusiv a menționării costurilor sociale în limite tolerabile), depinde ritmul restructurării. Iar acest ritm posibil al restructurării predetermină ritmul intrării în funcțiune şi al pătrunderii în întreaga economie a mecanismelor pieței.

Ritmul reformei este condiționat de ritmul restructurării desfăşurate în limita suportabilității ei de către organismul social.

O forțare a ritmului reformei - posibilă prin deschiderea largă a porților pentru competitorii străini-ar restructura mai rapid aparatul de producție printr-o dramatică amputare chirurgicală a unei mari părți din organismul economic național; dar cu efecte ce ar putea fi catastrofale (vezi Germania de est care beneficiază însă de fabuloase resurse externe).

Faptul ridică o altă problemă de maximă' importanță - aceea a mecanismelor funcționării economiei în perioada de tranziție: în condițiile în care noile mecanisme de piață încă n-au penetrat în economie, lichidarea generală şi completă a celor vechi este ea posibila? În cazul că se lichidează, este posibilă evitarea haosului cu efectele lui asupra outputului sistemului? Se pot "construi" şi utiliza mecanisme compatibile cu funcționarea economiei pe principiile pieței care să îndeplinească funcțiile acesteia?

Legat de cele de mai sus şi ca o concretizare a lor se ridică problema preţurilor. Funcţionarea economiei pe principiile pieţei presupune a se asigura preţurilor rolul de mecanism de autoreglare a producţiei sociale şi, respectiv, de asanare a organismului economiei de celule neviabile. Pentru aceasta el trebuie să reflecte raportul dintre cerere (ca expresie a nevoii) şi ofertă (producţie). Faptul reclamă formarea liberă sau liberalizarea preţurilor. În condiţiile unui monopol, practic generalizat al producătorului - situaţie definitorie pentru economia unei foste ţări "socialiste-liberalizarea va avea drept consecinţă nu transformarea preţurilor în mecanism de autoreglare şi *autoasanare* a economiei, ci va determina o creştere generală a acestora cu un dublu posibil efect: inflaţie pe piaţa bunurilor de consum şi blocaj financiar pe piaţa bunurilor de investiţii Care ar trebui să fie politica de preţuri adecvată pentru evitarea unor asemenea consecinţe ale liberalizării, consecinţă care acţionează nu ca stimul, ci frână a producţiei? Care ar trebui să fie pentru o ţară puternic dependentă de schimburile internaţionale corelaţia între politica de preţuri şi politica cursului valutar?

Căderea output-ului, deja extrem de dureroasa - ca urmare, printre altele şi a Vacuumului" de mecanism - în conjuncţie cu inflaţia generată de creşterile de venituri salariale în condiţiile scăderii producţiei - pune în faţa gândirii ştiinţifice o altă problemă teoretică extrem de importantă: problema inflaţiei, respectiv stagflaţiei, în condiţii de subproducţie, de penurie. O problemă cu mult mai grea decât cea a stagflaţiei cu care s-au confruntat economiile occidentale în anii 70 (în faţa căreia corifeii Franţei economice consacrate s-au declarat total dezarmaţi) şi "rezolvată" practic prin polemica infuzie de petrodolari. Lista poate continua. Ceea ce se cere subliniat ca o concluzie este faptul că procesul tranziţiei este un proces complex, de durată, total a deşţelenit sub aspect teoretic, care ridică în faţa cunoaşterii ştiinţifice economice numeroase probleme a căror rezolvare reclamă o viziune a proceselor economice total diferită de cea promovată de gândirea dominantă, o viziune holisitică, integratoare, care să poată asigura relevanţa propoziţiunilor, demersului cognitiv, procesele economice, aşa cum am mai menţionat, fiind rezultanta acţiunii şi interacţiunii dintre toate subsistemele sistemului societal.

Legat de aceasta nu pot să nu reamintesc cuvintele lui Keynes care insista asupra ului că un economist pentru a fi economist, trebuie să fie mai mult decât economist. În afară de economist "el trebuie să fie - scrie Keynes - matematician, istoric, om de stat, filosof - într-un anumit grad. El trebuie să studieze prezentul în lumina trecutului pentru ţelurile viitorului Nici o

părticică din ființa umană sau din instituțiile (s.n.) omenești nu trebuie să rămână cu totul în afara considerentelor sale[1]. El trebuie să fie multilateral. Căci așa cum sublinia Alexander Gray, reluând aceeași idee, "dacă este numai economist, atunci e condamnat".

[1] *Economic Journal*, dec., 1949, p. 517.

Discursul d-lui prim-ministru Petre Roman[1]

Nici nu ştiu dacă aveam dreptul să vorbesc, pentru că economist, din păcate nu sunt, iar ca să vin să vorbesc în calitate de politician la o sesiune ştiinţifică, iarăşi nu sună prea frumos, dar pentru că cel puţin sunt pasionat de economie şi nici nu am încotro, îmi iau această îndrăzneală.

Am venit totuşi la această sesiune pentru că ideea strategiei tranziţiei la economia de piaţă este, aşa cum spunea într-un fel profesorul Postolache, grinda de sprijin a reconstrucţiei economice în ţara noastră. Mi-am adus aminte de un moment din februarie 1990: ţin minte acum, ca şi atunci, într-o şedinţă a guvernului provizoriu, un moment de tensiune şi de suspans, care a survenit după ce câţiva miniştri însărcinaţi cu sectoare mai importante economice au făcut o prezentare din care rezulta o inexplicabilă înmănunchere de blocaje în derularea activităţii economice pe structurile existente, deci pe structurile moştenite. S-a aşternut o tăcere - nimeni nu mai vedea ce puteam face de aici încolo, domnul profesor Postolache se uita intens la mine şi atunci am înţeles şi am lansat ideea elaborării teoretice a strategiei tranziţiei.

A fost o mare uşurare pentru toată lumea. Domnul profesor Postolache a primit cu inima deschisă şi cu gândul deschis-nici nu se putea altfel, pentru că este o mare personalitate ştiinţifică - această grea sarcină de elaborare a Schiţei.

Am plecat împreună cu dânsul de la constatarea în plan macroeconomic că într-adevăr trebuie să luăm, practic, totul de la început.

Dar, construcţia teoretică care urma să fie realizată presupunea un lucru primordial, pe care noi l-am subînţeles, l-am acceptat, l-am încorporat fără a-l enunţa, şi anume existenţa oamenilor, a gânditorilor în primul rând, din domeniul economic. Am fost convinşi că acest potenţial există şi rezultatele obţinute, adică Schiţa, ne-au dat dreptate.

Nu am avut prilejul concret, intim, de a recunoaşte acest lucru şi a mulţumi celor ce şi-au adus contribuţia lor intelectuală şi pasionată în acea elaborare. O fac cu entuziasm acum, în faţa dumneavoastră.

Deci, iată prinosul nostru de recunoştinţă pentru acele eforturi făcute de economiştii noştri, în primul rând, care au avut prilejul, dar şi încrâncenarea de a se atela la un car atât de greu al regândirii economice.

---

[1] Transcrierea de pe bandă de magnetofon a intervenţiei în plenul sesiunii, 29 mai 1991.

Astăzi suntem mult mai departe în planul reaşezării economice decât în februarie 1990. Vă rog să-mi concedeți acest lucru, nu numai mie, ci stării generale a națiunii. Iar acest lucru este pozitiv şi bizuindu-ne în foarte mare măsură pe acele rezultate care constituie Schița pentru strategia tranziției la economia de piață.

Am căutat foarte mult să substanțiem acea idee generoasă de a ocoli, de a găsi altă cale, decât aceea a liberalismului numit sălbatic sau excesiv doctrinar, excesiv prin ceea ce am numit noi componente sociale.

În acel moment exista o mare majoritate de politicieni, dar şi de oameni de ştiința din domeniul economic care gândeau astfel şi astăzi există aceeaşi imagine asupra prefigurării căii noastre economice. La unii este pur şi simplu o consecvență a ceea ce au gândit din primul moment, la alții este o raliere benefică, iar despre o categorie, să zicem, de tovarăşi de drum, nu are rost să amintesc aici; până la urmă, cert este că în acest domeniu, elaborarea teoretică, deşi dorită, nu şi-a spus ultimul cuvânt, nici măcar propoziția în sine, ci numai primele cuvinte.

Noi ştim că logica tranziției cere libertăți politice, aliniate la valorile democrației clasice recunoscute şi nu originale, cere libertatea inițiativei, cere potențarea motivării forțelor vii, creatoare, într-un context, aşa cum spunea domnul profesor Postolache, care a eliminat barierele între actele productive şi cele ale creației pur intelectuale.

Liberalismul, ca expresie a economiei de piață a însemnat - şi înseamnă şi astăzi - a elibera factorii dezvoltării prin instrumentele inteligente, dar şi severe ale unui mecanism economic coerent Am spus instrumente severe, pentru ci într-adevăr noi trebuie să ne opunem, chiar dacă nu reuşim încă, acelui “laisse-faire”, despre care amintea dl. Vasile Pilat, aducător de pagube sociale şi probabil şi economice.

De aceea, noi am putea vorbi de un liberalism social ca o formă nu originală în planul ştiinței economice, dar poate original în plan politologic către această mai mare, mai exactă conturare a componentei sociale. Spre exemplu, am remarcat - citez pe profesorul Postolache - că am avea o şansă de a trata şomajul altfel decât prin încasarea lui de către societate, intervenind cât mai masiv, mai incisiv în planul reaşezării profesionale, reducerea tensiunii sociale generate de şomaj printr-o tratare a acestei probleme ca pe o necesitate. Este poate o reală contribuție m planul filozofiei economice dotată cu o puternică componentă socială, în cadrul reformei noastre economice.

Dar, suntem în faza în care acum este necesar să comunicăm agenților economici starea de urgență, în a executa ceea ce au regândit ei înșiși pentru a obține mai rapid rezultate.

În această operație rămâne constantă utilitatea; de cele mai multe ori, singura variantă, cea de asociere cu parteneri străini capabili de eforturi de retehnologizare.

Este necesar să găsim timp, să regăsim starea de reflexie pentru a planifica tranziția și a-i determina în mai mare măsură viitorul.

Reașezarea economică, pregătită și promovată prin reforma economică, a însemnat o extindere irigata în întreaga economie a descentralizării. Actul politic și economic al descentralizării are ca obiectiv trimiterea profitului, dar și a responsabilității planificării, a refacerii tehnice, la întreprinderi.

Centralizator poate și trebuie să fie efortul de gândire economică pentru a combina resursele naționale, inovând asupra căilor de mai bună valorificare și a extrage eficiența superioară în ansamblul economiei.

În fine, o ultimă idee: noua elaborare teoretică, care mi se pare că e de fapt subsecventă sesiunii dumneavoastră, și vă mărturisesc că profesorul Tudorel Postolache a propus-o nu cu multă vreme în urmă, noua elaborare teoretică deci, de strategie, care readuce obiectul Schiței în planul de acum al reformelor economice este, fără îndoială, o acțiune care revine, cred eu, în bună măsură institutului dumneavoastră, care se desprinde într-o mare măsură de opțiunile strict politice pentru a opera cu instrumentele specifice științei economice. Ar trebui să se pornească această acțiune - elaborare cât de curând, în folosul viitorului nostru și pentru a valorifica potențialul pe care îl constituie institutul dumneavoastră.

Sunt necesare idei, regândiri, evaluări și reevaluări, examinări și cuantificări, într-un cuvânt elaborarea gândirii și creației în domeniul economic.

Noua elaborare teoretică pentru noua stare a țării, este, după convingerea mea, o imagine de frontispiciu pentru contribuțiile celor de astăzi, oameni de știință și politicieni, în favoarea viitorului de mâine.

EVALUAREA NIVELULUI DEZVOLTĂRII ECONOMICO-SOCIALE A ROMÂNIEI ÎN CONTEXT EUROPEAN ŞI MONDIAL

dr. Constantin GRIGORESCU

1. În perioada postbelică, lucrările de cercetare axate pe compararea economiilor naționale au căpătat o pondere tot mai mare în literatura de specialitate.

Este însuşi rezultatul faptului că în anii care au urmat celui de al doilea război mondial, pe de o parte, a avut loc o diversificare social-politică şi a nivelului de dezvoltare a țărilor şi, pe de altă parte, s-a înregistrat o creştere fără precedent a interdependențelor dintre economiile naționale.

Problematica lucrărilor este foarte variată şi exprimă interesul factorilor naționali de decizie şi al oamenilor de ştiință ca şi al organismelor şi instituțiilor internaționale în cunoaşterea atât a progresului economico-social al țărilor, cât şi a factorilor şi a mecanismelor care au favorizat sau au frânat progresul respectiv. În acest cadru, un loc aparte îl reprezintă compararea transversală, la un moment dat, a nivelului dezvoltării economico-sociale a țărilor.

Extinderea cercetărilor comparative internaționale privind nivelul de dezvoltare al țărilor a fost însoțită de notabile contribuții de ordin teoretic şi metodologic.

a) S-a afirmat necesitatea utilizării unui sistem de indicatori care să caracterizeze multilateral nivelul şi calitatea forțelor productive, structurile economice şi eficiența economică. O pondere deosebită în acest sens are produsul național brut sau produsul intern brut pe locuitor, productivitatea socială a muncii şi structura pe sectoare şi ramuri de activitate a populației ocupate sau active;
b) S-a impus ca indicatorii economici să fie completați cu indicatori ai nivelului de trai şi ai calității vieții, astfel încât să se ia în considerare nu numai rezultatele activității economice, dar şi modul în care acestea sunt folosite, în ce măsură se asigură o legătură între dezvoltarea economică şi cea socială;
c) S-au perfecționat metodele de transformare a indicatorilor valorici exprimați în valute naționale într-o valută unică, în dolari SUA, spre

exemplu. În acest cadru relevăm că, pe lângă cursurile oficiale de schimb, pentru exprimarea produsului intern brut în dolari se utilizează şi parităţile puterii de cumpărare a monedelor naţionale în raport cu dolarul. Determinarea parităţii puterii de cumpărare a valutelor se face pentru un număr însemnat de ţări în cadrul Programului ONU de comparaţii internaţionale. Metoda are avantajul că, spre deosebire de cursurile oficiale de schimb, se iau în considerare raporturile de preţuri interne ale tuturor produselor şi serviciilor componente ale produsului intern brut Datele relevă că mărimea produsului intern brut pe locuitor în dolari, determinat prin paritatea puterii de cumpărare este, în multe cazuri, sensibil diferită de cea calculată prin folosirea cursurilor oficiale de schimb. Potrivit surselor de care dispunem, în 1988, spre exemplu, majoritatea monedelor naţionale ale ţărilor dezvoltate din Europa erau supraevaluate în raport cu dolarul. Mărimea medie a supraevaluării era de 22% şi varia între 12,8% pentru Irlanda şi 65,2% pentru Elveţia. Astfel, pentru 1988, produsul intern brut pe locuitor în Elveţia la cursul oficial de schimb se ridica la 27 581 dolari, iar la paritatea puterii de cumpărare la 16 700 dolari Precizăm că în anul respectiv produsul intern brut pe locuitor în SUA era de 19 558 dotări. Spre deosebire de situaţia amintită, în ţările europene mai puţin dezvoltate valutele naţionale erau subevaluate în raport cu dolarul. De exemplu, cu 29,7% în Grecia şi cu 58,3% în Portugalia.

Pentru această ţară cele două mărimi al produsului intern brut pe locuitor sunt de 4 265 dolari şi respectiv 6750 dolari[1]. Di păcate, pentru România nu dispunem de date oficiale privind paritatea puterii d cumpărare a leului în raport cu dolarul, întrucât ţara noastră s-a retras de la Programul ONU de comparaţii internaţionale;

d) Pentru o determinare şi mai adecvată a nivelului de dezvoltare a ţărilor, concomitent cu utilizarea unui număr însemnat de indicatori parţiali economia şi social s-a trecut şi la calculul unui indicator sunt etic-agregat. Deşi acestui indicator i se aducă unele critici, el oferă un plus de cunoaştere, mai ales în condiţiile în care coeficienţi de importanţă ce se atribuie indicatorilor parţiali sunt determinaţi pe o bază cât mai obiectivă.
e) Prin efortul organismelor naţionale de statistică, ca şi al organismelor internaţionale, îndeosebi al celor din sistemul ONU, al Fondului

[1] OECD, *National Accounts, Main Agregates*, volume 1, Paris, p. 131 şi 145.

Monetar Internațional şi a Băncii Mondiale, s-a lărgit fondul de date necesar pentru efectuarea comparațiile internaționale. Atlasul Băncii Mondiale cuprinde, spre exemplu, date privind produsul național brut pe locuitor în dolari SUA (calculat prin cursurile oficiale de schimb pentru un număr de peste 125 de țări.

România dispune în prezent de mai multe date şi de o calitate mai bună decât în trecut pentru efectuarea de studii comparative cu alte țări. Elocvente în acest sens sin datele cuprinse în Anuarul Statistic al României 1990 şi în Buletinele editate de Comisia Națională pentru Statistică. Dat fiind rolul major al produsului intern brut îi evaluarea nivelului dezvoltării economico-sociale, credem că se impune ca țara noastră să reintre în Programul ONU de comparații internaționale, astfel încât indicatorii respectiv să fie determinat şi prin paritatea puterii de cumpărare. Ca şi în cazul altoi țări mai puțin dezvoltate, apreciem că şi la noi cursul oficial de schimb al leului, şi ci atât mai mult cursul interbancar, este cu mult subevaluat în raport cu cel care ar rezulte din paritatea puterii de cumpărare. De altfel, Comisia Națională pentru Statistică a renunțat la determinarea produsului intern brut în dolari prin cursul oficial de schimb; în locul acestuia se utilizează cursul de revenire lei/dolar din fiecare an. Potrivit acestui curs, aşa cum rezultă din Buletinul de Informații Statistice Operative nr. I *din* aprilie 1991, în țara noastră produsul intern brut pe locuitor a fost de 1523 dolari în 1988; de 1567 dolari în 1989 şi respectiv de 1227 dolari în 1990 (date provizorii). La paritatea puterii de cumpărare, produsul național brut pe locuitor în anul 1990 este evaluat de Institutul Plan Econ din SUA la 3000 dolari[1]. O cifră asemănătoare, de data aceasta pentru 1987, este cuprinsă în lucrarea "Human Development Report 1990" elaborată de o echipă de specialişti sub egida Programului Națiunilor Unite pentru Dezvoltare.

f) O problemă care s-a pus şi se mai pune încă pentru cercetarea economică este modul de departajare a țărilor, când o țară poate fi considerată "bogată" sau "săracă"; sau, mai precis, dezvoltată sau în curs de dezvoltare. Simon Kuznets, laureat al Premiului Nobel departajează țările bogate de cele sărace în funcție de un anumit nivel acceptabil de bunuri economice pe locuitor, cu mult mai mare în cazul țărilor bogate şi semnificativ mai mic în cazul țărilor sărace, fapt

[1] *The Economist*, vol. 318, nr. 7689, January 12th, 1991.

ce implică mari lipsuri şi neajunsuri.[1] Se face totodată precizarea că se are în vedere faptul că volumul de bunuri economice trebuie să fie obținut prin utilizarea potențialului tehnologic corespunzător creşterii economice moderne, respectiv să nu rezulte dintr-o înzestrare cu resurse naturale exploatate de alții şi pentru care se primeşte rentă.

În ultimă instanță pentru departajarea țărilor dezvoltate de cele în curs de dezvoltare Simon Kuznets ia în considerare produsul intern brut şi face precizarea că problema privind unde se va trage linia pentru departajarea respectivă se va face în funcție de datele statistice. Pentru 1965 laureatul Premiului Nobel grupează țările lumii în felul următor:

I. "Țări dezvoltate": cele cu peste 1.000 dolari PIB pe locuitor. Grupa cuprinde majoritatea țărilor din Europa Occidentală, America de Nord, Australia, Noua Zeelandă şi Japonia. De asemenea, grupa mai cuprinde URSS, RDG şi Cehoslovacia. Din această categorie s-a exclus Porto Rico, Kuweit, Qatar al căror produs intern brut pe locuitor rezultă din avantaje naturale şi de aşezare, dar include Japonia care, deşi este lipsită de resurse naturale, avea la vremea respectivă un produs pe locuitor de 870 dolari, fapt ce indica un nivel înalt de modernizare şi dezvoltare.

S. Kuznets face precizarea că definiția sa privind gruparea țărilor diferă de cea a Națiunilor Unite în sensul că exclude din grupa țărilor dezvoltate Africa de Sud (ca urmare a faptului că nivelul ridicat al veniturilor populației albe este însoțit de un venit scăzut al populației nealbe, mult mai numeroasă), precum şi o parte din țările Europei, respectiv: Grecia, Portugalia, Spania şi Irlanda.

II. "Țările mai puțin dezvoltate": cele cu un produs pe locuitor de până la 1.000 dolari. Grupa este divizată la rândul său în mai multe subgrupe, şi anume:

1."Țări sărace mai puțin dezvoltate". Această categorie de țări este considerată într-o dublă accepțiune: a) **restrânsă** - cele cu un produs pe locuitor de 120 dolari şi mai puțin (cu două subgrupe: 80 dolari şi mai puțin şi respectiv 81-120 dolari) şi b) lărgită - cele cu un produs pe locuitor de 300 dolari sau mai puțin (cu 2 subgrupe: 121-180 dolari şi 181-300 dolari).

Grupa țărilor sărace mai puțin dezvoltate în viziunea lărgită, cuprinde aproape toată populația din Asia şi din Africa sub-sahariană, precum şi o parte substanțială din populația Americii Latine.

---

[1] Kuznets, Simon, *Population, Capital and Growth. Selected Essays*, W.W. Northon Company Inc., New York, 1973, p. 263.

2. **"Alte țări mai puțin dezvoltate**" cu următoarele subgrupe: 301-450 dolari și 451 și peste dolari.

Potrivit datelor furnizate de S. Kuznets rezultă că în 1965 țările dezvoltate dețineau 26% din populația mondială și 79% din produsul mondial. În același timp, ponderea t. ținută de țările sărace mai puțin dezvoltate, luate în accepțiunea restrânsă, era de 53% în populație și de numai 7,9% în produsul intern brut. Tot atât de semnificativ este și faptul că decalajul dintre produsul intern brut pe locuitor din cele două grupe de țări este de 20:1, decalaj considerabil mai mare decât cel existent în momentul intrării actualelor țări dezvoltate în procesul de industrializare, a creșterii economice moderne.

Așa cum precizează autorul, grupele mai sus amintite cuprind atât țări necomuniste, cât și țări comuniste. Relativ asemănător procedează și Banca Mondială și Fondul Monetar Internațional. Precizăm însă că, în publicațiile Băncii Mondiale, numărul grupelor de țări este relativ mai redus: 5 în Atlasul Băncii Mondiale și 4 în Raportul dezvoltării mondiale[1]. Aceste organisme grupează țările în funcție de produsul național brut pe locuitor (PNB/loc.)

Cercetările comparative postbelice relevă totodată că nivelul PNB pe locuitor luat în considerare pentru departajarea țărilor potrivit nivelului lor de dezvoltare se modifică în timp. Astfel, în Raportul Băncii Mondiale din anul 1990, grupele de țări și pragurile de departajare a lor (datele se referă la anul 1988) se prezintă astfel:

1. "**economii cu venit scăzut**", cu un PNB/loc. de 545 dolari și mai puțin;
2. "**economii cu venit intermediar**":
   a) tranșa inferioară, cu 546 - 2.199 dolari/loc.;
   b) tranșa superioară, cu 2.200 - 5.999 dolari/loc.;
3. "**economii cu venit ridicat**", cu 6.000 dolari și peste/loc.

Ținându-se seama de nivelurile amintite, în raport se arată că economiile cu venit scăzut sau intermediar sunt, uneori, denumite "economii în curs de dezvoltare". Evident, țările cu venit ridicat urmează să fie considerate dezvoltate. Dat fiind că nivelul de dezvoltare este o noțiune relativă, care trebuie să țină seama și de alți factori decât produsul național brut, raportul face totodată următoarea precizare: "clasamentul în funcție de

[1] *The World Bank Atlas 1989*, The World Bank, Washington D.C.; Banque Mondiale, *Rapport sur le developpement dans le monde 1990*.

nivelul venitului pe locuitor nu reflectă în mod necesar gradul de dezvoltare". De altfel, raportul semnalează că printre țările cu venit ridicat pe locuitor se regăsesc şi unele pe care Națiunile Unite sau organele de stat proprii le consideră în curs de dezvoltare. În acest sens sunt menționate: Arabia Saudită, Israel, Singapore, Kuweit şi Emiratele Arabe Unite.

Alte organisme internaționale, Națiunile Unite, UNCTAD şi *GATT* nu *grupează* țările numai după criterii economice, ci și social-politice[1]. Astfel, în lucrările organismelor respective, criteriul amintit este limitat, de regulă, la țările cu economie de piață. Spunem de regulă, întrucât principalele țări exportatoare de petrol şi, respectiv, de produse manufacturate formează grupe distincte ale țărilor în curs de dezvoltare. Menționăm, totodată, că în cadrul țărilor în curs de dezvoltare cu economie de piață s-a constituit, de asemenea, ca o grupă distinctă "țările în curs de dezvoltare cel mai puțin dezvoltate" La începutul anului 1990, acest statut era deținut de 42 de țări, majoritatea africane. În lucrările organismelor amintite, o altă grupă distinctă o reprezintă "țările socialiste" (uneori sunt denumite "economii cu planificare centrală").

2. Studii de comparare a economiilor naționale au căpătat o anumită extindere şi în țara noastră, ele s-au realizat atât în institute de cercetări economice şi de învățământ superior, cât şi în ministere şi instituțiile de sunt eză şi de statistică. Lucrarea Tipologia economiilor naționale" apărută în 1977, abordează pe larg potențialul şi nivelul dezvoltării economice a 124 de țări aflate pe cele mai diverse trepte de progres economic şi social. Datele şi analizele corespund anilor 1960 şi 1971, iar nivelul dezvoltării economice a țărilor s-a evaluat pe baza a 9 indicatori economici şi sociali şi a unui indicator sunt etic. Cercetări asemănătoare sunt cuprinse în volumele 1 şi 2 ale "Tratatului de economie contemporană", ele se înscriu în dezbaterile internaționale privind "subdezvoltarea economică", dimensiunile şi cauzele care au generat această trăsătură esențială a lumii contemporane.

După Revoluția din decembrie 1989, în cadrul lucrărilor Comisiei guvernamentale pentru elaborarea programului economic al guvernului s-au făcut ample analize ale nivelului de dezvoltare a României comparativ cu alte țări, îndeosebi europene. O parte din rezultatele cercetărilor amintite sunt cuprinse în "Schița privind strategia înfăptuirii economiei de piață în

---

[1] *World Development Report 1989*, p. 250-251; *Handbook of International Trade and Development Statistic, 1989*, United Nations, New York, 1990 p. V-VII.

România" şi în volumul editorial în curs de apariţie "Economia României-secolul XX".

Menţionăm de asemenea că analiza evoluţiei economiei româneşti şi a nivelului său de dezvoltare comparativ cu alte ţări a constituit obiect de cercetare a numeroase lucrări şi în Institutul de Economie Naţională. În acest cadru s-a evaluat nivelul dezvoltării economico-sociale a României în 1982 şi 1984 comparativ cu 118 ţări pe baza a 21 de indicatori parţiali economici şi sociali şi a unui indicator sunt etic. O altă cercetare s-a încheiat recent şi tratează nivelul de dezvoltare al României în anul 1988, comparativ cu 118 ţări.

3) Pentru anul 1988 analiza s-a Scut pe baza unui ansamblu de indicatori structuraţi în felul următor:

I. Indicatori economici-produsul naţional brut; productivitatea socială a muncii; consumul de energie; valoarea adăugată în industria prelucrătoare; randamentul la cereale; randamentul la lapte; înzestrarea agriculturii cu tractoare; consumul de îngrăşăminte; exportul; populaţia neagricolă.

II. Indicatori sociali-populaţia urbană; consumul de calorii; consumul de proteine de origine animală; medici; paturi de spital; elevi în învăţământul secundar, studenţi; aparate TV; mortalitatea infantilă; durata medie a vieţii.

Indicatorii amintiţi (20) acoperă toate cele 118 ţări luate în comparaţie. Pentru un număr mai restrâns de ţări s-au acut analize comparative şi în domeniul cercetării ştiinţifice şi dezvoltării tehnologice, precum şi în domeniul turismului internaţional.

La fiecare din indicatorii analizaţi s-au făcut ierarhizări ale ţărilor şi s-au stabilit câte 5 grupe de dezvoltare. Evaluările cantitative au fost completate cu analize calitative, un accent aparte fiind pus pe situaţia din ţara noastră în raport cu cea din Europa Occidentală.

Pentru caracterizarea nivelului general de dezvoltare atât economică, cât şi socială s-a determinat, totodată, profilul de dezvoltare al ţărilor şi, respectiv, un indicator sunt etic agregat

Din date rezultă că România înregistrează puternice decalaje faţă de ţările dezvoltate[1].

---

[1] Datele utilizate în analiză s-au obţinut din publicaţiile statistice internaţionale şi din *Anuarul* şi, respectiv, *Breviarul statistic al României 1990*, editat de CNS. Precizăm că PNB este calculat la cursurile oficiale de schimb. Pentru România s-au luat în considerare două mărimi ale PNB/loc.: 2.210 dolari (sursa ONU) şi 1.765 dolari (sursa CNS).

Locul României în ierarhia țărilor după nivelul dezvoltării economico-sociale în anul 1988

Indicatorul	Nivel	Rang	Grupă	Decalaje România=1,0 față de medie		
				mondială	grupa a II-a	grupa I
1. Produsul național brut ($/loc)	a) 2210 b) 1765	42 46	III III	1,55 1,94	1,65 2,06	7,84 9,82
2. Productivitatea socială a muncii ($/pers. activă)	a) 4601 b) 3675	47 53	III IV	1,65 2,07	3,48 4,36	8,16 10,22
3. Consumul de energie (kg/cc/loc.)	5360x	14	II	0,36	0,80	1,48
4. Valoarea adăugată în industria prelucrătoare ($/loc.)	1202	25	III	0,69	1,41	3,35
5. Randament la cereale (kg/ha)	3044xx	29	II	0,84	1,25	1,56
6. Randament la lapte (kg/vacă	1951x	39	III	1,09	1,45	2,86
7. Tractoare (buc/1.000ha)	15,09 x	39	III	1,15	2,21	7,96
8. Consum de îngrășăminte chimice (kg/ha)	115,30 x	37	II	0,83	1,08	2,40
9. Export ($/loc)	453 x	38	III	1,17	2,98	7,83
10. Populația neagricolă (%)	72,4 x	49	II	0,73	1,10	1,32
11. Populația urbană (%)	53,2 x	51	II	0,85	1,19	1,47
12. Consum disponibil de calorii (nr./loc./zi)	2949 x	41	II	0,91	1,02	1,17
13.Consum de proteine (gr./loc./zi)	38,3 x	39	III	0,63	1,37	1,80
14.Medici (nr./1000 loc.)	21	31	II	0,62	0,87	1,80
15. Paturi de spital (nr./1000 loc.)	93	18	II	0,42	0,80	1,33
16. Elevi în învățământul secundar (% din populația de vârstă corespunzătoare)	79	27	II	0,58	0,80	1,20
17. Studenți (% din populația de 20-24 ani	11	55	III	1,27	2,27	4,27
18.Aparate TV (nr. la 1000 loc.)	197	30	III	0,70	1,61	3,61
19. Mortalitatea infantilă (%)	27 x	41	III	2,30	0,58	0,30
20. Durata medie a vieții (ani)	69,4 xx	44	II	0,93	0,99	1,08
21. Indicatorul sunt etic (%)	46,5	46,5	III	-	-	-

x 1989; xx 1987-1989.

Notă: Cele două date privind PNB/loc. provin din lucrarea PNB/loc. provin din lucrarea UNDP DP/1990/43 Add 1 menționate la pag. 7 și respectiv din Buletinul Statistic al României din 1990.

La indicatorii economici de bază, produsul național brut şi productivitatea socială a muncii, România ocupă în varianta “a” locurile 42 şi 47 şi se plasează în grupa a III-a de țări.

În varianta “b” poziția țării noastre coboară pe locurile 46 şi 55 şi respectiv în grupa a IV-a de țări la productivitate. Mărimea indicatorilor este mai mică decât media mondială şi îndeosebi decât media grupei I de țări, decalajul dintre România şi țările din această grupă fiind de 1:7,8–1:9,8 la produsul național brut şi respectiv de 1:8,2-1:10,2 la productivitatea socială a muncii. Sub media mondială sunt şi indicatorii privind randamentul la lapte, înzestrarea cu tractoare şi exportul pe locuitor. La aceşti indicatori decalajul față de media grupei I de țări este de 1:2,9; 1:8,0 şi 1:7,8.

Proporția populației cuprinsă în învățământul superior se plasează, de asemenea, *sub m*edia mondială. La acest indicator, țara noastră ocupă locul 55 şi decalajul față de media grupei I este de 1:4,27.

Alți indicatori au niveluri mai mari decât media mondială. Ne referim, în primul rând, la consumul de energie şi la valoarea adăugată în industria prelucrătoare.

Referitor la aceşti indicatori arătăm că în procesul dezvoltării industriei au căpătat dimensiuni deosebite ramurile mari consumatoare de resurse energetice şi de materii prime minerale şi care, dat fiind rezervele reduse de care dispune țara noastră, trebuie fie procurate din import. În 1989 ramurile industriale energointensive - metalurgia, chimia şi materialele de construcții - dețineau 233% din totalul producției marfă circa 10,5% în 1938) şi aproape 50% în consumul industrial de energie electrică[1]. Consumul mare de energie se datorează şi faptului că în ramurile respective se utilizează şi procedee tehnologice care au o eficiență foarte redusă. În industria metalurgică, de exemplu, în timp ce țările membre ale Comunității Economice Europene au renunțat demult la procedeul Siemens-Martin de obținere a oțelului în România, în 1988, prin procedeul amintit se obținea 27% din producția de oțel.

Ca urmare a ponderii însemnate a ramurilor amintite şi a tehnologiilor utilizate, consumul de energie primară la o unitate de produs intern brut este de 3,5 ori mai mare decât consumul mediu european şi de 6,8 ori decât în țările europene dezvoltate (datele se referă la anul 1987).

---

[1] Datele provin din lucrările elaborate de Comisia Națională pentru Statistică, inclusiv *România în cifre 1990* şi *Buletinul de Informare Publică*, nr. 3/1990.

Dimensiunile tot mai mari ale ramurilor industriale energointensive au determinat creşterea importurilor de energie. Astfel, în totalul resurselor din 1989, importul de energie electrică a fost de 93% (faţă de 43% în 1985), de cărbune cocsificabil de 60% şi de ţiţei de circa 2/3. Per total importul de energie primară şi transformată, în balanţa resurselor a fost de 39,2% (faţă de 28,2% în 1980). Arătăm, de asemenea, că şi la alte resurse industria noastră este puternic dependentă de import Necesarul de minereu de fier este acoperit aproape în întregime de import, iar la bauxită proporţia a fost de circa 3/4.

Lipsa de corelare dintre capacităţile de producţie create şi baza proprie de resurse energetice şi de materii prime a căpătat accente deosebite în ultimul timp, fapt ce a determinat utilizarea incompletă a capacităţilor de producţie, evident cu efecte nefavorabile asupra producţiei şi productivităţii muncii.

Remarcăm, de asemenea, că în dezvoltarea industriei nu s-a ţinut seama de cerinţa specializării internaţionale, respectiv de dezvoltarea selectivă a produselor, îndeosebi în industria constructoare de maşini. Această orientare a frânat realizarea unor produse de înalt nivel tehnic şi competitive pe plan internaţional. De aici şi participarea redusă a industriei construcţiilor de maşini la exportul României pe relaţia devize convertibile. Astfel, ponderea exportului pe relaţia DC de maşini, utilaje şi mijloace de transport în exportul total pe relaţia respectivă a fost de 11,1% în 1970,12,6% în 1980 pentru ca în 1989 să se reducă la numai 8,6%. În ţările membre ale OECD (în majoritate ţări dezvoltate), ponderea grupei amintite în exportul lor total era în 1987 de 41%. Ponderi deosebit 49%, Suedia 44%, Regatul Unit 37%, Franţă 36%. Menţionăm că recordul mondial în această privinţă este deţinut de Japonia cu 65%. Este adevărat că în totalul exportului românesc grupa amintită de produse este mult mai mare (33,7% în 1987), dar exportul lor s-a realizat în principal în fostele ţări membre ale CAER, în care după cum se ştie, se acceptau reciproc şi produse la nivel tehnic inferior celor din Europa Occidentală.

Ceilalţi indicatori, respectiv randamentul de cereale, consumul de îngrăşăminte chimice şi populaţia neagricolă au, de asemenea, niveluri mai mari decât media mondială. De altfel, la aceşti indicatori România se plasează în grupa a II-a de ţări. Subliniind acest aspect semnalăm totodată că şi la indicatorii amintiţi decalajul dintre România şi ţările din grupa I este destul de însemnat şi variază între 1:1,3 la populaţia neagricolă şi 1:2,4 la consumul de îngrăşăminte chimice.

Niveluri mai înalte decât media mondială se înregistrează şi la următorii indicatori sociali: populaţia urbană, consumul de calorii şi respectiv de proteine de origine animală, numărul de medici şi de paturi de spital, elevi în învăţământul secundar, numărul de aparate TV şi durata medie a vieţii. Dar şi la aceşti indicatori apar decalaje în raport cu ţările din grupa I, între 1:1,1 la durata medie a vieţii şi 1:3,6 la aparate TV. Precizăm că şi mortalitatea infantilă are un nivel mai bun decât media mondială 26,9‰ faţă de 62,2‰. Cu toate acestea mortalitatea infantilă din ţara noastră este sensibil mai mare, de 3,4 ori, decât cea din ţările cu economie dezvoltată.

În cele 119 ţări luate în analiză se afla şi 25 ţări europene din care 14 sunt ţări dezvoltate, membre ale OECD. Compararea nivelului indicatorilor din ţara noastră cu media europeană şi cu media din ţările dezvoltate relevă că România ocupă o poziţie periferică. Astfel, la PNB şi la productivitatea muncii deţinem, locul 22, în urma noastră plasându-se Bulgaria, Polonia şi Albania. La export deţinem, de asemenea, locul 22 şi ne urmează URSS, Polonia şi Albania. La consumul de calorii şi de proteine, la mortalitatea infantilă ca şi la studenţi ne plasăm pe locul 24, în urma noastră fiind numai Albania. Arătăm, de asemenea, că la indicatorul privind speranţa de viaţă, care are o semnificaţie deosebită pentru aprecierea nivelului dezvoltării, ne plasăm pe ultimul loc.

În comparaţia amintită semnificativ este nu numai locul pe care ne plasăm în ierarhia europeană, dar şi decalajele care ne despart de ţările luate în analiză. Datele relevă că aproape la toţi indicatori ne aflăm cu mult nu numai sub nivelul ţărilor dezvoltate, dar şi a mediei europene. Decalajul la productivitatea socială a muncii spre exemplu este de 1:7,1 şi respectiv de 1:3,7, iar ia exportul pe locuitor de 1:8,0 şi respectiv de 1:4,1. Randamentul la lapte este de 2,1 ori mai mic decât în ţările dezvoltate şi de 1,6 ori decât media europeană. Alt exemplu, proporţia populaţiei de 20 - 24 ani cuprinsă în învăţământul superior este de 2,2 ori mai mica în raport cu media din ţările cu care ne comparăm.

Prin combinarea indicatorilor parţiali, potrivit analizei factoriale, s-a determinat indicatorul sintetic-agregat al dezvoltării economico-sociale[1]. Indicatorul are valori de la 0 la 100; pe ultimul loc fiind clasat Mozambicul, iar pe primul loc al ierarhiei SUA. Pentru România mărimea acestui indicator este de 46,5 şi plasează ţara noastră pe locul 38[2]. De aici rezultă că într-o

[1] Evaluarea s-a făcut la Centrul de Cercetare şi Calcul al ASE Bucureşti.

[2] Pentru PNB şi productivitatea socială a muncii s-au luat în calcul datele menţionate la lit. a din tabel.

comparație la scară mondială potrivit indicatorului sunt etic-agregat România se află în prima treime a țărilor ierarhizate după nivelul dezvoltării economico-sociale.

Localizarea comparației, la sfera țărilor europene, prezintă însă o imagine cu totul diferită. Datele relevă că în ierarhia acestora România ocupă penultimul loc

Cu un indicator sunt etic agregat a cărui mărime variază între 99,0 şi 87,1 se află 10 țări respectiv Elveția, Belgia, R. F. Germania, Olanda, Norvegia, Suedia, Danemarca, Finlanda, Franța şi Austria. Acestora le urmează 9 țări cu un indicator sunt etic cuprins între 81,9 şi 63,7. În grupa respectivă întâlnim în ordinea descrescândă a indicatorului, ca şi în enumerarea anterioară, următoarele țări: R.D. Germană, Regatul Unit, Italia, Irlanda, Spania, Cehoslovacia, URSS, Bulgaria şi Ungaria. Alte țări cu valoarea indicatorului sunt etic superior celui corespunzător României sunt: Grecia (62,7), Polonia (593), Iugoslavia (54,7) şi Portugalia (47,7). După România se află numai Albania cu un indicator sunt etic în mărime de 35,2.

Relevând locul periferic al României în ierarhia țărilor europene la indicatorul sunt etic-agregat menționăm şi faptul că în ultimul deceniu s-a înregistrat o scădere sensibilă a nivelului indicatorului amintit şi, ca atare, şi o deteriorare a poziției țării noastre pe plan mondial şi respectiv european. Comparăm în acest sens rezultatele cercetării din 1988 cu cele obținute anterior în Institutul de Economie Națională[1].

Datele relevă următoarele situații La nivelul anilor 1982 şi 1984 mărimea indicatorului sunt etic era de 51,8 şi respectiv de 54,5 pentru ca în 1988 să scadă, aşa cum s-a arătat, la 46,5. În ierarhia celor 119 țări România a coborât de la locul 31 în 1982 şi 29 în 1984 la locul 38 în 1988.

În sfârşit, menționăm şi faptul că în 1982, pe lângă Albania (locul 45) în urma României se află şi Portugalia (locul 40) iar în 1984 pe locuri inferioare României se găseau Iugoslavia (locul 31), Portugalia (locul 41) şi Albania (locul 44). În 1988 numai Albania ocupa un loc inferior României, însă raportul dintre mărimea indicatorului sunt etic-agregat din cele două țări s-a redus de la 1,67 în 1982,1,55 în 1984 şi la 1,32 în 1988.

Baza materială existentă în România în anul 1988, în industrie, agricultură şi în celelalte ramuri şi sectoare de activitate este fără îndoială,

---

[1] "Contribuții la evaluarea stadiului de dezvoltare economico-socială a României" (studiu comparativ cu 118 țări), *Caiet de studiu*, nr. 109, Bucureşti, 1985, şi "Evaluarea stadiului de dezvoltare economico-socială a României" (studiu comparativ cu 118 țări), *Caiet de studiu*, nr. 131 Bucureşti, 1988.)

mai mare decât în trecut. Aceeaşi apreciere se cuvine a fi făcută şi pentru nivelurile indicatorilor economici şi sociali luați în analiză. Dezvoltarea economiei româneşti în a doua parte a acestui secol s-a bazat însă pe un mecanism de comandă, administrativ-statal şi pe alocarea unei părți însemnate a venitului național pentru acumulare în condițiile limitării consumului populației. Rezultatele au fost însă pe măsura sacrificiilor la care au fost supuşi muncitorii, țăranii şi alte categorii sociale. Mai mult, în ultimul deceniu, economia a bătut pasul pe domeniul nivelului de trai şi calității vieții s-a înregistrat ca sensibil regres, o dare înapoi.

Evoluția amintită este rezultatul faptului că mecanismul economic de comandă, bazat pe lichidarea proprietății particulare asupra mijloacelor productive şi înlocuirea acesteia ca proprietatea de stat sau cooperatist-statală, a desființat autonomia unităților economice în luarea deciziilor, stimulentele materiale şi interesul agenților economici în folosirea eficientă a resurselor. Pe fondul unui astfel de mecanism, anacronic în raport ca experiența de secole a omenirii, au apărut o serie de disfuncționalități între altele, lipsa de proporționalitate în dezvoltarea ramurilor şi sectoarelor de activitate, ca deosebire între industria prelucrătoare şi baza de materii prime, combustibil şi energie rămânerea în urmă a agriculturii şi a sectorului terțiar, frânarea introducerii progresului tehnic în producție şi neglijarea satisfacerii trebuințelor populației.

Deteriorarea poziției României în actualul deceniu este cea mai concludentă expresie a stării de criză în care intrase economia românească ca urmare a accentuării disfuncționalității mecanismului economic de comandă în ultimii ani ai dictaturii ceauşiste.

Revoluția din decembrie 1989 a deschis largi posibilități pentru dezvoltarea economiei româneşti pe o nouă bază, pentru valorificarea superioară a resurselor materiale şi umane. Asistăm însă la o deteriorare accentuată a poziției economiei naționale în lume şi în Europa. Produsul intern brut pe locuitor spre exemplu, după o scădere cu 6,2% în 1989, a înregistrat o nouă scădere, de 8,1% în 1990 şi ca atare a ajuns la nivelul celui din 1980.

Dacă am lua în considerare numai produsul intern brut pe locuitor România s-ar afla în prezent nu în eşalonul superior al țărilor în curs de dezvoltare ci în cel intermediar. Baza materială, economică şi socială existentă ca şi calitatea forței de muncă nu justifică o asemenea apreciere. Țara noastră are condiții, ca într-un timp relativ scurt, să atingă nivelul mediu al indicatorilor economici şi sociali din Europa.

NATURA ŞI SPECIFICITATEA CRIZEI ECONOMICE ROMÂNEŞTI

prof. univ. dr. Constantin IONETE

Criza profundă pe care o străbatem constituie pata albă din câmpul analizei economice post-revoluționare. Cantonarea în recunoaşterea şi trăirea ei na este întâmplătoare.

De aproape jumătate de secol acest fenomen a fost eliminat din efortul de conceptualizare a dinamicii economiei noastre şi menținut într-o formă hiperatrofiată în arsenalul militantismului ideologic.

Totodată, după decembrie 1989 a avat loc o focalizare proiectivă, programatică a efortului de cercetare asupra trecerii la economia de piață, valoroasă în ansamblul său, dar cu unele tendințe de unilateralitate.

Grăitor la acest sens este efortul «ie a demonstra fie opțiunea de trecere "şoc", fie cea "graduală", ignorându-se vitezele şi duratele diferite ale proceselor social-economice în cursul implementării reformei, în condițiile crizei ce se declanşase deja. Viața a dovedit că stabilirea cadrului juridic şi instituțional al economiei de piață este compatibilă cu opțiunea "şoc". În schimb, constituirea şi funcționarea unora din segmentele acestuia şi, mai ales, a pieței financiare, cu componenta ei majoră, privatizarea patrimoniului, precum şi a pieței monetare, se măsoară cu anii.

Viciul de abordare a favorizat apariția unor soluții miracol, totdeauna prezente în fazele de criză. La noi au fost populare reînvierea unor mecanisme depăşite, cum ar fi etalonul monetar aur sau transformarea peste noapte, prin decret, a fiecărui cetățean în capitalist.

În acest fel s-a pierdut din vedere o categorie fundamentală şi anume, timpul economic în care se desfăşoară fenomenele şi procesele în cadrul unui mecanism. Evident, există şi excepții Schița înfăptuirii economiei de piață, mereu prezentă în fundamentarea reformei, este consolidată prin evaluarea timpului economic specific grupelor de transformări.

În etapa în care ne aflăm, pe timpul economic al schimbărilor prin reformă, se suprapun duratele factorilor crizei, influențându-se reciproc.

Acest fapt implică cunoaşterea aprofundată a manifestărilor crizei economiei noastre.

Altfel, vom continua să alimentăm aşteptările la rezultate imediate, după adoptarea cadrului juridic al reformei.

Caracterul atipic al crizei economiei româneşti

În investigarea depresiunii economice prin care trecem au poate fi ignorată experiența dramatică, îndelungată, a crizelor periodice suportate de majoritatea țărilor în care s-a consolidat capitalismul tehnic, încă de la începutul secolului trecut. În plină perioadă de trecere la economia de piață apare fireasca examinarea capacității dovedite de mecanismele acesteia în reglarea gravelor dezechilibre accidentale sau periodice, asemănătoare sau specifice, în acest domeniu efortul de conceptualizare a fost considerabil. Este greu de întâlnit un economist de talie, a cărui operă să nu fie marcată de astfel de preocupări. De mai mult timp există o tipologie a crizelor şi ea va fi îmbogățită după seismul sistemului economic cunoscut sub numele de socialism real.

Într-o încercare de clasificare a lor după multiple criterii, Henri Guitton, în lucrarea sa despre "Mişcările conjuncturale", distinge un număr mai mare de zece tipuri de crize ciclice.

Economia secolului XIX şi mai mult de o treime din secolul nostru, a fost dominată de crizele integrate în ciclurile economice denumite de J. Schumpeter "cicluri Juglar", în cinstea autorului primei cărți dedicate acestor fenomene, apărută în 1860.

Cu toate că acestea, cunoscute şi sub numele de cicluri clasice, şi-au încheiat existența într-o formă violentă ia începutul anilor 30, ele nu pot fi considerate obiect de arhivă ai istoriei economice.

Fluctuațiile economice şi chiar ruperea brutală a echilibrelor sunt fenomene perene, aşa cum dovedeşte depresiunea economiei noastre. Ele nu se încadrează în ciclurile clasice, dar unele din manifestări, în forme noi, atenuate sau simplificate, sunt asemănătoare

Pe de altă parte, în structurile contemporane ale economiei de piață în care avansăm şi-au încetat acțiunea forțele endogene care asigurau automatismul trecerii de la depresiune la relansare în ciclurile clasice. Acestea erau generate de sistemul bănesc aur prin capacitatea lui de creştere şi reducerea cantității de bani pe calea tezaurizării şi detezaurizării, în condițiile conservării valorilor, precum şi de fluctuația neîngrădită a prețurilor şi salariilor favorabile reluării producției.

În economia noastră, ca şi în alte țări, moneda de credit, care a înlocuit ireversibil sistemul aur, poate evolua în direcția inflației, iar mişcarea prețurilor şi salariilor are un singur sens, creşterea. Redobândirea acțiunii lor regulatoare este imposibilă.

Frământata istorie a economiei moderne a cunoscut forme sensibil modificate ale fluctuațiilor ciclice. Unele, prin caracterul lor de adaptare la noile condiții ale economiei capitaliste au fost aşa de diferite de cele clasice, încât au fost denumite crize de reconversiune.

Primele manifestări ale acestora s-au desfăşurat în țările europene după primul război mondial, începând din 1920.

Ieşirea din criză implica depăşirea greutăților trecerii de la economia de război la cea de pace, iar în planul mecanismelor de la regimul economic autoritar şi dirijist la cel liberal Saltul la acomodarea cu schimbări noi, profunde, hi sistemul economiilor de piață s-a săvârşit în perioada marilor crize din anii '30, care au zguduit întregul sistem. De data aceasta, transformarea necesita trecerea de la reglarea automată ciclică la nivel micro-economic a dezechilibrelor la restabilirea echilibrului prin acțiuni sau politici la nivel macroeconomic.

Acest proces s-a declanşat atât în practica relansării susținută încă de la unele evoluții ale crizei ciclice, cum a fost funcționarea scăderii prețurilor, cât şi în plan teoretic prin apariția keynesismului, în anii 30.

Consolidarea modificărilor de structură, după al doilea război mondial, a anihilat acțiunea factorilor majori care generau crizele ciclice în toate formele anterioare şi a schimbat fundamental cursul fluctuațiilor economice.

Această etapă marchează trecerea la fluctuațiile recesive. Pe fondai expansiunii economice neîntrerupte, apar fazele de recesiune care, pe durate scurte, neperiodice, dezamorsează parțial ritmul de creştere, fără să ajungă la niveluri negative. Reglarea fluctuațiilor în ambele sensuri (ascendente sau recesive) se realizează prin acțiuni macroeconomice, pe piețele monetare şi financiare, desfăşurate atât la nivel național, cât şi internațional.

Din confruntarea cu aceste forme ale fluctuațiilor, rezultă că depresiunea economiei noastre nu este generată de aceiaşi factori şi nici nu cuprinde forțe interne a-semănătoare pentru restabilirea echilibrului.

Ea prezintă unele asemănări cu formele de reconversiune a structurilor şi mecanismelor, crizelor ciclice şi, mai ales, cu fază finală a acestora din anii '30.

Totuşi, deosebirile rămân fundamentale, deoarece căderea economică de la noi este manifestarea prăbuşirii sistemului economiei de comandă, nu a modificării unor elemente structurale. Cele două crize de reconversiune din anii '20 şi '30 s-au desfăşurat pe fondul menținerii proprietății private.

Pe de altă parte, orice criză se exprimă prin evoluția negativă a indicatorilor relevanți echilibrului. Depresiunea economiei noastre nu face excepție de la aceste manifestări, deşi prin natura ei este atipică.

Cumularea unor manifestări ale crizei ciclice

Încadrarea crizei actuale în fluctuațiile economice, de aproape o jumătate de secol, ale sistemului comenzii economice centralizate din țara noastră aparține cercetărilor economice viitoare.

Certă şi măsurabilă este dezlănțuirea acesteia în forță, în ansamblul economiei naționale, în anul 1989 şi continuarea cel puțin la aceleaşi cote în perioada postrevoluționară.

Ca expresie a ruperii echilibrului, ea poate fi analizată prin evoluția variabilelor relevante ale acestuia.

Pentru condițiile funcționării celor patru segmente ale economiei de piață, teoria economică a selectat 10 variabile în acest scop.

Dintre acestea pot fi urmărite şi în condițiile structurilor economiei noastre venitul național, investițiile, beneficiul, (profitul) şi masa monetară.

Dimensiunile căderii economiei naționale în anul 1989 sunt măsurate prin evoluția venitului național, al cărui nivel a scăzut la 92% față de anul anterior.

Caracterul de durată al acestui fenomen, specific crizelor ciclice, cu interval de depresiune, de 2-4 ani, a fost marcat de continuarea aceluiaşi curs în perioada postrevoluționară. Față de 1989, în 1990 venitul național a scăzut cu 10%.

Trebuie subliniat că, spre deosebire de crizele ciclice, depresiunea economiei noastre nu s-a declanşat după o evoluție pozitivă a economiei până la atingerea unui punct maxim al creşterii Din 1984 până în 1988 indicele sub formă de bază al venitului național a fost relativ stagnant.

Cealaltă variabilă, şi anume investițiile nete, a parcurs o traiectorie clasică, intrând în pantă coborâtoare, cu anumite abateri, cu mai mulți ani înainte şi prevestind criza.

Într-adevăr nivelul acestora a scăzut la 67% în 1989 față de 1980. În 1990 investițiile nete s-au redus de la 133 miliarde lei la 68 miliarde lei. Ele au reprezentat aproape jumătate din cele realizate în anul anterior, iar ponderea lor în venitul național a scăzut la 10,2% în acelaşi interval.

În ce priveşte beneficiul, variabilă de echilibra corelată cu investițiile nete şi în ansamblu cu formarea capitalului, declinul acestuia a fost şi mai

abrupt. În fluctuațiile ciclice scăderea profitului la nivelul zero semnalizează generalizarea crizei.

În 1989, beneficiul realizat în economia noastră a scăzut cu 19% față de anul anterior, ceea ce ar fi fost suportabil. În schimb, pierderile totale au fost mai mari cu 64 miliarde lei decât beneficiile, necesitând acoperirea lor din veniturile generale ale bugetului.

Epuizarea resurselor de formare netă a capitalului și a potențialului de economisire în ansamblu nu au semnalizat numai adâncimea crizei dezlănțuite, ci și caracterul de durată al forțelor care au propulsat-o.

Într-adevăr, continuarea căderii libere a producției în 1990 a antrenat o nouă reducere corespunzătoare a beneficiului.

Trendul acestor variabile nu exprimă toate laturile depresiunii.

Departe de a avea un caracter sectorial, limitat la ramuri, criza economiei românești prezintă și unele manifestări amplificatoare în unele structuri de producție.

Teoria fluctuațiilor economice a consemnat existența unor ramuri numite pilot sau ghid în declanșarea crizei încă de la începutul capitalismului tehnic.

Ele se încadrează în industria de bază care cuprinde sectorul extractiv, metalurgic, chimic și altele.

Dezechilibre grave în faza de declin apăreau și în producția de fontă, de oțel, de cărbune, de regulă sub formă de supraproducție.

Ridicarea la cote înalte a nivelului tehnic al producției a mărit potențialul acestor manifestări în industria de bază.

Prin expansiunea lor accelerată unele din aceste sectoare au antrenat în procese destabilizatoare atât ramurile din amonte și în primul rând producția la materii prime și de energie, cât și la cele din aval, cu deosebire construcția de mașini

În țările dezvoltate, după cel de-al doilea război mondial, aceste ramuri au încetat să domine tehnic procesele economice și să influențeze hotărâtor fluctuațiile economice, ca urmare a acțiunii puternice a unor factori, în cadrul cărora progresul tehnic și competitivitatea produselor pe piețele internaționale ocupă un loc central.

În economia noastră, prin structura și dimensiunile sale, sectorul producției de bază și-a amplificat poziția de pilot destabilizator, intrând într-o criză profundă cu ample efecte de antrenare.

Cu toate că în 1989 acesta și-a păstrat caracterul de sector privilegiat, mai ales în aprovizionarea cu materii prime și materiale, producția în cadrul

său a intrat în declin. Metalurgia feroasă şi neferoasă, chimică, energia electrică şi alte ramuri au înregistrat scăderi cuprinse între 2-5% față de anul anterior.

Confruntarea cu starea reală în cadrul întregii economii a avut loc în 1990. Ca urmare, la majoritatea produselor, scăderile au fost considerabile, producția reprezentând 38-80% față de realizările anului 1989.

Abaterea evoluției industriei de bază de la mersul crizelor ciclice constă în faptul că ea continuă să antreneze forțe ale declinului în desfăşurarea proceselor economice. În 1990, cel de al doilea an al crizei, în condițiile penurie! de materii prime, materiale şi devize libere, creşterea stocurilor în economie a blocat 125 miliarde lei din venitul național, adică 18% din valoarea acestuia. Ele au fost aproape de două ori mai mari decât alocațiile din venitul național pentru investițiile nete (63 miliarde lei) deşi a-cestea pot acționa pentru redresare.

Principala cauză o constituie timpul economic pe care ii implică restructurarea ramurilor în perioada specifică de trecere la economia de piață, atâta timp cât nu funcționează mesajul prețurilor în alocarea resurselor.

Totodată, ramurile de bază au întreținut o adevărată foame de devize, mărind dependența întregii economii de importuri în condițiile necompetitivității produselor şi ale rambursării accelerate a datoriei externe.

În 1989, pentru 1 leu venit național creat au fost necesare resurse din import în valoare de 23 bani.

Potrivit datelor din balanța legăturilor între ramuri, numai pentru ramurile din industria extractivă resursele importate au reprezentat 40% din totalul celor folosite.

Pe lângă industria de bază, un loc aparte în manifestările crizei revine agriculturii.

După cum se ştie, teoria ciclurilor economice nu cuprinde în sfera acestora fluctuațiile producției agricole. Alternarea recoltelor bune şi slabe la intervale neregulate în timp, determinată de factori naturali, extraeconomici, modifică natura acestor evoluții Acestea sunt fluctuații fizice, cu caracter sezonier, pe perioade scurte, ce nu se încadrează în ritmul şi durata depresiunilor ciclice.

Variațiile recoltelor nu se transmit în mod necesar asupra întregului mecanism economic.

În economia de comandă centralizată din țara noastră a avut loc o integrare riguroasă a agriculturii în sistem, care a adăugat factori noi de

influenţă asupra fluctuaţiilor fizice ale producţiei Forma specifică folosită în acest scop a constituit-o reglementarea detaliată a proceselor economice, care s-a transformat în ceea ce teoria economică numeşte regimul juridic de criză, concretizat în coerciţii şi interdicţii.

Sistemul preluării obligatorii la preţuri simbolice a produselor vegetale şi animale, al interzicerii circulaţiei libere a cerealelor şi produselor animaliere, al desfiinţării practice a pieţei produselor agricole, precum şi a salarizării în acest sector, a dus la permanentizarea unei crize de subproducţie şi subconsum cu efecte asupra întregii economii

De aceea criza s-a manifestat şi în agricultură, ca în toate celelalte ramuri.

În 1989)venitul naţional în agricultură a scăzut cu 9% faţă de anul anterior, mai mult decât în industrie şi în ansamblul economiei.

În perioada postrevoluţionară abolirea regimului juridic de criză a acţionat asupra procesului de creştere a produsului interior brut agricol. În 1990 acest indicator a crescut cu 31% faţă de 1989.

Revenirea agriculturii la fluctuaţii relativ independente, fizice, sezoniere, rămâne legată de alte schimbări fundamentale în domeniul exploatărilor specifice.

Impactul crizei de sistem cu formarea structurilor pieţei

Pregătirea şi aplicarea reformei a început şi se desfăşoară pe fondul a două mari grupe de dificultăţi, şi anume căderea economiei declanşată în anul premergător revoluţiei, pe de o parte, şi eradicarea şi înlocuirea sistemului comenzii economice centralizate, pe de altă parte.

Pe cât de virulentă, pe atât de subevaluată a fost prima componentă a dificultăţilor, disponibilă a fi trecută pe seama mersului reformei.

Aşa cum s-a văzut, în 1990, declinul şi«a urmat cursul în ritmul impus de dimensiunile crizei, iar reforma a avut propria-i cadenţă, marcată şi de crearea prealabilă, într-un timp specific, a cadrului juridic necesar.

Pe neobservate, s-au acumulat noi dificultăţi de durată, implicate de formarea pieţei, vitale pentru reformă, care nu devin viabile numai prin legiferarea şi înfiinţarea de instituţii.

Economia de piaţă nu e omogenă, ci structurată. Nici unul din segmentele ei nu funcţionează pe deplin, iar două din acestea, şi anume piaţa financiară sau a capitalului şi piaţa monetară, se află încă în perioada pregătirii condiţiilor necesare începutului.

Procesul de formare a acestor structuri reduce capacitatea de acțiune pentru relansarea economiei

Funcționarea acestor segmente, precum şi a pieței mărfurilor şi serviciilor, în condițiile manifestării mesajului prețurilor este hotărâtoare pentru antrenarea investițiilor de capital.

Se ştie că steaua polară a investițiilor o constituie cursul acțiunilor, care creşte direct proporțional cu randamentul în producție al agenților economici şi invers proporțional cu rata dobânzii pe piața monetară.

$$C = \frac{r}{i}(N)$$

C = cursul acțiunii; r = randamentul activității; i = rata dobânzii; JV = valoarea nominală a acțiunii.

O legislație perfectă a investițiilor nu prinde viață în afara funcționării acestui mecanism, cu deschideri multiple. În cadrul lui se realizează evaluarea activelor agenților economic. Totodată, declanşarea pe baze economice a procesului de privatizare, la scară mare, prin transferul acțiunilor de stat în proprietatea întreprinzătorilor şi, în general, a titularilor de disponibilități băneşti, implică cele două segmente de piață. În funcție de semnalul lor şi mesajul prețurilor devine eficient şi procesul de restructurare a producției pe ramuri.

Desfăşurarea crizei actuale este sensibil marcată şi de formarea pieței muncii.

Funcționarea acestui segment a suferit schimbări fundamentale în economia de piață contemporană spre care tindem. Acestea s-au datorat constituirii unor structuri revendicative, ca elemente noi în structura forțelor sociale, reprezentate prin sindicate puternice. Noile evoluții au avut urmări importante. Flexibilitatea salariilor în funcție de cererea şi oferta de muncă din perioada ciclurilor clasice şi-a încetat acțiunea în sensul ieşirii din criză prin scăderea continuă a acestora.

Salariile au devenit rigide, fără deschidere spre scădere sub nivelul dat şi, ca atare, ele se exprimă prin salariul nominal, nu prin cel real. În aceste condiții, numărul de salariați fiind corelat cu creşterea producției, menținerea salariilor la nivelul existent duce la nefolosirea forței de muncă în perioadele de criză. Aceste modificări au Scut obiectul analizei şi elaborării de modele pentru restabilirea echilibrului pe alte căi în opera lui Keynes încă din anii ‘30.

Organizarea structurilor sindicale la perioada postrevoluționară de la noi a avut un curs accelerat şi manifestări de afirmare complexe, înainte de liberalizarea prețurilor şi salariilor.

Viguroasa acțiune revendicativă a fost dominată de următoarele caracteristici: substituirea patronatului prin guvern, soluționarea revendicărilor în afara rezultatelor în producție ale agenților economici, de regulă pe seama bugetului și extinderea revendicărilor la acțiuni sociale, cu caracter general și chiar politic.

Aceste orientări sunt în afara cerințelor pieței muncii

Cadrul funcționării acestei piețe, sub impulsul forței revendicative, îl constituie repartiția echitabilă și conformă cu cerințele creșterii economice a profitului realizat întreprindere și nicidecum obținerea de avantaje pe seama redistribuirii generale a

Mai încărcată de consecințe este necorelarea numărului de salariați cu evoluția producției în procesul de creștere a salariilor. Abaterea de la această relație fundamentală exprimată de funcția de producție, poate duce la blocarea întregii economii.

Una din formele de manifestare evidentă a acestei decorelări o constituie creșterea numărului de muncitori cu 105 mii în 1990 față de anul anterior, în condițiile scăderii cu 10% a venitului național.

Sub imperiul dificultăților se desfășoară și formarea și consolidarea pieței mărfurilor. O componentă majoră a acesteia și anume, comerțul cu ridicata pentru produsele intermediare, care dețin peste 60% din totalul produsului social, continuă să lipsească. Activitățile de această natură sunt îndeplinite în cea mai mare măsură de organele cu caracter administrativ de aprovizionare tehnico-materială, care au tendința prelungirii sub diferite forme a sistemului repartițiilor.

Planificarea centralizată, care se menține sub diferite forme, poate fi eliminată numai prin formarea, pe baze comerciale, a unui segment indispensabil al pieței mărfurilor, constituit din întreprinderi cu ridicata pentru aprovizionarea și desfacerea de produse intermediare. Lipsa acestui segment pane în pericol funcționarea normală a pieței mărfurilor și duce la creșterea costurilor trecerii la economia de piață. Creșterea considerabilă a structurilor în 1990 este urmarea perpetuării metodelor administrative în mișcarea produselor intermediare, care va continua să angajeze statul și bugetul în economie.

Inflația și evoluția crizei

O dovadă peremptorie a caracterului atipic al crizei o constituie specificitatea declanșării și perspectivelor inflației în țara noastră.

S-a subliniat că depresiunile ciclice erau însoțite de scăderea prețurilor şi nu de creşterea lor, iar fluctuațiile economice din țările dezvoltate coabitează cu inflația calmă în perioada de expansiune şi cu cea controlată în faza recesivă.

Caracteristica mersului crizei explozive de sistem de la noi, declanşată în 1989 constă în faptul că s-a manifestat în fenomene inflaționiste deschise cu o întârziere de aproape doi ani

După cum se ştie, inflația se defineşte printr-o creştere continuă, generală (nu sectorială) şi exponențială a indicelui general al prețurilor (sub acțiunea unui mecanism de autopropulsate), după depăşirea unui anumit prag, a cărui limită de jos se măsoară prin cei mai mic număr ca două cifre (10% anual). Indicele general al prețurilor fiind greu de evaluat, ea este aproximată prin indicele prețurilor cu amănuntul şi al tarifelor pentru serviciile prestate populației.

Mişcarea prețurilor şi tarifelor în 1989 şi în cea mai mare parte a anului 1990, când criza şi-a continuat drumul, a fost departe de această performanță, fără ca procesul inflaționist sa fie absent din economic

În adevăr, îin 1989 preturile cu amănuntul au stagnat, fiind mai mari cu 0,7% față de anul anterior şi cu 3% față de 1985. În cea mai mare parte din 1990, fluctuația lor a fost apropiată de acelaşi nivel, cu excepția celor proiectați pe piața țărănească.

În schimb, niciodată nu a fost mai mare ca în această perioadă creşterea cantității de bani în circulație fără acoperire, masa de produse cu costuri ce depăşeau prețurile, cozile la magazine, în aşteptarea de mărfuri, degradarea calității produselor şi alte fenomene asemănătoare.

Distorsiunile valorice din toate structurile economiei erau sporite şi de supraevaluarea administrativă a cursului de schimb al leului.

Aceste manifestări de subsol ale inflației criptice care au însoțit criza au fost acoperite prin sistemul prețurilor fixe, unice pe perioade nedeteminate, prelungite şi în 1990.

Trecerea de la inflația criptică la cea deschisă a început în noiembrie 1990, odată cu prima etapă a liberalizării prețurilor şi apropierii cursului de schimb al leului de cel real, conferit de poziția slabă a comerțului nostru exterior pe piețele internaționale.

Desfăşurarea parțială a crizei şi reformei sau mai exact a acesteia din urma pe fondul primei, nu lasă loc dependenței dintre liberalizarea prețurilor şi inflație. Liberalizarea este o piatră unghiulară a reformei, a formării segmentelor pieței şi a resurselor în funcție de mesajul prețurilor.

Deşi, propulsate aceste mecanisme, liberalizarea nu este o operație miracol anti-criză şi anti-inflație.

Experiența a dovedit ca, în țările cu structuri de piață consolidate, trecerea în perioade specifice - de la prețuri controlate la prețuri libere, dace la anumite rezultate după cel puțin un an.

La noi, efectul ei imediat, evaluat de la început, a fost deschiderea supapelor pentru eliberarea presiunii valorice exercitata de dezechilibrele ce definesc adâncirea crizei.

Mai mult, inflația deschisa nu s-a declanşat lent, ci aproape exploziv, datorită acțiunii unor factori multiplicatori, generați de modificările de aplicare a sistemului prețurilor fixe pe ramuri economice. După cum se ştie, în economia de comandă s-au practicat prețuri mici, subvenționate de la buget, în sectorul primar, în principal în industria extractivă, pentru a proteja ramurile prelucrătoare. :

Ca urmare, pierderile în economie au crescut an de an, ajungând în anul declanşării crizei (1989) la circa 170 miliarde lei şi fiind localizate mai ales în sectorul primar.

Organizarea societăților comerciale şi liberalizarea au rupt lanțul acoperirii de la buget a pierderilor din economie. Prețurile materiilor prime s-au corelat cu prețurile lor internaționale, deoarece acestea se importau în proporție de peste 50 % din necesar. Fiind prețuri de piață, nivelul lor a crescut sensibil, depăşind atât distorsiunile datorate pierderilor, cât şi supraevaluarea cursului de schimb al leului, de la 16 lei/dolar, prin devalorizarea cursului, s-a stabilit la 35 lei/dolar.

Dar procesul creşterii nu s-a localizat la prețurile materiilor prime indigene şi din import Devenind costuri, acestea se adaugă în cascadă pe treptele de prelucrare, multiplicându-şi volumul de 2-3 ori în prețul produselor finale.

În cea de a doua etapă a liberalizării, în aprilie 1991, pe lângă trecerea cursului de la 35 lei la 60 lei pe dolar, au acționat şi alți factori de creştere simplă şi multiplicată a prețurilor.

Efecte majore de această natură au avut liberalizarea salariilor şi măsurile de protecție socială. Liberalizarea salariilor a depăşit mobilul repartiției echitabile a beneficiilor din activitatea economică, al căror nivel a fost şi rămâne foarte scăzut, şi al compensării creşterii prețurilor.

Structurile sindicale puternice, constituite încă din 1990, au revendicat şi frustrările prin subevaluarea muncii, practicate în perioada prerevoluționară pe scară largă şi prin forme ingenioase care au mers până

la săptămâna de lucru de 7 zile. Dar aceste acțiuni s-au desfăşurat pe fondul şubred al scăderii producției la jumătate, devenind la rândul lor un alt factor multiplicator al inflației.

Reflectarea valorică a acțiunii acestor factori enumerativi a făcut ca prețurile cu amănuntul să crească până în aprilie 1991 de 2,3 ori fața de octombrie Î990, depăşind cu mult pragul de 10% al inflației: Salariul mediu nominal a crescut de asemenea în aceeaşi perioadă deşi negocierile nu s-au încheiat încă.

Dimensiunile inflației şi amenințarea adâncirii ei nu se reduc la exprimarea dezechilibrului de durată de la declanşarea crizei începând din 1990 ele măsoară şi dificultățile economice care apar în procesul de formare a economiei de piață. De aceea, stabilizarea prețurilor se prevede în fuziunea acțiunilor de ieşiri din criză cu cele declanşate de mecanismele pieței în curs de constituire.

TENDINȚE ŞI PROCESE DE DURATĂ ÎN EVOLUȚIA ECONOMICĂ A ROMÂNIEI

prof. univ. dr. Victor AXENCIUC

În evoluția seculară a popoarelor, oricât s-ar schimba rânduielile economico-sociale şi regimurile statale, societatea, în ansamblul său material şi spiritual, menține incontestabil un fond de elemente de continuitate; el reprezintă filonul de entitate care afirmă, în istorie şi în lume, caracterul propriu, național şi particular, singular ca specific şi formă, a respectivei comunități sociale. Şi această continuitate, în substanța evoluției, indiferent de ritmul şi amploarea prefacerilor, ține de caracterul, de fondul şi comportamentul comunității naționale, format istoriceşte, în condițiile geografice, climatice proprii, prin tradițiile de activitate materială şi spirituală, prin patrimoniul resurselor naturale şi umane, prin zestrea acumulată şi depozitată în decursul secolelor în ființa poporului, cât şi de o anume capacitate de acționare pentru propulsarea spre progres.

În consecință, dezvoltarea societății, aşa cum afirma profesorul Gusti, îşi va proiecta prin continuitatea din trecut şi prezent, trăsăturile şi caracterele asupra viitorului.

Aceste sumbre propoziții introductive urmăresc să acrediteze ideea folosului de cunoaştere a tendințelor şi proceselor de durată, seculare în evoluția economiei româneşti.

Voi înscrie aspectele subiectului în intervalul de la mijlocul secolului XIX la mijlocul secolului XX, în istoria modernă a României, deci mai aproape de contemporaneitate şi pentru faptul că ia anii anteriori am întreprins cercetarea de reconstituire a datelor statistice şi de formare a seriilor pe termen lung asupra economiei româneşti din perioada 1859-1947; cercetarea, finalizată cu sprijinul colaboratorilor în cadrul Institutului de Economie Națională, cuprinde domeniile principale ale economiei româneşti expuse în mai multe volume de date statistice istorice.

Aspectele abordate în comunicare au astfel un suport de argumente prin comensurarea cantitativă a proceselor şi fenomenelor pe care le prezintă.

Intervalul în care se plasează subiectul temei noastre poate fi în cea mai cuprinzătoare formă caracterizat ca secolul modernizării societății

româneşti; punctul de plecare s-a reprezentat o stare economico-socială patriarhală; înapoiată, încorsetată de regimul feudal, încărcat de privilegii, de o parte şi lipsit de drepturi economice şi libertăţi cetăţeneşti de alta.

În cursul unui secol, viaţa economică a ţării s-a transformat fundamental sub acţiunea determinantă a Unirii Principatelor la 1889, a înlăturării regimului feudal agrar - 1864 - a procesului de democratizare treptată a vieţii politice, a instituţionalizării şi legiferării proprietăţii private, a economiei de piaţă, a dobândirii independenţei statale, a săvârşirii unităţii naţionale statale din 1918, a promovării politicii de stimulare a sectoarelor moderne ale organismului economiei naţionale, de răspândire a învăţământului şi culturii.

Pe acest fundal ascendent de înnoire a ţării, vastul domeniu al vieţii economice aduce o contribuţie hotărâtoare la fondarea şi ridicarea edificiului societăţii moderne româneşti.

Studierea retrospectivă a organismului economiei naţionale pune în evidenţă o serie de tendinţe şi procese economico-sociale, desfăşurate pe termen lung, specifice întregii dezvoltări, cum ar fi: transformarea economiei naturale în economie de piaţă; prefacerea marii proprietăţi funciare latifundiare în mică proprietate ţărănească; mecanizarea producţiei sociale; urbanizarea aşezărilor; formarea aparatului tehnico-economic naţional, angajarea economiei româneşti în piaţa mondială etc.

În timpul afectat comunicării vom prezenta unele consideraţiuni asupra primelor trei tendinţe ale evoluţiei.

Transformarea economiei naturale în economie de piaţă, începută cu secole în urmă, pe teritoriul României, în toate epocile precedente a rămas limitată la un sector restrâns: chiar în perioada Unirii - 1859 - economia naturală, închisă apare încă predominantă în ansamblul producţiei sociale; aceasta şi pentru faptul că peste 4/5 din populaţia ţării era cantonată la sate; monografiile rurale arată că gradul de autosatisfacere a gospodăriei ţărăneşti - majoritatea clăcaşi dependenţi - ajungea la 75-80% din consum; numai marea gospodărie boierească transforma în marfă o parte din producţia sa.

Totodată, sectorul de prelucrare: meşteşugurile, atelierele, manufacturile şi comerţul aveau o pondere redusă în activitatea economică; în schimb industria casnică era înfloritoare şi ocupa un loc decisiv în gospodărie.

După 1859, noul stat modern român declanşează o acţiune de creare a cadrului instituţional şi legislativ al economiei libere, de piaţă, de

întemeiere şi dezvoltare a infrastructurilor moderne-mecanizate şi de stimulare a producţiei şi schimbului; în consecinţă transformarea economiei naturale în economie bănească ia amploare, producându-se într-un ritm alert; o parte tot mai mare a producţiei sociale devine marfă, intră în circuitul bănesc al pieţei; procesul este ulterior potenţat de crearea şi extinderea importantă a sectoarelor noi neagricole; industria mecanizată, de fabrică, construirea căilor ferate şi a comunicaţiilor, a sistemului de credit şi bancar etc.

Astfel că la începutul secolului XX, relaţiile băneşti stăpânesc principalele forme de producţie şi canalele sale de circulaţie şi schimb, în afară de zonele încă întinse de economie naturală din mediul rural.

Aceasta a avut semnificaţie şi a constituit totodată premisa pentru generarea şi proliferarea largă a formei superioare a producţiei de mărfuri, cea capitalistă; capitalul autohton şi străin, află acum mediul adecvat funcţionării şi extinderii sale; însă, deşi manifestările sale iniţiale pe teren românesc se descoperă încă la începutul secolului 19, după 100 de ani componentele moderne: capitalul industrial, capitalul bancar etc., sunt încă tinere, nematurizate şi fără forţa necesară de prefacere din temelii a organismului economic naţional.

În cadrul economiei de piaţă, predominantă de acum în ţară, producţia capitalistă ocupă o poziţie încă secundară; faţă de avuţia naţională, estimată de 26 mdr. lei aur, în 1913, totalul capitalului social utilizat reprezenta 1,3 mdr. lei.

Cu toate acestea, nervul central al mişcării economice, în special urbane, revenea capitalului; el provoca impulsul şi mobilul dezvoltării mai rapide a producţiei sociale.

Perioada care urmează până în deceniul patru secolul 20 confirmă tendinţa puternică de restrângere a economiei naturale, extinderea celei de piaţă, în cadrul căreia economia capitalistă avansează victorioasă.

La sfârşitul acestui deceniu economia românească se prezenta radical transformată şi dominată de relaţiile băneşti de capital. După conţinutul şi formele acestora, organismul naţional se afirma în structură pluralistă:

- sectorul cel mai activ şi mai puternic se reprezenta prin economia mare capitalistă - în industrie, comerţ, bănci şi credit, asigurări şi în mică parte în agricultură;
- sectorul de stat, deţinător al principalelor mijloace de transport şi comunicaţie ale ţării: căile ferate, telefonul şi telegraful, radioul,

unele întreprinderi de marină şi aviaţie, posturile şi docurile, avea poziţii însemnate şi în industria extractiyă, în unele instituţii bancare private, poseda 1/3 din fondul forestier al ţării, suprafeţe de teren de peste 2 mil. ha, şi multe alte bunuri economice; valoarea patrimoniului său depăşea mărimea capitalului mare, privat;

– sectorul micii producţii şi micului schimb era reprezentat de majoritatea gospodăriilor ţărăneşti-cea. 3,2 milioane-peste 200 000 mici meseriaşi şi 180 000 mici comercianţi.

Mecanismul pieţei libere asigură articularea şi funcţionarea, în condiţii de concurenţă, a acestor componente ale organismului economic naţional; tendinţele majore evoluau către concentrarea şi centralizarea marii producţii şi schimbului în industrie şi bănci, pe de o parte, şi lupta de rezistenţă, de supravieţuire a micii producţii pe de alta.

În consecinţă, pe termen lung, în economia de piaţă sesizăm două tendinţe de natură diferită, cu ritmuri diferite dar în aceeaşi direcţie: prefacerea economiei naturale în economie bănească simplă şi transformarea acesteia în economie mare capitalistă; prima tendinţă era lentă şi limitată istoriceşte; a doua, rapidă, deschisă şi propulsoare a forţelor productive.

Astfel, în secolul analizat, unul din procesele cele mai adânci şi cuprinzătoare ale vieţii economice, transformarea vechilor forme, închistate, în forme noi dinamice, parcursese partea cea mai mare a traseului către o economie modernă.

Se cuvine, la încheierea acestei probleme, să facem o rectificare pentru istoria noastră economică: în regimul trecut din considerente ideologice şi politice, în scopul justificării unei dezvoltări mai devreme a capitalismului în România şi, respectiv, a forţelor şi contradicţiilor sale, în documentele oficiale şî în unele lucrări de istorie, s-a supraestimat în mod deliberat nu numai perioada de apariţie a economiei capitaliste ci şi aria de cuprindere; în acest sens, apariţia sa era plasată în a doua jumătate a sec. 18, iar predominarea acestor raporturi în economia naţională la începutul secolului 20; de aici derivau numeroase implicaţii şi denaturări pentru interpretarea evoluţiei societăţii româneşti şi a fazelor sale istorice; la baza viziunii menţionate se afla asimilarea parţială sau integrală a producţiei mici şi mijlocii de mărfuri cu marea producţie modernă, confundarea celor două forme ale economiei de piaţă, urmărite mai sus.

A doua problemă a comunicării priveşte tendința, procesul prefacerii marii proprietăți funciare în mică proprietate țărănească; ea are cel puțin semnificația şi importanța națională a temei precedente.

Prin reformele agrare de ia 1864,1921 şi 1945, deci în decurs de opt decenii, marea proprietate funciară latifundiară a fost transformată în mică proprietate țărănească.

Este de subliniat că procesul pe termen lung, de dispersare a marii proprietăți a atras după sine şi fărâmițarea exploatațiilor mari, cu efecte negative asupra producției agricole a țării.

Acțiunea de transformare a întregii mari proprietăți latifundiare private în mică proprietate s-a desfăşurat nu din necesitățile obiective ale competiției economice pentru sporirea randamentelor şi eficienței producției agricole, ci din cerințe sociale, de împroprietărire a țărănimii şi din deziderate politice, de reducere a puterii proprietarilor latifundiari în viața social-politică a țării; procesul s-a desfăşurat astfel pe cale extraeconomică, prin impunerea legilor de expropriere amarilor proprietari funciari.

Tendinței determinante de difuzare a marii proprietăți şi marii exploatări funciare, în această perioadă de peste opt decenii, nu i-a corespuns şi una de contracarare, de centralizare a exploatațiilor mici, prin cumpărări de pământ sau formare de asociații viabile, ca în occident, pentru constituirea exploatațiilor mari, optime din pună de vedere economic.

În anul 1940, suprafața gospodăriilor mild. - până la 10 ha - cuprindea 63% din total, a celor de 10-100 ba - formate în afara efectelor reformelor agrare-constituiau 24%, iar întinderea exploatațiilor mari, 13% din totalul suprafețelor agricole individuale.

Astfel, România ajunge la sfârşitul perioadei una din țările cu cea mai întinsă mică producție - proporțional-în agricultură, bazată pe inventar înapoiat şi incapabilă de progres economic, cu o largă suprapopulație, de milioane de țărani, latentă şi cu unul din cele mai reduse niveluri de viață din Europa.

Întinsa mică producție agricolă cu greu rezistă concurenței gospodăriilor mijlocii şi mari, şi toate împreună erau lovite de concurența internațională. Sprijinul material şi eficient al statului pentru agricultură, solicitat vehement, apărea imposibil de la un buget care-şi trăgea la rândul său, veniturile principale prioritar din agricultură.

O parte din efectele dezacordurilor celor două tendințe, în mişcarea proprietății funciare, se regăsesc în analiza orientărilor producției agricole.

Cea mai importantă orientare manifestată pe tot parcursul secolului 19 şi al începutului secolului 20, a fost trecerea de la caracterul animalier-cerealier al producţiei agricole la cel pronunţat cerealier.

Cerealizarea agriculturii, cu adânci implicaţii în economie, s-a desfăşurat prin lărgirea suprafeţelor arabile pe seama deşţelenirilor şi restrângerii păşunilor şi fâneţelor, ceea ce a condus la două rezultate: la o supraproducţie de cereale - care a fost îndreptată pentru export - şi la criza zootehniei româneşti.

Suprafaţa păşunilor la 100 de locuitori, se micşorează de la 90 ha în 1862/66 la 21 ha în 1944/47. În consecinţă, diminuează şi şeptelul: reveneau 85 animale în etalon vită mare la 100 locuitori în 1860 şi 21 animale în 1938 şi 1947.

Importantă este evoluţia producţiei de cereale pe locuitor: 1862/66: 409 kg, 1911/15:824kg, 1934/38: 584 kg; 1944/47: 257 kg.

Deşi randamentele erau mici, predominarea cerealelor în suprafaţa arabilă, folosirea lor redusă pentru furajarea animalelor explică şi exportul însemnat al României: în 1911/15 în medie 3 mil. tone, iar în 1934/38 numai 1,5 mil. tone; când importul anual al Europei era în medie de 30 mil. tone este cel puţin exagerat să se afirme că România reprezenta grânarul continentului.

Intrată printre ultimele ţări din Europa pe calea modernizării vieţii economice România a cunoscut, în secolul studiat, o tendinţă ascendentă de mecanizare a economiei; este epoca în care se trece de la forţele naturale motrice la forţele mecanice motrice; maşina cu aburi, apoi motorul cu aprindere internă, motorul diesel şi electric se răspândesc în toate ramurile. La început, maşinile cu abur şi batozele sunt importate anual cu sutele pentru treieratul cerealelor, un alt val de mecanizare cuprinde morăritul, înlocuindu-se şi aici treptat forţele naturii - animalele, apa şi vântul; al treilea val al mecanizării, de mari proporţii, are loc în transporturi - aşezarea drumurilor de fier - între 1870-1914, pe 3 500 km cu sute de locomotive şi zeci de mii de vagoane; transportul pe apă trece de la corăbiile cu pânze la vapoare cu aburi; concomitent se introduce telegraful şi telefonul în comunicaţii publice şi private; toate comunele şi oraşele se leagă între ele printr-o reţea de comunicaţie mecanizată.

În sfârşit, temelia mecanizării, fondarea industriei mari se desfăşoară mai susţinut din deceniul nouă al secolului trecut; se creează fabrici şi ateliere cu maşini şi forţă motrice, punându-se bazele ramurilor şi

subramurilor industriei moderne, în proporție de 80-90% cu capitaluri şi tehnică de import.

În perioada interbelică procesul se extinde şi devine predominant asupra sectorului industrial; meşteşugurile şi atelierele cu muncă manuală, covârşitoare în 1860 în câmpul industrial îşi reduc rolul şi importanța; în 1938 ele mai reprezentau doar 1/5 din potențialul de producție ai țării.

O imagine sunt etică ne furnizează totalul puterii motrice folosit: în 1860, forța motoarelor cu aburi echivala cu cea 350 Kw; în 1901, puterea motrice a țării era de 413 mii Kw, iar în 1915 de 1020 mii Kw. Potențialul sporeşte după 1918 prin sportul noilor provincii cât şi prin dezvoltarea lui în continuare: în 1938, România avea instalați 5363 mil. Kw care se distribuiau astfel: industria mare - 22%, transporturile feroviare, fluviale şi maritime - 73% şi agricultura - 5%.

Procesul de mecanizare a producției sociale, tranziția de la baza manufacturieră la cea tehnică modernă a economiei era însă departe de a fi încheiată; agricultura, o parte a activităților de prelucrare şi servicii continuau să funcționeze cu forțe manuale.

Cu toate acestea, maşinismul revoluționase din temelii o mare parte din producția materială şi serviciile organismului economic național, ridicase în medie de 7-12 ori productivitatea muncii față de agricultură, transformând România, în cinci decenii, dintr-o țară eminamente agrară în 1888 în una agrar - industrială în 1938.

Economia de piață generalizată, articulată cu efectele maşinismului în plină ofensivă, au antrenat mutații radicale în viața economico-socială şi spirituală a țării; avansează procesul de urbanizare, se ridică centre moderne industrial-comerciale şi culturale, amenajate cu mari edificii şi locuințe etajate, canalizare, apă curentă, iluminat electric etc., toate inexistente în 1859; oraşele mai mari lichidează caracterul şi înfățişarea orientală, dobândesc modernitatea europeană contemporană, mediul urban este înzestrat cu şcoli pentru învățământul primar şi liceal, instituții de sănătate şi cultură, tipografii şi sute de publicații, iar în marile oraşe apar institute de învățământ superior şi universități.

Deşi mult mai puțin şi mai greoi, sfat atrase parțial în modernizare şi satele; apar case mai bune, diminuează numărul bordeelor, se ridică şcoli - învățământul elementar este declarat obligatoriu; drumurile de pământ, singurele existente în 1859, stat acoperite pe zeci de mii de km cu piatră; căile ferate, telegraful şi telefonul conexează oraşele şi multe comune la traficul general intern şi european; prin învățători, preoți, administrație, cărți,

pătrunde şi culturala sate. Cu toate acestea, majoritatea ruralului românesc rămâne înapoiată; la recensământul din 1930, peste 47% din populație rurală şi 22% din cea urbană era analfabetă; lampa de petrol constituie principala sursă de Iluminat, iar consumul de produse industriale pe locuitor se arată a fi din cele mai scăzute în Europa.

În dezvoltarea sa, oraşul se desprinde şi se depărtează de sat; se profilează tendința de durată a decalajului sever al condițiilor şi modului deviată ale oraşului – superioare - şi ale satului – inferioare - uneori chiar mizere.

Trecând însă peste acestea, marea transformare de la înapoierea economică feudală la dezvoltarea modernă este o realitate incontestabilă a istoriei României care a propulsat poporul român într-o etapă superioară de civilizație materială şi spirituală.

MODELAREA MACROECONOMICĂ ŞI TRANZIŢIA LA ECONOMIA DE PIAŢĂ

acad. Emilian DOBRESCU

1) Din punct de vedere epistemologic, modelarea economică se află, în perioada tranziției într-o situație de neinvidiat. Ea nu se poate dezvolta deductiv, neexistând încă o teorie coerentă a acestei faze istorice, dar nici practica nu este îndeajuns de edificatoare pentru a conferi consistența necesară demersului inductiv. Există, însă, şi un oarecare avantaj: acela că, prin rigoarea pe care o impune şi datorită faptului că este testabilă în sens popperian, modelarea - deşi nu complet imună - este totuşi, mai puțin vulnerabilă la iluziile "ştiințifice" pe care le alimentează autoinsuficiența intelectuală, fisurile ascunse de raționament sau ataşamentul emoțional față de anumite ipoteze.

Nu ne rămân decât aproximațiile succesive, această lucrare nefiind decât un prim inventar al problemelor specifice pe care tranziția te pune în acest domeniu al cercetării.

a) Una dintre cele mai importante este modificarea tipologiei agenților economici ca efect al mutațiilor ce se produc în domeniul proprietății Este vorba nu numai de extinderea sectorului privat, ci şi de restructurarea subiectuală a elementelor proprietății de stat După cum este cunoscut, sistemul agenților economici este deosebit de mobil şi în statele cu mecanisme de piață tradiționale. În cadrul acestora însă, schimbările decurg, de regulă, din însăşi procesele economice, în timp ce tranziția situează pe prim plan măsurile instituționale.

b) În al doilea rând, se inversează raportul dintre economia reală şi economia nominală. Dintr-o replică pasivă a proceselor tehnico-materiale în condițiile conducerii hipercentralizate, procesele monetare capătă un rol tot mai activ, chiar determinant, în condițiile economiei de piață.

Tranziția atrofiază vechea corelație, însă fără a o elimina integral şi fără a asigura, mai ales la început, instaurarea efectivă a celei noi. Fluxurile băneşti, puternic dinamizate de reformă, se grefează pe structuri productive destul de rigide. Asistăm astfel, la o ruptură între economia nominală şi economia reală, cu numeroase fenomene paradoxale, cum ar fi coexistența

inflației cu subproducția schimbărilor comerciale între unități afectate de blocajul financiar în lanț.

c**)** Modelarea maroeconomică a avut şi va avea mereu de înfruntat spinoasa şi mult controversata problemă a agregării. Tranziția adaugă, însă, complicații suplimentare. Introducerea mecanismelor pieței face ca aşa numitele preferințe economice impuse prin pârghiile administrative de comandă să fie masiv înlocuite cu preferințe statistice. Se schimbă, de aceea, însuşi conținutul mărimilor agregate. Ca urmare, chiar dacă datele din sistemul de evidență al producției materiale se recalculează în metodologia conturilor naționale, obținem serii doar formal unitare, ele având o substanță social-economică hibridă.

Aceasta ar fi o a treia chestiune.

d) Multiple consecințe are, de asemenea, modificarea comportamentului agenților mici, care cumulează efectul noilor coordonate ale dezvoltării societății, înainte de toate al schimbării matricei sale axiologice,

În plus, destructurarea vechiului mecanism se produce mult mai rapid decât pot fi operaționale reglajele de piață, astfel că o mare parte a vieții economice nu se i conformează nici unui sistem previzibil de reguli de conduită. Stresul provocat conflictele socio-grupale, precum şi de amplificarea incertitudinii, se repercutează direct asupra economiei. Inevitabil, deci, comportamentul economic este instabil, greu de anticipat.

2) Există, desigur, şi alte probleme de complexitate similară, circumspecția ce planează asupra modelării macroeconomice în perioada tranziției fiind pe deplin îndreptățită şi de înțeles. De altfel, experiența statelor occidentale a evidențiat şi ea o oarecare fluctuație a ceea ce am putea numi “creditul public” acordat modelării relativ ridicat, chiar supradimensionat, în condițiile dezvoltării normale a economiei şi destul scăzut atunci când evoluția acesteia este marcată de schimbări profunde.

Să ne reamintim, de exemplu, că perioada mai puțin prielnică a reconstrucției postbelice a fost urmată de un boom prelungit al modelării. În anii ‘70-’80, ea a intrat însă, în serioase dificultăți, deoarece sistemele elaborate îndeosebi în anii ‘50-’60 reflectau - atât structural, cât şi informațional - experiența fazei ascedente a macrociclului declanşat după cel de-al doilea război mondial. Apariția fazei descendente a acestuia - punctată de stocurile petroliere şi alte crize de proporții - crearea premiselor şi inițierea efectivă a unor adânci mutații tehnologice au modificat radical termenii problemei, vechile modele înregistrând tot mai multe eşecuri de

previziune. Treptat, însă, a devenit limpede că nu metoda în sine, trebuie incriminată, ci aplicațiile sale inadecvate unor realități esențialmente schimbate. Simptomele reabilitării acestui instrument s-au înmulțit în a doua parte a deceniului trecut.

3) Lucrările ce se desfăşoară în INCE. Încearcă să apropie modelarea macroeconomică de specificitatea proceselor tranziției din România, având ca puncte de sprijin experiența internațională pe care ne străduim să o asimilăm cu discernământul cuvenit, ansamblul cercetărilor întreprinse în unitățile institutului, colaborarea cu organismele de specialitate şi catedrele universitare. În principiu, eforturile sunt orientate în două direcții, cu posibile interferențe, dar fără obligativitatea condiționării lor reciproce. În cadrul Institutului Național se urmăreşte realizarea unui model general pentru într-o economie, iar unitățile componente îşi fundamentează modele sectoriale, cu un pai avansat de detaliere structurală.

Pentru nivelul macroeconomic - el constituind, de altfel, obiectul prezentei comunicări - cercetările de până acum au conturat necesitatea axării modelului pe problematica formării şi utilizării produsului intern brut. Pornindu-se de la obiectivul simulării mecanismelor economiei de piață, se preconizează ca funcțiile de producție, care definesc oferta potențială, să fie dublate de funcții corespunzătoare ale cererii. Tot prin relații econometrice vor fi exprimate procesele distribuirii şi redistribuirii FIR, gradul de bugetizate a economiei naționale, masa monetară, dinamica prețurilor. Un loc important este rezervat estimării indicatorilor protecției sociale. Modelul este destinat astfel schițării unor scenarii de dezvoltare a economiei româneşti, diferențiate în raport de: evoluția previzibilă a cererii, resursele energetice disponibile, soldul balanței comerciale, diverse politici structurale. El este conceput la dimensiuni rezonabile şi aceasta din motive nu numai tehnice, ci, într-un anumit sens, şi de ordin principial. Experiența mondială a demonstrat, de altfel, că valoarea cognitivă a unui model nu este de loc proporțională cu numărul relațiilor sale.

“Cu cât este mai complicat modelul şi cu cât este mai mare numărul variabilelor pe care le conține - arăta N. Georgescu Roegen - cu atât mai mult scapă controlului nostru mintal, singurul posibil în ştiințele sociale.. La urma urmelor, un model «simplist» poate fi o reprezentare mai lămuritoare a procesului economic cu condiția ca economistul să-şi fi dezvoltat priceperea în aşa măsură încât să poată alege câteva elemente semnificative din mulțimea faptelor învălmăşite.. Un model «simplist» care conține numai puțini factori aleşi cu grijă este şi un îndrumător de acțiuni mai puțin

înşelător" (N. Georgescu-Roegen - "Legea entropiei şi procesul economic", Editura Politică Bucureşti 1979, pag. 545-546). Această remarcă, aparţinând unei incontestabile autorităţi ştiinţifice, este deosebit de pertinentă pentru condiţiile tranziţiei.

Care sunt demersurile posibile pentru soluţionarea celor patru categorii de probleme, semnalate la început?

4) în ceea ce priveşte tipologia agenţilor economici, gruparea adoptată de sistemul conturilor naţionale-anume: firmele, gospodăriile populaţiei, administraţia publică, instituţiile financiar-bancare şi străinătatea (restul lumii) - apare necesară din două cauze. Modelul urmează să funcţioneze în baza noului mod de organizare a evidenţei în ţara noastră, construit pe principiile acestui sistem. Pe de altă parte, clasificarea S.N.C. structurează agenţii economici în raport de caracteristicile lor comportamentale ceea ce este extrem de important pentru relevanţa lucrării.

Este drept că prima grupă, cea a firmelor, apare destul de neunitară. S-ar putea adopta diverse criterii de subdivizare, cel mai interesant pentru modelarea macroeconomică fiind, după părerea mea, regimul de funcţionare a unităţilor - concurenţial sau nonconcurenţial. Chestiunea trebuie încă aprofundată, deoarece delimitarea este greu de făcut mai ales în faza tranziţiei, când în unele domenii concurenţa, deşi permisă juridic, este imposibilă faptic, iar în altele ea nu se manifestă direct, ci prin intermediul sau măcar la intersecţia cu economia subterană.

5) Complexitatea corelaţiei ce se formează în această perioadă între economia reală şi cea nominală face necesar ca modelarea să nu se limiteze la una din ele, oricare ar fi, ci să încerce soluţii combinate. Astfel, în afara fluxurilor monetare - care pot fi urmărite atât la nivelul economiei în ansamblu, cât şi al fiecăreia din cele cinci categorii de agenţi modelul ar trebui să exprime şi principalele schimburi interramuri. Analizele de până acum pentru următoarea configuraţie: agricultura, energetica, materiile prime neagricole, industria produselor de primă prelucrare, industria alimentară, a celorlalte bunuri de consum, restul industriei prelucrătoare, construcţiile, serviciile. Din chiar enumerare reiese intenţia ca structura economiei să poată fi studiată din mai multe puncte de vedere, între care se detaşează rolul agriculturii, energointensivitatea producţiei, ponderea industriei prelucrătoare, amploarea sectorului terţiar.

"Mini-BRL-ul astfel constituit va trebui să fie perfect compatibil cu "maxi BRL-"ul de 105 ramuri întocmit de Comisia Naţională de Statistică.

Urmărirea simultană a proceselor nu numai din sfera monetară, ci şi din cea tehnico-materială impune adoptarea unor formule specifice şi în domeniul măsurării. Astfel, în unele faze de calcul se justifică utilizarea preţurilor constante sau chiar a unor mărimi fizice, mai apte pentru investigarea economiei reale, iar în altele este necesar să. se apeleze la preţurile curente - indispensabile în analiza economiei nominale. Pentru studierea premiselor convertibilităţii, a problemelor integrării în economia mondială, modelul ar trebui să permită determinarea cursului valutar de echilibru pentru import şi export, precum şi a condiţiilor care l-ar face posibil.

Ar fi de reţinut că însuşi indicele general al preţurilor să fie disociat într-un subindice calculat la costurile constante ale factorilor de producţie şi un altul care să exprime numai modificarea acestor costuri. Primul ar oglindi îndeosebi schimbările privind productivitatea muncii, consumurile materiale şi energetice, gradul de utilizare a capacităţilor de producţie, calitatea mărfurilor, iar cel de-al doilea pe cele din domeniul veniturilor. Problema nu este deloc simplă-mai ales în cazul separării acestor subindici la nivelul produselor intermediare-dar merită a fi studiată, rezolvarea ei puţind fi utilă în analiza discrepanţei dintre economia reală şi economia nominală.

6) Multe complicaţii provin şi din faptul că parametrii funcţiilor econometrice urmează să fie determinaţi în condiţiile unor serii de date care, chiar dacă sunt omogenizate metodologic, în fond rămân eterogene. Aplicarea mecanică a metodelor uzuale de ajustare poate transforma modelul într-un exerciţiu steril. Pentru a se preveni acest pericol, seriile statistice hibride se cer utilizate cu deosebită precauţie şi numai după examinarea inerţialităţii proceselor evaluate - problema este încă deschisă pe plan ştiinţific.

Fără pretenţia unei definiţii riguroase, inerţia este tendinţa obiectivă a unui proces de a-şi reproduce - identic sau cu modificări neesenţiale - caracteristicile formate în cursul evoluţiei precedente (Emilian Dobrescu - “The optimum economic macro-cycle”, *Revue Roumaine des Sciences Sociales, serie des sciences economiques*, Tome 27, no. 2,1983, p. 110). Cantitativ inerţialitatea ar fi exprimabilă de exemplu, prin raportul dintre submulţimea acelor elemente ale unui proces care nu se modifică în intervalul considerat şi mulţimea totală a elementelor sale, evident sub rezerva comensurării lor într-un sistem care să permită un astfel de raport. În această, accepţiune, coeficientul inerţialităţii variază între unitate, în cazul unui proces ale cărui componente nu suferă nici o modificare, şi zero când, în perioada de referinţă el se schimbă complet Este vorba, desigur, doar de

un mod posibil de abordare a problemei, soluționarea ei necesitând o cercetare mult mai aprofundată.

Important pentru discuția de astăzi, este, însă, faptul că procesele economice, prin caracteristicile şi funcționalitatea lor, nu posedă aceeaşi inerțialitate. În cazul unora - ca, de pildă, cele legate de structura tehnico-materială a economiei, evoluțiile demografice etc.-ea este relativ accentuată, în timp ce pentru altele-cum ar fi partea dinamică a tezaurului informațional, formele concrete ale nevoilor - această inerțialitate este mult mai redusă. Măsura în care seriile statistice sunt utilizabile pentru calcularea unor funcții econometrice depinde de inerțialitatea proceselor pe care le oprimă. Tranziția schimbă inerțialitatea multor procese şi, de aceea o mare parte a modelului macroeconomic într-adevăr nu poate apela la acest gen de informații. Absența seriilor de date cu trenduri cristalizate ar urma să fie suplinită prin estimări de expertiză, modelarea căpătând astfel un pronunțat caracter interdisciplinar.

7) Instabilitatea comportamentală a agenților economici este probabil cea mai grea problemă. Fără minuțioase cercetări sociologice ea este indisolubilă, întrucât ar fi o gravă eroare să ne bizuim doar pe scheme abstracte, indiferent de sursa conceptuală din care provin. Pentru formalizare, se va impune în unele cazuri adoptarea unor funcții complicate. Intre altele, s-ar putea să fie necesar ca, pentru acelaşi indicator rezultativ, să se recurgă la câteva funcții econometrice diferențiate în raport de intervalele de variație a parametrilor determinanți; modelul îşi pierde, astfel, din eleganță, dar cotigă în realism, acoperând o plajă mai largă de comportamente posibile.

Trebuie să ne ferim de idei preconcepute şi în ceea ce priveşte corelația dintre mărimile endogene şi exogene. Sigur că o pondere mare a primelor pare a conferi obiectivitate sporită modelului, dar numai la prima vedere, deoarece mecanismul generat de prevalența mărimilor endogene îl poate îndepărta serios de realitate, îndeosebi când aceasta este extrem de dinamică. În sens invers, preponderența mărimilor exogene accentuează relativismul modelului, sporindu-i în schimb adaptabilitatea, dacă aceste mărimi se fundamentează pe studierea atentă a tendinței proceselor economice.

Interesant este de observat că şi în cazul economiilor dezvoltate, modelarea înclină spre asigurarea unui anumit echilibru între cele două categorii de variabile; de exemplu, modelul econometric francez DMS

conține, în versiunea sa agregată, o proporție aproximativ egală între acestea.

Chiar criteriile de performanță ale modelării macroeconomice se cer definite mai nuanțat Nu cred că accentul ar mai putea să cadă pe exactitatea datelor de prognoză, deşi acest lucru îşi are, desigur, însemnătatea sa. Mai naturală pare cerința ca modelul să simuleze corect sensul şi amploarea comparativă a implicațiilor pe care le pot avea diferite scenarii de dezvoltare.

O mare dilemă se pune deci în perioada tranziției: necesitatea modelării macroeconomice, ca instrument de analiză şi predicție se accentuează foarte mult. dar la fel de grele, chiar descurajante, sunt şi obstacolele pe care trebuie să le învingă. În abordarea acestei problematici reuşita-pe termen scurt-este posibilă, dar incertă. În schimb, plusul de experiență obtenabil printr-o astfel de tentativă este neîndoielnic, şi, fireşte, deosebit de important pe termen lung. Avantajul momentan al neasumării riscurilor ştiințifice pe care le implică - reale şi deloc neglijabile - se poate traduce într-un enorm dezavantaj ulterior. Cu atât mai mult cu cât şi aşa decalajul, pe care trebuie să-l recuperăm în acest domeniu, este considerabil.

PREOCUPĂRI PRIVIND TRECEREA LA NOI ABORDĂRI ÎN CERCETĂRILE DIN DOMENIUL PROGNOZEI ŞI PLANIFICĂRII ECONOMICE

Ionel DESMIREANU

Problematica deosebit de complexă şi de mare răspundere socială a edificării din temelii a noului tip de economie, o economie de piață adecvată necesităților, posibilităților şi intereselor poporului român, a adus în fața noastră o tematică de studiu cu totul nouă, care se cere a fi abordată şi realizată în chip cu totul nou. În acelaşi timp, pentru schimbările de fond care au intervenit şi intervin în continuare în conținutul activității noastre, semnificative sunt condițiile create pentru eliberarea acesteia de orice presiune ideologizantă, politizantă, astfel încât gândirea ştiințifică să se manifeste cu adevărat liber în întregul proces de realizare a programelor de cercetare.

1. În acest cadru general, condiții deosebit de favorabile s-au creat şi pentru dezvoltarea cercetării economice prospective. Parcurgem o etapă încărcata de semnificația "momentelor nodale", a "momentelor unice" în istoria unui popor, când trecutul plin de privațiuni marchează încă viața noastră, iar prezentul este tensionat, când întrebările privind perspectivele economiei pe termen scurt, dar şi mai lung, depăşesc cercul specialiştilor, devenind un persistent subiect de larg dialog social Iată de ce intensificarea activității de investigare a perspectivelor economiei româneşti este de mare actualitate; cunoştințele obținute în urma cercetărilor ştiințifice prospective se constituie într-o bază solidă pentru elaborarea obiectivelor strategice de interes național a căror realizare să sprijine mecanismele pieței libere pentru ca traiectoriile parametrilor economici, determinate de cerințele asigurării unei profitabilități cât mai ridicate, să nu se îndepărteze de zonele de acțiune pentru rezolvarea problemelor sociale.

Expresie a gândirii ex ante - de necesitate existențialistă şi esență acționată - prognozele economice sunt tot mai mult solicitate în țările cu economie de piață. Faptul că studiile de prognoză nu au reuşit, de exemplu, să identifice elementele care au determinat criza petrolului din prima jumătate a anilor 70, că nu au fost confirmate multe dintre previziunile

privind pieţele viitoarelor produse, nu a făcut decât să stimuleze aprofundarea teoriei şi perfecţionarea metodologiei de explorare a viitorului.

în noua atmosferă stimulatoare a gândirii ştiinţifice economice de după revoluţie, lucrările elaborate în anul 1990 de colectivul Institutului de Prognoză Economică (28-30 cercetători ştiinţifici), reflectă preocuparea pentru punerea cât mai rapidă în valoare a factorilor favorizanţi ai schimbărilor calitative în conţinutul muncii noastre, precum şi pentru depăşirea unor dificultăţi.

În grupa factorilor favorizanţi se înscriu: menţinerea profilului general al institutului; dependenţa relativ redusă a cercetătorilor de canoanele care împingeau pe prim plan apologia sistemului de conducere planificată hipercentralizat, datorită că lucrările elaborate în trecut nu erau destinate în primul rând publicării; existenţa unei gândiri paralele distanţate de practica planificării centralizate, care a uşurat abordarea problematicii trecerii la un tip nou de planificare, orientativă. Dintre factorii defavorizanţi sunt de menţionat: cunoştinţele insuficient de consolidate privind funcţionarea mecanismelor economiei de piaţă; dificultăţile trecerii de la tipul lucrărilor de cercetare aplicativă la studii în care raportările la curentele gândirii economice existente pe plan mondial se cer a fi explicite, punându-se accent pe generalizările teoretice.

Întrucât conţinutul principalelor lucrări elaborate în anul 1990 se va prezenta într-o şedinţă specială, pentru a da o imagine de ansamblu asupra activităţii noastre vom menţiona succint numai câteva aspecte.

În primele luni ale anului trecut, cercetătorii institutului nostru au participat la întocmirea unor studii din programul prioritar al Institutului Naţional de Cercetări Economice privind starea actuală a economiei româneşti, precum şi la elaborarea unor materiale necesare fundamentării "Schiţei privind strategia înfăptuirii economiei de piaţă în România". Trebuie subliniat că întocmirea studiilor pentru "Schiţă", sub coordonarea academicianului Tudorel Postolache, a fost primită de cercetătorii noştri cu entuziasm şi, în final, am avut satisfacţia contribuţiei la realizarea primului studiu privind noile funcţii ale planificării în condiţiile economiei de piaţă şi, în conlucrare cu colegii de la celelalte institute din componenţa Institutului Naţional de Cercetări Economice, la elaborarea primelor scenarii macroeconomice cu orizont anii 2000- 2002.

b) În cadrul celor patru programe de cercetare ale institutului nostru s-au întocmit studiile:

- Programul "Alternative privind dezvoltarea economico-socială a României în perspectiva anilor 2000": Tendințe ale dezvoltării economiei mondiale rezultate din prognozele elaborate de diferite țări, precum şi de organismele internaționale; Principalii indicatori macroeconomici în perspectiva anilor 2000, încercări de cuantificare;
- Programul "Planificarea în condițiile trecerii la economia de piață": Concepții pe plan mondial privind planificarea economică; Probleme metodologice ale elaborării planurilor economiei naționale;
- Programul "Cerințe ale asigurării echilibrului economic în condițiile liberei inițiative şi concurenței pe piața internă": Modalități de reglare a proceselor specifice pieței bunurilor şi serviciilor de consum (două studii); Funcțiile pieței forței de muncă, mecanisme de asigurare a ocupării forței de muncă şi de orientare profesională a acesteia (două studii);
- Programul "Dezvoltarea economiei în profil teritorial; strategii şi mecanisme de realizare a acestora": Elemente de fundamentare a politicii regionale în țara noastră; Economia de piață şi dezvoltarea regională (pe exemplul județelor Timiş şi Dolj). Experiența unor țări europene cu economie de piață în domeniul politicii regionale şi mecanismelor de realizare a acestora.

Este de menționat că toate lucrările de mai sus au fost cuprinse şi în programul special de lucrări al DSfCE pentru sprijinirea reformei economice.

c) Cercetătorii institutului nostru au participat la activitatea a cinci comisii guvernamentale, întocmind o serie de studii şi materiale metodologice.

3. Ținând seama de rezultatele activității de anul trecut şi trăgând toate concluziile din dezbaterile organizate de LN.C.E cu privire la demersul epistemologic în ştiințele economice, ne vom opri în continuare, succint, asupra unor aspecte ale metodologiei de abordare a prognozelor economice, strâns legate de cerințele creşterii încărcăturii ştiințifice a studiilor noastre, dar şi cu implicații asupra organizării activității de prognozare în ansamblul său.

Deşi existența pe plan mondial a unor concepții variate cu privire la obiectivele şi sarcinile studiilor de explorare a viitorului, inclusiv în domeniul economic, ar implica în prealabil unele clarificări privind pozițiile pe care ne situăm, totuşi ne vom urnita la sublinierea acelor elemente care marchează problematica metodologiei de elaborare a studiilor previzionale. Am în vedere faptul că prognozele economice operează asupra unui orizont de

timp cu multe elemente de incertitudine şi imprevizibil, cu numeroase fenomene aleatoare şi procese stochastice. În aceste condiţii prognozele economice nu pot să-şi propună să elimine neprevăzutul - dimpotrivă, îl presupune ca fiind obiectiv-furnizând cunoştinţele necesare pentru a evita acţiunile generaţiei prezente care ar putea bloca în viitor posibilităţile următoarelor generaţii de mişcare liberă şi eficientă, diminuând incertitudinile în adoptarea propriilor decizii ale agenţilor economici. Pentru atingerea acestor obiective, o mare importanţă o are utilizarea unor sisteme metodologice moderne, flexibile, deschise, cu valoare epistemologică cât mai ridicată, specifice diferitelor categorii de prognoze economice. Rezultatele cercetărilor prospective, din ţările în care preocupările din acest domeniu sunt intense, arată că asigurarea unei pregătiri metodologice temeinice poate mări considerabil capacitatea de a pătrunde în combinaţiile complexe ale certitudinilor şi incertitudinilor sistemelor economice viitoare, însuşi caracterul conjunctural al evoluţiei acestora supunându-se tot mai mult fundamentărilor ştiinţifice. O bună pregătire metodologică este cu atât mai necesară pentru realizarea unor prognoze pertinente cu cât, spre deosebire de alte cercetări economice specializate, previziunile operează într-un domeniu în care obiectul cercetării trebuie construit, acesta având legături nemijlocite cu realităţile economice numai prin trecut şi prezent.

Exprimând necesitatea utilizării unor sisteme metodologice moderne de prognoză subliniem, în consens cu cele arătate mai sus, că acestea asigură numai o apropiere asimptotică de ceea ce va reprezenta modelul economiei viitoare. De asemenea, insistând asupra cerinţei de a cunoaşte aparatul conceptual şi metodologic folosit pe plan mondial în studiile de prognoză, trebuie remarcat că acest aparat se referă la spaţii ontologice foarte diferite, impunându-se o muncă intensă de adaptare la condiţiile din ţara noastră.

Considerăm că cel puţin trei tendinţe nu ar trebui să scape atenţiei noastre în promovarea noilor abordări în domeniul prognozei macroeconomice.

a) O primă tendinţă este generată de faptul că în gândirea ştiinţifică modernă conceptul de “sistem” are o semnificaţie fundamentală, particularizată în cercetările economice la caracterul deosebit de complex al proceselor şi fenomenelor din economie, diversitatea componentelor sale şi a interdependenţelor dintre acestea. Abordarea sistemică în explorarea viitorului - necesară pentru a realiza proiecţii cât mai apropiate de evoluţia probabilă a fiecărui sector şi domeniu ai economiei naţionale, precum şi a

acesteia în ansamblu-se impune cu atât mai mult cu cât modificările radicale ce urmează să intervină în întregul nostru sistem economic vor cuprinde toate componentele sale structurale.

Cercetările prospective din unele țări cu economie de piață - am în vedere, în primul rând, Franța - au conturat un sistem de studii previzionale pentru fundamentarea planurilor pe termen mediu care asigură utilizarea simultană și interconectată a trei linii metodologice: abordarea sectorială (verticală), abordarea transversală (orizontală) și abordarea sunt etică (panoramică), aceasta din urmă având Încă un caracter de pionierat; activitatea previzională este astfel organizată încât să nu creeze frontiere rigide, organice sau funcționale, intre diferitele tipuri de studii, să se asigure integrarea lor în procesul de fundamentare a concepțiilor strategice și planurilor. Considerăm util ca asemenea experiențe să fie analizate pentru a desprinde soluțiile pentru promovarea unui ansamblu de cercetări prospective care să poată fi integrat într-o viziune - globală asupra perspectivelor economiei românești

O mențiune specială este necesar să facem, în acest cadru, în legătură cu problematica racordării previziunilor realizate pe plan național la studiile privind tendințele de perspectivă ale dezvoltării economiei mondiale. În acest scop, considerăm că, într-o primă etapă, ar trebui să studiem lucrările efectuate în alte țări și de organismele internaționale-care utilizează metode complicate de prospectivă a relațiilor economice internaționale, de la scenarii la simulări informaționale sau jocuri strategice - urmând ca, pe această bază, să identificăm implicațiile majore pentru evoluția în viitor a economiei românești

b) Un al doilea aspect metodologic se referă la faptul că globalizarea tot mai pregnantă a explorării viitorului și necesitatea abordărilor sistemice imprimă studiilor de prognoză economică un caracter inter și multidisciplinar. Deşi această caracteristică este prezentă şi în alte domenii specializate ale cercetării economice, găsindu-şi aplicabilitate pe plan organizațional prin constituirea de colective care reunesc reprezentanții mai multor discipline, totuși în practică persistă unele dificultăți în realizarea unor studii integratoare ale viziunilor specifice diferitelor ramuri ale științei.

Considerăm că în această situație sunt implicate nu numai diferențele de gândire ale reprezentanților diferitelor domenii ale științei - în bună măsură de înțeles - și făptui că nu se asigură întotdeauna un minimum de limbaj conceptual comun, ci şi o serie de aspecte metodologice insuficient de elucidate. Avem în vedere că, după cum se ştie, dinamica sistemului real

al economiei este rezultatul manifestării atât a elementelor de natură economică, cât şi a celor tehnice şi sociale, care se interferează atât de strâns încât nu pot fi despărțite decât arbitrar, elementele disjuncte nu se pot asambla în unitatea lor prin simpla juxtapunere. În această situație, este necesar să se aplice tehnici adecvate care să asigure integrarea celor trei laturi - pe cât este posibil mai aproape de existența lor reală - în viziuni alternative globale ale dinamicii sistemului economic Și, desigur, realizarea unor studii de prognoză inter şi multidisciplinare nu se reduce la conlucrarea specialiştilor din științele economice, tehnice şi sociale.

c) Un al treilea aspect metodologic se referă la necesitatea utilizării simultane a mai multor metode şi tehnici de prognoză, aplicarea principiului pluralității şi complementarității sistemelor metodologice, creând condiții pentru obținerea unor seturi de informații a căror confruntare poate conduce la elaborarea unor alternative noi ale dezvoltării viitoare, la identificarea, cu un grad mai ridicat de plauzibilitate, a traiectoriilor din zona dezirabilă a evoluției economiei.

Sublinierea necesității unei asemenea orientări este determinată şi de faptul că, nu în puține cazuri, în cercetările prospective se constată tendințe de reducționism metodologic, folosindu-se o singură metodă sau un singur model economico-matematic. Ținând seama de experiența redusă în folosirea simultană a mai multor metode şi tehnici de prognoză, na ar fi lipsit de interes şi se întocmească un studiu privind sistemele metodologice posibil de utilizat concomitent pentru realizarea diferitelor tipuri de prognoze economice.

d) La aceste succinte considerente metodologice, ar trebui să adăugăm că abordările prospective pun în fața noastră şi sarcina de a elabora noi concepte şi sisteme de indicatori mai apropiate de nevoile reale viitoare. Un exemplu semnificativ îl constituie însăşi indicatorul produs intern brut pe locuitor", care după opinia multor specialişti se opacizează, nu mai poate reflecta adecvat trăsăturile dezvoltării viitoare şi, de altfel, s-a şi trecut la elaborarea unui nou indicator care să caracterizeze eforturile întreprinse pentru a traduce "creşterea economică" în "dezvoltare umană".

Printre domeniile care solicită noi metode, tehnici şi indicatori care să acopere nevoile unor calcule şi estimări previzionale sunt de menționat: măsurarea conexiunilor şi interdependențelor; definirea şi cuantificarea viitoarelor stări de echilibru şi dezechilibru; analize şi sunt eze multicriteriale.

4. În ceea ce priveşte modul în care institutul nostru se raportează la problematica cercetărilor prospective, pornim de la următoarele: 1) gândirea prospectivă este caracteristică cercetării ştiinţifice din majoritatea domeniilor ştiinţei economice şi, evident, orice monopol instituţional este de neconceput; 2) preocupările pentru elaborarea unor studii prospective se vor amplifica atât într-un cadra instituţional, cât şi spontan în afara acestuia, datorită nevoii presante de a avea o puternică bancă de idei pentru fundamentarea liniilor strategice ale dezvoltării economice şi sociale; 3) practic în toate structurile guvernamentale funcţionează compartimente cu atribuţii în domeniul prognozelor economice.

În aceste condiţii, trebuie să ne gândim la unele delimitări în ce priveşte obiectivele noastre de cercetare pentru realizarea unui profil cât mai adecvat de studiu ca institut care funcţionează în sistemul Academiei Române. Menţinând dimensiunile institutului aprobate, de colectivizând realizarea tematicilor în cadrul unor programe de cercetare bine structurate, strâns legate de realităţile economiei româneşti, considerăm că ar fi util să ne axăm pe studierea sistemelor metodologice privind elaborarea prognozelor economice, precum şi pe fundamentarea unor scenarii macroeconomice pe termen mediu şi lung, inclusiv în domeniul mecanismelor funcţionării economiei de piaţă.

PROBLEME TEORETICE ALE TRECERII LA UN NOU ECHILIBRU ECONOMIC

dr. Aurel IANCU

În urma observațiilor și explicațiilor științifice, s-a dovedit că starea de dezechilibru este aceea care caracterizează economiile naționale reale, iar crizele economice reprezintă stări departe de echilibru. Fiind bine cunoscute atât fenomenul de penurie cât și cel depresiune, ca stări de dezechilibru, întrebarea "care din aceste două tipuri este mai avantajos din punct de vedere economic și social", este de prisos. Ceea ce devine cu adevărat interesant atât pe plan teoretic cât și pe cel practic este de a găsi explicațiile științifice ale celor două tipuri de dezechilibru pentru a se putea asigura trecerea de la starea de penurie la cea de presiune (sau abundență) care înseamnă o depășire a cererii agregate de către oferta agregată sau o creștere mai rapidă a ofertei decât cererea.

Schimbările ce trebuie să aibă loc în cadrul sistemului economic, în funcționarea acestuia, odată cu trecerea la economia de piață vor implica în mod inevitabil schimbări și în echilibrul economic.

Pentru a opera cu o noțiune atât de complexă și de controversată cum este aceea a echilibrului economic, apare necesitatea ca încă de la început să clarificăm conținutul acestei noțiuni, făcând în acest scop incursiunile necesare în literatura economică.

Fiind dominată de metodologia walrasiană după care starea de echilibru reprezintă locul unde se anulează interacțiunea tuturor factorilor, știința economică a rătăcit timp îndelungat în abstracțiuni sterile fără a putea ajunge la explicarea fenomenelor economice reale. De-abia în ultimele decenii, odată cu aprofundarea studiului realității și cu pătrunderea curentului structuralist modern în știința economică[1], au fost obținute

---

[1] O abordare structuralistă a echilibrului a fost făcută de autor în paragraful "Echilibrul economic într-o interpretare structurală", publicat în lucrarea: A. Iancu (coord.), *Structura economică și sistemul industrial*, București, Editura Politică, 1986, p. 54-65. Idei interesante în legătură cu echilibrul walrasian și cu cel nonwalrasian tratate pe larg pot fi găsite în lucrările: J. Kornai, "Equilibrium as a Category of Economics", *Acta Oeconomica*, nr. 2, vol. 30, 1983; Idem, *Anti-equilibrium*, București, Editura Științifică, 1974; Idem, *Economics of Shortage*, Amsterdam, North Holland, 1980; R.W. Glower, "The Keynesian Counter-Revolution: ATheoretical Appraisal", în *The Theory of Interest*

rezultate satisfăcătoare în descrierea unor fenomene şi în explicarea căuşelor ce le-au determinat S-a observat, de exemplu, că fenomenul de penurie caracterizează, în general, economia socialistă (inclusiv cea de tranziție la economia de piață), iar fenomenul de saturație a pieței (supraproducție) caracterizează, în general, economia de piață. În ciuda acestor constatări, unii economişti au înclinat să creadă că nu aceasta trebuie să fie starea normală a celor două arhetipuri de economie ci starea de echilibru în sensul walrasian. Alți economişti însă au considerat fenomenele de penurie şi de saturație ca fiind stări de criză ale celor două arhetipuri de economie menționate[1]. Analizând fenomenele în desfăşurarea lor, pe o perioadă mai îndelungată, s-a putut constata că starea de penurie şi cea de saturație a pieței au un caracter permanent - cererea şi oferta nu sunt în echilibru - şi că la anumite intervale de timp aceste stări prezintă anumite accente-cererea şi oferta se îndepărtează de echilibru.

Evoluția stărilor de penurie şi de saturație a pieței în cele două arhetipuri de economie este ilustrată în graficele din figura nr. 1 şi figura nr. 2, în care: traiectoria trasată cu linie groasă reprezintă cererea *(d),* iar traiectoria trasată cu linie subțire reprezintă oferta *(s)*.

Problema care se ridică pentru cercetător este aceea de a descifra nu numai trăsăturile generale ale diferitelor tipuri de echilibre şi dezechilibre, ci şi cauzele specifice ale acestora, aflate în diferitele lor ipostaze[2]. Cu alte

---

Rates, editată de H. Hahn şi F. Brecbiing, Londra, Macmillan, 1965; I. Prigogine, I. Stengers, *Noua Alianță*, Bucureşti, Editura Politică, 1984; O. Onicescu, M. Botez, *Incertitudine şi modelare economică*, Bucureşti, Editura Ştiințifică şi Enciclopedică, 1985; Claude Menard, "Equilibre, desequilibre, temps: un peu d'histoire", în *Economie Appliquee*, nr. 2-3/1979; Shmuel Amir, J. Baumberger, "On the meaning of equilibrium and disequilibrium in economic systems", în *Economie Appliquee*, nr. 2-3/1979; John C. Eckalbar, "The Stability of Non-Walrasian Processes: T»o Examples", în *Econometrica*, vol. 48, nr. 2, martie 1980; P.R. Nayak, "Efficiency of Non-Walrasian Equilibria", în *Econometrica*, vol. 48, nr. 1/1980.

[1] De exemplu, Kritsman scria, în anul 1925, că în societatea capitalistă de mărfuri criza apare sub forma unei crize de supraproducție, în timp ce în societatea proletară naturală ea apare într-o formă contrară în forma unei crize de subproducție. (Reprodus din J. Kornai, *Economica of Shortage*, Amsterdam, North Holland, 1980, p. 133).

[2] Tot mai mulți cercetători se pronunță pentru părăsirea vechii paradigme de interpretare şi de cercetare a echilibrului general. J. Kornai se numără printre primii economişti care au atacat frontal şi cu deosebită foiță argumentată teoria generală a echilibrului şi a adus un nou mod de abordare şi analiză a acestui domeniu (J. Kornai, *Antiequilibrium*, Idem., *Economics of Shortage*). La formarea noului curent au adus însemnate contribuții R.W. Clower (*op. cit.*), J.P. Benassy ("Theorie du déséquilibre et fondements

cuvinte, este necesar, pe de o parte, să se clarifice chestiunea dacă fenomenul de penurie şi cel de saturație a pieței - denumite de J. Kornai de absorbție şi, respectiv, de presiune - sunt doar stări ce deviază, periodic, de la echilibru sau sunt stări normale, permanente, caracteristice celor două categorii de sisteme economice, iar pe de altă parte, să se determine cauzele care generează aceste fenomene.

Fig.1: Starea de penurie

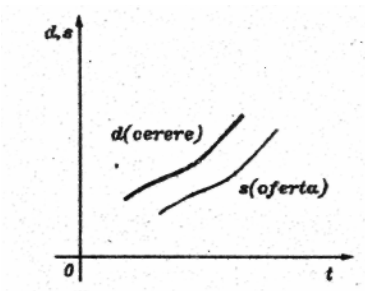

Fig.2: Starea de saturație a pieței

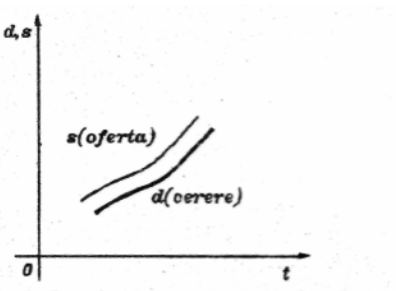

Înainte de a intra într-o discuție de fond este necesar să facem câteva considerații teoretice asupra problemelor privind echilibrul economic.

1. Considerații generale privind echilibrul economic walrasian. Contribuțiile lui Say şi Mill şi ale unor economişti neoclasici

Preluându-se concepte de bază şi metoda de lucru din fizica şi făcându-se analogii cu sistemele mecanice[1], termenul de echilibru este definit ca o stare specială a unui sistem, ca un efect al acțiunii unor forțe exercitate asupra sistemului. Dacă efectele ce rezultă din acțiunea forțelor se balansează reciproc, adică suma lor algebrică este egală cu zero, sistemul ajunge la starea de echilibru.

Forțele ce acționează asupra sistemului sunt concurente, ele (forțele) având direcții şi intensități diferite. sunt eza efectelor tuturor acțiunilor

microeconomiques de la macroeconomie", în *Revue Economique*, septembrie 1976), Ch. de Boissieu ş.a. "Economie du déséchilibre", în *Economica*, Paris, 1977). Cu toate limitele vechii paradigme reprezentată de teoria echilibrului general există încă numeroase preocupări de dezvoltare şi de modernizare a modelului walrasian prin dinamizarea acestuia şi prin integrarea principiului tatonării şi cel al comercializării la procesul de adaptare a economiilor.

[1] Walras, L., "Economique et mécanique", în *Bulletin de la Société vauloise de sciences naturelles*, vol. 45, nr. 166/1909.

exercitate de forțe asupra sistemului şi în cadrul acestuia nu se păstrează numai în starea de echilibru. Efectele acțiunii diferitelor forțe, urmărite în timp, având un caracter aleator şi schimbător, descriu o traiectorie oscilatorie. De regulă, efectele nu se găsesc în starea de echilibru decât rar şi întâmplător. De aceea, în realitate starea de echilibru se realizează doar ca tendință.

Orice schimbare a forțelor interne şi externe ale sistemului, a vitezelor şi intensității acțiunii acestora duce la dezechilibre, situație care timp de peste două secole a fost considerată de ştiința economică rea şi dăunătoare, starea ideală sau norma de atins fiind cea de echilibru către care trebuie să tindă orice sistem economic O economie este considerată în stare de echilibru atunci când oferta întâlneşte cererea pe toate categoriile de piețe (mărfuri, servicii, capital, forță de muncă, monedă), cu alte cuvinte, când cererea şi oferta, la nivel agregat, sunt egale. Această stare este cunoscută în literatura economică sub numele de echilibru walrasian.

În istoria gândirii economice din domeniul echilibrului, Léon Walras a rămas până în prezent personalitatea ştiințifică cea mai marcantă, înscriindu-se printre acei economişti neoclasici care au conceput un model cuprinzător şi coerent ei a abordat echilibrul economic într-o viziune statică, a luat ca ipoteză concurența perfectă şi a luat în considerare determinarea instantanee a unui ansamblu de prețuri de echilibru stabil. Considerând acest tip de economie ca pe unul ideal şi notând cu: *i* - consumatorul sau cumpărătorul; *h* - bunurile; *s* - oferta; *d* - cererea: p - sistemul de prețuri, teoria atestă că echilibrul este atins atunci când este satisfăcut următorul sistem de ecuații:

$$\forall h\,(pentru\ orice\ h) \qquad \sum_{i\in I} s_{ih} = \sum_{i\in I} d_{ih}\ ,$$

$$(h = 1, ..., n)$$

$$\forall i\ \ (pentru\ orice\ i) \qquad \sum_{i\in I}^{n} P_h s_{ih} = \sum_{i\in}^{n} P_h d_{ih}$$

$$i \in I$$

În asemenea condiții, echilibrul se realizează când întreaga cerere excedentară se anulează sau, mai precis, atunci tind să satisfacă legea de egalizare a cererii şi a ofertei pentru fiecare marfă.

Modelul lui Walras conține axiome conjugate cu restricții și supoziții economice, o seamă de detalii privind construcția și folosirea unor funcții, precum și unele condiții legate de schimb și de producție[1].

În legătură cu modelul walrasian trebuie menționate cei puțin trei aspecte ce atrag atenția asupra unor probleme esențiale și care, într-o anumită privință, pun în discuție însăși viabilitatea acestuia. Prima se referă la observația lui Lange conform căreia un echilibru stabil poate fi determinat numai sub rezerva de a regla chestiunea numerarului (numéraire)[2], ceea ce, practic, apare o imposibilitate în condițiile unei economii cu concurență perfectă. Cea de a doua problemă: dacă ne întoarcem spre o piață efectivă (reală) trebuie să știm dacă punctul de echilibru la care conduce mecanismul de concurență coincide cu cel al modelului matematic al lui Walras sau, cu alte cuvinte, dacă soluțiile modelului sunt sau nu verificate de realitate. A treia problemă este cea privind imposibilitatea integrării mecanismului de reglare prin tatonare, ce se desfășoară în timp, într-un model static[3].

Referându-ne la ultima problemă-cea privind tatonarea ca un proces de adaptare - faptul în sine a constituit o importantă descoperire. Walras a considerat, pe bună dreptate, tatonarea ca având și semnificația de a verifica pertinența modelului abstract în raport cu fenomenele economice reale sau, mai precis, el a considerat tatonarea ca un mecanism de reîntoarcere la echilibru.

---

[1] Astfel, se dau funcțiile cererii și ofertei având proprietatea de convexitate; posibilitatea de a agrega curbele individuale și de a obține o curbă totală continuă în virtutea legii numerelor mari; se dau funcțiile de utilitate și o regulă de maximizare a acestei funcții; se adaugă caracteristicile pieței "reale" ca o abstracție construită; este considerată situația de competiție perfectă și se iau drept supoziții cantități de mărfuri de schimb determinate; tehnicile de producție nu variază, iar înzestrarea cu factori a agenților economici rămâne stabilă; preturile și licitațiile se situează în starea de echilibru; utilitățile sunt măsurabile (Leon Walras, *Principes d'une theorie mathematique de l'echange*, Seances de l'Academie des sciences morales et politique, vol. 101/1874, p. 97-116; Idem, *Elements d'economie politique pure*, 1874-1877, ediția definitivă în 1926, reed L.G.D J. 1952 și 1976; Idem, "Economique et mecanique", 1907, în *Bulletin de la Société vauloise de sciences naturelles*, vol. 45, nr. 166/1909, p. 313-327; Claude Ménard, "Equilibre, desequilibre, temps: un peu d'histoire", în *Economie Appliquée*, nr. 2-3/1979, p. 232).

[2] Lange, O., "Say's Law, Criticism and Restatement", în *Studies in Mathematical Economics and Econometrics*, Chicago, 1942, p. 49-68.

[3] Joffe, W., "Walras's Theory of Tatonnement: A. Critique of Recent Interpretation", *Journal of Political Economy*, februarie 1967.

În cadrul acestei reîntoarceri soluția modernă relevată de Arrow şi Hahn constă în a disocia procesul respectiv în două subprocese cu decalaje de timp: a) mişcarea spre prețurile de echilibru; b) schimburile efective sau realizarea efectivă de tranzacții[1]. Menționând necesitatea identității între soluția matematică şi cea a pieței reale, Walras recunoaşte că tatonarea prezintă complicații deoarece aceasta antrenează nu numai sfera schimbului, ci şi sfera producției. Adaptarea prin tatonare înseamnă, în fond, cantități de produse şi servicii ce trebuie produse, dar aceasta, la rândul său, înseamnă modificări mai mari sau mai mici în dotarea cu factori a agenților economici, ceea ce implică introducerea în modele noi variabile şi relații privind stocurile, fondurile şi fluxurile, investițiile, problema întârzierii (lag-ului) ş.a.

Există numeroase obiecții față de modelul walrasian, obiecții pe care le vom releva mai încolo.

Dacă Walras ia ca centru de greutate al teoriei echilibrului general prețul de echilibru stabil, iar ca mecanism al adaptării procesul de tatonare, căutând în felul acesta să se distanțeze de clasici, Alfred Marshall reia problema echilibrului şi a adaptării în tradiția clasicilor transmisă însă prin J.B. Say şi J.S. Mill. În analiza sa asupra prețurilor, Marshall reia de la clasici ideea opoziției dintre valoarea curentă şi valoarea naturală, interpretându-le în esență în raport cu timpul. Cele două tipuri de valoare coincid cu cele două tipuri de echilibra între cerere şi ofertă. Valoarea curentă corespunde cu echilibrul instantaneu (sau pe termen foarte scurt) exprimat printr-un punct ca în modelul static al lui Walras. Valoarea naturală corespunde echilibrului normal, pe termen lung, exprimat printr-o traiectorie, care încorporează transformările structurale ce se petrec în domeniul cererii şi ofertei, atât în cadrul schimburilor, cât şi în cel al producției. Pe termen scurt, echilibrul cererii şi ofertei este întotdeauna provizoriu susceptibil de modificare (renegociere), realizându-se prin procesul de comercializare (marchandise) şi folosindu-se prețul ca unică informație. Analiza pe termen lung a cererii şi ofertei necesită luarea în considerare a factorilor reali şi a condițiilor efective în timp real pe piețele distincte, precum şi definirea aşa-numitei valori naturale de care aminteam.

În esență, prețul normal (valoarea naturală) încorporează costurile necesare pentru modificarea factorilor de producție cerate de adaptare.

---

[1] Arrow, KJ.; Hahn, F., *General Competitive Analysis*, Holden Day ed., San Francisco, 1971; Menard, Claude, *op. cit.*, p. 233.

Informația pe care o dă acest tip de preț scapă oscilațiile curente. Este o evaluare ex ante a procesului de adaptare ținând seama de posibilitățile de investiții (adică de condițiile de economisire), precum şi de posibilitățile de modificare a condițiilor de echilibru în cursul adaptării prin folosirea substituțiilor de produse, prin creşterea randamentelor, prin schimbarea tehnologiilor, modificarea combinării factorilor de producție[1]. În asemenea condiții se produce o deplasare, în timp, a punctelor de echilibru pe o traiectorie mai mult sau mai puțin oscilatorie.

În privința recunoaşterii priorității contribuției în abordarea problemei echilibrului, faptul în sine ascunde, ca în multe alte cazuri, o anumită nedreptate istorică întrucât nu Walras şi Marshall sunt primii care au abordat această temă, ci precursorii lor J.B. Say şi James St Mill peste care însă, cu timpul, s-a aşternut uitarea. Astfel, Say este cel care a formulat principiul "oferta" însăşi creează propria sa cerere". Această formulare, cu dezvoltările de rigoare, este cunoscută sub numele de legea lui Say. El a adus o seamă de argumente în susținerea acestui principiu, precum şi numeroase alte noțiuni şi idei în legătură cu explicarea echilibrului economic[2]. În unul din articolele sale, W. Baumol desprinde din textele lui Say aspecte surprinzător de actuale şi idei valoroase care, în decursul anilor, fie au fost preluate în mod tacit de unii economişti, fie au fost ignorate, fie au fost criticate fără temei, mai ales de economiştii marxişti cu argumente mai mult ideologice şi mai puțin ştiințifice sau reale. Descifrând cu atenție textele supuse analizei, W. Baumol propune ca legea lui Say să fie interpretată în două variante:

Prima, denumită identitatea lui Say, este valabilă în condițiile unei economii de schimburi de tip barter (schimburi directe de mărfuri fără bani)[3] în care fiecare ofertă a unei anumite cantități de bunuri, în mod automat, constituie o cerere pentru o mulțime de alte articole cu o valoare de schimb egală. Numai în atare condiții (de economie barter) oferta îşi creează propria sa cerere, iar o supraproducție generală de bunuri şi servicii este, logic, imposibilă. Asemenea imposibilitate derivă tocmai din simplul fapt că interacțiunile între agenții economici sunt directe, adică fiecare operațiune de vânzare este legată, prin schimb, de o operațiune de cumpărare, aceste

---

[1] Marshall, Alfred, *Principles of Economics*, Londra, Maximillan, 1898; Sraffa, P., "The Laws of Returns under Competitive Conditions", *Economic Journal*, dec. 1926.

[2] Say, B., *Traité d'ecoonomie politique ou simple exposition de la maniere dont se forment, se distribuent et se consomment les richesses*, Paris, A.A. Renourd, 1803, (ed. I); Mill, James, *Commerce defended*, Londra, C. and B. Baldwin, 1807.

[3] Aici banii sunt folosiți doar ca mijloc de exprimare a valorii şi de măsurare.

schimburi realizându-se la preţuri de echilibru. Diferenţa între cererea agregată şi oferta agregată[1] - numită cererea netă - la fiecare bun final şi intermediar apare nulă. Această variantă mai este numită şi versiunea forte a legii lui Say.

A doua variantă, denumită egalitatea lui Say, este valabilă într-o *economie de piaţă mdnetarizată* în care banii îşi exercită în mod activ funcţiile de mijloc de schimb, mijloc de plată şi mijloc de prezervare a valorii. În aceste condiţii (de economie mdnetarizată) are loc o decuplare a actelor de vânzare de cele de cumpărare, banii, prin funcţiile menţionate, constituindu-se într-un mijloc de decuplare a celor două acte.

Alături de bani, la decuplarea actelor de vânzare de cele de cumpărare mai contribuie şi structura tranzacţiilor alternative, precum şi multitudinea produselor din economie, în asemenea condiţii se creează posibilitatea imanentă a apariţiei cererilor agregate nete nenule adică a dezechilibrelor. Pe termen lung, oferta şi cererea sunt însă egalate de un puternic mecanism de echilibru. Această egalare nu numai că nu neagă, ci presupune existenţa unor perioade de dezechilibru în cursul cărora cererea totală (agregată) pentru bunuri poate scădea/faţă de *oferta totală*[2]. Această

---

[1] Say foloseşte denumirea de cerere şi ofertă la nivelul comunităţii.

[2] În legătură cu relaţia dintre cerere şi ofertă Say a introdus şi folosit noi noţiuni şi categorii economice, precum şi noi raţionamente, explicative (multe din ele preluate ulterior de diferiţi economişti, inclusiv de J.M. Keynes), între care voi menţiona doar câteva:

- puterea de cumpărare a unei comunităţi (care reprezintă cererea efectivă a acesteia) este limitată, deşi egală cu outputul dat de comunitatea respectivă, deoarece prin realizarea producţiei se pot procura mijloacele băneşti cu care pot fi cumpărate produsele;
- nu toată puterea de cumpărare va fi folosită întotdeauna pentru a cumpăra bunuri de consum. Trebuie ţinut seama nu numai de înclinaţia marginală de consum ci şi de înclinaţia marginală de investiţii care sunt, în general, mai mari decât zero;
- folosind noţiunile de cheltuieli productive şi neproductive, pe primele asimilându-le cu investiţiile, iar pe secundele cu consumul, Say subliniază că o cheltuială de investiţii dată este mult mai stimulativă pentru sporirea avuţiei unei economii decât aceeaşi sumă folosită pentru consum;
- producţia de bunuri (în raport cu oferta de bani) este determinantul primordial al cererii. Banii facilitează comerţul însă nu determină cantitatea bunurilor ce sunt schimbate;
- orice saturare pe piaţă pentru un bun trebuie să implice o supraproducţie relativă a unei alte mărfi, mobilitatea capitalului permiţând pătrunderea sa în ramurile respective pentru a elimina dezechilibrul (Baumol, William J., *Say's (at Least) Eight Laws, or what Say*, nr. 174, mai 1977, p. 145-1962).

variantă mai este cunoscută şi sub denumirea de versiunea slabă a legii lui Say.

Apare evident faptul că, în ambele versiuni, legea lui Say a fost formulată luând ca ipoteză de lucru, aşa cum precizează W. Baumol, examinarea influenţelor exercitate de investiţii (consum productiv) ce promovează creşterea economică pe termen lung şi realizează adaptarea ofertei la modificarea structurii cererii. Deci ceea ce ne-a oferit Say nu este, în primul rând, o problemă de echilibru între cerere şi ofertă pe termen scurt unde apar evidenţiate fenomene de şomaj şi de supraproducţie, ci o problemă de echilibru între cerere şi ofertă pe termen lung realizat prin adaptarea sistemului datorită, în special, investiţiilor.

Îndepărtarea cronică a sistemului economic de la starea de echilibrul; cauze

În cadrul sistemului economic monetarizat agenţii economici intră în relaţii de schimburi nu în condiţii ideale, din condiţii concrete în care apar factori ce produc un grad ridicat de fricţiune în sistem, ceea ce provoacă apariţia unor desincronizări ale adaptărilor. Prin aceasta se afectează într-o direcţie sau alta însuşi echilibrul economic. Factorii de fricţiune reprezentaţi de gradul de constrângere bugetară, de rigiditatea preţurilor, de incompletitudinea informaţiei pentru agenţii economici *ş.a.* influenţează vitezele de adaptare şi, prin aceasta, însuşi echilibrul sistemului Trecerea de la studiul unor sisteme economice ideale (imaginare) la studiul sistemelor economice reale a însemnat subminarea celor trei piloni de bază pe care se sprijinea metodologia walrasiană; raţionalitatea economică perfectă asigurată de competiţia perfectă; flexibilitatea perfectă a preţurilor, informaţia completă pentru toţi agenţii economici ce le permite efectuarea tuturor tranzacţiilor la preţuri de echilibru.

Existenţa monopolurilor, rigiditatea cu care se modifică preţurile, mai ales la produsele manufacturate, la realizarea cărora contribuie mai multe firme şi ramuri, precum şi capacitatea informaţiei economice şi tehnologice sunt factori ce îndepărtează în mod cronic sistemul economic de la starea de echilibru, mărimea raportului dintre cerere şi ofertă fiind diferit în mod constant de valoarea unu. Tocmai acest fapt a impus adoptarea unei teorii nonwalrasiene a echilibrului. Această teorie este bazată pe mărimi sau variabile efective formulate şi realizate sub impactul restricţiilor cantitative ce apar în sistem.

Un rol hotărâtor în desluşirea cauzelor îndepărtării cronice a sistemului de la starea de echilibru l-a avut introducerea în analiză a trei

noțiuni: cererea intențională, cererea efectivă şi constrângerea bugetară, acestea fiind într-o strânsă interconditionare.

Cererea intențională a subiecților economici izvorăşte dintr-o gamă largă de necesități - de la cele biologice primare, până la cele culturale, inclusiv cele fanteziste legate de satisfacerea unor capricii, orgolii, vicii ş.a. Practic, cererea este infinită sau, mai precis, insațiabilă. Întrebarea este: poate fi ea satisfăcută sau realizată? De la intenții până la posibilități efective este o mare distanță şi sunt numeroase obstacole, unele insurmontabile. La prima vedere, satisfacerea cererii pare a fi condiționată de două categorii de restricții cantitative - unele legate de ofertă, iar altele legate de venituri ce determină puterea de cumpărare a agenților economici.

Dacă recurgem la o analiză de profunzime rezultă că într-o economie monetarizată, cu piață dezvoltată şi larg deschisă, numai veniturile sunt acelea care formează factorul fundamental ce condiționează satisfacerea cererii. Un agent economic poate procura orice bun numai dacă dispune de mijloace de plată obținute din vânzarea altor bunuri şi servicii.[1]

Cererea efectivă are în spate puterea de cumpărare reală şi deci posibilitățile bugetare ale cumpărătorilor. Posibilitățile efective de procurare a bunurilor şi serviciilor depind de bugetele agenților economici sau de puterea lor de cumpărare. Potrivit principiului lui Say puterea de cumpărare este aceea care determină mărimea cererii efective aşa cum outputul constituie sursa pentru satisfacerea cererii efective. Însă cererea efectivă reprezintă numai o parte din cererea intențională şi anume numai acea fracțiune pe care cumpărătorul o poate realiza în limita posibilităților sale bugetare.

Când agenții economici intră în relații (tranzacții) trebuie să-şi adapteze funcțiile cererilor şi ofertelor la restricțiile cantitative ale pieților, în condițiile puterii reale de cumpărare permise de buget şi de nivelul prețurilor.

Constrângerea bugetară, Un moment important în dezvoltarea analizei raportului dintre cerere şi ofertă şi a echilibrului economic l-a constituit introducerea noțiunii cheie de “constrângere bugetară”. Folosirea acestei noțiuni deschide calea analizei economice în cel puțin trei direcții importante: a) raționalitatea economică a activității agenților economici; b) comportamentul real al agenților economici în diferite condiții social-

[1] În cazul unei economii ca penurie de cele două categorii de factori restrictivi cantitativi. Şi în acest caz o analiză atentă relevă faptul că penuria este un revers al gradului de constrângere bugetară, aşa cum vom vedea mai jos.

economice; c) efectele propagate şi caracteristicile impactului acestora asupra echilibrului economic la nivel agregat.

Dacă prima direcție are un caracter universal şi permanent, celelalte două direcții îmbracă forme specifice în cadrul diferitelor sisteme economico-sociale. Tocmai de aceea analiza acestora din urmă se va face după ce vom reda mai întâi câteva aspecte referitoare la noțiunea de raționalitate economică şi un mod de exprimare analitică simplificată a acesteia prin intermediul funcției cererii în viziunea walrasiană.

2. 1. Raționalitatea economică şi un mod de exprimare analitică simplificată

Raționalitatea economică nu derivă numai din natura umană. Ea este impusă şi de constrângerea bugetară şi ea priveşte mai multe acțiuni ce depăşesc sfera contabilității, mai ales la agenți economici de tipul întreprinderilor. Este adevărat că la nivelul indivizilor şi al gospodăriilor se poate vorbi doar de o comparare a cheltuielilor cu veniturile, precum şi de o identificare a surselor de sporire a veniturilor pentru a face față unor cheltuieli mai mari. La nivelul întreprinderilor şi firmelor, problemele privind raționalitatea economică sunt mai complexe. Aici evidențierea tuturor cheltuielilor şi veniturilor şi compararea lor se face nu numai pentru a respecta limita bugetară, ci şi în scopul sporirii profitului prin reducerea costurilor de producție şi de circulație; de asemenea, la întreprinderi raționalitatea economică cuprinde: angajarea efectuării cheltuielilor curente şi de investiții în limita veniturilor curente şi de perspectivă, prin planificarea producției şi a introducerii inovării de produs şi de proces în consonanță cu evoluția cererilor viitoare; adoptarea unor politici de sporire a profitului şi de utilizare a sa cu prioritate în investiții de modernizări, paralel cu promovarea unei politici de asigurare a flexibilității aparatului de producție în vederea adaptării sale rapide la cerințele pieței.

Dacă ne referim la un mediu economic normal, cu reguli de schimb conforme cu legea valorii, orice agent economic rațional nu se poate angaja la cheltuieli mai mari decât veniturile pe care el le planifică. În legătură cu aceasta, K. Oower subliniază că: ".. nici un agent economic nu planifică în mod conştient achiziționarea unui bun fără a-şi programa finanțarea acestei operațiuni prin vânzarea altui bun sau din resursele de care dispune"[1].

---

[1] Citat după Daniel Dăianu, "Echilibrul şi performanța sistemului social-economic - unele considerații", în *Viitorul social*, noiembrie-decembrie 1987, p. 558.

Acolo unde se aplică regulile Impuse de legea valorii - echivalența echilibrelor - neluarea în considerare a constrângerii bugetare prin angajarea de cheltuieli ce depăşesc veniturile este strict sancționată. Sancțiunea limită este excluderea agentului din afaceri prin faliment şi chiar pierderea capitalului investit. Aplicarea cu strictețe a unor asemenea reguli impuse de legi economice neafectate de interese politice şi nesubstituite de precepte etice asigură starea de sănătate a unității economice, precum şi a economiei atât de necesară pentru funcționarea ei normală.

Pentru a ne da seama mai bine despre modul cum constrângerea bugetară acționează asupra introducerii şi respectării raționalității economice, să redăm şi un mod de exprimare analitică în cadrul funcției cererii. Din dezvoltările de mai sus se poate deduce că cererea este dependentă de mai mulți factori. Exprimând în termeni matematici, cererea inițială a consumatorului este o variabilă dependentă, iar factorii ce o determină sunt variabile explicative sau independente, ceea ce rezultă că este vorba de o relație de dependență reprezentată în termeni neoclasici de o funcție (notată cu *y)* de mai multe variabile. Aceste variabile explicative sunt reprezentate de prețurile bunurilor şi serviciilor (p), resursele (disponibilitățile) de plată efective ale consumatorului (R), creditele pe care le poate contracta în vederea plății acestor produse (C), publicitatea (reclama comercială) efectuată (r), valoarea mărimii produsului sau/şi a fabricii *(m):*

$$y = f\,(p, R, C, r, m).$$

Variabilele explicative nu sunt egale nici ca sens şi nici ca putere. Fiecare dintre acestea are o anumită pondere şi un anumit sens în influența cererii considerată ca variabilă dependentă. De exemplu, o creştere a prețului la produsul h contribuie nu la creşterea, ci la scăderea cererii pentru produsul respectiv sau chiar la substituția produsului *h* cu altul mai ieftin care poate satisface aceeaşi necesitate. Invers, o scădere a prețului unui produs contribuie la creşterea cererii pentru produsul respectiv. Mărimea resurselor (disponibilităților) de plată, precum şi mărimea creditelor, a cheltuielilor pentru reclamă şi a valorii mărcii fabricii influențează în mod pozitiv cererea de produse şi servicii, însă cu intensități diferite.

În dorința de a exprima în mod analitic şi cât mai sugestiv constrângerea bugetară să recurgem la următoarea ipoteză: consumatorul, definit ca o ființă rațională, face o asemenea alegere de bunuri şi servicii încât, în limita resurselor de care dispune, să obțină un maxim de satisfacție sau de utilitate. Este starea de echilibru către care tinde consumatorul în

limita sumei disponibile de resurse (restricției bugetare) și a nivelului prețurilor bunurilor de consum respective. Dacă notăm cu x *și y* cantitățile de bunuri din care consumatorul ar urma să procure pentru a-și satisface trebuințele și cu p_x *și* p_y prețurile unitare ale fiecărui produs, vom constata că cheltuielile totale ale consumatorului se ridică la $xp_x + yp_y$ lei, sumă ce trebuie adaptată la disponibilitățile sale financiare *R* destinate cumpărării bunurilor de consum.

Pentru adaptare, consumatorul va face o combinație între cantitățile celor două categorii de bunuri în așa fel încât, pe de o parte, să-și satisfacă la maxim trebuințele, iar pe de altă parte, să se încadreze în limita sa bugetară.

Variabilele independente reprezentând cantitățile de bunuri ce pot fi procurate cu suma de bani disponibilă se determină, pe baza relației de mai sus, astfel:

$$y = \frac{Px}{Py}x + \frac{R}{Py}$$

$$x = \frac{Py}{Px}y + \frac{R}{Px}$$

Aceste condiții descriu așa-numita linie bugetară PV, conform graficului din figura nr. 3.

Figura nr. 3

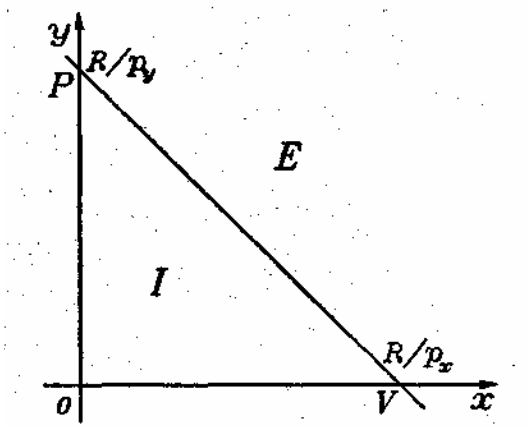

Segmentul *PV* reprezintă mulțimea punctelor descrise de cheltuielile efectuate, rezultate din combinația celor două categorii de produse

cumpărate. Aceste cheltuieli se află la limita maximă a disponibilităților bugetare în care se poate face alegerea. Domeniul de alegere *(I)* a consumatorului, aflat în cadrul triunghiului *OPV sub* linia bugetară, reprezintă totalitatea punctelor descrise de combinația cantităților de produse ce se pot cumpăra sub limita disponibilităților bugetare.

$$x_I\, p_x + y_I\, p_y < R$$

Toate punctele aflate în afara triunghiului *OPV și* anume deasupra liniei bugetare *PV* (în planul *E)* depășesc posibilitățile bugetare ale cumpărătorului pentru a putea cumpăra produsele x_E și y_E deoarece

$$x_e\, p_x + y_E\, p_y > R$$

Dacă constrângerea bugetară se relaxează prin împrumutarea unei sume de bani pentru cumpărarea suplimentară de bunuri, linia bugetară își schimbă poziția de la PV la *P'V',* mărind astfel domeniul de alegere la *OP'V'.*

Între produse se pot face diferite combinații și prin prisma asigurării satisfacerii trebuințelor (utilităților). O anumită combinație a celor două produse *x și y* pentru a satisface trebuințele (utilitățile) se poate exprima printr-o curbă de utilitate. Liniile bugetare devin tangente la aceste curbe și anume în punctul unde se întâlnește combinația produselor care asigură trebuințele cu linia disponibilităților bănești (bugetare) ale consumatorului[1].

Pentru fiecare ipoteză în parte vom trasa câte o curbă de indiferență, care reprezintă un ansamblu de combinații de bunuri permițând obținerea aceluiași nivel de utilitate (figura nr. 4).

Tangentele la curbele de utilitate *Uj* și *fy sunt* reprezentate de liniile bugetare *PV* și *PV.* Punctele din plan M_1; și M_2 caracterizează nivelul de utilitate maxim pe care îl poate atinge consumatorul în limita bugetului său. Raționamentele de mai sus se pot extinde și la cazurile cu mai multe produse, ceea ce înseamnă trecerea la o analiză în spațiul multidimensional.

Raționalitatea economică impusă de constrângerea bugetară apare ca cerință generală și ca manifestare reală și la nivel agregat (ramură, economie națională). Raționalitatea economică la nivelul agenților economia înseamnă raționalitate economică și la nivel agregat. Dar aceasta nu epuizează în întregime posibilitățile de raționalitate în cadrul întregului

[1] O explicare amplă referitoare la aceasta este redată în A. Iancu, *Eficiență economică maximă*, București, Editura Politică, 1972, p. 52-69.

sistem economic deoarece, potrivit principiului sinergie, raționalitatea globală nu poate rezulta dintr-o simplă însumare a raționalității tuturor agenților economia.

Figura nr. 4

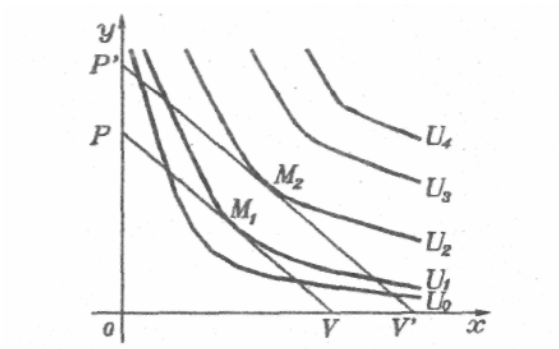

Adeseori poate exista doar iluzia că la nivelul agenților ar exista raționalitate economică prin simplul fapt că constrângerea bugetară i-ar obliga la acest lucru. O respectare în sine a liniei bugetare poate fi chiar dăunătoare din punct de vedere economic. Maniera de înțelegere și de respectare a principiului raționalității economice de către agenții economici trebuie să se confrunte și să se oglindească și în raportul dintre cerere și ofertă la nivel societal și în nivelul unor indicatori ce exprimă modul în care sunt folosite și valorificate resursele.

În cadrul sistemului economic apar așa-numitele fricțiuni, care frânează în mod diferit vitezele de adaptare a diferitelor elemente ale sistemului în evoluția lor, ceea ce creează dezechilibre. Un loc aparte în această privință îl joacă, firește, comportamentul agenților economici față de constrângerea bugetară, comportament care devine specific diferitelor condiții social-economice și care face ca sistemul economic să se îndepărteze într-un mod specific de la starea de echilibru.

2.2. Comportamentul real al agenților economici și problema echilibrului în diferite condiții social-economice

Așa cum am văzut mai sus, în teoria economică neoclasică predomină interpretarea statică a cererii și ofertei și maniera de abordare în tradiția walrasiană. În ultimele decenii însă numeroși autori, printre care, în primul rând, Clower (1965), Leijonhufvad (1968) Kornai (1971,1980), Barro

şi Grossman (1971,1974, 1976), Portes-Winter (1977,1978), Nayak (1980), Eckalbar (1980) ş.a.[1] au efectuat o seamă de studii aprofundate care părăsesc maniera tradițională de abordare a echilibrului. Ei iau în considerare devierile sistematice reale de la starea de echilibru walrasian, relevând semnificațiile şi cauzele acestor devieri. Trecerea la o nouă abordare, care a însemnat în fapt începutul unei noi şcoli în materie sau a unei noi paradigme, s-a bazat, în principal, pe reintroducerea în circuitul ştiințific a noțiunii de cerere efectivă la nivel agregat folosită de Say sub denumirea de putere de cumpărare a comunității, pe distincția dintre mărimile noționale (intențiile subiecților economici) şi mărimile efective (formulate şi realizate sub impactul restricțiilor cantitative), pe separarea intențiilor de realizări.

2.2.1. Supoziții comparative şi cazul celor două tipuri de modele - walrasian şinonwalrasian

Dezvoltările ştiințifice bazate pe confruntarea gândirii abstracte cu realitățile, cu noile observații asupra comportamentului agenților economici, au menirea de a îmbogăți teoria economică a echilibrului, aducând-o de la starea de speculații abstracte la starea de descriere şi explicare ştiințifică a realităților. Redând câteva presupuneri (supoziții) ce stau la baza modelului revizuit nonwalrasian nu facem decât să atragem mai bine atenția cititorului nu numai asupra diferențelor în ce priveşte modul de abordare, ci şi asupra

[1] Clower, R., *The Keynesian Counter-Revolution: A Theoretical Appraisal*, în F.H. Hahn, F.P.R. Brechling, *The Theory of Interest Rates*, Londra, Macmillan, 1965; Leijonhufvad, A., *On Keynesian Economics of Keynes*, New York, Oxford U.P., 1968; Idem, *Classnotes on Say's Principie*, Los Angeles, Univ. of California, IA.1972; J. Kornai, *Anti-Equilibrium*, Amsterdam, North Holland, 1971; Idem, *Economics of Shortage*, Amsterdam, North Holland, 1980; R.J. Barro, H.I. Grossman, "A General Disequilibrium Model of Income and Employment", în *American Economic Review*, vol. 61, 1971, p. 82-93; R. Portes, O. Winter, "The Demand for Money and for Consumption Goods in Centrally Planned Economics", în *Review of Economics and Statistics*, vol. 60/1977; Idem, "The Supply of Consumption Goods in Centrally Planned Economics", în *Journal of Comparative Economics*, vol. 1/1977; p. 351-365; Idem, *Disequilibrium Estimates for Consumption Goods Markets in Centraily Planned Economics*, rnimeo, Cambridge, Mass., Harvard Institute of Economic Research, 1978, D. Dăianu, "Echilibrul şi performanța sistemului social-economic, Unele considerații", în *Viitorul social*, noiembrie-decembrie 1987; P.R. Nayak, "Efficiency of Non-Walrasian Equilibria", în *Econometrica*, nr .1/1980; J.C. Eckalbar, "The Stability of Non-Walrasian Processes, Two Exemples", în *Econometrica*, nr. 2/1980.

străduinței noii şcoli de a se apropia cât mai mult de studiul realității spre o mai bună ghidare a explicațiilor şi concluziilor. În textul de mai jos redăm principalele supoziții care au stat şi stau la baza celor două modele-neoclasic (walrasian) şi revizuit (nonwalrasian).

Principalele supoziții ce stau la baza celor două categorii de modele privind echilibrul şi unele caracteristici

Modelul neoclasic (walrasian) **1**	**Modelul revizuit (nonwalrasian)** **2**
1. De regulă, oferta este identică cu producția, neexistând nici o nepotrivire sau nici o abatere (în timp şi cantitativ) nici între intenția de cumpărare-vânzare şi actul efectiv ori real de cumpărare-vânzare şi nici între producție şi consum. Toate acestea sunt considerate identice.	1. Oferta nu poate fi identică cu producția, iar aceasta din urmă nu poate fi identică cu consumul. O analiză atentă a proceselor economice relevă necesitatea divizării acestora în următoarele categorii şi subcategorii: - după conținutul lor, în: • procese reale interne (producție, consum) • starea reală exprimată prin variabila de stare (stocul de produse) • flux de produse • flux de mesaje - după forma lor de manifestare în: • intențiile de vânzare ale organizației vânzătoare • intențiile de cumpărare ale organizației cumpărătoare, acestea fiind fluxuri de mesaje între cele două organizații pe baza cărora ele încheie contracte • tranzacția efectivă de trecere a produsului de la o organizație la alta, aceasta reprezentând fluxul de produse • efectuarea plății sau mişcarea banilor, care reprezintă fluxul de mesaje Aceste categorii şi subcategorii reprezintă decuplări care produc diferite abateri între variabilele proceselor economice şi care trebuie luate în considerare.
2. Volumul producției şi combinarea inputului-outputului real sunt formate instantaneu (at once) şi simultan. sunt luate în considerare prețurile relative ale inputurilor şi outputurilor, constrângerea bugetară a firmelor	2. Formarea şi adaptarea mutuală a intențiilor de producție şi de cumpărare sunt interpretate ca un proces dinamic Acest proces este compus din două faze de timp: Prima se referă la determinarea planurilor de producție pe termen scurt influențate de tehnologii, de structura producției şi de semnalele de penurie.

Modelul neoclasic (walrasian) 1	Modelul revizuit (nonwalrasian) 2
şi, pe această bază, maximizarea profitului. Pe baza acestor variabile se determină cererea.	A doua fază se referă la adaptarea instantanee a firmei la condițiile curente existente, firma având dublu, rol: producător şi cumpărător.
3. Oferta nu reprezintă nici un obstacol în calea satisfacerii cererii şi se presupune existența unei rapide şi perfecte adaptări a ofertei la cerere. Aceasta înseamnă că la fiecare produs există un stoc de producție care servește ca input, ceea ce asigură echilibrul walrasian între cerere şi ofertă.	3. Formarea cererii şi ofertei inițiale se bazează pe speranțe incerte: producția poate să nu fie la nivelul volumului planificat sau în conformitate cu combinația input-output planificată, ori, ca urmare a unor invenții şi inovații sau a stimulării prin prețuri, volumul producției poate fi mai mare decât cel aşteptat. Pentru atenuarea sau înlăturarea acestor dezechilibre, de regulă, consumatorul adoptă o strategie de securitate a ofertei prin acumulări adecvate de stocuri. Cu cât incertitudinea este mai mare cu atât mărimea stocurilor pentru inputuri (la consumator) este mai mare.
4. Funcția cererii este descrisă ca o relație cauzală directă între variabilele explicative şi cererile de materiale ca variabile de flux. Prin urmare, în funcția cererii nu se iau în considerare stocurile de materiale cu toată existența lor reală. În ce priveşte explicarea funcției cererii de consum, ea se restrânge doar la analiza influenței prețurilor şi a veniturilor.	4. Funcția cererii este descrisă ca o relație cauzală indirectă în care între variabilele explicative şi cererile de materiale inițiale (ca variabile de flux) se interpun stocurile de inputuri dorite (variabilele de stoc). În privința variabilelor explicative ale funcției de consum, ele nu trebuie să se rezume numai la prețuri şi la venituri ci trebuie luate în considerare şi alte variabile cum sunt; moda, imitarea, modificarea structurii producției (produsele noi), comportamentul consumatorului în funcție de poziția lui socială etc.
5. Cererea este luată că o noțiune generală, fără o diferențiere în ce priveşte conținutul acesteia în diferite situații sau condiții	5. Deoarece mărimea cererii diferă în mod sistematic de mărimea ofertei, prima fiind de regulă, mai mare decât cea din urmă, se introduce noțiunea de cerere inițială, ce corespunde aspirației consumatorului. În asemenea situație, pentru a-şi satisface cererea, cumpărătorul din cadrul unei economii de comandă recurge la aşa-numi-tele substituții forțate de produse şi servicii, îşi revizuieşte cererea inițială din punctul de vedere al structurii şi al eşalonării în timp, aşteaptă la cozi.

Este evident faptul că în cazul modelului walrasian neoclasic, explicațiile privind echilibrul rămân la nivelul unor simple speculații, ele având de-a face prea puțin cu realitatea contemporană. Numai aplecîndu-ne asupra realităților prin observații şi prin studiul faptelor pe de o parte,

vom putea constata existența, în mod sistematic, a unei discrepanțe vizibile între cererea agregată şi oferta agregată în formele lor specifice în cadrul celor două arhetipuri de economie, iar pe de altă parte, vom putea desprinde principalele cauze care determină asemenea discrepanțe.

2.2.2. Caracterizarea raportului dintre cerere şi ofertă în cadrul celor două arhetipuri de economie

Am arătat mai sus că discrepanța dintre cerere şi ofertă este un fenomen natural (obişnuit) atât în economia de comandă cât şi în cea de piață, însă situarea şi sensul acestor discrepanțe sunt diametral opuse între cele două tipuri de economii.

În economia de comandă cererea agregată este superioară ofertei agregate, ceea ce denotă ca aspirația cumpărătorului nu poate fi satisfăcută decât parțial şi în mod distorsionat într-adevăr, cumpărătorul, cu toate că dispune de suma necesară de bani, nu poate cumpăra produsele de care are nevoie, întrucât acestea apar pe piață în cantități insuficiente pentru a satisface cererea sa, alături de cererile tuturor cumpărătorilor. Spunem că nivelul aspirației cumpărătorului pentru un produs sau pentru o gamă întreagă de produse şi servicii nu este satisfăcut decât parțial. Trebuie amintit că, în asemenea condiții, aspirația sa este deviată sau corectată prin înlocuiri forțate, prin amînări sau renunțări.

Pentru caracterizarea şi măsurarea stării de penurie a economiei naționale, a mărimii nivelului acestui fenomen, pot fi concepuți şi utilizați diferiți indicatori.

Între aceştia menționăm următorii: gradul de acoperire a cererii, gradul de satisfacere a aspirației consumatorilor (productivi şi neproductivi), ponderea valorii produselor de substituție în valoarea totală a produselor cumpărate, ponderea valorii produselor cumpărate, timpul mediu de aşteptare pentru cumpărarea produselor ş.a.

Cel mai reprezentativ şi mai sunt etic indicator pare să fie gradul de acoperire a cererii exprimat prin raportul dintre volumul ofertei şi volumul cererii în cadrul economiei de comandă raportul între cele două mărimi agregate este subunitar, ceea ce înseamnă că cererea este acoperită doar parțial. Gradul de neacoperire a cererii de către ofertă *x* se exprimă prin relația:

$$\eta = \frac{s}{d}$$

În cadrul economiei de comandă raportul între cele două mărimi agregate este subunitar, ceea ce înseamnă că cererea este acoperită doar parțial.

Gradul de acoperire a cererii de către ofertă τ se exprimă prin relația:

$\tau = 1 - \eta$

În legătură cu construcția indicatorului privind gradul de acoperire, se pune problema definirii corecte a sferei de cuprindere a celor două elemente componente de calcul. În asemenea împrejurări se pune întrebarea dacă oferta trebuie să cuprindă numai valoarea mărfii date spre vânzare sau să cuprindă şi valoarea stocurilor la firmele producătoare şi la cele vânzătoare, precum şi capacitățile de producție ce stau în rezervă din cauza lipsei de resurse energetice şi de materii prime. De asemenea, în cazul cererii se pune întrebarea dacă trebuie luată în considerare valoarea cererii inițiale corespunzând aspirației consumatorilor sau numai cererea efectiv realizată.

Dacă în legătură cu oferta întrebarea pare justificată, în legătură cu cererea întrebarea este de prisos, întrucât însăşi problema este tocmai aceea de a releva măsura în care este satisfăcută sau nu aspirația consumatorului concretizată în formularea cererii inițiale.

Un alt indicator care poate fi utilizat pentru caracterizarea fenomenului de penurie este gradul de satisfacere a aspirației cumpărătorilor (g^c). Dacă notăm cu:

α^c - aspirația cumpărătorului (valoarea produselor pe care cumpărătorul intenționează să le cumpere în limita disponibilului bugetar)

ω^c - cumpărarea efectivă realizată de cumpărător (valoarea produselor cumpărate),

gradul de satisfacere a aspirației cumpărătorului poate fi determinată prin următorul raport:

Evident, raportul este subunitar întrucât aspirația cumpărătorului, în limita bugetară, este întotdeauna mai mare decât ceea ce poate el cumpăra în mod efectiv. Gradul de nesatisfacere a aspirației cumpărătorului este:

$g^c = \omega^c / \alpha^c$

$n^c = 1 - g^c$

Cu cât gradul de neacoperire a cererii este mai mare şi, de asemenea, cu cât gradul de nesatisfacere a aspirației cumpărătorului este mai ridicat şi mai persistent, cu atât fenomenul de penurie este mai accentuat şi mâi de durată. Pentru a-şi atinge aspirațiile, consumatorul

recurge la substituția de produse şi de servicii, ca formă de adaptare a acestuia la realități şi face diferite concesii vânzătorului (producătorului). Cu această ocazie apar relații şi comportamente specifice economiei de penurie între vânzător şi cumpărător, acesta din urmă acționând sub dominația celui dinții. Cumpărătorul (consumatorul) este acela care aşteaptă la rând la vânzător (producător) pentru a putea cumpăra produsele şi serviciile de care are nevoie. Cumpărătorul (consumatorul) este hărțuit de lipsuri şi supus unor mari tensiuni psihologice, morale şi fizice. El este rel care pierde timp aşteptînd să cumpere produsele şi serviciile de care are nevoie. În acelaşi timp, cel care are o situație privilegiată este vânzăîorul deoarece el impune condiții de vânzare, iar aspirațiile sale se împlinesc relativ uşor.

În economia de piață oferta agregată este în mod sistematic superioară cererii agregate, ceea ce denotă că aspirația vânzătorului nu poate fi satisfăcută. Vânzătorul (producătorul) care a investit bani în capacități de producție, inclusiv în stocurile de mărfuri pentru a fi distribuite doreşte să vândă întreaga cantitate disponibilă (inclusiv cantitățile pe care le-ar putea produce suplimentar în capacitățile neutilizate (de rezervă). De regulă, au este satisficut nici nivelul aspirației vânzătorului şi nu este acoperit nici nivelul ofertei printr-un nivel corespunzător al cererii Sunt formele de manifestare ale stării de presiune. Pentru caracterizarea şi măsurarea acestei stări pot fi concepuți indicatori cum stat, de exemplu, gradai de acoperire a ofertei prin cerere, gradul de satisfacere a aspirației vânzătorului (producătorului), ponderea valorii stocului de produse în volumul total al vânzărilor, timpul mediu de aşteptarea produselor pentru a fi vândute de la faza încheierii producției până la cea a vânzării către consumatori ş.a.

Gradul de acoperire a ofertei prin cererea efectivă de produse se determină prin raportul dintre volumul cererii şi volumul ofertei:

$$\mu = \frac{d}{s}$$

În cadrul economiei de piață raportul intre aceste două mărimi agregate componente este subunitar. Oferta este acoperită de cerere doar parțial.

Gradul de neacoperire a ofertei prin cerere se exprimă prin relația:

$$\pi = 1 - \mu$$

Un alt indicator expresiv pentru caracterizarea fenomenului de presiune în cadrul economiei de piață este gradul de satisfacere a aspirației vânzătorului. Dacă notăm cu:

α^v - aspirația vânzătorului (valoarea mărfurilor pe care vânzătorul intenționează să le vândă, inclusiv cea a mărfurilor care ar fi trebuit produse de capacitățile disponibile de rezervă)

ω^v - vânzarea efectivă efectuată de vânzător, atunci gradul de satisfacere a aspirației vânzătorului poate fi calculată pe baza raportului:

$g^v = \omega^v / \alpha^v$

În cadrul economiei de piață acest indicator este subunitar, volumul vânzărilor efective păstrându-se, în mod constant, sub nivelul aspirației vânzătorului. Gradul de nesatisfacere a aspirației vânzătorului se determină astfel:

$n^v = 1 - g^v$

În condițiile manifestării fenomenului de presiune producătorul este dominat de consumator, primul fiind silit să caute soluții de adaptare la cerințele consumatorului, însăşi piața este dominată de consumator, vânzătorul (producătorul) fiind acela care aşteaptă, la rând la cumpărător (consumator) pentru a putea vinde produse şi servicii,

Cumpărătorul este acela care este pe deplin satisfăcut, iar nu vânzătorul. De subliniat că în cadrul celor două arhetipuri de economie-economie de comandă şi economie de piață - atât situația de absorbție cât şi cea de presiune reprezintă stări normale, permanente.

Nu se poate susține că cele două arhetipuri se încadrează în starea de echilibru propriu-zisă. Întrebarea principală este însă următoarea: ce fel de dezechilibru este mai avantajos din punct de vedere economic şi social şi cât de departe trebuie să se situeze o economie față de starea de echilibru pentru o funcționare normală şi de înaltă performanță. Un răspuns provizoriu, mai mult sub formă de ipoteză, va fi dat în cele ce urmează, dar nu mai înainte de a pune în discuție problema cauzei fundamentale care stă la baza tipului de dezechilibru.

2.2.3. Cauza fundamentală a dezechilibrului - constrângerea bugetară slabă

Explicarea cauzelor care provoacă cele două fenomene menționate disjuncte - penurie în cazul economiei centralizate şi saturație a pieței în cazul economiei de piață - trebuie căutată în specificitatea fiecăruia din cele două arhetipuri de economie. În general, poate fi găsită o gamă largă de explicații în legătură cu cele două tipuri de fenomene - absorbție şi presiune.

Pot fi îndreptățite, de exemplu, explicațiile găsite în legătură cu formele proprietății, existența competiției sau a monopolului, sistemul de organizare adaptat (orizontal sau ierarhic), gradul de competență şi de calificare profesională, contribuția progresului tehnic, nivelul randamentului factorilor de producție, rolul sistemului de prețuri şi ai stimulentelor materiale şi morale.

Fireşte, nici unul din aceşti factori nu poate fi neglijat sau ignorat în legătură cu eventualele explicații asupra performanței sistemului economic şi asupra influențării comportamentului agenților economici. Aceştia însă fie formează premise ale funcționării mecanismului economic, fie constituie mediul ambiant stimulator sau frânător al acționării agenților economici, în sfârşit, fie reprezintă factori materiali cu grade diferite de influență asupra comportamentului agenților economici.

Întorcându-se la tradiția lui Say şi a lui Mill, unii economişti contemporani cum sunt Clower, Kornai, Leijonhufvad, Winter, Barro, Grossman ş.a. au propus ca la baza explicării cauzelor care provoacă cele două fenomene - penuria şi presiunea (saturația pieței) - să fie pus acel principiu primordial care modelează în mod fundamental comportamentul agenților economici. Acest principiu este reprezentat de constrânge-rea bugetară care poate *fi puternică sau slabă* după cum este legată ori nu existența sau situația de supraviețuire a agentului economic şi a membrilor responsabili ai firmei de rezultatele economice realizate. O constrângere bugetară puternică obligă în mod natural pe fiecare agent economic în parte ia raționalitate economică, întrucât el nu-şi va putea recupera cheltuielile şi nu-şi va putea plăti datoriile (impozite, dobânzi, împrumuturi etc.) fără o valorificare a resurselor cu randament înalt. Nerealizând gradul minim de raționalitate, în condițiile concurenței, agentul suferă sancțiunea maximă reprezentată de dispariția sa din afaceri datorită falimentului. O constrângere bugetară slabă permite supraviețuirea agenților economici chiar şi în condițiile în care veniturile nu permit recuperarea cheltuielilor. Ştiind că nu este amenințat cu falimentul şi că pierderile vor fi suportate de stat, agentul economic se complace în situația de a tolera risipa, lipsa de responsabilitate pentru gospodărirea mijloacelor disponibile etc., mai ales când el percepe că proprietatea colectivistă este a tuturor şi a nimănui, iar statul se implică în politica economică în calitatea sa de proprietar al principalelor mijloace de producție ca instrument de slăbire a constrângerii bugetare.. Economiştii care au pus bazele noii şcoli, privind echilibrul nonwalrasian, au rămas profund convinşi de locul central pe care îl joacă

constrângerea bugetară în teoria şi practica economică. Totuşi, între ei au apărut anumite diferenţe de interpretare în ce priveşte caractere! generalizator al acestui principiu şi rolul său în construcţia teoretică a modelului nonwalrasian. De exemplu, Clower susţine ideea de a considera Constrângerea bugetară ca pe un punct de pornire axiomatic. Această axiomă este, fără îndoială, indispensabilă pentru orice fel de descriere a funcţionării, controlului şi deciziei proceselor sistemului socio-economic. Existenţa constrângerii bugetare poate într-adevăr fi privită ca o convenţie fundamentală a ştiinţei economice înrudită în toate privinţele, cu asemenea idei de bază ale ştiinţei fizice ca cea de-a doua lege a termodinamicii[1]. De altfel, Clower foloseşte denumirea de principiul lui Say sau legea lui Say ca sinonim cu existenţa constrângerii bugetare[2].

Faţă de acest punct de vedere, Kornai îşi exprimă părerea că existenţa şi rolul constrângerii bugetare nu reprezintă punctul de plecare axiomatic al unei teorii generale a sistemelor economice, ci o chestiune empirică. Experienţa poate proba - continuă Kornai - că într-o economie dată şi la o perioadă istorică dată actorii economici sunt în mod efectiv constrânşi de către o constrângere bugetară puternică (tare). Şi poate fi, de asemenea, probat prin experienţă că deciziile şi acţiunile altor actori în aceeaşi economie sau în alta, în aceeaşi perioadă ori în altă perioadă nu sunt efectiv limitate de către constrângerea bugetară. Totuşi, Kornai recunoaşte că această ultimă afirmaţie nu exclude posibilitatea ca regularităţile să poată fi găsite în comportamentul aceloraşi actori şi că în numeroase lucrări sunt atestate asemenea regularităţi. Totuşi, regularităţile nu pot fi ridicate la rangul unor axiome valabile în orice condiţii şi în orice timp.[3] Contraargumentul cel mai puternic adus de Kornai este acela că nu pot fi aplicate aceleaşi scheme comportamentale micro la nivelul macroteoriilor în materie de stări de dezechilibru - penuria, subutilizarea forţei de muncă, slaba utilizare a capacităţilor de producţie etc. - dar nici nu pot fi neglijate, nu pot fi ignorate astfel de scheme; ele trebuie folosite cu grijă prin analiza de impact sau prin sisteme de analize cauze-efect.

În opinia mea, disputa între cei doi economişti menţionaţi îşi are originea nu atât în ce priveşte locul pe care îl ocupă constrângerea bugetară în teoria echilibrului nonwal-rasian, ci mai degrabă în modurile diferite în

---

[1] Clower, *op. cit.*

[2] După cum s-a arătat mai sus, Baumol a dedus din principiu! lui Say şi din unele dezvoltări pe baza acestui principiu un număr de opt legi (Baumol, *op. cit.*).

[3] J. Kornai, *Economics of Shortage*, p. 320-324.

care ei percep axioma ca punct de plecare în construcția unei teorii. De pildă, într-o anumită manieră apare interpretarea axiomei în sistemele formale, şi anume, ca o expresie primitivă, indemonstrabilă, validă, din care sunt derivate alte expresii (teoreme) prin regulile de inferență admise, şi în cu totul altă manieră apare interpretarea axiomei în filozofia contemporană. Aici axioma şi-a pierdut valoarea de adevăr prim, necesar, evident, devenind un adevăr ipotetic relativ la un sistem teoretic determinat (verificabil prin consecințele sistemului) luat ca punct de plecare în derivarea şi interpretarea altor propoziții[1].

De altfel, trebuie reținut că ceea ce propune Clower este de a considera constrângerea bugetară *doar ca un punct de plecare axiomatic în reconstrucția teoriei echilibrului,* iar nu de a *axiomatiza* teoria micro şi macroeconomică luând ca termen primitiv constrângerea bugetară în sensul său cel mai larg.

Pe când Kornai rămâne într-o anumită privință prizonierul empirismului după care axioma ar reprezenta un adevăr experimental obținut prin generalizare plecând de la observații (J.S. Mill şi empirismul modern), Clower şi alți adepți ai săi se ridică deasupra acestei concepții empirice, luând în considerare ca puncte de plecare axiomatice regularitățile comportamentale privind constrângerile bugetare ca cerințe generale, esențiale, obiectiv necesare, iar diferitele acțiuni politice şi decizionale contrare acestor cerințe ca factori de fricțiune. Nu putem decât să ne exprimăm acordul cu acesta din urmă, aducând în sprijin câteva argumente suplimentare, unele depăşind cadrul economicului.

Orice sistem poate funcționa numai în condițiile în care îşi asigură un nivel de eficiență minim necesar care să-i asigure o existență autonomă. Coborând sub acest nivel, sistemul respectiv ori dispare ori începe să trăiască pe seama altor sisteme, ceea ce poate produce slăbirea şi degradarea treptată a sistemului de ansamblu sau a subsistemelor cu care vine în contact. Acest adevăr elementar transpus în limbaj economic luat ca o axiomă nu numai că ar fi adevărat, dar ar exprima o legitate cu caracter

[1] Se ştie că axiomatizarea este un procedeu de reconstrucție a teoriilor ştiințifice constând în edificarea acestora pe baza unui sistem axiomatic (alcătuit dintr-un număr de termeni primi, acceptați fără definiție şi a unei mulțimi de anunțuri fundamentale - postulate sau axiome - atestă demonstrație); orice nou termen al teoriei va fi introdus pe baza definițiilor, plecând de ia termenii anteriori definiției, iar orice anunț al teoriei va fi acceptat dacă va fi demonstrat cu ajutorul axiomelor şi al altor anunțuri anterior demonstrate (*Dicționar de filozofie*, Bucureşti, Editura Politică, 1978, p. 60).

general valabil pentru toți agenții economici ca şi pentru sistemele economice de ansamblu. Totodată, acest adevăr elementar ar trebui pus la baza tuturor relațiilor generate de funcționarea agenților economici - principiu fundamental de care să se țină seama şi în dezvoltările teoretice. Faptul că în diferite condiții economico-sociale această legitate nu este respectată din diferite motive, nu trebuie să ne îndemne la o modificare a raționamentelor ştiințifice. Ceea ce ar trebui să înțelegem şi să afirmăm este faptul că din diferite motive extraeconomice, conştiente sau inconştiente, se abdică cu prea multă uşurință de la acest principiu universal, iar toate formele de abdicare în loc să fie caracterizate de ştiința economică drept rătăciri regretabile şi căutate explicațiile şi remediile necesare pentru revenire la normal, acestea sunt tratate fie cu o toleranță nejustificată, fie într-un mod fals, cum că aceasta ar reprezenta singura direcție obiectivă a evoluției ce trebuie să aibă loc în mod fatal.

Referindu-mă în mod direct la cele două stări de dezechilibru, diametral opuse una alteia - penuria şi saturația pieței - din pună de vedere faptic sunt stări normale ale economiei, au o existență stabilă, nu întâmplătoare. Din punct de vedere istoric, evident, starea de penurie constituie efectul unei pure rătăciri, al unor decizii politice false şi nu efectul unor evoluții economice normale obiectiv necesare. Am putea considera această stare ca un efect normal atâta timp cât am accepta şi afirmația că sistemul economiei de comandă, proprietatea colectivistă, implicarea statului în conducerea şi administrarea economiei, precum şi dispariția interesului şi a, responsabilității respectării principiului constrângerii bugetare sunt lucruri fireşti. Însă toate acestea sunt rodul unor rătăciri născute din ambiții politice de acaparare totală a puterii şi de dominație şi control în toate sferele de activitate şi, în primul rând, în economie, ceea ce a condus pe plan economic la slăbirea constrângerii bugetare şi prin aceasta, la risipă de resurse, la conducerea şi administrarea firmelor fără responsabilitate şi fără interes în sporirea performanțelor economice.

În desfăşurarea activității lor, toți agenții economici, indiferent de sistemul economic şi politic din care ar face parte, în principiu, au obligația prin statutul lor să desfăşoare o activitate profitabila, ceea ce implica aplicarea de către toți, fără excepție, a principiului constrângerii bugetare puternice.

O încălcare sistematică a acestei cerințe de către un agent economic înseamnă că acesta va ajunge sigur la starea de faliment. Dar a ajunge la starea de faliment înseamnă o sancțiune maximă nu numai pentru

proprietarul firmei (persoană privată, acționari, stat), ci și întregul personal încadrat la întreprinderea respectivă, precum și lipsirea pieței de produsele întreprinderii în cauză. La o întreprindere mică falimentul nu ridică probleme deosebite. Însă când este vorba de o întreprindere mare-de peste 10000 salariați-se ridică însemnate probleme economice și sociale cărora trebuie să li se dea soluții practice adecvate. În atari condiții apar interese multiple atât la nivelul agentului economic în cauză cât și la nivelul statului și al comunităţiilocale de a soluționa problema în alte moduri decât prin declararea stării de faliment. În asemenea condiții, agenții economici, managerii, instituțiile economice de stat au în față următoarele alternative:

a) Raționalizarea bugetară prin forțe proprii prin măsuri în direcția sporirii volumului încasărilor și scăderii volumului de plăți, acestea din urmă concretizându-se în scăderea cheltuielilor ca urmare a ameliorărilor tehnologice, ridicării calității și performanțelor produselor sau
b) Acoperirea de la bugetul statului a pierderilor suferite de agenții economici în activitatea lor economică, alocarea unor fonduri de la bugetul statului pentru lucrări de investiții ale diferitelor întreprinderi, contractarea de împrumuturi, impunerea de către agenții economici sau de către un anumit grup al acestora a unor prețuri de piață atunci când agenții economici respectivi dețin o pondere importantă în economie și, deci, prin deciziile acestora ei pot influența nivelul prețurilor, condițiile de vânzare ș.a.

Prima alternativă (a) se înscrie în politica de constrângere bugetară puternică (buget tare) iar a doua (b) se înscrie în politica de constrângere bugetară slabă (buget slab). Dacă prima alternativă este proprie economiei concurențiale a capitalismului clasic cu o largă autonomizare a agenților economici și cu o intervenție a statului foarte rezervată și limitată, cea de-a doua alternativă, evident, este proprie economiei de comandă în care statul joacă rolul central în economie în calitatea sa de proprietar asupra mijloacelor de producție, de planificator și de administrator, deci unde monopolul de stat este atotcuprinzător.

Aceste alternative de politici bugetare, pe care le au în față agenții economici, sunt în starea lor pură. În realitate, există variante intermediare ce reprezintă o combinație de elemente ale celor două alternative menționate. Astfel, dacă privim pe firul normal al derulării evenimentelor istorice, apare varianta rezultată din starea pură a politicii de constrângere bugetară puternică la care s-au aplicat politici statale de protecție economică și socială a unor unități economice și ramuri industriale, politici

financiare, monetare şi de credit etc., precum şi acţiuni ale monopolurilor şi oligopolurilor de a influenţa nivelul preţurilor. Multe din aceste politici influenţează constrângerea bugetară în sensul relaxării acesteia. Dacă privim pe firul invers al istoriei, în fostele ţări socialiste, în anii trecuţi, în urma aplicării unor reforme economice au fost încercări ca odată cu descentralizarea şi cu autonomizarea unităţilor economice să se adopte şi măsuri în direcţia unei anumite întăriri a constrângerilor bugetare prin: controlul creditelor, raţionalizarea alocării investiţiilor şi a subsidiilor pentru acoperirea pierderilor.

Care sunt elementele caracteristice care definesc cele două tipuri pure de constrîngeri bugetare? Dacă la tipul de constrângere bugetară puternică numărul acestora este aproape inexistent, la tipul de constrângere bugetară slabă numărul elementelor este mare şi el variază în funcţie de modul şi profunzimea cu care statul este implicat în conducerea şi controlul vieţii economice şi sociale[1]).

În cele ce urmează vom reda într-un tablou sinoptic elementele esenţiale, clasificate în cinci categorii, ce pot defini cu suficientă aproximaţie cele două tipuri de constrângeri bugetare - puternică şi slabă.

Elementele principale ce definesc tipul constrângerii bugetare

Constrângere slabă	Constrângere puternică
1. Subsidii libere primite de la stat prin: - contribuţia statului la cheltuielile de investiţii fără nici o obligaţie din partea firmei de returnare a sumelor; - subsidii permanente plătite pentru compensarea pierderilor sau pentru încurajarea unor activităţi nerentabile; - subsidii plătite ocazional pentru pierderi ocazionale sau încurajarea unor activităţi speciale	1. Inexistenţa subsidiilor de stat pentru acoperirea cheltuielilor curente şi nici a unor contribuţii pentru investiţii
2. Acordarea (de către instituţii bancare de stat) de credite pentru care nu există garanţii de a fi achitate la termenele scadente; Amânarea plăţii creditelor fără aprobarea dată de vânzător; preluarea plăţii unor datorii de către stat de la bugetul acestuia	2. Inexistenţa creditelor ca şi a creditelor interfirme, toate inputurile (inclusiv cele pentru investiţii) fiind plătite imediat

3. Investiții financiare primite de firme din afară în următoarele condiții: - în cazul firmelor proprietate de stat - contribuția statului la cheltuielile de investiții fără obligația firmei de a returna sumele avansate; - în cazul firmelor private - acordarea de ajutoare sub formă de investiții bănești din partea proprietarilor pentru a rezolvă unele probleme dificile pentru firmă.	3. Inexistența investițiilor financiare din afară (la firmele existente) ca și ale celor efectuate de proprietari din dividendele ce le-au fost distribuite.
4. Majoritatea firmelor fixează (formează) prețurile (pe baza costurilor de producție) la inputuri și la outputuri	4. Fixarea exogenă a prețurilor, firma fiind în situația de a primi din afară și nu de a forma ea prețurile (prețurile se formează pe piață).
5. Sistemul de impozite este slab deoarece se bazează pe următoarele caracteristici: - formularea reglementărilor privind impozitele sunt influențate de firme; - firmele pot fi scutile sau amânate ca o favoare individuală; - impozitele nu sunt percepute în mod strict	5. Sistemul de impozite este considerat puternic datorită următoarelor caracteristici: - formularea reglementărilor privind stabilirea impozitelor nu sunt influențate de firmă; - sistemul legislativ în domeniu leagă impozitele de diferitele criterii observabile și măsurabile în mod obiectiv; - firma nu poate primi nici o scutire excepțională de impozite; - impozitul impus este colectat în mod ne-condiționat în termeni prescrişi prin lege.

Lista elementelor principale ce definesc și caracterizează constrângerea bugetară poate fi completată și cu alte elemente decât cele menționate, mai ales cu cele privind relațiile financiare și de credit și cu relațiile contractuale între diferite unități economice, întrucât există și tipuri intermediare de constrângeri bugetare, iar în țările cu economia de piață contemporană, în cadrul tipului predominant al bugetului puternic, își fac loc și elemente ale bugetului slab, s-a pus problema de a măsura gradul de tărie a constrângerii bugetare.

Încercarea de a raporta numărul de elemente ce țin de constrângerea bugetară puternică la numărul total de elemente (puternice +slabe din economia națională) pentru a determina gradul de tărie a constrângerii bugetare, nu poate duce la un rezultat concludent, întrucît elementele componente sunt neomogene ca produse și valoare. Mai potrivită ar fi măsurarea gradului de constrângere printr-un vector ale cărui componente ar putea fi elementele bugetare.

Păstrarea în activitate şi prosperitatea firmelor sunt dictate în mod exclusiv de rezultatele economice proprii-adică de vânzările efectuate şi de costurile pentru inputuri. O sporire a costurilor fără încasări compensatorii duce la pierderi. Dacă pierderile nu mai pot fi acoperite, volumul activității scade întrucît nu mai pot fi procurate noi resurse pentru a păstra producția la aceeaşi scară. Neexistând sistemul de subsidii, nici posibilități de modificare a prețurilor şi nici posibilități de a lua credite când situația sa economică devine precară şi nu se poate împărți riscul cu statul, firma nu mai găseşte resurse interne pentru redresare; ea dă faliment. În acest caz societatea este avantajată întrucât sunt înlăturați din activitate toți acei agenți economici care nu reuşesc să se adapteze şi să se înscrie în nivelul minim de eficiență. Să admitem ipoteza că în astfel de împrejurări statul începe să-şi asume răspunderea pentru redresarea economică a întreprinderilor ce lucrează cu pierderi şi pentru compensarea acestor pierderi, precum şi de a finanța investiții pentru restructurarea unităților economice, în vederea adaptării structurilor lor la cerințele pieței Este evident faptul că statul nu va aduce servicii reale şi de durată nici unităților respective, întrucât lipsa efortului propriii va deveni un obicei şi, cu atât mai mult, nici nu va aduce servicii economiei naționale întrucât se vor menține în activitate întreprinderi nerentabile, care înseamnă o povară economică pentru întreaga societate.

Constrângerea bugetară tare devine o formă de coercițiune[1] economică naturală pentru toți agenții economici care, pe de o parte, trebuie să se înscrie în cerința fundamentală ca suma cheltuielilor dintr-o perioadă să fie mai mică decât suma încasărilor din aceeaşi perioadă, iar pe de altă parte, să-şi adapteze structura producției la prețurile pieței, acestea fiind semnalele fundamentale privind situația resurselor. Numai în acest fel vom putea asigura trecerea de la starea de penurie la cea de abundență, ceea ce facilitează de altfel însuşi procesul de tranziție la economia de piață.

2.3. Stabilizarea echilibrului economic

În economia românească înainte de revoluție au fost acumulate numeroase dezechilibre reprezentate de formarea unui exces de cereri agregate solvabile în toate domeniile care nu puteau fi satisfăcute datorită lipsei de ofertă agregată de produse; agravarea situației privind subutilizarea capacităților de producție şi a forței de muncă; apariția unei

[1] J. Kornai, *op. cit.*, p. 303.

inflații înăbușite prin menținerea sub un control forțat a prețurilor la bunurile de consum și a creditelor; apariția unor blocaje în lanț pe linia aprovizionării datorită lipsei de solvabilitate financiară a unităților economice. Dacă înainte de revoluție unele din aceste fenomene se aflau doar în stare latentă, datorită menținerii unui sever control administrativ și a unor grave măsuri antisociale, după Revoluția din Decembrie, nemaifiind ținute în Mu, dezechilibrele s-au declanșat liber în toată plenitudinea lor. Din păcate, acesta a fost numai începutul. Interesele imediate de putere au împins pe mulți dintre politicieni, în perioada preelectorală, la o anumită întrecere pentru promisiuni privind ridicarea calității vieții fără nici o acoperire și la o seamă de măsuri economice populiste neconcordante cu interesele generale și cu posibilitățile reale ale economiei, ceea ce a făcut ca fenomenul de criză să se accelereze și să se atingă cote fără precedent și îngrijorătoare. În anul 1990 producția industrială a scăzut față de cea din anul 1989 cu circa 30%, volumul exporturilor și cel al investițiilor a scăzut cu peste 45%, volumul salariilor plătite salariaților a depășit pe cel din anul precedent, prețurile (la o serie de produse datorită, în special, măsurilor de liberalizare fără pregătirea prealabilă necesară) au crescut de 2-3 ori, iar balanța comercială și cea de plăți externe s-a înrăutățit, ceea ce a împins și împinge guvernul la credite externe folosite nu pentru redresarea economică, ci mai mult pentru procurarea mijloacelor curente de trai. La toate acestea se adaugă mari dificultăți bugetare (scăderea veniturilor bugetare cu 100 mild. lei în anul 1990) și deficitele bugetare (de 37 mild. lei în 1991), datorită, pe de o parte, scăderii nivelului veniturilor, iar pe de altă parte, creșterii volumului cheltuielilor publice (cu excepția cheltuielilor pentru investiții care au scăzut de la circa 135 mild. lei în 1989 la 60 mild. lei în 1990 și la 31 mild. lei în 1991).

A trecut un an de când mecanismul economic excesiv centralizat și rigid a început să fie treptat demontat și înlocuit cu elemente ale economiei de piață după un program guvernamental cuprinzător ce a avut ca punct de plecare schița elaborată de Institutul Național de Cercetări Economice. Acest program cuprinde, practic, toate laturile vieții economice și sociale ce urmează a fi restructurate și adaptate ia noile cerințe ale economiei de piață[1]. Totuși, el nu ia în considerare un aspect esențial menționat mai sus -

[1] Potrivit prevederilor programului, guvernul își propune să realizeze reforma economică și socială acționând prin legi, măsuri, programe și constituirea de instituții adecvate în următoarele domenii: deblocarea structurilor economice, reorganizarea activității economice, reforma în domeniile prețurilor și tarifelor, sectorului financiar-fiscal,

grava criză economică pe care o traversează economia noastră. Eludarea acestui fenomen poate pune în pericol însuşi procesul de realizare a programului de trecere la economia de piaţă în termenii preconizaţi, dacă nu sunt prevăzute măsuri ferme de contracarare a acestei crize şi a efectelor sale.

În cele ce urmează voi menţiona pe scurt câteva din aceste măsuri, cu motivările minim necesare.

În legătură cu tranziţia la economia de piaţă este exprimată părerea privind necesitatea evitării cu orice preţ a trecerii de la un tip de dezechilibru reprezentat de penurie la alt tip de dezechilibru, bazat pe starea de saturaţie a pieţei, propriu economiilor actuale de piaţă, invocându-se ca efecte secundare negative şomajul şi inflaţia. În contextul acestei păreri, Anghel Rugină recomanda trecerea la starea de echilibru general stabil (de tip Walras) în care rolul fundamental trebuie să-l joace preţurile de echilibru, leul convertibil (acoperit 100% cu argint) şi echilibrul monetar[1]. Am văzut în paragrafele anterioare insuficienţele de fond ale modelului walrasian, în care se înscrie şi punctul de vedere exprimat de autorul menţionat. Tocmai acest fapt mă determină să nu insist cu comentarii în legătură cu acest punct de vedere. Modelul walrasian fiind lipsit de realism, iar cel de penurie cu totul dezavantajos din punct de vedere economic şi social, singurul care poate fi acceptat - cu toate limitele sale - este modelul bazat pe starea de saturaţie a pieţei în cele ce urmează voi încerca să-mi spun părerea în legătură cu necesitatea creării unor condiţii favorabile de trecere la economia de piaţă prin înlăturarea crizei. În legătură cu aceasta se pune problema de a găsi rapid acele resorturi şi elemente ale mecanismului economic care să asigure, pe de o parte, înlăturarea excesului de cerere ce alimentează şi adânceşte penuria, iar pe de altă parte, extirpează sau atenuează inflaţia şi factorii care o generează. Înlăturarea acestor deze-

sistemului bancar, monetar-valutar, reforma în agricultură, înfiinţarea de instituţii care sprijină realizarea reformei, privatizarea, acţiuni de protecţie economică şi socială a populaţiei, crearea culturii, atitudinilor şi educaţiei economice specifice economiei de piaţă, programul reformei sociale, schiţa, asupra tacticii operative a guvernului în orientarea şi conceperea proceselor economice (Guvernul României, Consiliul pentru reformă, relaţii şi informaţii publice, Program de conducere şi coordonare a proiectelor de reformă, Bucureşti, 1990).

[1] Anghel Rugină, Program de reforme pentru regenerarea şi consolidarea economiei naţionale româneşti, în *Economistul*, nr. 45-48/1990; idem, De ce programul de reforme anunţat de guvern în august-septembrie a.c. nu poate atinge ţelurile propuse, în *Economistul*, nr. 49-52/1990.

chilibre poate crea un mediu ambiant favorabil pentru desfăşurarea întregului program de tranziție. Trebuie să ținem seama însă că înseşi elementele cuprinse în program constituie importanți factori de influență a stărilor de echilibru sau de dezechilibru în funcție de modul cum sunt folosiți asemenea factori.

2.3.1. Înlăturarea excesului de cerere şi a penuriei

Înlăturarea excesului de cerere, care în fapt înseamnă inversarea raportului dintre cererea agregată ca oferta agregată, nu este atât de simplă (cum pare ia prima vedere) pentru a ne rezuma doar la un set de decizii tehnice aşa cum se prevede în programul guvernului[1].

În primul rând, excesul de cerere s-a dezvoltat extrem de mult în economia noastră în decursul anilor, inclusiv după revoluție, aşa încât o lichidare a acestuia şi trecerea la excesul de ofertă s-a îngreunat mult, atât ca efort material şi financiar necesar, cât şi ca perioadă de timp. Va trebui parcursă nu o traiectorie normală, ca cea din fîgura nr. 5, ci o traiectorie cu un drum mult mai anevoios într-o perioadă de tranziție mai îndelungată semănând cu drumul descris, cu aproximație, în figura nr. 6.

Drumul mai anevoios se datoreşte, îndeosebi, scăderii sensibile a ofertei de produse şi servicii şi creşterii inflației.

O prăbuşire a ofertei este însoțită-ca o relație inversă-de un salt corespunzător al cererii cu o creştere a tensiunii după o curbă neliniară. Cu cât distanța între cei doi indicatori este mai mare, cu atât tensiunea socială este mai mare, iar posibilitățile de lichidare, în timp scurt, a acestei distanțe sunt mai restrânse.

---

[1] În legătură cu această problemă, în programul guvernului se prevăd următoarele acțiuni: anihilarea treptată a dezechilibrului grav existent între capacitățile de producție şi resurse, precum şi între structura şi volumul producției, pe de o parte, şi structura şi volumul cererii, pe de altă parte. Aceasta presupune: închiderea, după epuizarea perioadelor şi programelor de subvenții, a capacităților care nu dispun de resurse sau de piețe de desfacere, pe măsură ce se asigură recalificarea şi reorientarea forței de muncă la unitățile respective către alte sectoare; reprofilarea şi/sau redimensionarea unităților nerentabile, inclusiv prin retehnologizări; crearea unor noi capacități corelate cu reswseie şi cu puterea de absorbție a piețelor la care există acces, in specia! în sectorul unităților aici şi mijlocii şi prin atragerea de capital privat, român şi străin; reducerea la strictul necesar a întreprinderilor din sectoarele strategice care urmează a funcționa in continuare cu subvenții de la stat (Guvernul României, Consiliul pentru reformă, relații şi informații publice, *op. cit.*, p. 4).

Figura nr. 5

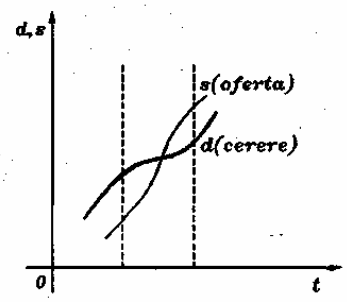

Figura nr. 6

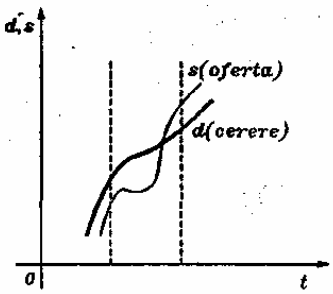

În al doilea rând, diminuarea excesului de cerere agregată şi inversarea raportului dintre cerere şi ofertă la nivel macroeconomic constituie efectul unui complex de decizii de mare amploare care să aibă ca obiect final schimbări profunde în mecanismul economic şi în comportamentul social-proprii economiei de piață. Atâta timp cât nu se renunță la relațiile economice socialiste bazate pe proprietatea colectivă nu dispare nici excesul de cerere şi nici sindromul penuriei. De altfel, acest lucru a fost demonstrat de fiecare dată când s-au făcut încercările de ameliorări tehnice ale proceselor de producție, şi de perfecționări ale mecanismului economic din țara noastră ca şi aplicarea reformelor economice din țările vecine, în deceniile trecute. De exemplu, în scopul ameliorării situației privind penuria de resurse şi de produse, deceniile 1970 şi 1980 au fost dominate de măsurile întreprinse în direcțiile reducerii consumurilor de resurse şi sporirii ofertei de resurse primare şi de produse finale, reducerii stocurilor supra-normative şi a investițiilor neterminate, introducerii disciplinei în domeniul creditelor, întăririi disciplinei bugetare la toate nivelurile economiei. Rezultatele obținute au fost cu totul altele: agravarea situației economico-financiare a întreprinderilor şi realizarea unor blocaje în lanț în întreaga economie, fapt ce a afectat şi mai mult excesull de cerere alături de accentuarea penuriei de resurse şi a altor dezechilibre economice. Măsurile întreprinse nu şi-au atins țelul întrucât ele au vizat mai mult efectele decât cauzele. În țările vecine au fost întreprinse, în deceniile trecute, unele acțiuni ce au vizat descentralizarea deciziilor economice în conducerea unităților, încurajarea dezvoltării micii industrii şi a agriculturii private, întărirea constrângerii bugetare a unităților economice prin restrângerea intervenției statului, liberalizarea parțială a formării prețurilor.

Deşi în unele din aceste țări au fost obținute anumite rezultate pozitive pe linia sporirii ofertei şi a atenuării excesului de cerere, problemele

de fond au rămas însă nesoluționate. De altfel, s-a dovedit că lichidarea excesului de cerere şi a penuriei nu se poate realiza prin simple paleative, prin jumătăți de măsură şi prin acțiuni lipsite de coerență. Condițiile fundamentale de lichidare a excesului de cerere constau în: 1. trecerea la o reală economie concurențială prin înlocuirea proprietății de stat cu proprietatea privată (inclusiv înlăturarea monopolurilor statale şi private); 2. realizarea unei constrângeri bugetare cât mai puternice a tuturor agenților economici la toate nivelurile prin autonomizarea acestora şi eliminarea implicării statului în conducerea directă a economiei Este tot mai evident faptul că o reală economie de piață poate fi edificată şi poate funcționa normal numai dacă se realizează simultan cele două condiții.

În al treilea rând, proprietatea privată şi exigențele impuse de aceasta în legătură cu creşterea eficienței economice şi cu raționalitatea cheltuielilor de resurse, joacă rolul hotărâtor în atenuarea cererii şi în înlăturarea penuriei. Într-o economie concurențială bazată pe proprietatea privată, agentul economic, pe de o parte, poate realiza venituri suplimentare dacă reuşeşte prin muncă, iscusință şi respectarea legilor să producă şi să vândă mai mult şi mai bine. Pe de altă parte, el nu poate cheltui mai mult decât poate încasa, altfel riscă să se ruineze. Ştiind că nu are nici o obligație față de întreprinderile particulare, statul nu are atitudine paternalistă față de acestea. În noile condiții, statul nu mai este dispus să recompenseze incompetența, lenea, neglijența, iresponsabilitatea, aşa cum făcea în economia bazată pe relațiile de proprietate socialistă în cadrul cărora el (statul) avea responsabilitatea directă în legătură cu activitatea întreprinderilor sale. Agenții economici în calitatea lor de proprietari, mandatari sau arendaşi nu mai pot avea o atitudine de autosuficiență întrucât nu mai pot beneficia de ajutoare de la stat. Ei devin pe deplin conştienți că numai printr-o activitate mai susținută, mai responsabilă şi mai competentă sunt posibile fie prevenirea falimentului fie obținerea unor avantaje economice sporite. Tocmai asemenea schimbări de comportament motivează cel mai puternic opțiunea pentru extinderea cât mai rapidă a privatizării. Proprietatea privată garantează raționalitatea economică în comportamentul agenților economici şi trecerea la un mecanism economic adecvat bazat pe relații orizontale comerciale între agenții economici

Raționalizarea tuturor cheltuielilor, inclusiv a cheltuielilor cu salariile, precum şi acțiunile de absorbție a numerarului disponibil la populație au menirea de a elimina excesul de cerere agregată, aceasta constituind, după cum s-a mai afirmat, principala cauză a penuriei. Acest lucru se va realiza

însă, pe măsură ce sectorul privat va deveni preponderent în întreaga economie. În prezent însă statul continuă să rămână princpalul proprietar al unităților industriale, de transporturi, construcții, servicii publice şi al unei părți din agricultură. Faptul că majoritatea acestor unități s-au transformat în societăți comerciale autonome dă dreptul statului să se retragă complet din administrarea acestora şi să înceteze atât finanțarea unor investiții cât şi subvenționarea unor pierderi, pe măsură ce se înfăptuieşte liberalizarea prețurilor subvenționate. Statul nu-şi pierde calitatea de proprietar până când societățile comerciale nu sunt vândute. Ca proprietar, el poate delega unei persoane sau grup de persoane atât unele drepturi cât şi unele obligații de proprietar tocmai pe acelea pe care el nu le poate realiza sau pe care le înfăptuieşte prost. Condiția este ca asemenea delegări să aibă - pentru primitor-o semnificație sau motivație materială şi morală, precum şi o formă juridică adecvată trecerii la economia de piață. De exemplu, chiar dacă întreprinderile de stat au devenit societăți comerciale, a transfera colectivelor de muncă drepturi şi obligațiuni, aceasta nu ar însemna decât o simplă perpetuare a statutului vechii întreprinderi socialiste de stat. O soluție care ar schimba în profunzime statutul vechii întreprinderi socialiste - până la privatizarea prin vânzare - ar fi aceea de a arenda sau de a concesiona societățile comerciale unor persoane fizice sau juridice, cetățeni români sau străini. Acestea ar constitui o formă intermediară şi pregătitoare procesului de privatizare şi ar putea contribui la rezolvarea multor probleme economice şi manageriale în perioada de tranziție, în primul rând, pe cele legate de înviorarea ofertei şi de atenuarea excesului de cerere prin constrângerea bugetară.

PROBLEME TEORETICE ŞI METODOLOGICE ALE PROGNOZEI ÎN CONDIȚIILE TRANZIȚIEI LA ECONOMIA DE PIAȚĂ

prof. univ. dr. Mircea COŞEA

Doamnelor şi domnilor,

Titlul priveşte probleme teoretice şi metodologice, aş vrea însă să mă tratați ca pe un practician, care de câtva timp sunt obligat, sigur şi din plăcere, să fac prognoză şi care am ajuns în situația de a recunoaşte sincer că în actualele condiții este nevoie de o regândire a modului în care prognoza trebuie să fie interpretată în perioada pe care o parcurgem.

Desigur, o astfel de afirmație pare veleitară sau prețioasă, dar practica de zi cu zi şi mai ales - să zicem - descurajările pe care orice om de prognoză le are atunci când horoscopul pe care îl elaborează nu se prea adevereşte în realitate, m-a împins spre această necesitate de a privi problemele teoretice şi metodologice, într-o perioadă foarte complicată a existenței noastre, într-o perioadă în care practic nu se poate prognoza.

Sunt încurajat în această încercare de a prognoza o tranziție, adică un necunoscut, şi pentru că în teoria prognozei s-au Scut multe îmbunătățiri în ultima perioadă, s-a ajuns chiar la aprecierea ideii, pe care dumneavoastră poate o cunoaşteți, că poate să fie prognozată şi conjunctura economică.

Deci dacă un paradox a fost eliminat, mă văd încurajat în a vă prezenta dumneavoastră unele gânduri pe care le am în legătură cu modul în care trebuie să interpretăm activitatea de prognoză într-o perioadă în care construim un obiectiv pe care încă nu l-am constituit nici conceptual, nici structural.

Dacă cum probabil vă este cunoscut, cea mai simplă logică a prognozei urmează trei puncte principale. Este punctul fix sau de referință de la care se porneşte, este, în a doua etapă, aplicarea unui model sau metode care dă naştere unei proiecții şi, în sfârşit, este - lucru esențial - găsirea unui cadru de proiecție sau a unui mediu de proiecție care să fie caracterizat prin parametri ficşi.

În perioada de tranziție, noi nu beneficiem de primul şi al treilea punct al prognozei care sunt foarte importante. Dumneavoastră vă dați seama,

suntem cu toții asaltați în fiecare zi, de aceste greutăți, care sunt subliniate de informarea statistică și aprecierea punctului în care ne găsim acum sau în care ne-am găsit în decembrie 1989.

Acuratețea datelor, interpretarea momentului în care ne aflăm, nu ne dă posibilitatea cunoașterii cu precizie a stadiului corect, a locului și modului pe care trebuie să-l interpretăm ca poziție economică și socială.

În al doilea rând, elementele de mediu de proiecție sunt total diferite; dacă într-o societate să zicem normală, care parcurge un ciclu sau o evoluție cunoscută, se poate

proiecta pe un ecran ale cărui dimensiuni sunt cunoscute, în condițiile noastre această proiecție se face pe un ecran necunoscut, noi nu beneficiem de aceste elemente de încadrare a mediului de proiecție în parametri cunoscuți sau posibil de urmărit în timp.

Din acest motiv, trebuie să admitem următoarele elemente pe care le-am sunt etizat, și anume:

Î n actuala etapă de dezvoltare, actuala etapă de tranziție, noi suntem în activitatea de prognoză în imposibilitatea eliminării unor limite sau contradicții. Limite sau contradicții pe care le-am formulat astfel:

Prima limită sau contradicție este între obiectivele economice, pe de o parte, și cele politice, pe de altă parte. Cel mai clar exemplu de lipsă de logică între această echilibrare a obiectivelor politice și economice sunt măsurile de natură populistă care au avut loc și care sunt cu totul în afara logicii dezvoltării acestei relații.

A doua contradicție - este o limită sau o contradicție între obiectivele economice și politice pe de o parte și obiectivele legislative, pe de altă parte. Este arhicunoscuta problemă pe care o discutăm toți, a întârzierii actului legislativ, care din punctul de vedere al prognozei ne situează în permanență pe un teren nesigur, ne situează într-o poziție de necunoaștere a momentului în care se va putea aprecia ca efectiv sau ca operațional actul pe care noi îl prognozăm.

În al treilea rând - de asemenea o limitare sau o contradicție foarte cunoscută - aceea între cadrul legislativ, pe de o parte, și implementarea lui, pe de altă parte. Este probabil cea mai mare restricție pe care o avem acum în prognoză. Pentru că majoritatea actelor legislative, care definesc tranziția în momentul de față, nu-și găsesc în practică o implementare pe măsura cunoașterii participării și proiectării fenomenului pe care vrem să-l prognozăm.

În al patrulea rând - există o destul de mare restricție, o contradicție, între secvențialitatea obiectivă și logica măsurilor pe care tranziția le are, pe de o parte, și, pe de altă parte, necesitatea continuității activității economice și a vieții economice în general. Este o ruptură care, de asemenea, din punctul de vedere al prognozei, ne obligă să ne gândim la alte forme sau alte metode de interpretare.

În al cincilea rând-este o limitare extrem de cunoscută, pe care nu mai doresc s-o dezvolt - aceea între cadrul economic și cadrul social. Nu există pentru moment nici o posibilitate de corelare în logica acestor două elemente, iar cineva, înaintea mea, discuta din acest punct de vedere despre apariția într-un ritm mai rapid a unor forțe care, din punct de vedere social, prevalează foarte mult - sindicatele - și care schimbă aspectul cadrului social de la zi la zi.

În al șaselea rând - contradicția dintre comportamentul agenților economici și, aș spune din nou, secvențialitatea măsurilor de tranziție. Acest comportament este imposibil de cuantificat, pentru că de multe ori, sensul este diferit.

În al șaptelea rând este contradicția dintre cadrul național și internațional al tranziției, și elementele pe care le putem prezenta aici sunt extrem de numeroase, nu mă refer la Criza din Golf, mă refer la reformă și alte măsuri pe care le implementăm, au influență, din punctul de vedere al investițiilor străine, al resurselor, creditelor, al răspunsului la încadrarea într-un circuit economic modern, internațional.

În al optulea rând, este un element extrem de important, care prin el însuși ar putea face obiectul unei prezentări aparte. Și anume: prognoza nu beneficiază, în momentul de față de un obiectiv, de un orizont Orizontul pe care a avem este tranziția la economia de, piață. Dar este an orizont foarte general și deja a început să fie foarte ambiguu. Economia de piață este deja un cadru prea mare, în care nu ne putem orienta fără o delimitare mai precisă. Ar trebui un obiectiv mai particularizat, ar trebui să înțelegem ce înseamnă economie de piață, în condițiile noastre, și probabil că elementele prezentate de domnul Pilat. În referatul dânsului ar putea să continue ideea pe care eu am formulat-o.

În al nouălea rând este din nou problema secvențialității măsurilor luate în cadrul reformei, pe de o parte și, pe de cealaltă parte, ritmul și succesiunea acestor secvențe. S-a întâmplat în multe cazuri o schimbare logică de ritm și de succesiune. Aș putea să dau un exemplu foarte cunoscut, fără să fiu învinuit de o anumită poziție, și anume că liberalizarea

preţurilor făcută în două etape, la date diferite şi înaintea altor măsuri, pe care în mod secvenţial le-am fi prevăzut, a debusolat cu totul maniera în care trebuie privit.

Iar în al zecelea rând, este această limitare sau contradicţie, între efectul economic spontan şi efectul realizat. sunt foarte dese cazurile în care, ieşind din linia economiei de comandă, efectul scontat şi efectul obţinut sau realizat sunt discordante, în anumite cazuri sunt chiar fenomene care apar, cum se spune de câtva timp în economia poloneză, fenomene de mina a doua, adică fenomene care apar pe un plan secundar, dar care sunt mai puternice decât primele.

În aceste condiţii de restricţii, mi-aş permite să vă atrag atenţia asupra faptului că se pun probleme mari în legătură cu credibilitatea actului de prognoză şi, mai ales, se pun probleme mari în legătură cu scopul şi obiectivele prognozei într-o astfel de situaţie.

Evident - sunt de acord cu domnul academician Emilian Dobrescu - am putea gândi că prognoza în etapa actuală nu trebuie să pună accentul pe acurateţea cifrelor sau a datelor, ci pe direcţia sau sensul fenomenului. Dar nu trebuie să uităm, în acelaşi timp, că prognoza, într-o astfel de perioadă, este nu numai aceea care trebuie să ofere un orizont, dar şi aceea care trebuie să ofere alternative.

Principalul scop, credem noi al prognozei, în momentul de faţă, în perioada de tranziţie, trebuie să fie acela ai oferirii de alternative, adică ar trebui să oferim pe o perioadă stabilită, să zicem medie, posibilitatea unor alternative jucate pe un model.

Problema pe care doresc s-o ridic astăzi, este tocmai problema acestui model macroeconomic. Preluând cu foarte mare plăcere şi cu mulţumiri pentru maniera ca întotdeauna foarte sunt etică şi elegantă a domnului academician Dobrescu, am preluat acest dubiu pe care dânsul îi are privind modelarea macroeconomică, există asupra faptului că, în momentul de faţă, modelarea macroeconomică nu poate oferi prin ea însăşi siguranţa prognozării. Nu avem încă posibilitatea unei astfel de elaborări a unor asemenea modele, iar lucrul cei mai important în actualele condiţii- apar elemente care nu pot fi incluse în modei

Din acest punct de vedere, în lucrarea pe care o voi prezenta, insist foarte mult asupra «Bei noi forme de interpretare a modelării în prognoză, mergând pe un model, destul de recent, elaborat în Anglia, care se numeşte modelul King (Tom King) şi care are în vedere corectarea modelului macroeconomic de tip matematic cu un alt model de tip sociologic, e foarte

greu de găsit termenul corect în română, temporizator. Ce propune acest cercetător? Propune luarea în calcul a unui fenomen pe care noi îl trăim în zilele noastre. Şi anume: decizia economică, decizia legislativă se repercutează în activitatea economică, poate fii luată în calcul ca o prognoză, numai la o anumită perioadă de timp.

Există în acest model o prezentare a diferitelor categorii de proiectare în timp; de regulă, se pare că orice măsură economică, nu este efectivă în practică înainte de o perioadă de 6 până la 8 luni.

În acelaşi timp, această modelare, care este foarte puțin matematică şi foarte mult pe sistem de logică formală, aduce în discuție posibilitatea corijării prognozei cu efectele contrare ale unor măsuri, adică, apare această situație, pe care noi o dorim acum, şi anume, efectele de blocaj care apar în urma unei succesiuni de măsuri economice şi legislative.

Ceea ce eu am prezentat, pentru că m-am apropiat de sfârşitul acestei scurte introduceri în ceea ce gândim acum despre prognoză, aş dori foarte mult ca să trezească în interesul pe care probabil că dumneavoastră îl purtați față de prognoză, această idee, care trebuie să fie, cred eu, la baza activității de prognoză în perioada de tranziție, şi anume: prognoza este o activitate, în primul rând ştiințifică, în primul rând precisă, în primul rând riguroasă. Însă, având în vedere complexitatea vieții pe care o trăim, mai ales având în vedere aspectul neaşteptat al fenomenului pe care îl urmărim, prognoza trebuie să atragă neapărat şi o altă dimensiune; şi anume, o dimensiune socială, politică, eventual culturală, prin prisma educațională. Este încercarea pe care o facem, în colectivul în care lucrez, de a gândi mai mult prognoza în aceşti termeni, de a o lega mai mult de ceea ce se întâmplă în societatea noastră, în aşa fel încât să putem oferi - aceasta să fie utilitatea muncii noastre, pe termenul tranziției, două elemente de bază:

În primul rând, o paletă de alternative, adică un orizont, care poate fi interpretat în mai multe forme, în funcție de schimbarea unor variabile şi în funcție de propriul comportament al agentului, ca să poată alege între ele.

În al doilea rând, ne-am gândit într-o astfel de prefigurare, nu atât să prefigurăm un orizont precis, clar, ci să prefigurăm posibilele greşeli, pe care le-ar putea face agenții economici, ai executivului, în perioada tranziției.

Deci, în ceea ce v-am prezentat, vă mulțumesc pentru atenția acordată, pledez pentru trecerea prognozei pe un plan mai larg, pe un plan mai general, care să permită o abordare globală a societății pe care noi o avem.

Pentru a vedea şi înțelege optica pe care eu o am față de prognoză, doresc să vă spun că citatul cu care doream să închei, era acelaşi pe care domnul Pilat l-a prezentat şi care a arătat că economistul trebuie să fie nu numai economist, trebuie să fie mult mai mult, ceea ce noi ne-am dorit de mult, în competiția cu alte meserii, şi care sperăm foarte mult ca în actualele condiții să le putem atinge, adică să fim, în primul rând, intelectuali.

Vă mulțumesc.

CONSIDERAȚII ASUPRA ROLULUI MECANISMELOR MONETARE în SPRIJINIREA ECONOMIEI DE PIAȚĂ

prof.univ.dr. Costin KIRIȚESCU

Între circulația bănească și piață există dintotdeauna o interacțiune indisolubilă. De altfel este ştiut că marea majoritate a cercetărilor privind geneza monedei leagă începuturile utilizării instrumentarului monetar de nevoile dezvoltării schimburilor economice. Este deci firesc ca problema sprijinirii economiei de piață în România să reprezinte un obiectiv pe care politica monetară să fie chemată sa contribuie la realizarea lui. Precizăm însă de la început că moneda nu este un panaceu, că ea poate îndeplini acest obiectiv numai în condițiile în care alți factori economia, politia, sociali sunt favorabili unei asemenea utilizări. În cazul negativ, orice efort pe linie monetară nu va ajunge la rezultatul scontat

Istoria economică demonstrează că piețele acționează eficient numai dacă există un cadru juridic şi instituțional care să stăpânească şi să canalizeze forțele existente.

Exemplul cel mai recent este unificarea Germaniei. După unele păreri autorizate, o măsura monetară cum a fost generalizarea circulației mărcii vestgermane neînsoțită de condiții propice a avut urmări dintre cele mai nefaste, mergând până la stimularea tendințelor de înlocuire a economiei de piață cu “dirigismul de stat”. Dificultățile enorme pe care le creează trecerea la economia de piață nu se pot rezolva, bineînțeles, numai cu o terapeutică monetară.

De pildă, este limpede că ecoul economic al unei investiții particulare este altul decât acela al unei investiții planificate şi aplicate de un organ birocratic. Una este activitatea responsabilă a agentului economic privat şi alta este perpetuarea concepției utopice a socialismului cu privire la deplina acoperire cu mărfuri a cererii de consum. Dna este ca activitatea productivă să implice concurența şi alta este să se bazeze pe subvențiile statului. În ultimele cazuri demersul monetar rămâne steril sau chiar se întoarce împotriva ideii de susținere a economiei de piață.

Esențiala este dezvoltarea producției concomitent cu însănătoşirea structurilor economice. Fără o mentalitate adecvată a populației active, fără existența unui sistem bancar corespunzător, ară reguli eficiente de

comportare economică, fără asigurarea unor condiții optime pentru investiții, nici o măsură cu caracter monetar nu va fi capabilă să sprijine procesul de consolidare şi dezvoltare a economiei de piață.

În consecința, cele ce urmează vor trebui să fie privite într-un context politic, economic şi juridic corespunzător obiectivului urmărit.

1. O economie de piață modernă

Experiența internațională demonstrează că există o legătură directă între gradul de dezvoltare a pieței şi complexitatea instrumentelor şi tehnicilor de plată folosite. Din acest punct de vedere dezvoltarea pieței în România se află într-un stadiu incipient. Plățile se efectuează aproape în exclusivitate cu numerar sau prin viramente şi transferuri între conturile bancare.

Un instrument uzual de plată în alte țări, cum ar fi cecul bancar, este aproape necunoscut la noi.

În afară de numerar şi banii de cont (bani scripturali) paleta formelor de plată care pot sprijini activitatea pieței mai trebuie să cuprindă: restul banilor de credit, tratele, biletele la ordin, cecurile, cecurile de călătorie.

În occident, modalitățile de plată s-au diversificat în continuare ca urmare a progresului tehnic şi a cerințelor economiei de a se face față în condiții mai bune, mai sigure şi mai rapide unui volum mereu crescând de transferuri monetare.

S-au dezvoltat plățile electronice, superioare din punct de vedere tehnologic şi economic, ele înlocuiesc plățile prin cec, a căror răspândire a fost la timpul său considerată un mare progres. Cecurile au fost înlocuite prin tichetele ("cărțile") de credit sau prin mijloace similare de activare a plăților pe cale electronică. Plățile în numerar au cedat locul unor operații efectuate printr-o rețea electronică de comunicații care efectuează transferuri directe şi indirecte de sume prin terminale la punctele de vânzare, la punctele de plata salariilor şi altor venituri, sau la băncile unde se află conturi care sunt creditate sau debitate. Viitorul aparține electronicii întrucât noua modalitate de mişcare a fondurilor este mai eficientă, ea înlocuind procedeele care pretind muncă brută intensivă, un mare consum de timp şi de materiale, este mai sigură împotriva furturilor, greşelilor, pierderilor etc.

O politică monetară lucidă şi prospectivă va trebui şi în țară la noi să aibă în vedere diversificarea instrumentelor şi tehnicilor de plată în sprijinul consolidării şi dezvoltării economiei de piață.

2. O altă prestație pe care sistemul nostru monetar o poate oferi economiei de piață este aceea a stabilității valorice a monedei

Stabilitatea puterii de cumpărare a banilor, deopotrivă internă şi externă, are un caracter relativ, deoarece dinamismul vieții economice este incompatibil cu menținerea rigidă pe o perioadă de timp mai îndelungată a valorii instrumentului monetar, însă această stabilitate constituie o condiție fundamentală pentru desfăşurarea normală a schimburilor interne şi internaționale. Realizarea ei întâmpină mari dificultăți.

Printre factorii adverşi cităm: a) o creştere a masei monetare lipsite de justificare economică; b) o cerere internă care depăşeşte posibilitățile actuale ale producătorilor de mărfuri; c) o politică fiscală expansionistă care conduce la îndatorarea excesivă a statului şi a agenților economici; e) majorări de salarii care nu țin seama de posibilitățile reale ale statului şi întreprinzătorilor particulari; f) un şomaj care canalizează o masă monetară spre un consum neproductiv; g) dobânzi prea ridicate care asfixiază inițiativele de investiții şi de retehnologizare.

Ierarhizarea măsurilor de luat este în funcție de importanța fenomenelor la un moment dat, accentul căzând diferit în funcție de scurgerea timpului. Astfel, în fazele incipiente ale trecerii la economia de piață, considerăm că una din principalele cauze ale instabilității inflaționiste a banilor o formează revendicările nerealiste de salarii

Dacă sindicatele cred că muşcând din profiturile întreprinderilor vor obține în perspectivă salarii şi investiții mai mari, se înşeală. Dimpotrivă, în cazul în care organizațiile sindicale vor conveni asupra unor creşteri eşalonate ale salariilor pe un timp mediu, ele vor contribui la întărirea solidarității sociale ca bază a unei economii sănătoase, lipsite de convulsii şi dezechilibre. Sindicatele vor avea mai mult de câştigat în felul acesta decât prin impunerea unei repartiții a profiturilor cu riscuri ulterioare pentru folosirea forței de muncă şi creşterii economice.

Tot în legătură cu stabilitatea monetară rămânem la vechea noastră părere că această stabilitate poate fi apărată mai bine de o bancă centrală autonomă, decât de una subordonată puterii politice. De asemenea, suntem de acord că autonomia băncii centrale nu constituie o garanție pentru stabilitatea monetară, dar poate impulsiona realizarea acesteia.

În aceeaşi legătură de idei, considerăm că intervențiile prea frecvente ale băncii centrale în formarea cursurilor pe piața valutară nu pot anula efectul nociv al unor greşeli monetare şi financiare.

Dintre coordonatele monetare ale dezvoltării economiei de piață nu poate lipsi creditul bancar

Credem, înainte de toate, că trebuie să aducem unele precizări în ce privește utilizarea creditului bancar. Capacitatea agenților economici de a utiliza creditul bancar depinde de sănătatea și robustețea economiei. Asemenea însușiri nu se obțin nici prin pomeni din afară și nici cu capital de împrumut acordat oricât și oricum. Aceste însușiri se obțin prin puterea de muncă și voința de a o utiliza în modul cel mai benefic pentru sine și societate. Creditul bancar vine în sprijinul acestui obiectiv esențial. Acest credit prin funcțiile lui distributivă și de emisiune constituie principala sursă de completare a nevoilor de mijloace bănești pentru desfășurarea în bune condiții a activității economice.

Cu riscul de a ne repeta, suntem obligați să accentuăm că este un nonsens să pretinzi realizarea unui nivel de trai ridicat pentru toate păturile sociale, atunci când economia nu este în stare să îl ofere. Negocierile salariale care au în vedere exclusiv majorarea remunerărilor, scurtarea timpului de muncă, adoptarea de măsuri prea largi de protecție socială reprezintă expresii ale acestei concepții greșite. Există adevăruri elementare precum dependența salariilor de productivitatea muncii, dependența numărului de salariați și a posibilităților de investiții de capacitatea concurențială. Ignorarea acestor adevăruri restrânge posibilitatea agenților economici de contractare a creditului bancar și în consecință de ridicare pe o treaptă superioară a activității economice din România. Nu numai beneficiarii de credite trebuie să îndeplinească anumite condiții, ci și ofertanții, băncile.

Pentru ca toate băncile să vină efectiv în sprijinul economiei de piață, ele trebuie să aibă următoarele caracteristici: a) să dispună de capital suficient pentru acoperirea nevoilor justificate de credit; b) să ofere condiții avantajoase de dobândă și termen; c) să fie utilate pentru aplicarea tehnicilor bancare moderne; d) să dispună de o informare la zi asupra bonității solicitanților; e) să organizeze o rețea de unități cât mai apropiate de beneficiarii creditelor.

Lipsa unei conștiințe civice a producătorilor, precum și un aparat bancar nedezvoltat fac ca în țara noastră creditul să nu constituie pentru moment un factor esențial de sprijinire a economiei de piață.

4. Relațiile valutare externe constituie o punte de legătură între economia noastră şi economia țărilor partenere

O dată cu trecerea la economia de piață, relațiile valutare externe se amplifică şi se diversifică, formând un mijloc de consolidare şi dezvoltare a economiei de piață sau invers un mijloc de slăbire a economiei interne, un export de substanță fără contrapartidă.

Efectele nocive ale schimburilor economice internaționale sunt provocate de factori diverşi, între care formarea de cursuri valutare care nu reflectă diferența efectivă dintre puterile de cumpărare ale valutelor care se schimbă.

O evoluție necorespunzătoare a cursurilor de schimb introduce un factor de risc în comerțul exterior şi în relațiile financiare internaționale. Deşi într-o economie de piață valuta constituie o marfă, iar prețul acestei mărfi se stabileşte pe piața valutară potrivit cererii şi ofertei, în realitate prețul, adică cursul valutar poate să fie viciat prin efectul unor intervenții economice şi neeconomice ca urmare a speculei valutare. Unul din obiectivele politicii monetare în sprijinul economiei de piață constă aşadar în urmărirea stabilității raporturilor valorice dintre monede. Stabilitatea cursurilor valutare poate fi urmărită pe diferite căi. Calea principală o constituie echilibrul schimburilor economice reflectat în echilibrul balanței plăților curente. În perioada de formare a economiei de piață, echilibrul balanței plăților curente este greu de realizat, economia necesitând un import masiv de mărfuri şi tehnologie avansată. Această cauză obiectivă a fluctuației cursurilor valutare poate fi contracarată prin stimularea exportului. O altă cauză de instabilitate a cursurilor valutare este determinată de evoluția balanței capitalurilor.

O economie de piață incipientă este dispusă prea adeseori să acopere greutățile şi greşelile unei perioade dificile prin recurgerea masivă la credite şi împrumuturi externe. O politică economică sănătoasă trebuie să urmărească foarte atent în perioada de trecere formarea datoriilor către străinătate şi să admită exclusiv acele datorii strict necesare consolidării şi dezvoltării noilor structuri economice. O atenție specială trebuie îndreptată asupra procesului de trecere la convertibilitatea monetară. Există o tendință a instaurării liberalismului economic de grăbire a procesului de trecere la convertibilitatea monedei naționale. Un asemenea proces pentru care au există încă premisele necesare poate produce daune economiei naționale.

Este adevărat că politica valutară care urmăreşte stabilitatea cursurilor de schimb poate dispune în prezent de efortul pozitiv al instituţiilor economice şi financiare internaţionale. Înţelegerile din cadrul GATT, obţinerea clauzei naţiunii celei mai favorizate, înţelegerile regionale, colaborarea cu instituţiile financiare din sistemul ONU, cu Banca Europeană pentru Reconstrucţie şi Dezvoltare pot contribui la uşurarea din punct de vedere valutar-finandar a trecerii la economia de piaţă. Îndeosebi, Banca Europeană pentru Reconstrucţie şi Dezvoltare, apărată recent pe eşichierul finanţelor internaţionale, poate reprezenta un mecanism foarte util în perioada de trecere la economia de piaţă. Această instituţie este destinată să finanţeze ajutorul tehnic, construirea infrastructurilor materiale şi financiare, restructurările şi privatizare, precum şi apărarea mediului înconjurător.

5. O abordare de ansamblu a rolului relaţiilor monetare în sprijinirea economiei de piaţă nu trebuie să ocolească - după părerea noastră - perspectiva participării României la procesul de integrare monetară europeană

Mai devreme sau mai târziu, această integrare se va produce, judecind după procesele de până acum din cadrul Comunităţii Economice Europene. Problema integrării monetare s-a pus concret pentru prima oară la Conferinţa de la Haga din 1969, unde a fost hotărâtă etapizarea acestei treceri. până în 1990 nu s-au produs evenimente deosebite în această privinţă pentru două motive:

a) uniunea economică şi monetară presupune preexistenta uniunii politice şi nu toate ţările din CEE au fost de acord cu unificarea politică;
b) unificarea monetară a unor ţări cu condiţii economice şi financiare diferite declanşează procese de adaptare foarte adânci.

Cu toată marea complexitate a problemelor unificării, la 1 iulie 1990 a început punerea în aplicare a primei etape a unificării economice şi monetare. Etapele următoare depind de crearea condiţiilor pentru o mai mare convergenţă a politicilor economice, monetare şi financiare a ţărilor participante. până atunci însă trebuie obţinută stabilitatea costurilor şi preţurilor, precum şi evitarea repetării proceselor inflaţioniste.

Prima etapă începută la 1 iulie 1990 se caracterizează printr-o mai strânsă cooperare a băncilor centrale. Etapa a doua ar urma să înceapă la

1 ianuarie 1993 şi s-ar caracteriza prin întărirea în continuare a cooperării şi crearea unor instrumente comune de politică monetară. În sfârşit, în a treia etapă prevăzută pentru 1 ianuarie 1997 ar urma să se producă saltul calitativ de la cooperare şi coordonare a politicilor monetare la crearea unui sistem care să conducă centralizat politica monetară prin intermediul unei bănci centrale europene independente. Această bancă centrală ar urma să emită o monedă europeană și să fixeze definitiv cursurile de schimb ale monedelor participante.

În această perspectivă, economia de piață din România va trebui să se consolideze şi să se dezvolte în aşa măsură încât să asigure stabilitatea costurilor şi prețurilor, și existența unor cursuri valutare care să reflecte această stabilitate. După cum se vede, succesul deplin al politicii de combatere a inflației este primordial. În felul acesta va trebui să dovedim la timp apartenența nu numai geografică la Europa, dar și apartenența politică, economică şi monetară.

DIRECȚII ALE CERCETĂRII MACROECONOMICE PRIVIND TRANZIȚIA ROMÂNIEI LA ECONOMIA DE PIAȚĂ

dr. Gheorghe ZAMAN

Programul de cercetare al Institutului de Economie Națională abordează o problematică teoretico-metodologică şi practică importantă pentru tranziția României de la sistemul totalitar la economia de piață. Rezultatele obținute au la bază, în primul rând, realitatea economiei românești cu complexul său de fenomene şi procese caracterizate prin profunde modificări, precum şi experiențele mai mult sau mai puțin favorabile ale reformelor economice din țările centro-europene şi din alte țări, în prezent, ca şi în retrospectivă istorică pertinentă.

Un prim grup de probleme cercetate se referă la *evaluarea nivelului de dezvoltare economico-socială a României,* comparativ cu 118 țări, în scopul determinării locului ocupat de țara noastră în ierarhia internațională. îmbinarea analizei cantitative cu cea calitativă a nivelului dezvoltării economico-sociale se realizează prin cercetarea separată a unor indicatori macroeconomici semnificativi, ca şi a unor indicatori sunt etici care coroborează, pe baze omogene, aspecte multiple ale dezvoltării şi eficienței economiilor naționale.

În ultimii ani, analizele comparative internaționale, ca domeniu de sine stătător al cercetării economice, se intensifică datorită influenței crescânde a mai multor factori, dintre care cei mai importanți sunt: sporirea interdependențelor economiilor naționale; intensificarea integrării economice regionale şi subregionale; accentuarea internaționalizării progresului tehnic şi proliferarea corporațiilor transnaționale; globalizarea unor probleme economico-sociale la nivel planetar.

În prezent, două domenii relativ noi ale comparațiilor internaționale, în pofida inexistenței unei informații adecvate, se detaşează prin interesul pe care-l suscită. Este vorba, mai întâi, de *cercetarea ştiințifică şi tehnică* - factor motor al competitivității şi capacității concurențiale ale economiilor naționale. Comparațiile internaționale în acest domeniu îşi construiesc metode şi indicatori noi, dintre care cei referitori la "scientointensMîatea'[1] produselor şi serviciilor cunosc o rafinare şi adecvare permanentă. A doua

direcție majoră a comparațiilor internaționale se referă la politică mediului înconjurător, privită din cele mai diferite unghiuri, dintre care cel economico-social, am putea spune, este primordial.

Rezultatele comparațiilor internaționale relevă pentru economia noastră națională unul dintre ultimele locuri în Europa, poziție pe care evident nu o merităm, având în vedere potențialul economic al țării, ca şi pe cel creativ al poporului român, poziție pentru care trebuie sa luptăm din răsputeri pentru a o depăşi, desigur cu prețul propriilor eforturi. În această privință, crearea economiei de piață în România *va* putea fi evaluată ca având efecte pozitive numai la cazul & rare decalajele economico-sociale dintre România şi alte țări se vor diminua absolut şi relativ.

În institut se elaborează în prezent o temă privind problemele economice ale protecției mediului înconjurător care, în prima sa parte, cuprinde un studiu comparativ internațional cu contribuții şi elemente de referință la fundamentarea de programe şi politici ambientale în România.

S-a încheiat, de asemenea, o amplă cercetare de profil comparativ istoric - "Economia României în contest european în ajunul celui de al doilea război mondial (1938)". Pe baza analizei unor cuprinzătoare surse naționale şi internaționale, se reliefează poziția mediană deținută de țara noastră în contextul statelor europene de atunci, sub raportul potențialului economic, evidențiind totodată, locul marginal ocupat de România sub aspectul nivelului ei de dezvoltare atins în anul 1938, considerat an de vârf în economia interbelică a țării noastre. Lucrarea pune în lumină factorii care au concurat la această poziție. În cadrul coordonatelor aceluiaşi program, colectivul îşi propuse să cerceteze în continuare un moment caracteristic al perioadei postbelice - anul 1947, care deschide o nouă serie de evenimente şi procese în viața poporului nostru, de deosebit interes ştiințific şi politic, nu numai comparativ cu trecutul interbelic, dar şi cu perioada ulterioară, contemporană generației actuale.

Crearea şi dezvoltarea pieței muncii în România constituie un alt domeniu prioritar de cercetare. Având la bază teoriile şi concepțiile moderne ale economiei resurselor de muncă, cercetarea efectuată distinge o serie de funcții ale pieței muncii ca, de exemplu: alocarea resurselor productive, funcții distributive, educațional-formative şi de protecție socială. Cea mai "fierbinte" problemă este cea a presiunii ofertei asupra cererii de forță de muncă, în viitorul mai mult sau mai puțin apropiat, datorate îndeosebi factorilor de natură economică şi tehnico-organizatorică. Deocamdată, se estimează apariția unor dezechilibre sensibile (globale şi structurale) pe

piața forței de muncă, cu o rată a şomajului de peste 10%, mărime de neacceptat pentru România, ştiut fiind că prin şomaj se iroseşte o parte din forța de muncă disponibilă în societate şi că acesta, în fond, provoacă evident o pierdere pe ansamblul societății.

Pornind de la starea alarmantă a creşterii ratei şomajului-după opinia specialiştilor această tendință fiind unul din atributele mecanismelor economiei de piață - cercetările din Institutul de Economie Națională pun accent *pe analiza şi coordonarea unor mecanisme şi politici de ocupare şi combatere a şomajului.* Asigurarea dreptului la muncă, pentru fiecare membru al societății, este prima şi cea mai importantă formă de protecție economico-socială pe care statul şi ceilalți agenți economici nu trebuie s-o ignore din interese economice pe termen scurt, care nu este exclus ca, pe termen mediu şi lung, să se dovedească total păgubitoare pentru ansamblul economiei naționale, pentru consolidarea caracterului democratic al societății noastre.

Combaterea factorilor şi cauzelor care generează şomajul, în cele mai diferite teorii ale ocupării forței de muncă, reprezintă elementul de transcendență, fie că acestea au orientare dirijistă, intervenționistă sau neoliberală.

După părerea noastră, creşterea în masă a şomajului în România, în perioada de tranziție, cumulată şi cu o inflație puternică constituie un incontestabil factor destabilizator, în consecință, şomajul trebuie considerat doar ca un "rău necesar" pentru asanarea şi redresarea economică, ale cărei dimensiuni este de dorit să fie cât mai reduse.

Prin intervenția statului şi a altor agenți economici, pe baza unui cadru legislativ adecvat, şomajul poate să fie ținut în limitele minime tolerabile fără a îngreuna tranziția la economia de piață. De altfel, în Japonia s-a dovedit posibil acest lucru, rata şomajului oscilând pe o perioadă îndelungată între 1-2%. În plus, avem atâtea capacități subutilizate încât nu ne putem permite "luxul" unui şomaj în masă, având efecte dintre cele mai nefavorabile asupra bugetului statului, asupra societății şi economiei țării.

Demarajul economiei româneşti, aflată în prezent într-o avansată stare de criză, inclusiv combaterea şomajului, în opinia noastră, nu sunt posibile fără *revigorarea activității investiționale* pe coordonatele consistente ale restructurării producției, ale înnoirii rapide şi perfecționării acesteia, ale reducerii costurilor totale şi materiale de producție şi sporirii contribuției muncii de concepție, a progresului tehnic. Or, această revigorare, în prezent, când economia de piață în România se află într-o stare incipientă,

germinativă, va trebui încă să o asigure, pe baza unor pârghii preponderent economice, statul, prin sectorul important pe care-1 deține, acesta fiind singurul agent economic deocamdată puternic. Comportamentul investit tonal al întreprinzătorilor particulari este insuficient, atât ca posibilități de cuprindere, cât şi ca volum al fondurilor disponibile, o influențare indirectă chiar şi a acestora, din punctul de vedere al realizării unor obiective şi echilibre macroeconomice, fiind desigur absolut necesară.

Fără a susține un dirijism etatist rigid, evidențiem, inclusiv pe baza analizei experienței economiilor de piață, că în perioadele de criză, indiferent de tipul economiei, intervenția statului şi măsurile de austeritate s-au intensificat.

Un element nodal al tranziției României la economia de piață îl constituie *privatizarea şi diversificarea formelor de proprietate* de care se leagă strâns organizarea şi conducerea diferitelor unități economice, societăți comerciale sau regii autonome. Analiza problematică a proprietății în România, sub aspect economic şi juridic, încearcă să fundamenteze răspunsuri la dificilele întrebări, dileme şi contradicții pe care le ridică trecerea de la proprietatea de stat, totalitaristă la proprietatea privată. Privită nu ca un scop în sine, ci ca un mijloc de realizare a economiei de piață, privatizarea a constituit în institutul nostru obiectul unor ample dezbateri care vor fi continuate în viitor. Fie că suntem partizanii uneia sau alteia dintre metodele de privatizare puse în circulație în literatura de specialitate, sau aplicate în țările Europei de Est, în țările dezvoltate sau în curs de dezvoltare, un lucru apare evident, şi anume acela că privatizarea nu trebuie contrapusă proprietății de stat şi sectorului public, nu trebuie să devină un factor de degradare a sudorii poporului român, materializate şi acumulate timp de 45 de ani sub calificativul de “proprietate socialistă”. Întregul potențial economic agonisit în România prin privatizare trebuie să prospere şi nu să devină o pradă facilă a falimentului, speculei şi corupției de orice natură ar fi acestea. Dintre problemele mult discutate menționăm: caracterul gratuit sau negratuit al privatizării; etapele, formele şi metodele privatizării; rolul proprietății de stat; diversificarea privatizării în funcție de specificul unităților şi întreprinderilor; evitarea unor măsuri şablonarde, globaliste, nenuanțate de privatizare; sporirea eficienței economice, intensificarea mecanismelor de piață; problemele concurenței şi ale monopolului. Experiența privatizării în țările vecine arată că acest progres se desfăşoară cu maximum de prudență, preferându-se analizele de la caz la caz, grevate pe o legislație economică generală.

Strâns legată de privatizare, o altă direcție de cercetare se referă la *rolul întreprinderii în condițiile tranziției la economia de piață,* din punctul de vedere al organizării şi conducerii în domeniile personal, cercetare - dezvoltare, comercial, specializare şi cooperare şi financiar.

În concordanță cu exigențele managementului modern, cercetările noastre pun accent pe: strategia şi politica de personal; dimensionarea şi selecționarea riguroasă a necesarului de angajați, sub aspect numeric şi structural calitativ; perfecționarea metodelor de evaluare a rezultatelor obținute de fiecare lucrător, utilizarea unor forme adecvate de stimulare. Se subliniază cerința constituirii şi organizării unor compartimente de marketing în unități, capabile să asigure adaptarea permanentă a producției la cerințele pieței, ca şi necesitatea întăririi rolului contractelor economice între parteneri ca substitut cu mult mai eficient al planificării centralizate, imperative. O atenție specială este acordată creării cadrului juridic specific relațiilor de cooperare interzonală, fundamentării deciziilor de specializare şi cooperare în producție, induse de procesul creării unor mecanisme reale de piață. Se dau repere noi pentru organizarea activității financiare care să confere autonomie reală întreprinzătorilor, să asigure autofinanțarea unităților economice, în concordanță cu strategia dezvoltării lor.

Tranziția la economia de piață este legată nu numai de costuri economice, dar şi de importante costuri sociale, a căror delimitare este absolut necesară pentru menținerea echilibrului şi ordinii specifice unei societăți democratice. Elaborarea şi finalizarea temei “Minimul de trai (pragul de sărăcie) în România” a marcat continuarea, în condiții noi, a unor preocupări mai de demult ale cercetătorilor din institut, în domeniul politicii sociale.

Calcularea unor indicatori ai minimului de trai, pe baza nevoilor de satisfacere decentă a unor trebuințe ale fiecărui membru al societății, reprezintă o limită importantă, în funcție de care se stabilesc nivelul diferitelor compensații şi măsuri de protecție socială, venitul şi salariul minim garantat Potrivit analizelor, pe baza datelor din literatura de specialitate, cu cât nivelul de dezvoltare al unei țări este mai ridicat, cu atât este mai scăzută ponderea celor care trăiesc sub pragul sărăciei Astfel, în SUA, circa 14-15% din populație trăieşte sub nivelul minim de trai, în timp ce această pondere este de aproximativ 27% în URSS (anul 1990), 50% în Argentina, 65% în Bolivia, 75% în Guatemala, 82% în Haiti.

Economia de piață spre care tinde țara noastră ne interesează numai în cazul în care aceasta capătă caracteristici ale economiilor “dezvoltate” de piață şi nu ale țărilor în curs de dezvoltare care, după cum se ştie, se

confruntă cu grave şi cronice probleme economice şi sociale. Minimul de trai este o categorie dinamică, a cărei determinare cantitativă impune o periodicitate anume. Actualizarea calculelor pentru acest indicator în țara noastră a arătat că, în urma liberalizării prețurilor din aprilie 1990, numai o parte relativ redusă a creşterii prețurilor a fost contracarată de acordarea compensațiilor, ceea ce pe ansamblul populației a însemnat o deteriorare a nivelului de trai şi implicit o creştere ă ponderii populației care trăieşte sub pragul sărăciei.

Tot în cadrul cercetării aspectelor economice ale unor probleme sociale, menționăm preocuparea unui grup de cercetători *privind politica familială în România, costal social al reformei şi criterii pentru reforma sistemului de impozite.* Un accent deosebit este pus pe obiectivele şi operaționalizarea instrumentelor politicii familiale în realizarea funcției biologice şi de consum, de asigurare a veniturilor necesare, a condițiilor de locuit, a asistenței medicale şi sanitare a familiei etc. În cadrul costurilor sociale ale reformei sunt avute în vedere costul protecției față de riscul şomajului, costul protecției puterii de cumpărare în condițiile inflației; problemele sărăciei şi costul combaterii ei, precum şi costul reformei sistemului securității sociale.

O problemă rămasă deschisă, în cadrul temelor privind politica socială, este cea a asigurării mijloacelor materiale şi financiare necesare pentru protecția socială în general, şi a claselor defavorizate, în special. Decalajul între necesarul şi disponibilul de resurse este foarte mare, ceea ce nu va permite o securitate socială potrivit chiar unor cerințe minime. Subliniem, de asemenea, necesitatea unei mai mari diferențieri şi adecvări a mijloacelor şi instrumentelor politicii sociale, comparativ cu unele abordări cvasiglobaliste transpuse în practică, de natură să accentueze discrepanțe de securitate socială între diferitele categorii ale populației. -

O altă temă înscrisă în planul institutului se referă la *economia cercetării ştiințifice şi a progresului tehnic,* în condițiile mecanismelor de piață. Lucrarea elaborată într-o fază preliminară analizează aspecte teoretico-metodologice ale determinării indicatorilor cercetării şi dezvoltării, potrivit metodologiei UNESCO şi altor foruri internaționale (costurile cu CD, potențialul uman, cheltuieli la nivel macroeconomic cu CD etc.).

Analiza comparativă a domeniului cercetării şi dezvoltării în România şi alte țări cu economie de piață relevă o serie de decalaje care ne despart de aceste țări în ceea ce priveşte numărul de cercetători la 10.000 locuitori, ponderea cheltuielilor cu CD în PNB, sistemul de organizare şi stimulare. În țările cu economie de piață, cercetarea ştiințifică reprezintă un domeniu ținut

sub îndrumarea şi sprijinul direct şi indirect al statului. Pârghiile economice utilizate de stat şi mecanismele propriu-zise ale pieţei se împletesc, iar integrarea cercetării cu practica şi învăţământul nu sunt pur şi simplu o lozincă, ci o realitate tot mai pregnantă, alături de apariţia aşa-ziselor universităţi "antreprenoriale" ca şi a unor puternice centre de studiu cu caracter didactic şi de cercetare în cadrul marilor firme şi concerne.

Autonomizarea cercetării ştiinţifice ca ramură a economiei naţionale constituie azi o realitate incontestabilă, recunoscută de specialişti, îndrumată de foruri administrativ-organizatorice speciale, problema progresului ştiinţific şi tehnic în ţările dezvoltate fiind considerată mult prea importantă pentru a fi lăsată în subordinea vreunui alt minister.

Din cercetările efectuate a rezultat cu pregnanţă manifestarea fenomenului scurgerii de inteligenţă din ţară (brain drain) sau din cercetare, ceea ce defavorizează net economia naţională. Găsirea unor forme organizatorice şi stimulente adecvate la nivelul macroeconomic, pentru formarea şi menţinerea cadrelor de cercetare, în condiţiile tranziţiei la economia de piaţă, este confruntată cu o scrie de dificultăţi de natură material-financiară, chiar dacă este unanim recunoscut că investiţia în cercetare reprezintă unul din cele mai eficiente capitaluri.

În cadrul institutului se înscriu, de asemenea, cercetări în domeniul teoriei şi istoriei economice vizând în special: analiza experienţelor reformelor economice în ţările centro şi est-europene, integrarea vest-europeană în perspectiva realizării pieţei unice, privatizarea în ţările dezvoltate, cercetări de istorie a economiei naţionale în industrie şi alte domenii.

În succinta prezentare n-am reuşit să expun decât cele mai importante orientări ale cercetării macroeconomice *în* cadrul Institutului de Economie Naţională, polarizate în jurul tranziţiei României la instrumentele şi mecanismele pieţei concurenţiale instituţionalizate. Experienţa practică de care dispunem, până în prezent, în domeniul tranziţiei oferă un material faptic necesar şi suficient pentru a determina unele criterii şi metode ale desfăşurării unui astfel de proces. Criteriile după care tranziţia la economia de piaţă trebuie apreciată sunt cele ale creşterii producţiei, relansării economiei, stopării declinului în domeniile vitale pentru societate. Orice alt criteriu de natură ideatică, esoterică, evident este lipsit de realism şi şanse.

Rezultatele cercetării efectuate în Institutul de Economie Naţională au fost valorificate şi utilizate în măsură diferită la elaborarea Schiţei, precum şi la fundamentarea unor acte normative în domeniul economic, ca şi în discuţiile cu specialişti de la F.M.I., Banca Mondială şi alte instituţii şi organizaţii internaţionale.

TENDINȚE ŞI REZULTATE ALE CERCETĂRII RELAȚIILOR INTERRAMURI ŞI A STRUCTURILOR INDUSTRIALE

dr. Corneliu RUSSU

Cercetările desfăşurate în ultimele două decenii în diferite țări şi la nivelul unor organisme internaționale de autoritate consacrate schimbărilor din economia mondială şi din structurile economiilor naționale au demonstrat convingător că procesele de restructurare economică au început să se înscrie pe coordonate noi şi să capete caracteristici determinate de evoluțiile politice, economice şi, mai ales, ştiințifico-tehnice, acestea din urmă reflectându-se în accelerarea fără precedent a progresului tehnic care, făcând să apară continuu noi produse şi tehnologii, a contribuit la transformarea apreciabilă a structurii cererii, ceea ce a provocat modificarea nomenclatoarelor producției interne şi a structurii schimburilor internaționale.

Procesele de restructurare încheiate, în linii mari, în unele țări dezvoltate sau în curs de desfăşurare în altele s-au dovedit deosebit de ample şi profunde, şi-au relevat specificitatea pentru fiecare țară, precum şi complexitatea deosebită a determinărilor şi implicațiilor lor, pe aceste baze devenind tot mai manifestă necesitatea orientării, conceperii şi asigurării desfăşurării lor într-o viziune integratoare, care să evite abordările fragmentare, unilaterale, uneori contradictorii, şi să ia în considerare interdependențele multiple dintre sectoare, ramuri şi subramuri. Într-o asemenea viziune, schimbările structurale, care sunt procese de durată, sunt pregătite cu suficient timp înainte prin măsuri adecvate de stimulare a activităților de cercetare-dezvoltare ca suport al inovării tehnologice, în domeniile anticipate a fi terenul viitoarelor schimbări. Astăzi este unanim recunoscut că avantajul comparativ pe care îl au în prezent țările dezvoltate în raport cu celelalte țări ale lumii este determinat, în principal, de intensitatea cu care se desfăşoară activitățile de cercetare-dezvoltare, cu deosebire în domeniile de vârf ale tehnicii, precum şi de existența unei forțe de muncă înalt calificate.

Totodată, politica structurală a unui număr crescând de țări a început să îmbine, cu eficacitate crescândă, orientarea şi coordonarea efectivă a

modificărilor structurale în propria economie cu identificarea şi fructificarea oportunităţilor pe care economia internaţională le oferă. În prezent, fluxurile tradiţionale ale comerţului internaţional sunt tot mai evident influenţate şi chiar modificate de noile orientări ale diviziunii internaţionale a muncii, relaţiile economice internaţionale afirmându-se ca un factor cu incidenţe ample asupra schimbărilor structurale, politicile adoptate în această privinţă trebuind să ţină seama în măsură crescândă de caracterul din ce în ce mai deschis al economiilor naţionale.

În noile orientări afirmate în domeniul diviziunii internaţionale a muncii, specializarea economiilor naţionale pe subramuri, grupe de produse şi produse are drept criteriu esenţial eficienţa economică a diferitelor produse şi servicii, determinată de eforturile naţionale făcute pe plan tehnic, tehnologic, investiţional, organizatoric pentru realizarea acestora, precum şi de nivelul de competitivitate dovedit în confruntarea de pe piaţa internaţională. Specializarea economiilor naţionale a făcut ca fenomenul diferenţierii structurale să se accentueze şi să devină o tendinţă cvasi-generală în economia mondială în ultimele două decenii, intensitatea specializării fiind mai puternică în ţările mici.

În contextul modificărilor ample şi profunde care se produc astăzi în economiile naţionale ale majorităţii ţărilor lumii Şi în economia mondială, al influenţei hotărâtoare pe care o exercită progresul tehnic în modelarea structurilor economice, precum şi al modelului economic principial nou adoptat de ţara noastră, problematica orientării, detalierii şi aplicării unei politici structurale coerente şi realiste se dovedeşte un teren extrem de larg şi fertil pentru demersurile ştiinţifice întreprinse în Institutul de Cercetare a Relaţiilor Interramuri şi a Structurilor Industriale. Un asemenea teren este circumscris nu numai de mutaţiile ample produse în întreaga cercetare ştiinţifică economică din ţara noastră pe planul abordărilor conceptual-teoretice, metodologice şi aplicative, determinate de schimbarea de esenţă a însuşi obiectului cercetărilor - sistemul economic-social de referinţă, dar şi de modificarea semnificativă a profilului institutului, reflectată de titulatura sa neinspirată şi generatoare de confuzii, în cadrul noului profil o parte importantă din problematica cercetărilor de economie industrială trebuind să fie abandonată.

Schimbările profunde produse pe cele două planuri au impus, firesc, orientarea cu totul nouă a elaborărilor ştiinţifice, operarea cu noi concepte şi paradigme, sporirea rolului institutului în ansamblul eforturilor pe care le necesită punerea bazelor economice, legislative şi instituţional-

organizatorice ale mecanismelor proprii economiei de piață, precum şi definirea direcțiilor majore ale modernizării structurilor economiei naționale şi ale retehnologizării ramurilor. Capacitatea apreciabilă a întregii cercetări ştiințifice economice de a se integra în noile realități şi de a răspunde cu profesionalism şi reală rigoare ştiințifică la cerințe principial schimbate şi-a găsit o convingătoare confirmare în participarea susținută la elaborarea Schiței privind strategia înfăptuirii economiei de piață în România, document programatic de mare deschidere teoretică $i utilitate pentru orientarea evoluției către o structură liberalizată, cu mecanisme de piață bine definite. Un număr de 19 cercetători din institut şi-au adus o apreciată contribuție la elaborarea unor studii de susținere a sunt ezei, şi cu deosebire a celor privitoare la retehnologizarea ramurilor şi modernizarea structurii economiei.

Integrarea institutului în eforturile de concepere şi punere în operă la scară națională a mecanismelor specifice noului model economic şi a celor de configurare a unor structuri economice raționale şi eficiente este ilustrată şi de orientarea temelor abordate în cadrul programului de cercetare din anul precedent. Cele 13 teme înscrise în acest program s-au concentrat asupra a două subiecte majore circumscrise de profilul institutului şi anume mecanismul economic şi promovarea relațiilor de piață, precum şi reconsiderarea relațiilor interramuri şi restructurarea ramurilor industriale. Studiile consacrate acestor teme conțin numeroase aspecte interesante privind tendințele conturate în gândirea şi practica economică pe plan mondial şi în alte țări reprezentative referitoare la subiectele menționate, realizările înregistrate în țara noastră şi puncte de vedere originale argumentate ştiințific privitoare la direcțiile de orientare în etapa imediat următoare şi în perspectivă a restructurărilor preconizate pe plan economic, organizatoric, financiar-bancar, comercial, sectorial şi de ramură.

Abordarea problematicii raporturilor complexe dintre mecanismul economic, tratat în contextul pluralismului proprietății şi al autonomiei unităților industriale, şi cerințele noii structuri a producției a permis evidențierea unor aspecte inedite şi subtile privind impactul unor cauze ce se manifestă la nivel macroeconomic asupra eficacității reduse înregistrate la nivel microeconomic, relația dintre eficiența producției sociale şi calitatea structurilor de producție, obiectivele de restructurare a mecanismului economic în scopul creşterii competitivității sistemului economic.

Modernizarea structurilor industriale prin intermediul societăților mixte a constituit o altă temă înscrisă în programul de cercetare care a prilejuit efectuarea unor considerații interesante privind problemele economice ale

atragerii capitalului străin prin investiții directe. Întrucât printre formele de penetrare a capitalului străin în economia românească cea mai adecvată apare cea a investițiilor directe, măsurile stimulative ce se adoptă trebuie să corespundă direcțiilor de ajustare structurală a economiei şi, îndeosebi, a industriei, şi să asigure protecția corespunzătoare a investitorilor autonomi. Importanță deosebită prezintă şi identificarea factorilor specifici economiei româneşti în perioada de tranziție şi în perspectivă cu incidențe ample asupra posibilităților de atragere a capitalului străin, în vederea elaborării unui sistem de criterii pentru evaluarea efectelor investițiilor străine.

Restructurarea economică reprezintă rezultatul modificărilor de structură a producției la nivelul întreprinderilor şi nu constituie monopolul statului. În consecință, modalitățile de susținere guvernamentală a procesului de restructurare trebuie nu să erodeze autonomia de decizie şi acțiune a agenților economici, ci să impulsioneze, prin sprijin financiar adecvat şi elaborarea legislației favorabile, procesul de restructurare în câteva direcții majore: limitarea capacităților productive în sectoarele în criză; stimularea creării de întreprinderi noi mici şi mijlocii în sectoarele de mare interes prin subvenții, credite avantajoase, reducerea taxelor şi impozitelor, legislație de protecție a micii industrii, îndeosebi a celei private în concurență cu marea industrie etc. Intensitatea şi calitatea procesului de restructurare sunt strâns legate de strategia investițională şi de capacitatea de mobilizare în acest scop a anumitor surse financiare, un rol deosebit jucând, prin efectul ei multiplicator, amortizarea ca sursă principală de auto-finanțare în susținerea procesului respectiv.

Posibilități de asigurare a economiei naționale cu resursele de materii prime şi energetice necesare condiționează, de asemenea, în măsură importantă, restructurarea complexului economic național. Ținând seama de acest fapt, s-au elaborat trei scenarii privitoare la nivelul şi dinamica cererii de energie primară şi a posibilității lor de acoperire a acesteia în țara noastră până la sfârşitul actualului mileniu. Dintre alternativele conturate, cea pentru care s-a optat - care prevede valori medii ale creşterii economice, diferențiate pentru etapele de retehnologizare şi de modernizare a industriei extractive - conduce la câteva concluzii importante pentru orientarea proceselor de restructurare a economiei: pentru a satisface cererea de energie primară, România va trebui să importe masiv în continuare resurse energetice, întrucât producția internă va putea acoperi sub 50% din necesar, cel mai redus grad de satisfacere de către producția internă a cererii se va înregistra la țiței (circa 22%) şi gaz natural (circa

38%); deşi este de aşteptat ca producția națională de cărbune să crească, aceasta nu va reuşi să acopere, în medie, decât circa 60% din cererea de lignit şi cărbune brun şi circa 28% din cea de huilă energetică; ui scopul echilibrării balanței energetice este necesară promovarea hotărâtă a acțiunilor de cooperare economică şi ştiințifică cu alte țări şi concesionarea către companii străine interesate de perimetre pentru lucrări de prospecțiuni şi explorări geologice; necesitatea imperioasă a realizării unor substanțiale economii de energie impune introducerea unui sistem de tarife stabilite diferențiat în. funcție de volumul consumului industrial, precum şi a unui sistem de control riguros al prețurilor de producție ale principalelor resurse energetice.

Restructurarea ramurilor industriale în vederea realizării unei configurații structurale optime presupune stabilirea unor politici adecvate, la conturarea cărora este necesară respectarea unor principii ce guvernează economia de piață - prioritatea cererii în raport cu oferta, limitarea rolului statului în economie, autonomia agenților economici - precum şi luarea în considerare a unor elemente în funcție de care se orientează procesele de restructurare şi anume: premisele actuale ale activității industriale - existența unor apreciabile supracapacități de producție, dependența accentuată de importul de materii prime, înregistrarea unor decalaje semnificative de productivitate şi eficiență față de țările dezvoltate; criterii tehnice, economice şi sociale - ritmul creşterii economice, eficiența investițiilor, gradul de utilizare a resurselor, intensitatea şi contribuția cercetării, dezvoltării şi instruirii la dezvoltarea sectorului industrial; tendințele manifestate intens pe plan mondial în ultimele decenii - dezvoltarea selectivă a industriilor naționale, stimularea intensă a cercetării-dezvoltării, intensificarea fluxurilor materiale, de capital şi tehnologice internaționale; cerințele fireşti față de orice politică de restructurare şi strategie de dezvoltare economică - realism, mobilitate, respectarea echilibrului om-mediu-creştere etc. Prin prisma elementelor trecute în revistă s-a propus o metodologie de elaborare a strategiei de dezvoltare industrială şi a politicilor de restructurare a ramurilor industriale care integrează elementele menționate, combinând determinări cantitative cu evaluări calitative.

În cadrul modificărilor profunde care se întrevăd în structura economiei noastre naționale şi, în cadrul acesteia, a industriei, un loc primordial îl ocupă raporturile industriei cu celelalte ramuri economice şi, în primul rând, cu agricultura. Demonstrându-se, într-una din lucrări, că neglijarea în trecut a dezvoltării sectoarelor agrar şi turistic constituie una

dintre principalele cauze ale existenței în prezent a unor importante dezechilibre şi blocaje economice, s-a argumentat ideea că economia noastră națională se poate înscrie viguros pe o traiectorie ascendentă numai acordând atenție prioritară valorificării superioare a resurselor agricole şi turistice apreciabile de care dispunem. Pornind de la constatarea că subevaluarea producției sectorului agricol prin sistemul prețurilor practicate a constituit una din principalele frâne ale dezvoltării acestui sector, s-au avansat numeroase argumente ştiințifice în favoarea stimulării producției agricole pe căile extinderii proprietății private, aplicării unei politici judicioase a prețurilor de livrare şi a investițiilor, adaptării producției industriale la cerințele actuale ale agriculturii.

Problemele modificării relațiilor interramuri şi a structurilor industriale în contextul trecerii la economia de piață au fost abordate şi din unghiul utilizării creditelor străine în procesul restructurării economice, dată fiind deschiderea apreciabilă a țării noastre către exterior. Concluziile majore care se degajă din studiul consacrat unei asemenea teme sunt că apelarea la credite străine trebuie să se facă riguros pe criterii economice şi pe bază de studii temeinice de fezabilitate pentru fiecare obiectiv în parte, precum şi, că această cale de restructurare economică şi de stimulare a dezvoltării nu este decât una complementară altora ca, de exemplu, investițiile directe de capital, diverse forme de cooperare internațională, importul de licențe, tehnologii şi know-how, primirea de asistență tehnici

Restructurarea industriei a fost abordată şi în planul organizării şi conducerii acesteia, direcție în care s-au avansat numeroase idei, susținute prin argumente rezultate din experiența proprie şi din cea a altor țări, privitoare la necesitatea imperioasă a stabilirii structurilor concurențiale de piață, a asigurării unui raport echilibrat şi a complementarității organice intre întreprinderile foarte mari şi mari, pe de o parte, şi cele mijlocii şi mici, pe de altă parte, a reevaluării rolului şi locului întreprinderilor şi asociațiilor de întreprinderi în mecanismul economic prin creşterea apreciabilă a autonomiei acestora, respectiv a sporirii competențelor lor decizionale. În condițiile în care întreprinderile industriale din țara noastră au, în majoritate, dimensiuni mari şi foarte mari, ceea ce nu justifică economic fuzionarea lor, se apreciază că posibilitatea de constituire a societăților comerciale de tip holding prin gruparea mai multor întreprinderi oferă o soluție eficace de sporire a potențialului economic-productiv al acestora, cu condiția respectării stricte a cerinței de menținere a unei structuri concurențiale de

piață, a eliminării poziției de monopol, îndeosebi în industria prelucrătoare, a reglării macroeconomice exclusiv prin instrumente economice.

Studiile din care se degajă toate aceste idei majore au fost elaborate în cadrul programului de cercetare al institutului din anul precedent şi tratează fundamentele teoretice ale problemelor abordate, confruntările de idei pe care acestea le-au suscitat pe plan intern şi internațional, modalitățile de rezolvare adoptate în țările dezvoltate şi, în unele cazuri, în celelalte țări est-europene şi în Uniunea Sovietică, premisele existente în țara noastră în domeniul respectiv şi direcțiile de orientare în etapa tranziției şi în perspectivă a restructurărilor preconizate pe plan economic, organizatoric, financiar-bancar, comercial, sectorial, şi de ramură. Considerăm că prin factura lor teoretică, metodologică şi pragmatică - ce variază între aceste planuri în funcție de obiectul lor - studiile prezintă un cert interes, multe dintre ideile conținute regăsindu-se deja în acte legislative emise în ultimul an sau puțind constitui elemente de fundamentare pentru viitoare reglementări. De altfel, în ideea interesului larg pe care le pot prezenta aceste studii, sunt eze ale lor au fost înmănunchiate într-un volum care, după ce consiliul ştiințific al Institutului Național de Cercetări Economice va aviza publicarea lui, va fi înaintat Editurii Academiei.

Preocuparea pentru valorificarea prin forme diversificate a rezultatelor cercetării s-a concretizat, de asemenea, şi în realizarea de către institut a numerelor 2,8 şi 9 din colecția Studii şi cercetări economice, în publicarea a numeroase materiale în numerele 1, 2, 3 şi 4 din colecția Caiete de lucru, ambele ale Institutului Național de Cercetări Economice, în publicarea a peste 100 articole în reviste de specialitate şi ziare, în realizarea a 15 emisiuni radio şi 7 emisiuni de televiziune pe teme din domeniul activității institutului Totodată, trebuie amintită participarea unor cercetători din institut la elaborarea unor lucrări ample privind reforma economici-în afara Schijei menționate, ca, de exemplu, cele referitoare la privatizarea în industrie, evaluarea efectelor subminării economiei naționale, evaluarea patrimoniului întreprinderilor, înființarea unei societăți autonome de stat în domeniul extracției şi prelucrării metalelor neferoase-precum şi la analizarea şi definitivarea unor proiecte de acte legislative cum ar fi cele referitoare la protecția mediului înconjurător, cercetarea ştiințifică, regimul de funcționare a unităților cooperatiste şi particulare, restructurarea organizatorică a ministerelor şi a întreprinderilor industriale.

Sintetica trecere în revistă a rezultatelor activității institutului ilustrează, sperăm convingător, pe de o parte, schimbarea semnificativă de orientare a cercetărilor efectuate şi a studiilor care le materializează, iar pe de altă parte, dorința de implicare profundă a personalului de cercetare şi de contribuție eficace la conceperea şi aplica-rea măsurilor privind reforma economică.

În lumina acestor tendințe manifeste a fost conceput şi programul de cercetare pe anul în curs, care conține teme ce le continuă şi le dezvoltă pe unele mai vechi - transformări ale mecanismului economic în condițiile trecerii la economia concurențială, reconsiderarea mecanismului decizional microeconomic în contextul economiei de piață, asigurarea economiei naționale cu minereuri şi energie electrică şi termică, politici de ajustări structurale în industriile prelucrătoare - sau teme cu totul noi cum sunt cele privitoare la forme de asociere a întreprinderilor şi relațiile de dependență funcțională în cadrul acestora, instrumente economice pentru stimularea economisirii şi transformarea acesteia în capital, concepte şi elemente metodologice utilizate în gestiunea resurselor naturale şi energiei, politici de adaptare a aparatului productiv al întreprinderii la crearea de produse industriale, politici de inovare în industriile prelucrătoare, dezechilibre în perioada de tranziție a economiei şi modalități de atenuare a acestora, condiții de echilibru între producția şi cererea de bunuri de consum şi modalități de asigurarea acestuia, elemente de fundamentare a politicilor de protecție a mediului

Avem deplina convingere că această configurație a programului de cercetare pentru anul în curs asigură, pe de o parte, continuitate firească a preocupărilor concentrate asupra unor teme majore, de largă cuprindere, iar pe de altă parte, deschideri noi menite să permită acoperirea progresivă a unor zone tot mai largi ale problematicii circumscrise de profilul institutului, oferind perspective generoase pentru afirmarea tot mai pregnantă a acestuia în frontul larg al cercetării ştiințifice economice.

RESTRUCTURĂRI CONCEPTUALE ŞI DE MECANISME ÎN DOMENIUL FINANŢELOR, MONEDEI ŞI PREŢURILOR GENERATE DE TRANZIŢIA LA ECONOMIA DE PIAŢĂ

Ion SOARE

"Emanciparea convingerilor oamenilor est cea mai importantă sarcină a reformei, pentru că de ea depinde totul"
(J.K.Galbraith)

"Economie de piață", "economie de tip liberal", "economie de tip capitalist", "economie de schimb monetar" - iată câteva sunt agme de foarte largă circulație azi la noi, în nenumărate ocazii şi medii. Ele acoperă, deopotrivă, realități, potențialități, aspirații, temeri şi chiar iluzii. Evident, radicala schimbare în ordinea politică a țării nu putea decât să implice în chip necesar şi opțiunea pentru un alt tip de economie decât cel precedent.

De peste un an, opțiunea este clară şi mergem în mod programatic spre "economia de piață". Oare mai are rost retorica întrebare: ştim noi îndeajuns ce este economia de piață în general, ce ar putea fi şi ce va fi ea în cazul nostru? Fatalmente, răspunsul nu-l vom putea afla decât parcurgând drumul pe care am pornit deja cu hotărâre.

Să lăsăm însă deoparte acest embrion de gâlceavă doctrinal-ideologică şi să ne plasăm pe poziția acceptării realității contextuale şi a inevitabilului în materie.

În România de azi, atât ştiința economică în ansamblul său, cât şi fiecare ramură, domeniu sau disciplină ale acesteia ar trebui şi - deocamdată incipient - chiar sunt supuse unei restructurări profunde, mergând până la anularea cvasi-integrală a cunoştințelor anterioare şi înlocuirea lor cu cele proprii noului tip de economie. Este un proces nu numai necesar, ci şi dur în esența sa, pentru că va "consuma" două resurse rare: timp şi oameni.

Restrângându-ne aprecierile şi considerațiile la domeniul ce ne este cel mai apropiat (nefiind, bineînțeles, proprietatea noastră exclusivă) - şi anume domeniul financiar-monetar şi de prețuri, credem că nu-i vom spori

artificial importanța dacă vom afirma cu convingere că este unul din domeniile cele mai "vulnerabile", cele mai "expuse" la restructurări radicale, cu umplere de goluri importante. Mai ales în cazul economiei de piață, exclusivismul formulei "gândim şi vorbim economic doar din momentul exprimării în bani" apare mai puțin şocant şi, după opinia noastră, ea conține ceva cu mult mai mult decât "un grăunte de adevăr".

Conceptele şi mecanismele valorice în acest tip de economie nu numai că sunt prevalente în general, dar sunt deosebit de active, sunt intens incitatoare şi directoare ale întregului proces al producerii, distribuirii, circulației şi consumului bogățiilor.

Însăşi noțiunea de "piață", asta ne spune la primai rând şi în principal: că aici este vorba de acte (procese) de cumpărare, că se operează cu bani, cu prețuri. Repunerea în drepturi a "pieței" este o misiune deosebit de dificilă, ce va solicita probabil eforturile integrale ale mai multor generații de gânditori şi practicieni competenți în câmpul economiei

Teoria şi practica economică au delimitat patru piețe - tip în cadrul unei economii: piața bunurilor şi serviciilor, piața financiară (a capitalului) şi piața monetară, fiecare din ele având o natură, rol şi funcționalitate proprii, fiecare posedând mecanisme şi instituționalizări distincte.

Se pune, pe bună dreptate, inevitabila întrebare: cât şi cum cunoaştem noi aceste piețe, în intimitatea şi complexitatea lor, teoretic şi practic? Răspunsul mi poate fi decât unul singur puțin şi vag, chiar dacă "vina" nu ne aparține în întregime. Cu excepția pieței bunurilor şi serviciilor - dar şi aceasta cunoscută doar parțial şi imperfect - celelalte trei sunt aproape nişte enigme pentru noi, enigme al căror proces de descifrare abia începe.

Forțând puțin aprecierea, vom spune că mai bine de 75% din sistemul de ansamblu al piețelor dintr-o economie este un teritoriu aproape virgin pentru cunoaşterea noastră, şi tocmai aceasta reprezintă marea dificultate cu care ne confruntăm economiştii în general, şi în special cei ce servesc- cu mai multă sau mai puțină vocație - domeniul nostru specific de activitate: cel al sistemului financiar-monetar şi de prețuri.

Ieşirea din impas, în timp util (pentru soluționarea mulțumitoare a problemelor), este departe de a consta exclusiv într-o "mobilizare" a eforturilor proprii (personale şi colective), ci Intr-un proces valabil de reînvățare completă a ştiinței economice autentice (generale şi specializate), cu mijloace proprii şi "atrase" deopotrivă. Ca profesionişti ai cercetării economice instituționalizate, credem că cheia complementară a

ieşirii din impas este aceea a orientării cercetărilor - cu obstinație - exclusiv spre necesitățile obiective ale domeniului (adevăratele sale probleme), indiferent de capacitatea reală de investigare ce-o posedă eşalonul existent actualmente în cercetare, cu riscul-binevenit, de altfel, şi chiar provocat - ca şi acesta să se restructureze profund, pe axa: selecție, autoperfecționare, performanță, recunoaştere dinamică.

Consonat cu cele afirmate anterior, vom trece în revistă o parte din problemele esențiale aparținătoare domeniului nostru de activitate, evident dintr-o perspectivă mai largă decât aceea a preocupărilor strict actuale, în mod fatal incomplete şi, în unele cazuri, inerțiale.

1. **Fiscalitate, echilibru şi politici bugetare**

Este ştiut că fiscalitatea reprezintă procesul prin care puterea publică îşi asigură fondurile (veniturile) necesare, prelevate pe cale obligatorie, în vederea formării surselor de plată a cheltuielilor publice.

Politicile fiscale proiectate şi aplicate în țările cu economie de piață avansată sunt gândite în perspectiva unei duble optimalități: pe de o parte, să fie optime pentru puterea publică, în sensul garantării nivelului şi structurii veniturilor necesare aceste-i, iar pe de altă parte, să fie optime şi pentru contribuabili (Indivizi, societăți, întreprinzători), în sensul de a nu descuraja activitățile productive, acumularea (economisirea), investițiile, consumul normal etc.

Totodată, o atenție majoră se acordă rolului fiscalității ca instrument de descurajare a inflației şi nu de stimulare a acesteia (în practică pot avea loc, la fel de bine, ambele fenomene), de stimulare a creării de noi locuri de muncă (diminuare şomaj) şi de asigurare a unei anumite echități în distribuirea veniturilor. Deci, problema centrală rămâne aceea a proiectării şi implementării unui sistem de impozite şi taxe care să satisfacă această dublă optimalitate.

Totuşi, deseori, specialiştii străini în domeniu arată că soluționarea acestei probleme în sensul arătat nu este nici clară, nici deplină, rămânând încă în bună măsură un deziderat de atins. Astfel, dacă se ia ca exemplu incidența impozitului pe profitul societăților, această incidență se consideră că este destul de incertă. până acum, nici o analiză teoretică sau statistică n-a răspuns concludent la problema de a şti dacă *povara fiscală* este asumată de către societăți (adică de către acționari şi, în final, printr-un proces de difuziune, de către ansamblul deținătorilor de capital) sau dacă ea este transferată consumatorilor prin intermediul unor creşteri de prețuri.

În măsura în care acest impozit este transferat către consumatori el devine un drept de acciză capricios şi incorect, iar în măsura în care nu e transferat către aceştia, el operează o discriminare împotriva firmelor relativ eficace şi a sectoarelor a căror intensitate de capitalizare este relativ puternică.

De asemenea, este considerat ca sistem fiscal eficient acela care, procurând statului încasări suficiente, minimizează distorsiunile pieței interne și ale relației acesteia cu piața internațională.

Trebuie eliminată atât tentația unei taxări (fiscalități) excesive, ce ar descuraja sectoarele şi firmele viabile sau în curs de consolidare, cât şi tentația unei taxări laxe, care ar putea stimula inflația, consumurile exagerate, importurile nejustificate etc. O problemă deosebit de importantă în cadrul oricărei economii naționale este aceea a asigurării echilibrului bugetar (anual, iar în cadrul acestuia, pe trimestre și luni). Balansarea cheltuielilor cu veniturile bugetului public reprezintă un obiectiv major atât în faza proiectării acestui buget cât şi, mai ales, în execuția sa. Pornind de la niveluri şi structuri raționale ale cheltuielilor publice (acestea având avantajul de a fi mult mai uşor de stabilit comparativ cu veniturile), trebuie mers spre anticiparea (previziunea) veniturilor publice (mai puțin sigure şi mai greu de determinat sub acest aspect). Evident, impozitele și mecanismele acestora se cunosc, dar depinde foarte mult la ce baze reale de impozitare se vor aplica ele: dacă va exista creştere economică și de ce dimensiune, dacă va fi recesiune, profitabilitate normală sau nu, şomaj, venituri individuale suficiente (în principal din muncă, deci justificate de creşterea productivității) etc. În situațiile arătate, rezultatele pe linia veniturilor publice pot diferi şi chiar diferă substanțial, cu consecințe dintre cele mai variate şi importante pe linia asigurării echilibrului bugetar. În practică, confruntarea cu excedentul bugetar sau cu deficitul bugetar nu este nici rară şi nici nu antrenează aceleaşi probleme şi soluții. De departe, confruntarea cu *deficitul bugetar* rămâne una dintre cele mai acute şi încordate probleme ale economiilor contemporane (indiferent de gradul de dezvoltare a acestora), acoperirea acestuia constituind una din marile dificultăți ale responsabililor politicii economice la eşalon național. Dacă emisiunea monetară pentru acoperirea deficitului este refuzată de plano, în aproape toate cazurile, ca antrenând în mod sigur inflația, soluția împrumuturilor publice (de stat), admisă şi practicată, nu este nici ea fără cusur, mai ales pe linia certitudinii reacției pozitive a agenților economici (persoane şi societăți) la lansarea unui astfel de împrumut.

Astăzi, politicile bugetare reprezintă în capitol esențial al politicilor economice ale tuturor statelor, cu obiective şi nuanțe relativ diferite, în funcție de gradul dezvoltării lor economice.

Numim politică bugetară întregul complex al echilibrării cheltuielilor cu veniturile bugetului public, cu accent special şi preponderent pe programarea (dimensionarea) nivelului şi structurii cheltuielilor publice.

Este locul să menționăm că, spre deosebire de statele economic dezvoltate, țările în curs de dezvoltare şi țările est-europene (care actualmente tranzitează la economia de piață) îşi autoimpun şi/sau li se recomandă politici bugetare dintre cele mai riguroase (restrictive), în special pentru a preveni şi controla inflația, suprimarea subvențiilor de orice fel etc.

În ceea ce ne priveşte, dacă la debutul perioadei de tranziție, ceea ce s-a numit "debugetizarea economiei" constituia un reflex logic şi necesar la anterioara supracentralizare economică, "debugetizare" care, în esența sa, rămâne şi va rămâne peren valabilă, trebuie analizat şi prevenit ca un fenomen de prea bruscă şi excesivă dezangajare a statului în economie (mai ales pe linia dezvoltării industriale şi a lucrărilor publice) să nu conducă la ample perturbații şi neajunsuri în dezvoltarea economică generală, îndeosebi într-o perioadă când economia de piață nu a prins nici măcar un contur acceptabil în țara noastră.

O cvasiabandonare a intervenției economice directe a statului, generată preponderent de o oportunitate ideologică "de tip nou" şi nicidecum de realități naționale intrinseci, s-ar putea dovedi deosebit de păgubitoare pentru dezvoltarea economică de ansamblu, semnale în acest sens existând încă de pe acum. Nu trebuie ignorat faptul că înseşi statele occidentale dezvoltate, evident de pe alte baze şi, parțial cu alte instrumente, se angajează vizibil şi direct în dezvoltarea economiilor lor, practicând un liberalism moderat şi parțial, economiile lor fiind - fără îndoială - de tip mixt (liberalism + intervenționism de stat).

Statele dezvoltate, în funcție de etapele (mai mult sau mai puțin conjuncturale) pe care le parcurg economiile lor, proiectează şi practică o paletă largă de politici bugetare distincte: politici bugetare de creştere echilibrată, politici bugetare de relansare, politici bugetare de stagflație, politici bugetare de ofertă etc.

Urmărindu-se calea spre economia de piață, dar ținând cont de stadiul obiectiv de dezvoltare în care ne aflăm, trebuie să avem în vedere dacă nu ar trebui să proiectăm şi să practicăm, cel puțin pentru o anumită perioadă, ceea ce s-ar putea numi o politică bugetară de penurie

(subdezvoltare). Poate termenul nu sună tocmai frumos şi nici încurajator, dar este realist şi tocmai de aceea - probabil mai fertil în planul rezultatelor palpabile.

2. Monedă şi politici monetare

Într-o "economie de piață" sau "economie de schimburi monetare", elementul cheie îl reprezintă moneda (banii). Una din problemele centrale ale unei astfel de economii este aceea a optimului masei monetare aflate în circulație, intim legată de viteza sa de rotație în timp.

Dacă masa monetară e prea mică, schimburile devin dificile, ca urmare a lipsei de mijloace de plată suficiente; încă şi mai grav este excesul de masă monetară, ceea ce va determina ca cererea (solvabilă) de bunuri să depăşească oferta de pe piață, generând anul dintre cele mai nedorite şi neplăcute fenomene: urcarea prețurilor (inflația).

Problema optimului masei monetare priveşte atât masa monetară în ansamblul său, cât şi pe fiecare din cele două componente esențiale ale sale: numerarul şi moneda scripturală, fiecare dintre acestea având şi o serie de legități şi reguli specifice ale generării şi mişcării lor în economie. Dacă "crearea" de monedă în privința numerarului (bancnotele) este relativ simplă şi revine în exclusivitate Băncii de emisiune, în privința monedei scripturale (de cont) "crearea" de monedă este un proces mult mai complex şi chiar obscur. Astfel, în mare, se cunoaşte că "crearea" de monedă scripturală revine băncilor comerciale şi are loc printr-un joc fin şi complicat dintre 4epuneri, retrageri, credite, returnări de credite şi dobânda percepute Sau plătite de bănci pentru operațiunile respective."

Acest proces complex trebuie atent analizat şi studiat (inclusiv măsurabilitatea sa), atât în cadrul băncilor comerciale, cât şi pe linia relațiilor acestora cu Banca Centrală, instituție cu rol decisiv în controlul şi supravegherea "creației" monetare din întregul sistem monetar-bancar.

De o deosebită importanță pentru o economie de piață este cunoaşterea agregatelor monetare (Ml, M2, M3 etc.); conținutul, utilitatea, dinamica nivelului şi structurii acestora, precum şi rolul, importanța şi comportamentul fiecăruia în cadrai masei monetare din economie.

Organizarea şi funcționarea creditului în cadrul economiei, în general, şi al politicilor monetare, în special, reprezintă unul din domeniile de maximă specificitate şi importanță ale economiei de piață. Nivelul şi structuralitatea optimă a creditului din economie, politica dobânzilor la credite sunt probleme de o deosebită complexitate şi finețe analitică, a căror cunoaştere

ştiinţifică necesită studii de mare adâncime şi acurateţe, până acum elaborate doar în cadrai economiilor de piaţă cele mai dezvoltate.

Totodată, o problemă de importanţă aparte este aceea *a finanţării creditului* în economie, distincţia clară a resurselor de finanţare, modalităţile acestei finanţări şi evoluţia schimbărilor în domeniu, ca urmare a "monetizării" tot mai intense şi cuprinzătoare a economiilor de piaţă. Astfel, dacă finanţarea creditului pe termen scurt se face aproape exclusiv prin crearea de monedă scripturală, iar creditul pe termen mediu şi mai ales cel pe termen lung sunt finanţate prin privarea reală (amânare) de consum, din acumulare (economisire), evoluţiile recente din economiile dezvoltate au produs o serie de mutaţii şi în acest domeniu. De exemplu, introducerea pe scară largă a "contului în bancă" (fenomen cunoscut şi sub denumiţea de "bancarizarea populaţiei") a permis, prin mecanismul concurenţei între bănci prin ratele dobânzii, atragerea acumulării lichide de la populaţie, ca sursă de credite; această "acumulare lichidă" de la populaţie Intrată în circuitul creditului din economie se mai numeşte şi "cvasi-monedă".

Reglementarea şi controlul creditului în economie, atribut exclusiv al Băncii centrale (de emisiune), mecanism prin care de fapt se controlează destul de cuprinzător întreaga piaţă monetară, constituie una din problemele cardinale ale sistemului de credit şi de politică monetară proprii economiilor de piaţă mai mult sau mai puţin dezvoltate, în funcţie de etapa dezvoltării economiei în cauză, de obiectivele strategice ale acestei dezvoltări şi cele specifice ale sistemului monetar şi de credit, se utilizează o paletă largă de *instrumente* privitoare la reglementarea şi controlul creditului, ca de exemplu: operaţiuni de "piaţă deschisă" (open market), rezervele minime obligatorii, ancadramentul (plafonarea) creditului, norma de progresivitate a creditului, rezerve obligatorii instantanee etc. Cunoaşterea naturii şi mecanismului acestor instrumente, a oportunităţii introducerii unuia sau altuia sau a combinării acestora, precum şi previziunea consecinţelor operării cu astfel de instrumente reprezintă tot atâtea teme serioase de cercetare de specialitate, a căror abordare este imperios necesară şi în cadrul tranziţiei noastre la economia de piaţă.

Piaţa financiară şi emisiunile de *valori mobiliare* (acţiuni, obligaţiuni etc.), domeniu definitoriu important al oricărei economii de piaţă dezvoltate, pentru noi reprezintă aproape o noutate absolută, ceea ce impune o concentrare puternică a eforturilor noastre de cunoaştere şi cercetare pe această direcţie.

Complexitatea proceselor, operațiunilor şi rezultatelor de *pe piața financiară primară* (vânzările şi cumpărările de valori mobiliare în momentul emisiunii lor) ca piață a finanțării formării capitalului, precum şi a celor de *pe piața financiară secundară* (Bursa de valori, "piață de ocazie[1]") cu rol deosebit în "actualizarea" continuă a valorilor mobiliare, marchează foarte clar nevoia instaurării unor preocupări ample ale cercetării economice instituționalizate într-un domeniu nou şi deosebit de pretențios.

Amplul proces de privatizare din economia noastră națională, în special privatizarea societăților comerciale pe baza emisiunilor de acțiuni, participarea celei mai mari părți a populației (18 mii. locuitori) la acest proces (ca posesori de certificate de valoare, primite gratuit, în limita a 30% din capitalul social al societăților comerciale), fac nu numai necesară în general, ci urgent necesară cunoaşterea de fond a tuturor problemelor legate de piața financiară primară şi piața financiară secundară (Bursa de valori). Este nu numai un deziderat al cunoaşterii de specialitate pentru un grup restrâns de tehnocrați în domeniu, ci şi un imperativ pentru o cunoaştere mai largă, la nivelai marii majorități a populației, pe linia instruirii şi educării acesteia în vederea înțelegerii şi inducerii capacității de operare cu instrumente de acest tip: certificate de valoare, acțiuni, bursă de valori, dividende, speculație bursieră etc.

Din cele expuse până aici, s-a dedus, desigur, spectrul cuprinzător al ceea ce se poate numi "p*olitici monetare",* largul evantai al instrumentelor acestora, posibilitatea combinării acestor instrumente în vederea atingerii obiectivelor stabilite pentru o etapă sau alta a dezvoltării economice naționale şi a relațiilor acesteia cu mediul internațional.

Astăzi, în țările economic avansate, principalul instrument al politicii monetare este acela al *rațelor dobânzii* (ale Băncii de emisiune şi ale băncilor comerciale) care sunt libere pe piață. Prin manevrarea acestor rate ale dobânzii (în special de către Banca centrală) *se stabilizează şi se controlează creditul,* obiectiv în atingerea căruia se mai utilizează - concomitent cu ratele dobânzii - şi metoda rezervelor obligatorii.

Majoritatea specialiştilor din țările avansate apreciază că în condițiile dezvoltării economice contemporane a acestor țări, scopul fundamental şi chiar ultim al politicii monetare este acela al stabilității prețurilor, respectiv prevenirea şi stăpânirea inflației.

Tot domeniului nostru de activitate şi de reflecție îi aparțin o serie de alte probleme fundamentale ale economiei de piață, chiar dacă aceasta se află încă "în tranziție", cum sunt: formarea şi evoluția prețurilor pe baza

raportului cerere-ofertă, concurența, societățile de asigurare, regimul valutar, cursurile de schimb, balanța de plăți, convertibilitatea etc. Totodată, problemele financiar-monetare la nivelul firmei (gestiunea financiară, managementul financiar etc.) capătă importanță capitală în noul tip de economie, preocupările noastre pe această linie trebuind să se diversifice ş1 intensifice la cote mult mai înalte decât în trecutul mai îndepărtat sau mai apropiat

Chiar şi după această foarte incompletă trecere în revistă a problematicii de specialitate ce se impune a fi cercetată prin "grila economiei de piață" vedem că "semnalul de alarmă" tras în primele pagini ale intervenției de față nu a fost unul fals, al unei nelinişti "confecționate" fără baze reale, ci al unei conştientizări marcate şi responsabile ce ne-o impune viața şi ne-o autoimpunem noi ca profesionişti în domeniul cercetării economice de specialitate.

Am dori ca prin munca noastră, prin rezultatele ei mai ales, să reuşim s-o contrazicem măcar parțial pe marea economistă Joan Robinson care spunea, nu fără oarecare temei, şi scopul studiului ştiințelor economice nu constă în aflarea unor răspunsuri gata formulate la problemele economice, ci în învățarea modului în care se poate evita inducerea în eroare de către economişti".

DIMENSIUNEA SOCIALĂ A TRANZIȚIEI. PROBLEME TEORETICE

prof. univ. dr. Cătălin ZAMFIR

În urmă cu câtva timp, când Domnul Profesor Tudorel Postolache a lansat ideea reconsiderării, după aproape un an de zile, a schiței de strategie, am încercat un sentiment contradictoriu. Pe de o parte, ideea mi-a apărat ca firească. A trecut un an şi în acest an s-au petrecut foarte multe lucruri, care fac necesară reconsiderarea întregii strategii. Pe de altă parte, însă, mult mai mult decât cu un an în urmă, realizară unui asemenea proiect mi-ar fi părut a fi extrem de dificilă.

Revăzând Schița acum, după un an de zile, am putea estima că principalele idei fundamentale, legate de relația dintre social şi economic implicate în această Schiță au fost confirmate de către evoluția evenimentelor.

Prima idee se referă la rolul necesar suportiv al socialului față de programul economia A devenit foarte clar că o reformă economică fără suport social, sau altfel spus, în termeni negativi, o reformă economică mereu perturbată de factori sociali nu are şanse de reuşită. Stabilizarea mediului social în care are loc reforma reprezintă un element esențial al însăşi reformei economice.

A doua idee care, de asemenea, am impresia că a fost confirmată, se referă la faptul că reforma economică se va face cu costuri sociale, dar că, prin ea însăşi, nu poate să rezolve o serie de probleme pe care societatea, colectivitatea le are. De aici, apare necesitatea de a se avea în vedere o economie cu orientare socială, sau altfel spus, îmbinarea unei politici economice cu o politică socială; considerarea în mod autonom a realizării unor obiective de tip social pur.

Cea de-a treia idee, foarte importantă, a fost aceea, că cele două logici, cea economică şi cea socială, nu trebuie să fie ca până acum în vechiul sistem, mixate, ci dacă vrem să avem rezultate bune, trebuie într-un fel să lăsăm cele două sisteme să lucreze după logicile lor proprii. Economicul trebuie să lucreze după logica economicului, sigur, ținând seama şi de logica socialului: de asemenea, socialul trebuie să-şi promoveze propria sa logică.

În acest context, doresc să fac câteva reflecții în legătură cu cealaltă parte a programului, şi anume cea referitoare la politicile sociale, la aspectele sociale ale tranziției.

Ceea ce a devenit foarte clar, acum după un an de zile, este că trebuie să intrăm într-o fază nouă de concepere a acestor politici sociale.

Problemele sociale nu sunt mai simple decât cele economice; la fel ca dumneavoastră economiştii şi noi sociologii, când ne gândim la obiectivele şi strategiile politicilor sociale nu suntem în mai puțină încurcătură.

Ceea ce creează o situație oarecum specială, este faptul că acum un an, când a fost elaborată Schița, au dominat foarte mult bunele intenții, nu aş dori să spus naive, dar intenții relativ abstracte, în sensul că pe atunci nu puteam lua în considerare o serie de factori şi anume: nu puteam lua în calcul cu claritate cuantumul resurselor economice necesare şi a celor disponibile.

Acum suntem într-o poziție mai bună pentru a putea să ne dăm seama de ce resurse economice avem nevoie, pentru a promova o serie de obiective sociale.

Nu am putut, de asemenea, prevedea faptul că declinul economic este mult mai accentuat şi mai persistent, decât ne imaginam atunci, şi deci, că resursele economice de care va dispune politica socială vor fi mult mai restrânse.

Atunci ne puteam imagina câteva dificultăți, dar destul de abstract, acum avem însă o imagine mult mai clară decât în urmă cu un an asupra dificultăților, a problemelor, a capcanelor pe care le are de înfruntat politica socială.

Aş vrea să tratez, foarte pe scurt, câteva probleme şi cu prioritate problema politicilor sociale în condițiile severe de limitare a resurselor.

Institutul nostru consideră că ar trebui să se concentreze asupra abordării unor aspecte care stat vitale pentru noua etapă, şi anume ierarhizarea priorităților; nu mai putem merge discriminatoriu. Suntem acum foarte conştienți că resursele sunt sever limitate şi impun opțiunea, uneori extrem de dramatică, între necesitățile care trebuie satisfăcute.

Trebuie asigurată protecția socială, dar gradul de protecție socială trebuie să fie diferit, şi această opțiune între priorități va fi foarte dificilă.

În al doilea rând, este necesară, planificarea în timp a utilizării resurselor economice disponibile. Nu putem rezolva, dintr-o dată, toate problemele dacă adoptăm o anumită ierarhizare de priorități, această ierarhizare trebuie să 6 desfăşurăm în timp, să stabilim cu claritate care ar fi paşii în care diferitele probleme sociale ar trebui să fie rezolvate.

Cea de-a treia problemă este problema eficienței politicilor sociale: cum se poate realiza maximum de beneficii sociale cu minimum de costuri? Din experiența pe care am avut-o, a fost foarte clar că de multe ori, instituțiile constituite pentru rezolvarea problemelor sociale cheltuiesc mai multe resurse decât resursele de care dispun efectiv pentru rezolvarea acestor probleme. De exemplu: doar plata pensiilor implică un cost enorm, la ora actuală, şi în creştere, şi de aceea împiedică posibilitatea de a îmbunătăți nivelul pensiilor; ar trebui găsite forme mult mai ieftine pentru rezolvarea acestor probleme sociale.

O altă problemă asupra căreia doresc să mă opresc, se referă la evitarea capcanelor politicilor sociale.

Prima capcană este aceea a supraprotecției. Situația noastră este dificilă, confuză din acest punct de vedere. Pe de o parte considerăm cu toți că este nevoie de protecție socială, dar, pe de altă parte ne dăm seama că avem nevoie de o societate mobilă, flexibilă, avem nevoie de criză, de criză nu numai la nivelul întregii societăți, nu numai la nivelul subsistemelor, dar, dacă vreți şi de o criză a nivelului vieții noastre personale, o criză care să ne facă să regândim poziția noastră, contribuția noastră în cadrul social mai general, strategia noastră deviată. Supraprotecția nu face decât să blocheze această criză şi să blocheze schimbarea. Deci, pe de o parte vrem să stimulăm flexibilitatea, iar pe de altă parte, trebuie să asigurăm o protecție eficace.

O altă capcană este aceea a abuzului de protecție Se fac toarte multe abuzuri în numele protecției; există, dacă vreți, o delincventă a protecției sociale, adică persoane şi grupuri sociale care caută să obțină pe diferite căi, o parte însemnată a resurselor folosite pentru procesul de protecție socială, în mod mai mult sau mai puțin ilicit

A treia capcană este aceea a necesității unei orientări mult mai focalizate asupra nevoilor efective. Sunt câteva probleme foarte importante. Atunci când oferi o protecție socială trebuie să-ți pui câteva Întrebări: a cui este nevoia respectivă? Un simplu exemplu: vrei să ajuți copiii, dai bani familiei, dar întrebarea care se va pune este dacă aceşti bani ajung la copili pe care vrei să-i ajuți sau dacă sunt folosiți de ceilalți membri ai familiei Este o problemă extrem de dificilă.

O a doua întrebare se referă la specificarea nevoi căreia te adresezi. Există riscul ca resursele pe care le dedici satisfacerii unei nevoi, considerate foarte importante, să fie utilizate în alte scopuri

În fine, o a patra capcană, care este greu de evitat, este aceea a etatizării şi a introducerii problemei protecției sociale în jocul politic. Există

încă o tendință puternică de a menține un monopol etatic al protecției sociale. La aceasta s-a cuplat mentalitatea complementară de a cultiva, ca mod inclusiv de soluționare a problemelor protecției sociale, presiunile social-politico asupra instituțiilor statale. Acest fapt a dus la o fragmentarea resurselor și la o distribuire absolut irațională a lor, nu în funcție de nevoile reale, ci de puterea socială și politică a grupului care solicită aceste resurse. Singura soluție la acest mod vicios de a distribui resursele economico rare pentru satisfacerea unor nevoi sociale, o reprezintă promovarea unor mecanisme democratico în însăși sistemul de acordare a protecției sociale.

Senzație mea este că aceasta este una dintre inovațiile instituționale fundamentale care trebuie făcute - dezetatizarea și scoaterea de sub sistemul autoritar de stat a distribuirii resurselor și înlocuirea acestui mecanism, printr-un mecanism democratic larg participativ.

Alt aspect important este acela al orientării nu atât defensiv-reparatorii, cât activ-constructive. Este mult mai util să creezi capacitățile de soluționare a problemelor, decât să utilizezi resursele pentru a corecta efectele negative ale lipsei de capacități și de resurse.;

Există câteva priorități, tocmai din punctul de vedere al promovării unei orientări active în protecția socială și în politicile sociale. Și anume: prioritatea priorităților cred că este aceea a creării locurilor de muncă. Vorbim prea mult de ajutorul de șomaj, dar prea puțin despre crearea de locuri de *muncă. Ajutorul de șomaj cel mai eficient este prevenirea șomajului,* crearea de locuri de muncă.

O problemă gravă, și care se află într-un proces de continuă agravare, este cea a locuințelor. Dacă nu se găsesc urgent niște soluți sociale și economico, această problemă va constitui, în următorii ani, una dintre sursele unor tensiuni profunde.

Institutul de Cercetare a Calității Vieții încearcă să dea toată atenția unei activități de predicție a problemelor în curs de constituire și de declanșare a unor mecanisme corectoare în timp. Un exemplu: una dintre problemele dificile ale societății noastre și cu care ne vom confrunta și în viitor, este problema sărăciei Această problemă trebuie gândită însă din două perspective: una este sărăcia individuală și alta este sărăcia colectivă, care s-a constituit sub forma unui sistem social și cultural Am văzut acest lucru și în SUA. Există zone sociale ale SUA, în care sărăcia s-a instalat ca un sistem social și cultural Este vorba de sărăcia din zonele “negre” ale orașelor americane. Acolo sărăcia a devenit nu numai obișnuință, ci un sistem social și cultural de viață, și de aceea ea este foarte greu de

combătut Ceea ce trebuie să realizăm noi este să împiedicăm instalarea sărăciei ca un sistem social-cultural autoreproductiv. Ea trebuie ținută ca o stare marginală, individuală, fiind prin aceasta mai uşor tratabilă.

Se-pot da şi alte exemple, problema criminalității - una este criminalitatea individuală şi alta criminalitatea organizată. Noi avem, încă, norocul că nu avem, în general, o criminalitate organizată, cum au de exemplu sovieticii şi americanii Ar trebui evitată evoluția spre o criminalitate organizată.

Programele de prevenire a unor asemenea procese negative trebuie considerate ca fiind o parte a ansamblului politicilor sociale.

Se pot enumera şi alte asemenea programe: antibirocratia, anticorupția etc.

Institutul nostru intenționează, în consecință, în perioada imediat următoare, să analizeze cât mai intensiv cu putință problemele sociale şi umane cu care societatea noastră se confruntă, să exploreze soluțiile alternative disponibile, să evalueze continuu soluțiile adoptate: produc ele efectele scontate sau nu, au şi alte efecte secundare, bune sau proaste? O asemenea evaluare a programelor sociale poate să reprezinte un feed-back important pentru perfecționarea protecției sociale.

PRIVATIZAREA ŞI LOCUL ACESTEIA ÎN FORMAREA ECONOMIEI DE PIAȚĂ

Dorin ALDEA

Pentru a putea avea o imagine clară asupra ideii şi procedurilor de urmat în "privatizare", ar trebui să dispunem de o imagine clară, din pună de vedere teoretic, asupra conceptului şi valențelor funcționale ale instituției dreptului de proprietate.

Fapt este însă că privatizarea, amorsată ca fenomen natural, poate fi considerată, din punct de vedere istoric-procesual, a fi avut loc chiar în timpurile aşa-zisului socialism realizat după tipare staliniste în Europa de Est.

Unele neclarități din domeniul conceptului de proprietate se răsfrâng şi asupra celui de privatizare - atât ca finalitate a scopului cât şi ca procedură - sau, mai bine zis, ca instrumentar procesual.

Din acest punct de vedere, o analiză, chiar şi purtând o amprentă teoretico-empirică, a perspectivelor privatizării bazate pe soluțiile avansate până în prezent de către un autor sau altul, conduce la câteva concluzii interesante.

Din punct de vedere teoretic, premisele şi procedura prescrisă în vederea privatizării ne conduc, personal vorbind, la ideea că, de fapt, şi cel puțin într-o primă etapă, s-ar putea trece doar la ceea ce, din punct de vedere teoretic, a fost definit drept "capitalism popular" - respectiv o economie de piață liberă în care proprietatea asupra capitalului-este relativ uniform răspândită - sau dispersată - în cadrul unei populații care se defineşte din perspective naționale.

O altă procedură ar putea duce la aşa-numita "proprietate socială" implementată în Iugoslavia, respectiv o formă de proprietate de grup care nu are caracterul proprietății de tip societar, ci este mai curând o formă de proprietate în devălmăşie sau indiviză, a membrilor unui grup social asupra unei entități economico-sociale.

Ecuația privatizării, credem noi, trebuie să aibă în vedere caracteristicile proprietății de tip asociativ, a cărei formă tipică o reprezintă societățile comerciale de capitaluri. Este evident că avem în vedere "marea* privatizare sau privatizarea proprietății de tip industrial - şi nu "mica"

privatizare generată de jos în sus şi care are caracteristicile privatizării de tip “clasic” - dacă există o asemenea noțiune.

Am mai avut ocazia să remarcăm faptul că există uneori tendința de a trata privatizarea ca pe un fenomen nediferențiat, de a o privi de o manieră idealizantă. Se ignoră, în mod voit sau nu, câteva probleme esențiale. Proprietatea nu este, şi nu poate fi, cel puțin din punct de vedere economic, un concept absolut. Proprietății i se recunoaşte astăzi, într-un mod oarecum paradoxal, un caracter şi o funcție socială. Privatizarea se face nu în numele unui ideal “sacru” de proprietate şi libertate, ci în numele realizării progresului social, al ridicăm eficienței social-economice.

Un al doilea aspect, adesea ignorat, chiar de teoreticieni - şi poate nu tocmai de către ei - este acela al funcționalității privatizării, privită ca proces şi ca rezultat. Cu alte cuvinte, privatizarea este rar priviți dintr-un punct de vedere pur pragmatic; se face foarte adesea abstracție că proprietatea este nu doar o relație teoretică, un simplu enunț de principiu, ci în primul rând un raport factual, de la subiect (care variază Intre limite foarte mari) la obiect (care variază, practic, între limite infinite). Privatizarea se poate face, astfel, în mod diferit, în funcție de subiectul (său subiecții) şi obiectul (sau obiectele) - ca să nu mai vorbim despre obiectivele privatizării în fond, pentru că am amintit despre obiective, este cazul să menționăm că un scop şi o finalitate esențiale ale procesului de privatizare le constituie spargerea, eradicarea monopolului asupra proprietății, atât în ceea ce priveşte obiectul, cât şi subiectul acesteia. Proprietatea nu e “sfântă” în sine, ci în măsura în care asigură, pe de o parte, crearea climatului şi terenului competițional, iar, pe de alta, crearea şi afirmarea factorilor motivaționali. A-i recunoaşte funcția economică obiectivă, înseamnă a-i recunoaşte implicit sau explicit şi rolul social Tocmai bazându-ne pe acest postulat teoretic fundamental, pledăm pentru o abordare în primul rând pragmatică a problemelor pe care le ridică privatizarea.

Trecând, ca peste o axiomă, peste faptul necesității “privatizării” ajungem la o a doua întrebare, nu mai puțin fundamentală: cum şi tind, în ce condiții, conform căror principii - de bază, teoretic-fundamentale şi de procedură trebuie să se realizeze privatizarea.

Este evident că nu putem vorbi despre un unic şi continuu proces de privatizare; amploarea, dimensiunile, desfăşurarea acestui proces, etapizarea lui implică, în mod doar aparent paradoxal, un control foarte atent, pe cât de imparțial, pe atât de sever. O privatizare anarhică (care se produce deja în anumite perimetre) poate avea un efect catastrofal; ea nu ar

putea conduce spre o *legitimitate* a proprietății, despre o compromitere a acesteia, ca fiind instituită prin fraudă, corupție, violență etc. pe de altă parte, se pierde din ceea ce reprezintă cu adevărat substanța patrimoniului național - nu numai din ceea ce urmează a fi privatizat (termenul, am spus-o şi cu alte ocazii, ar trebui înlocuit cu altceva, inadecvarea fiind - cel puțin din punctul de vedere al limbii române - nu numai de ordin etimologic, ci şi epistemologic), dar şi din ceea ce urmează a rămâne în proprietatea întregii comunități şi spre beneficiul şi sub atenta supraveghere a totalității acesteia, concepută însă ca personalități individualizate şi nu ca o masă amorfă.

Aceste probleme nu țin doar de domeniul şi practica abstractă a conceptului de "echitate" sau de justiție, ci de însăşi eficiența economică şi/sau socială.

Pe de altă parte, după cum s-a mai arătat, înseşi tehnicile, instrumentele privatizării trebuie să fie diferite, adecvate de la caz la caz, situațiilor concrete şi scopului urmărit, într-un fel se poate vorbi despre privatizarea spațiului sau a fondului locativ, în altul despre cea a fondului funciar, într-un fel despre privatizarea serviciilor şi în cu totul alți termeni despre privatizarea marii industrii, spre exemplu. De altfel, nici regimul proprietății nu este uniform. În prezent, se poate uşor constata o diferențiere rapidă, un proces de adaptare, concretizare a regimului proprietății, atât în funcție de obiect, cât şi de subiect Chiar în cadrul economiilor de piață liberă se vorbeşte despre monopol natural (care va trebui pus în relație şi cu rarefierea treptată a resurselor) sau despre necesități obşteşti care fac imperios necesar un control comunitar asupra modului de utilizare a drepturilor de proprietate (rațiuni de ordin ecologic, de ex., în sens restrâns sau larg). Regimul proprietarii asupra bunurilor fizicei corporale, se distinge mult de regimul proprietății asupra capitalului

Cele mai spinoase probleme le ridică, aşa cum era şi de aşteptat, privatizarea întreprinderilor producătoare. Este astăzi destul de dar că ele nu pot fi privatizate decât în expresia lor valorică, sub formă de capital.

Apar astfel două aspecte: evaluarea patrimoniilor şi justa lor distribuție. Aceasta însă numai din punct de vedere tehnic, deoarece, judecată dintr-o perspectivă mai vastă, ecuația are şi alte necunoscute (sau valori variabile) precum ritm, amploare etc. Deoarece spațiul şi timpul nu ne permit, să ne ocupăm puțin doar de unul dintre aceste ultime aspecte - ritmul privatizării şi locul acesteia în economia generală a reformei.

Etapă cum am mai spus, privatizarea, în principiu, este un fenomen amorsat natural şi asta nu din momentul 21-22 decembrie, ci cu mult

înainte. Ea s-a produs - şi se produce - pe două căi: legitime şi ilicite; acesta este un fapt axiomatic, de care trebuie să ţinem seama necesarmente, ca puţind avea implicării serioase - nu atât pe planul eticii proprietăţii, cât pe planul necesităţii accelerării procesului legal de privatizare; cu alte cuvinte, dacă nu ne grăbim, riscăm să nu mai rămână nimic de privatizat, pentru că până şi cărămizile din gardurile fabricilor vor fi fost demult mutate în curţile "gospodarilor". Aici apare însă caracterul contradictoriu al problemei Pe de altă parte, necesitatea accelerării - fie şi numai din motivul arătat mai sus dacă nu şi pentru raţiunea ei generală - privatizării, apare ca evidentă; pe de altă parte, ea însăşi, ca tehnică economică şi implementare legală este dificilă şi cronofagă în realizare. Nu ne referim la faza de evaluare - în condiţiile liberalizării preţurilor, a apariţiei concurenţei de piaţă, evaluarea în condiţii de piaţă reală se va face aproape automat - dar conştientizarea ei ridică probleme de ordin internaţional.

Privatizarea rapidă înseamnă costuri sociale ridicate şi perspectiva unui crah bursier într-un orizont de tip previzibil, datorită inadecvării comportamentale a marii mase de acţionari care s-ar ivi; într-un asemenea craii bursier - inevitabil în condiţiile unei oferte masive şi unei cereri slabe datorate lipsei de capital, de apetit pentru business şi de incertitudine politică - vor fi antrenaţi toţi deţinătorii de acţiuni (sau aproape toţi). Polarizarea în sine a societăţii n-ar mai trebui să sperie în principiu pe nimeni - în procesul de privatizare vor fi oricum câştigători şi perdanţi (winners and loosers). Reacţia socială şi naţională ar putea fi însă fatală pentru viitorul reformei Care ar putea fi soluţia?

Enunţul corect al problemei poate, ca de obicei, ajuta.

Proprietatea reprezintă, în mod concret, un agregat de drepturi de coloratură şi nuanţă diverse ca natură şi întindere. În opinia noastră, titlurile de proprietate, ca atare, pot fi acordate imediat, dar exerciţiul drepturilor legate de acestea trebuie liberalizat în mod treptat şi sub un control mai strict

Se ştie că cel mai important dintre aceste drepturi este cel de dispoziţie. Dar dreptul de dispoziţie nu este şi el decât o abstracţie în spatele căreia se ascund actele de dispoziţie, într-o varietate aproape infinită - dar posibil totuşi de sistematizat şi de asigurat în mod treptat Dealtfel, oricum, statul joacă un rol de creditor privilegiat de rangul I - sau de creditor ipotecar - al proprietarii în genere, ca garant al acesteia şi chiar uzufructuar în ultimă instanţă. Responsabilitatea sa nu poate fi negată, în cazul unui proces de privatizare, după cum nu poate fi - sau nu trebuie să

fie nici exagerată. Desigur, cu această linie mediană, (alții mai severi, ar intitula-o *aurea mediocritas),* n-am spus, în fond, mare lucru.

Încercăm, ca atare, să fim mai expliciți.

După modesta noastră părere, privatizarea trebuie ea însăşi tăcută de o manieră şi într-o concepție *economică,* înțelegând-o, în acest sens, ca pe o operațiune profitabilă, în condițiile unei acute lipse de capital - deci şi a fondurilor pentru investiții - privat, statului li revine în continuare rolul, pentru o perioadă, de mare - dacă nu unic, pentru anumite ramuri sau domenii - investitor şi principal creator de locuri de muncă, ca să nu mai vorbim de rolul în distribuirea şi mai ales în redistribuirea venitului național.

PIAȚA MUNCII ÎN ROMÂNIA. TEORIE ŞI PRACTICĂ[1]

dr. Steliana PERȚ

Formarea, ocuparea şi utilizarea resurselor umane este astăzi una din problemele de interes global, regional şi național.(1). O problemă cu dimensiuni multiple demografice-economice, culturale, psiho-sociale, politice - cate necesită studiu atent, rigoare în analiză, soluții pe măsură. Nu întâmplător în perioada postbelică o asemenea problemă polarizează atenția unor cercuri largi de cercetători din domenii diferite ale ştiinței, interdisciplinaritatea impunându-se tot mai mult ca o trăsătură a cercetărilor şi politicilor în acest domeniu. O problemă cu o puternică încărcătură economică şi social-politică pentru a ne lăsa seduşi de modele teoretic-abstracte, care în formă pură nu au funcționat niciodată, de soluții miracol, care în fapt nu există.

Date fiind geneza, dimensiunile sale economice, contradicțiile şi dinamica proceselor de ocupare şi utilizare a forței de muncă, relațiile acestora cu toate structurile organismului economic, o asemenea problemă nu poate scăpa atenției economiştilor. "Oricine aparține acestei profesii nu poate în mod serios să se *ascundă în spatele schemelor abstracte sau să se izoleze în domenii specializate* pentru a evita să ia poziție În[dezbaterea deschisă asupra situației ocupării*(2)(s.n.)

Tocmai de aceea, piața muncii este, în plan teoretic şi practic, terenul pe care se confruntă astăzi diferite curente de gândire economică, pe care se nasc, dezvoltă şi reconsideră modele şi politici de ocupare şi utilizare a forței de muncă.

I. Orientări în cercetarea pieței muncii pe plan internațional

Fără a trece în revistă principalele teorii şi curente de gândire economică cu privire la ocuparea forței de muncă - pe care o considerăm o întreprindere de extremă dificultate şi finețe - dorim în contextul comunicării noastre să facem doar patru precizări, de natură, poate, să expliciteze

---

[1] Concluzii, rezultate şi orientări ale cercetării la tema "Mecanisme şi politici de ocupare a forței de muncă şi combatere a creşterii şomajului", elaborată de un colectiv de autori format din: dr. Steliana Perț, dr. Constantin Ciutacu, Doru Mihalcea, Gabriela Predoşanu, Valentina Vasile, Florin Pavelescu, Constantin Mihăescu, Georgeta Toma.

întrucâtva principalele direcții ale cercetării economice a problematicii pieței muncii contemporane.

Prima privește faptul că mai bine de trei decenii gândirea economică, precum și acțiunea practică în acest domeniu, an fost dominate de teoria lui Keynes. Și într-adevăr lucrarea lui J.M. Keynes - "Teoria generală a folosirii minții de lucru, dobânzii și banilor" - este o operă de referință a științei economice a acestui secol, fundamental politicilor de ajustare macroeconomică a cererii și ofertei de forță de muncă o bună perioadă de timp.

A doua se referă la procesul de reînnoire a teoriei macroeconomice a ocupării, antamat la sfârșitul anilor *'60, când* limitele teoriei și politicilor de inspirație keynesistă au devenit evidente. Se vorbește de procesul de construire a unei noi teorii macroeconomice a ocupării - ca, componentă a teoriei generale - care nu înseamnă neapărat respingerea nediferențiată a fundamentelor teoretice și "medicinei" keynesiste, ci luarea în considerare a noilor condiții economice - în speță fragilizarea ocupării depline, șomaj permanent, de proporții, inflație. În legătură cu aceasta, Edmond Malinvaud - unul dintre pionierii acestei inovări a teoriei economice - remarca, referându-se la insuficiențele politicilor de ajustare conjuncturală puse în operă între 1950-1970 - următoarele: "Teoria keynesistă care le inspiră nu este inexactă cum pretind spiritele lipsite de originalitate; dar ea este incompletă și nu tratează anumite fenomene devenite esențiale"(3).

A treia: teoriile care ghidează politicile macroeconomice ale ocupării astăzi sunt în esență de două tipuri: a) unele de natură keynesistă, care recomandă *relansarea* economiei prin *stimularea cererii finale agregate,* în particular prin creșterea salariilor; b) altele, care recomandă *relansarea investițiilor* și în acest scop *revigorarea profiturilor*(4).

A patra, pe care o considerăm semnificativă, se referă la faptul că, poate mai mult decât în oricare alt domeniu, demersurile și construcțiile teoretico pornesc de la situațiile concrete, de la problemele cu care economia, și societatea se confruntă și, prin soluțiile recomandate, se întorc către aceasta. Au ieșit, după expresia unor cercetători, din "sfera academismului pur", făcând joncțiunea cu practica socială.

Problematica pieței muncii este, sub aspectul conținutului, mecanismelor și implicațiilor, extrem de vastă și complexă. Este, în fond, problema cheie a echilibrului economic și social(5), căreia în ultimă analiză, din punctul de vedere al scopului progresului social, i se subordonează întreaga dezvoltare economică. De aici și dificultatea de a o prezenta într-un

spaţiu restrâns. Încercăm, totuşi, să grupăm această vastă problematică în câteva orientări şi direcţii pe care le apreciem esenţiale şi cuprinzătoare.

a) *Teoria generală a ocupării forţei de muncă;* conceptul de ocupare deplină, ocupare de echilibru, compatibilitatea dintre acestea; legităţi ale formării cererii şi ofertei de forţă de muncă; factori de flexibilizare a cererii şi ofertei de forţă de muncă; mecanisme globale şi specifice de ajustare a pieţei muncii; problematica ocupării diferitelor categorii de forţă de muncă ş.a.[(6)]
b) Relaţiile dintre piaţa muncii şi celelalte pieţe, cu privire specială la relaţia *ocupare - şomaj-inflaţie. Î*ncepând din anii '70 aceasta a devenit un domeniu prioritar şi preocupant[(6)].
c) *Dualismul şi segmentarea pieţei muncii.* Caracteristici. Tendinţe. [(7)]
d) *Progres tehnologic – ocupare – structuri ocupaţionale - educaţionale, profesionale şi de calificare.* Apariţia sub impactul progresului tehnologic a unui model atipic de ocupare, a noi modele de structuri educaţional-profesionale.
e) Impactul *comerţului exterior* asupra pieţei interne a muncii
f) *Învăţământul – educaţie – formare profesională. În spiritul şcolii capitalului uman,* cercetările în acest domeniu au cunoscut o puternică dezvoltare; a apărut chiar o ramură nouă a ştiinţei economico - economia învăţământul
g) *Repartiţie - politici de venituri şi de salarii.* Deplasările intervenite în mecanismul salarial - ca instrument de reglare pe piaţa muncii Progrese. Limite. Rigidităţi Particularităţi
h) *Mobilitatea forţei de muncă,* pe două coordonate fundamentale: mobilitatea internă - sectorială, regională, profesională - ca factor, expresie şi rezultat al flexibilizării şi eficientizării pieţei muncii; internaţionalizarea pieţei muncii, libera circulaţie a forţei de muncă; efectele *exportului de tocuri de muncă* asupra pieţei interne a muncii, respectiv a forţei de muncă atât în ţările de origine, cât şi în cele care primesc; costul migraţiei; statutul şi problemele economice şi sociale ale forţei de muncă imigrante ş.a.
i) *Protecţie socială:* necesităţi şi posibilităţi de corectare a inegalităţilor şi inechităţilor generate de mecanismele de piaţă; politici şi mijloace de intervenţie; limite etc.

În contextul unei asemenea diversităţi în planul cercetărilor privind resursele umane, studierea problematicii formării şi funcţionării pieţei muncii în perioada de tranziţie ni se pare una din sarcinile prioritare, de răspundere

ale specialiştilor din economie, în acest sens pledează o seamă de raţiuni, dintre care reţinem:

a) Dreptul la muncă, la alegerea liberă a profesiei este un drept fundamental al omului în orice societate democratică. Asigurarea locului de muncă pentru cei care cer de muncă potrivit pregătirii, competenţei şi disponibilităţii lor de a munci este nu numai un act economic, ci şi unul de dreptate socială, de echilibru social-politic. În consecinţă, nu poate fi lăsată numai în sarcina jocului liber al mecanismelor de piaţă. Implică răspunderea societăţii, intervenţia puterii publice.
b) Piaţa muncii - ca piaţă a celui mai important factor de producţie - ocupă o poziţie centrală în sistemul de pieţe. Printr-un sistem permanent de comunicare, captează, cumulează şt potenţează semnalele acestor pieţe, inclusiv disfuncţionalităţile, distorsiunile de pe piaţa bunurilor şi serviciilor şi respectiv cea monetar-financiară. Nu este însă un captator pasiv. La rândul ei formulează cerinţe pentru acestea([8]).
c) Piaţa muncii îndeplineşte funcţii vitale pentru starea de sănătate şi funcţionare a organismului economic - de alocare a resurselor de muncă pe sectoare, ramuri, grupe de activităţi, profesii; productive şi distributive: de orientare, formare şi perfecţionare profesională; de protecţie socială şi autoprotecţie economică; de stabilitate şi echilibru social-politic.
d) În fine, - din perspectivă istorică - piaţa muncii a suferit profunde transformări: de la o piaţă a agenţilor economici individuali la jumătatea secolului trecut spre o piaţă a agenţilor economici organizaţi; de la confruntare între agenţii economici (conflict chiar) spre o piaţă negociată, contractuală, în care actele de voinţă, de intervenţie sau chiar dictat sunt acceptate, iar în funcţie de raportul de forţe dintre factorii sociali devin adesea prevalente în raport cu mecanismele pure de piaţă; o piaţă pe care intervenţia statului - în calitate de agent economic şi partener al agenţilor privaţi, de factor al realizării echilibrelor macroeconomice, de arbitru şi păstrător al ordinii şi păcii sociale - este permanentă, chiar dacă intensitatea şi modalităţile de intervenţie diferă de la o etapă la alta, de la un tip de economie la altul.

Cu atât mai mult în ţările din estul Europei, în care procesele de ocupare-utilizare a forţei de muncă se reglau în afara unei veritabile pieţe a

muncii, prin metode administrativ-birocratice, dirijate centralizat, cu efecte negative tot mai evidente în egală măsură asupra ocupării şi eficienţei, cercetarea pieţei muncii devine o prioritate[9].

Acestea sunt în linii generale coordonatele mari în care colectivul de "Economie a Resurselor Umane" din Institutul de Economie Naţională a demarat cercetarea la tema *'Politici şi mecanisme ale ocupării forţei de muncă şi combatere a creşterii şomajului".* Demersul nostru ştiinţific este conceput sub forma modulară, a unui program de cercetare cu două finalităţi distincte, în care sunt abordate în legătura lor firească în egală măsură probleme de ordin teoretic-conceptual şi metodologic, cât şi probleme de ordin practic privind mecanismele pieţei muncii, funcţionarea acesteia: a) "Piaţa muncii. Dimensiuni. Funcţii. Caracteristici. Tendinţe. (1990); b) Mecanisme şi politici de ajustare a cererii şi ofertei de forţă de muncă" (1991).

II. Principalele rezultate

Deşi, în lucrare, se acordă un spaţiu important elucidării conceptului de piaţă a muncii, funcţiilor şi caracteristicilor acesteia, aici vom reţine acele concluzii care au rezonanţe directe în planul strategiei reformei economice, al politicii economice. Am ales o asemenea soluţie întrucât apreciem că, deşi prin definiţie, ocuparea şi utilizarea forţei de muncă ar trebui să se situeze în centrul strategiei reformei - ca obiectiv final, ca mijloc de valorificare a tuturor resurselor economiei, inclusiv a celor umane - într-un anume fel şi în însemnată măsură ocuparea pare că a fost marginalizată, sau privită parţial, doar pe o singură faţetă, cea a eficientizării producţiei Aceasta nu este greşit, ci doar insuficient din punctul de vedere al ajustării ofertei şi cererii de forţă de muncă pe piaţa muncii, al evitării unor tensiuni sociale extrem de costisitoare.

Formarea şi funcţionarea pieţei muncii în România este un proces de durată, conştient şi condus, care necesită un ansamblu de măsuri şi acţiuni concertate, succesive şi (sau) pe cât posibil concomitente pe următoarele planuri:

a) *economic:* liberalizarea pieţei muncii prin crearea structurilor de piaţă şi a mediului concurenţial ca urmare a demonopolizării proprietăţii private; funcţionarea liberă a mecanismelor de echilibru pe piaţa muncii - în speţă a salariului ca preţ al muncii ş.a.
b) *instituţional-legislativ şi informaţional organizatoric: piaţa contemporană* a muncii este o instituţie socială, un sistem complex de

comunicații între agenții economici în limitele unor norme instituțional-legislative bine precizate şi unanim acceptate şi respectate[10]),".. o manevră subtilă, prin care societatea încearcă să amenajeze restricțiile indispensabile producției[11]. Piața muncii, date fiind particularitățile mărfii care circulă pe această piață, precum şi ale relațiilor dintre agenții economici şi (sau) partenerii sociali este şi piața cea mai reglementată şi organizată(12). În consecință, funcționarea pieței muncii este condiționată de gradul de organizare a agenților economici, de crearea unor instituții specializate cu atribuții şi competențe specifice în domeniul ocupării şi utilizării forței de muncă, de elaborarea (şi aplicarea) unui pachet de legi şi norme juridico care reglementează toate relațiile de muncă dintre agenții economici, începând cu cele de informare - angajare - promovare şi terminând cu cele de salarizare, negociere, soluționare a conflictelor de muncă etc.

c) *educațional-formativ, al mentalităților, comportamentelor, atitudinilor,* este, mai ales într-o perioadă de tranziție de la o concepție şi un model de ocupare la altul, mai eficient, dar plin de riscuri şi de capcane, generator de insecuritate pentru individ, un segment de o importanță covârşitoare. Poate avea rol de accelerator al tranziției spre economia de piață, de multiplicator al eficienței sau, dimpotrivă, de frânare.

În perioada de tranziție, cu deosebire în prima etapă a acesteia, coexistă şi se confruntă mecanisme şi comportamente ale sistemului de reglare administrativă a ocupării şi folosirii forței de muncă cu cele specifice pieței libere a muncii Dincolo de faptul că efectele acestora se pot anula reciproc, situația de pe piața muncii rămânând constantă - dezechilibre sectoriale, teritoriale, profesionale, ineficiență, nivelare a salariilor, discriminări, inechități *etc.* - această stare de luptă dintre două mecanisme de esență diferită se constituie în sună suplimentară de tensionarea pieței muncii şi de ineficientă economică şi socială a acesteia.

Piața muncii este o piață imperfectă şi rigidă. Cea mai imperfectă şi rigidă dintre piețe. Aceste "calități" ale pieței muncii sunt deosebit de evidente intr-o perioadă de restructurare a întregului sistem economie şi social-politic Salariul - ca preț al muncii - chiar după liberalizare îndeplinește doar parțial şi defectuos funcția de ajustare a cererii şi ofertei de forță de muncă; includerea în salariu a unor elemente de protecție socială, de genul compensațiilor pentru prețuri, îndepărtează salariul de natura şi funcțiile sale de alocare a resurselor de muncă, productiv-distributive şi sporeşte

riscurile de blocaj economic al societăților comerciale. Pe de altă parte, negocierile salariale - urmare a gradului inegal de organizare şi respectiv a raportului de forțe dintre partenerii sociali, a pregătirii insuficiente, lipsei de experiență - conduc, la nivel macroeconomic, la un puternic proces inflaționist; pe plan local, la nivel de societate comercială provoacă o explozie a costului muncii vii, la rândul ei purtătoare a unor germeni deblocaj economic, productiv.

În acelaşi timp, în virtutea unor particularități de muncă este un factor de producție rigid, cu o înclinație naturală redusă de mobilitate, ceea ce complică şi mai mult echilibrarea cererii şi ofertei de forță de muncă.

Piața muncii are, sub cele mai variate aspecte, un grad mare de segmentare, cu tendințe clare de adâncire. În consecință, apar fenomene de "fragilizare" a ocupării, de amplificare şi diversificare a categoriilor defavorizate, marginalizate pe o piață a muncii în formare; se adâncesc procesele şi fenomenele discriminatorii.

Piața contemporană a muncii a devenit o piață contractuală, în care echilibrul dintre oferta şi cererea de forță de muncă este reglat nu numai de mecanismele pure ale pieței, ci şi de funcțiile ei, de raportul de forțe dintre agenții cererii şi respectiv coi ai ofertei de forță de muncă, ca şi prin intervenția indirectă, corectoare a statului, după caz, fie de partea cererii, fie de cea a ofertei de forță de muncă. Or, în raport cu această caracteristică, separe că statul a scăpat din mână sau a împins pe plan secund problema globală a ocupării forței de muncă, lăsând-o pe seama unei piețe care nu funcționează încă şi care, prin definiție, nu poate singură asigura echilibrele macroeconomice. Prea uşor se acceptă şomajul ca un cost inevitabil al reformei, neglijându-se de fapt că în orice condiții acesta este o risipă de resurse, de potențial creativ-productiv şi participativ, iar sub aspect social o sursă permanentă de conflict şi instabilitate.

Înainte de a fi un fenomen social, şomajul - ca geneză, conținut, cost, efecte directe şi de antrenare - este un fenomen economic care necesită o profilaxie şi terapie pe masuri adecvată.

În ce priveşte configurația pieței muncii în perioada 1991-2005, analiza, în termeni de stoc şi fluxuri, a odor două structuri fundamentale ale pieței muncii - oferta şi cererea de forță de muncă - a intersectării acestora, a zonei de compatibilitate dintre ocupare şi eficiență, relevi ci principala caracteristică a pieței muncii în România în această perioadă rezidă *în presiunea ofertei asupra cererii de forță de muncă, rezultată din dila*tarea ofertei şi comprimarea cererii[13].

Dimensiunea şi tendințele ofertei de forță de muncă sunt marcate de acțiunea concomitentă şi combinată, dar definită ca sens şi intensitate a unui ansamblu de factori demografici, economici, educaționali şi comportamentali.

Potrivit analizelor noastre, impactul factorii care, în general, te apreciem normale, înscriindu-se în granițele capacității de absorbție a economiei - sporul demografic net anual al resurselor potențiale de muncă fiind de 70-75 mii persoane intre 1991-1995, marcând o certă tendință de reducere, începând din 1996, 40-45 mii persoane în medie pe an. Sporul net demografic *singur* nu este un factor de tensionare a pieței muncii, cu condiția dacă nu a redresării economiei, cel puțin a stopării căderii libere a acesteia.

În opinia noastră, principalii actori de presiune, de perturbare a echilibrelor de pe piața muncii sunt cei economici: a) restructurarea economiei şi retehnologizarea, cu un puternic efect de disponibilizare a forței de muncă ocupate şi, respectiv, de reducerea capacității de absorbție şi retenție a forței de muncă; b) liberalizarea prețurilor care - pentru a proteja cât se poate nivelul de trai al familiei - conduce la. sporirea ofertei de forță de muncă, înainte de toate a celei feminine; c) eliminarea - în procesul de eficientizare a producției, a supraocupării şi subutilizărli forței de muncă; d) influența unor factori conjuncturali, inclusiv ai celor legați de mediul economic internațional - care, dincolo de efectele care rezultă din restructurare şi retennologizare, pot duce la o reducere de activitate, la sistarea - chiar dacă pe termene limitate - a unor activități etc. Pe seama acestor din urmă factori, oferta potențială de forță de muncă este sensibil superioară celei demografice.

Cererea de forță de muncă - de înlocuire, tehnologică, economică - într-o economie de piață este factorul structuram, de comandă al ocupării forței de muncă. În consecință, tensiunile previzibile de pe piața muncii îşi au, în fapt, originea în criza globală şi structurală a cererii de forță de muncă, instalată în România cu mai bine de 10 ani în urmă, criză care după revoluție, din motive asupra cărora nu ne oprim aici, s-a agravat Aici sunt implicați mai mulți factori: unii dintre aceştia țin de structura economiei în general şi a industriei cu deosebire, de modelul de ocupare promovat timp de decenii, de mentalități şi comportamente etc.; alții însă sunt generări fie de concepția reformei economice, fie mai ales de blocajele din economie: criza de investiții şi investitori; reducerea drastică a activitățli economice; criza de resurse materiale şi energie; nefuncționalitatea până la blocare a

relațiilor economice dintre întreprinderi; capacitatea încă limitată a sectorului privat de atragere a forței de muncă ş.a.

Pe de altă parte, o serie de măsuri cu valențe de ajustare a cererii şi ofertei de forță de muncă, inițiate şi puse în operă în anul 1990 - reducerea duratei muncii (săptămânale, anuale), pensionarea anticipată - nu au dat rezultatele scontate şi nici nu puteau da, atita vreme cât economia se află în criză, cât funcția productivă a acesteia este grav afectată, cât climatul de muncă, motivația muncii s-au deteriorat până la cota de atenție,.

În condițiile menționate - chiar dacă în unele ramuri ale sectorului de servicii, în Speță în administrație, s-au creat noi locuri de muncă - este evidentă deteriorarea procesului de formare a cererii; *capacitatea sistemului economic de retenție şi absorbție a unei oferte de forță de muncă în creştere se reduce; viteza dispariției este mai mare decât cea a creării altora noi.*

Rata de şomaj efectiv şi potențial are tendință de creştere accelerată[14]. După estimările noastre, în perioada sa de vârf - pe care o situăm în partea a doua a acestui an, oricum în strânsă legatară cu lansarea programului de ajustare structurală şi retehnologizare - rata de şomaj va depăşi 10% şi chiar 15%[15].

Aceasta este o rată de şomaj pe care nici o economie nu o poate suporta pe termen lung fără mari dificultăți O asemenea rată de şomaj depăşeşte cu mult capacitatea de susținere a economiei, riscând să genereze alte blocaje economice, inclusiv în ceea ce priveşte contribuția unităților economice şi a salariaților la constituirea fondurilor de ajutor de şomaj. Cele mai vulnerabile categorii de forță de muncă pe piața muncii, după evoluțiile de până acum, sunt tinerii, femeile şi persoanele peste 40-45 ani cu o disponibilitate redusă de mobilitate, forța de muncă necalificată; şi-a făcut apariția şi tinde să crească şomajul în rândul persoanelor cu pregătire medie şi superioară.

În fine, o ultimă remarcă cu implicații în sfera mijloacelor de combatere a şomajului în România, coexistă, se intersectează toate formele de şomaj: de recesiune, fricțional, structural, parțial de tip clasic şi respectiv de tip keynesist

III. Orientări ale cercetării pieței muncii

Studierea naturii dimensiunii, caracteristicilor şi tendințelor pieței muncii în România în perioada de tranziție este doar o primă etapă în

demersul teoretic şi practic-aplicativ de identificare, proiectare şi selectare a unor mecanisme şi politici de ocupare şi combatere a şomajului

Consideram că obiectivul esenţial, coordonata fundamentală a unei politici active de forţă de muncă este cea a *susţinerii procesului de ocupare ă forţei de muncă,* asigurând *prioritar* pe această cale securitatea venitului autoprotecţia economică în condiţii de sporire a producţiei şi eficienţei, un climat de stabilitate socială.

Menţinerea unei rate înalte de ocupare fără a declanşa presiuni inflaţioniste presupune: a) armonizarea obiectivelor de creştere şi eficienţă economică, prin excelenţă de natură economică, cu cele sociale şi politice; b) coordonarea măsurilor de politică economică şi socială ale sectorului public şi privat; c) concertarea pieţei interne a muncii cu cea externă; d) armonizarea politicii guvernamentale de forţă de muncă cu politica întreprinderilor în acest domeniu; e) folosirea concomitentă a unor mecanisme macro şi microeconomice de reglare a cererii şi ofertei de forţă de muncă. Presupune deci o abordare complexă, diversificată şi selectivă; intervenţia puterii publice, a statului în reglarea echilibrelor pe piaţa muncii după caz, fie de partea cererii fie de cea a ofertei fie de partea ambelor. Tocmai de aceea apreciem că în România, şi nu numai, în efortul de ajustare a cererii şi ofertei de forţă de muncă se cer avute în vedere în egală măsură mecanismele care se întemeiază, susţin relansarea cererii agregate finale cu cele care susţin relansarea economiei prin investiţii revigorarea profitului şi a aptitudinilor spre investiţii Altfel spus, de combinare a metodelor şi politicilor de inspiraţie keynesistă cu cele de inspiraţie neoclasică, liberală şi neoliberală; a unor mecanisme cu acţiune pe termen scurt şi altele pe termen mediu şi lung, a unor mecanisme cu vocaţie de echilibru global cu altele de echilibru parţial pe piaţa muncii, în fine, o dimensionare corectă, raţională şi funcţională a obiectivelor economice şi sociale în unitatea şi intercondiţionarea lor.

În baza acestor premise, în acest an cercetarea pieţei muncii este orientată în direcţia studierii mecanismelor şi politicilor de ocupare a forţei de muncă şi combatere a şomajului. Cercetarea - în curs de desfăşurare - este organizată pe câteva mari coordonate şi anume:

a) studierea politicilor de ocupare din ţări dezvoltate cu economie de piaţă în vederea decelării unor caracteristici, tendinţe etc., ca elemente de reflecţie, ca sursă de inspiraţie în efortul de identificare şi promovare a unui set de soluţii care să contribuie la

ajustarea cererii şi ofertei de forţă de muncă, la gestionarea mai bună a pieţei muncii şi sporirea eficienţei economice;

b) mecanisme şi mijloace de relansare (susţinere) a investiţiilor şi cererii finale - pe care, din optica unei politici active de ocupare, le considerăm esenţiale pentru crearea de noi locuri de muncă şi redefinirea altora (acumularea, formarea brută a capitalului fix) şi investiţii; politica de salarii; progresul tehnologic, pentru detensionarea pieţei muncii;

c) mecanisme de flexibilizare a pieţei muncii, cu valenţe de ajustare a ofertei şi cererii de forţă de muncă: învăţământ, formare profesională, recalificare, perfecţionare; durata muncii şi amenajarea timpului de muncă; muncă cu timp parţial şi alte forme atipice de ocupare ş.a.;

d) mecanisme de corelare a pieţei interne şi externe a muncii - migraţia internaţională; angajarea de lucrări în străinătate cu forţă de muncă autohtonă.

Problematica formării şi funcţionării pieţei muncii în perioada de tranziţie este nu numai deosebit de complexă, ci are şi un imens potenţial exploziv. Tocmai de aceea credem că nu poate fi abordată de pe poziţii teoretice, dogmatice chiar, care în formă pură nu s-au aplicat nicăieri şi nicicând şi nici soluţionată prin metode insuficient adecvate contextului în care se aplică. Nu trebuie, cred, să aşteptăm apariţia unui titan de talia lui Keynes, ci să folosim de pe poziţiile şi în interesul dezvoltării ţării tot ceea ce gândirea economică a creat şi creează, tot ceea ce practica economică a validat

"A fi keynesist astăzi nu înseamnă să crezi în virtuţile manipulărilor bugetare. A fi keynesist astăzi înseamnă a pune accent pe formele democratice ale prospectivei sociale susceptibile de a apropia orizontul proiectelor care modelează viitorul economiei naţionale. O asemenea prospectivă nu poate avea şanse de succes decât dacă investiţiile care angajează colectivitatea prin acţiunea lor structurantă sunt decise având în vedere randamentele lor sociale pe termen lung şi protejate de incertitudinile care domnesc pe pieţele financiare internaţionale. A fi keynesist, astăzi, înseamnă a căuta să modifici calitativ criteriile de eficacitate şi metodele de gestiune pentru a dezamorsa conflictul social în sensul unei transformări a modelului de consum.. Înseamnă, în fine, a da colectivităţii mijloacele industriale şi financiare pentru â pune în operă

obiective sociale, în prim rangul cărora figurează prescrierea mobilității forțate și suprimarea discriminărilor în fața ocupării".

Sunt, cred, câteva piste care, în procesul de elucidare a unor probleme ale pieței muncii în perioada de tranziție și de elaborare a unor politici de ocupare, merită să se bucure de atenția cercetătorilor în domeniu.

NOTE BIBLIOGRAFICE

1. Ocuparea și folosirea forței de muncă au fost ridicate la rangul politicii de stat, guvernamentale. Mai mult, acestea au intrat în preocupările diferitelor organizații și organisme internaționale. În acest sens, amintim doar că în cele mai multe țări au fost elaborate programe speciale de ocupare a forței de muncă sau a diferitelor-categorii, în speță a celor defavorizate pe piața muncii (tineri, femei), după cum la nivelul comunitarii internaționale au fost puse în acțiune din inițiativa și sub egida unor organisme internaționale (BIT, OCDE, CRE), strategii și programe regionale și mondiale. Astfel, în 1946, Congresul SUA a adoptat ca document oficial "Employment Act); în 1949, ONU a întocmit și discutat raportul "Măsuri naționale și internaționale pentru ocuparea deplină"; în 1961-1962, BIT a elaborat "Programul mondial de ocupare", program care în decursul anilor a fost completat; OCDE a dezbătut "Strategia pe termen mediuprivind politicile de ocupare și forță de muncă în țările membre etc.
2. Aglietta Michel, "Panorama sur les théories de l'emploi", *Revue économique*, nr. 1/1978.
3. Malinvaud Edmond, "Nouveaux développements de théorie macroéconomique du chomage", *Revue economique*, nr. 1/1978.
4. În sprijinul acestei teze este frecvent invocat Helmut Schmidt care – în perioada în care era prim-ministru susținea: "Profiturile de astăzi sunt investițiile de mâine, iar investițiile de mâine vor crea locurile de muncă de poimâine".
5. "Problema cheie a vieții economice este încercarea de a realiza în fiecare moment corespondenta dintre nivelul de echilibru al bunurilor și serviciilor și nivelul ocupării depline, niveluri pe care nici un mecanism natural nu le face să coincidă. Or, aici nici un ecart nu se poate tolera, deoarece nu se glumește cu ocuparea deplină; nici o civilizație nu ar suporta ca o parte a membrilor săi să găsească o muncă regulată și un venit normal, în timp ce alta este condamnată la mizerie pentru că nu i se oferă nici o ocazie de a câștiga un salariu; aceasta este nu numai o problemă de echilibru economic, ci și una de dreptate, de echilibru social și politic" (Stoleru Lionel, *L'équilibre et la croissance économique*, Dunod, Paris, 1969).

6. Andre Piettre, *Histoire de la pensée economique et analyse des theories contemporaines*, Dalloz, Paris,1979, Gaétan Pirou, *Les théories del l'eqiulibre économique*, Edition Domat-Montchrestion, Paris, 1938; Sorica Sava, Eufrosina Ionescu, "Economia de piață contemporană. Concept şi trăsături. Modele teoretice de economie de piață. Tipuri concrete de economie de piață", în *Probleme economice*, nr. 7/1990, CIDE, Bucureşti, 1990; Raymond Bane, *Economie Politique*, PUF, Paris, 1976; Michel Didier, *Economie: Les regles du jeu*, Editura Economica, Paris, 1989; Edmond Malinvaud, "Nouveaux developpements de la theorie macroeconomique du chomage", în *Revue Economique*, nr. 1/1978; Michel Aglietta, *Panorama sur les théories de l'emploi*; Bruno Durieux, *Propos sur la politique de l'emploi*; Lionel Stoleru, *L'equilibre et la croissance economique*, Dunod, Paris, 1969; Eli Ginzbert, *The Human Economy*, McGraw-Hill Book Company, 1976, ş.a. Bernard Meriaux, "Point de vue sur les recherches francaises en economie du travail", în *Revue Economique*, nr. 1/1978; *Les determinants structurels de l'emploi et du chomage*, OCDE, 1977; Khan R., *Selected essays on employment and growth*, Cambridge University Press, 1972; Peterson W., *Income Employment and Economic Growth*, New York, 1974; Albeda W., *Réfierions sur l'avenir du plein emploi*, "Travail et societé", vol. 7, nr. 4/1982; Lavoi Marc, "Chomage classique et chomage keyneisien: un pretexte aux politiques d'austerité", *Economie appliquee*, tome XXXIX, nr. 2/1986; I.M. Albertini, *Les rouages de l'economie nationale*, Ed. Economie et Humanisme, Paris, 1988; "Ocuparea deplină şi eficientă a forței de muncă", *Caiet de studiu*, nr. 1, 10/1986; *Caiet de lucru*, nr. 1, 2, 3, INCE, 1990, Gh. Răboacă, "Piața muncii. Teorie şi practică (I II, III)", *Muncă şi progres social*, nr. 1-2, 3 şi 4/1990.
7. Discuțiile despre segmentarea pieței muncii au debutat în anii *10* în S.UA, dezvoltându-se mult în deceniul 1970-1980, devenind obiect de cercetare şi la nivel internațional. Literatura economică consacrată acestei probleme este bogată, în acest sens reținem lucrările: Frank Wilkinson, *The Dynamics of Labour Market Segmentation*; Academic Press, London, 1981; M. Piore, "Dualism in the Labor Market; A response to uncertainty and flux. The case of France", în *Revue Economique*, nr. 1/1978; Becker G.S., "Investment în human capital: a theoretical analysis", *Journal of Political Economy*, vol. 70, October supliment; Silvestre J.J., *Les inégalités de salaire. Marche du travail et croissance economique*, PUF, Paris, 1978 ş.a.
8. În viziunea lui E. Malinvaud, aceste relații pot fi prezentate astfel:

Piața muncii	Piața bunurilor și serviciilor		
	Ofertă > cerere	Ofertă = cerere	Ofertă < cerere
Ofertă > cerere	Șomaj de tip keynesist (insuficiență a cererii globale) Teoria generală a lui Keynes	Teoria generală a lui Keynes	Șomaj clasic (șomajul - rezultatul salariului prea ridicat
Ofertă = cerere	Ocupare deplină cu deflație continuă	Echilibre de tip walrassian	Recuperare deplină cu inflație continuă
Ofertă < cerere			Ocupare deplină cu inflație continuă

9. În virtutea instaurării și absolutizării "calităților" proprietarii socialiste asupra mijloacelor de producție, fără a se nega că forța de muncă este un important factor de producție "principala forță de producție a societarii" se consideră că aceasta *încetează să mai fie marfă.* În consecință, din rațiuni ideologice și politice, o serie de concepte și mecanisme care reglează ocuparea și folosirea forței de muncă au devenit caduce - între acestea piața muncii, cerere și ofertă de forță de muncă, șomaj, salariu, preț al muncii. Reunirea forței de muncă - aflată în proprietate individuală - cu mijloacele de producție, concentrate în mâna statului-pa tron - se făcea prin intermediul unor instrumente cu caracter administrativ-birocratic, în speță prin intermediul planului centralizat, al unui sistem de norme și normative unitare etc. Această dogmă a economiei politice a socialismului a avut multe și grele consecințe în planul 'gospodăririi eficiente a resurselor de muncă: a) fenomene de supra și subocupare, de utilizare cu eficiență redusă a forței de muncă ocupate, rezultate dintr-o alocare necorespunzătoare, birocratică a forței de muncă pe sectoare, ramuri, teritoriu, profesii, nivele de calificare; b) pronunțată rigiditate a forței de muncă în raport cu nevoia socială de muncă; c) stimularea slabă - iar în ultimii ani inexistentă - a creației, competenței și competiției profesionale; d) accentuate procese de mediocrizare a educației și pregătirii forței de muncă; e) raporturi de salarii și venituri neconforme cu cele de complexitate reală a muncii și mai ales cu performanțele în muncă; puternice fenomene și tendințe de egalizare a veniturilor diferitelor categorii de forță de muncă în afara oricărei legături cu competența, locul, rolul și funcțiile acestora în procesul de producție, cu contribuțiile efective, reale la rezultatele obținute ș.a.

Ocuparea deplină - în sensul exhaustiv al noțiunii, de garantare a locului de muncă pentru fiecare persoană aptă de muncă, era mai degrabă un slogan niciodată atins; s-a constituit într-un anume fel în sursă a ineficientei era mai degrabă vorba de o "simulare", de o "imitație" a ocupării depline. Ocuparea

deplină se manifesta într-o formă denaturată".. ca o expresie a faptului că societatea se împăca cu pierderile în ce priveşte eficienţa" (L. Mikulskii, "Redistribuirea lucrătorilor şi schimbările structurale în economie", *Voprosi Ekonomiki*, nr. 2/1989). Chingile unei asemenea concepţii şi model cu privire la ocuparea şi utilizarea forţei de muncă nu au intimat să apară: ele s-au manifestat începând din anii '70 şi mai ales după 1980. În condiţiile manifestării unor puternice fenomene de criză economică şi social-politică, ale globalizării şi cronicizării acestora la nivel naţional şi regional, a devenit evidentă incapacitatea economiei hipercentralizate, administrative, de comandă, de a concerta procesele de ocupare cu cele de folosire eficientă a factorului uman: şomajul în creştere,' subutilizarea cronică a forţei de muncă ocupate, absenteismul, fluctuaţia, dezinteresul, pierderile de potenţial uman şi material, productivitatea scăzută - mult sub cea prevăzută în planuri şi programe - sunt manifestări indubitabile ale crizei ocupării şi utilizării eficiente a forţei de muncă care nu mai puteau fi eludate. Încep să fie puse în discuţie fundamentele teoretice ale politicii de ocupare, subliniindu-se imperativul trecerii la o abordare modernă a ocupării forţei de muncă. În accepţia economiştilor maghiari de exemplu, ocuparea deplină".. reprezintă acea stare de echilibru relativ al pieţei forţei de muncă, în care cererea corespunde de regulă ofertei de forţă de muncă, adică lipseşte şomajul cronic şi fortuit" (L Timar, îmbinarea ocupării depline cu cea eficientă, Voprosî Ekonomiki *nr.1/1989).*

10. Didier Michel, *Les régles du jeu*, Ed. Economica, Paris, 1989.
11. Perroux Francois, *Economie appliquee*, Paris, 1951.
12. Economistul francez Jean Ph. Mailiard sublinia faptul că este normal ca piaţa muncii să fie cea mai reglementată, întrucât pe de o parte priveşte o marfă care merită o protecţie mai mare decât oricare alta, iar pe de altă parte trebuie să asigure nu orice alocare a resurselor de muncă, ci *cea med eficientă şi convenabilă* ambelor categorii de agenţi economici: "aceste măsuri economice nu vor putea da rezultate decât dacă ele se însoţesc de o organizare raţională, susceptibilă de a ajuta patronii să-şi procure lucrători care să convină cel mai bine nevoilor, de a ajuta lucrătorii să găsească locuri de muncă convenind cel mai bine capacităţilor lor şi, în general, de a asigura ca lucrătorii să aibă capacităţile necesare şi disponibile şi să fie repartizaţi în fiecare moment de o manieră satisfăcătoare între diferite ramuri, profesii şi diverse regiuni" (Maillard Ph. Jean, Le nouveau marche du travail, Ed. du Seuil, Paris, 1968).
13. Steliana Perţ, *Piaţa Muncii. Concept. Caracteristici. Tendinţe*; Florin Pavelescu, *Oferta de forţă de muncă. Factorii de influenţă. Tendinţe ale evoluţiei* (cap. III); Doru Mihalcea, *Cererea de forţă de muncă. Concept.*

Caracteristici. Evoluție (cap. IV); dr. Constantin Ciutacu, Valentina Vasile, *Echilibrul ofertei și cererii de forță de muncă* (cap. II); Gabriela Predosanu, Constanța Mihăiescu, *Repere pentru crearea unui sistem informațional în domeniul forței de muncă* (cap. V) din lucrarea "Piața muncii în România în perioada de tranziție. Dimensiuni. Funcții. Caracteristici. Tendințe", IEN, 1990 (manuscris).

14. Tot mai mulți specialiști sunt de părere că este necesar să se opereze concomitent cu două noțiuni de șomaj, respectiv: soma; *efectiv* - ca expresie a populației active în *căutare* de loc de muncă, indiferent dacă are sau nu are dreptul la ajutor de șomaj; *șomaj potențial* - ca o componentă a populației active potențiale. Această distincție are o semnificație aparte pentru politica de ocupare și reducere a șomajului Cu atât mai mult cu cât nu în orice condiții crearea unui loc de muncă conduce la reducerea șomajului efectiv.
15. Evident, o asemenea dimensiune a ratei de șomaj, foarte apropiată de estimările specialiștilor BERD, pare supradimensionată în raport cu rata efectivă de șomaj comunicată de MMPS, chiar dacă în acest din urmă caz este vorba numai de o *rată efectivă* de șomaj. Simplul fapt că începând din luna aprilie, în medie pe săptămână, numărul de șomeri înregistrați crește cu peste 10.000 persoane, că în luna iunie vor apărea pe piața muncii aproximativ 205-300.000 absolvenți ai învățământului de toate gradele, dovedește că șomajul de masă tinde să devină o realitate a vieții noastre de fiecare zi.

FUNCȚIILE ÎNTREPRINDERII ÎN CONDIȚIILE ECONOMIEI DE PIAȚĂ

dr. Ioan BRATU

În economia de piață întreprinderile constituie terenul unde au loc cele mai ample şi profunde schimbări economice şi sociale. Ele sunt confruntate permanent cu probleme presante ale trecerii de la dezideratul adaptării la modificările deja apărate, la imperativul anticipării schimbărilor care vor avea loc în mediul exterior, aflat într-un proces intens de restructurare. Astfel, ele trebuie să prevadă schimbările şi să se adapteze operativ şi eficient la cerințele pieței, puternic concurențiale, la explozia tehnologică, la disponibilul de resurse, la constrângerile ecologice. Piața, prin elementele sale componente, stimulează inițiativa, creativitatea, inovația, gospodărirea eficientă a tuturor resurselor. Ea reclamă ca întreprinderea să dispună de autonomia decizională necesară pentru a putea acționa de sine stătătoare şi cu deplină responsabilitate economico-financiară. Autonomia întreprinderii este o condiție fundamentală a existenței şi funcționării pieței, iar aceasta, la rândul ei, creează condițiile necesare manifestării autonomiei reale a întreprinderii.

Întreprinderile românești sunt confruntate, în prezent, cu probleme complexe şi dificile ale tranziției de la sistemul de organizare şi conducere supercentralizat la cel de piață, descentralizat, de la proprietatea de stat la proprietatea privată, concomitent cu restructurarea şi retehnologizarea producției şi e scientizarea activității economice.

În concepția actuală tranziția întreprinderilor la economia de piață presupune: descentralizarea conducerii activității economico şi investirea întreprinderilor cu o autonomie decizională reală; privatizarea unui număr mare de întreprinderi; restructurarea mecanismului economic; ridicarea pregătirii cadrelor de conducere, modernizarea formelor organizatorice şi a metodelor şi instrumentelor de conducere; elaborarea şi implementarea de către fiecare întreprindere a programului propriu de schimbare; formarea şi menținerea unui climat favorabil schimbării.

1. Descentralizarea conducerii activității economică şi investirea întreprinderilor cu o autonomie decizională autentică reprezintă o condiție sine qua non a tranziției la economia de piață. Pentru ca întreprinderea să

dobândească o autonomie reală, procesul de descentralizare trebuie să fie coerent şi consecvent, să asigure echilibrai dintre atribuţii, responsabilităţi şi competenţe, în acest fel, descentralizarea devine un proces de raţionalizare a conducerii activităţii economice, de transformare a întreprinderilor din simple celule executante a unor dispoziţii primite de la organele ierarhic superioare, în centre decizionale autonome, răspunzătoare pentru întreaga desfăşurare" a activităţii economice şi sociale.

Prin rcorganizarea unităţilor economico de stat în regii autonome şi societăţi comerciale s-a declanşat procesul de descentralizare a conducerii activităţii economice.

Cu acest prilej au fost desfiinţate centralele industriale şi abandonate imixtiunile directe ale ministerelor şi altor organe centrale în gestiunea întreprinderilor. Determinând o schimbare de fond, cetele normative elaborate în anul trecut acordă tuturor întreprinderilor drepturi şi răspunderi sporite pentru desfăşurarea activităţii economice şi sociale. În fapt, prin leghe nr.15 şi 31/1990 nu se face nici o distincţie legată de forma de proprietate, întreprinderea de stat, cea privată şi cea mixtă rezultată din îmbinarea în orice proporţie a acestora, fiind supuse aceloraşi reguli de organizare şi funcţionare. Crearea unui nou cadru juridic de organizare şi funcţionare a întreprinderilor, fireşte absolut necesară, nu rezolvă însă deplin spinoasa problemă a tranziţiei întreprinderilor la economia de piaţă, ci constituie doar o primă etapă.

În a doua etapă Insă, pentru marea majoritate a întreprinderilor se pune cu acuitate problema, ca paralel cu' descentralizarea conducerii sau după aceasta, să se treacă la crearea de întreprinderi proprietate privată sau mixtă şi la restructurarea mecanismului economic.

Privatizarea întreprinderilor de stat ocupă un loc prioritar în cadrul tranziţiei la economia de piaţă. Accelerarea privatizării prezintă pe lângă unele avantaje cum ar fi: asigurarea restructurării, a dinamismului, flexibilităţii, competitivităţii producţiei, sporirea veniturilor întreprinzătorilor, conducătorilor şi salariaţilor etc. şi numeroase riscuri, creşterea exagerată, mai ales la începutul acestui proces, a şomajului, posibilitatea transferării proprietăţii la preţuri foarte scăzute, dezagregarea nejustificată a marilor întreprinderi, scăderea producţiei etc.

În vederea privatizării marilor unităţi economice trebuie create premisele absolut necesare. Avem în vedere, în primul rând, elaborarea legii privatizării, care să stabilească clar obiectivele economice şi sociale urmărite, criteriile, etapele şi modalităţile concrete de privatizare,

constituirea instituțiilor care să realizeze procesul de privatizare, în al doilea rând, este necesară reevaluarea riguroasă la prețurile pieței a patrimoniului fiecărei întreprinderi. În al treilea rând, se cere ca în fiecare întreprindere să se elaboreze studii aprofundate privind Secare produs sub aspectul performanțelor, a fazei ciclului de viață în care se află, a consumurilor de resurse materiale şi energetice, a posibilităților de desfacere, a prețurilor de vânzare etc. Privatizarea marilor unități economice ar trebui să aibă loc numai după analiza concluziilor desprinse din studiile de restructurare şi rentabilizare.

Autonomia întreprinderii în condițiile economiei de piață este cheia de boltă a sporirii producției şt eficienței economice. Ea constă în dreptul organelor de conducere de a lua hotărâri de sine stătătoare, valabile întregii sale activități economico şi sociale şi de a-şi asuma consecințele şi riscurile acestor decizii Luarea deciziilor, evaluarea realistă a avantajelor şi riscurilor unei acțiuni economico este o componentă de importanță majoră a autonomiei întreprinderii Autonomia permite conducerea activității întreprinderii în raport cu condițiile concrete în care aceasta îşi desfăşoară activitatea, cu cerințele pieței concurențele.

Autonomia întreprinderii se manifestă printr-o serie de trăsături:

a) Indiferent de forma de proprietate, actul decizional este necesar să se înscrie pe coordonatele primatului rentabilității, al eficienței. Autonomia întreprinderii este de neconceput fără obținerea unei eficiente economico ridicate. În acest sens, acțiunile sunt concentrate spre folosirea rațională a capacităților de producție, modernizarea proceselor tehnologice de fabricație şi a produselor în vederea creşterii productivității muncii reducerii costurilor de producție şi comercializare a produselor, sporirii rentabilității şi eficienței.
b) Autoreglarea asigură adaptarea întreprinderii la influențele mediului înconjurător care li poate deregla funcționarea. Prin autoreglare întreprinderea se adaptează la noile condiții, corectând abaterile întâmplătoare de la nivelurile, prestabilite ale indicatorilor economico-sociali. Procesul de reglare şi autoreglare se înfăptuieşte prin îndeplinirea tuturor funcțiilor conducerii: previziune, organizare, decizie, coordonare, control. Prin intermediul lor se asigură urmărirea şi evaluarea rezultatelor în raport cu obiectivele şi normele stabilite, sesizarea abaterilor şi corectarea lor, prevederea tendințelor şi fenomenelor care necesită luarea deciziilor de corectare. Conducerea întreprinderii asigură reglarea sistemului, - echilibrul şi armonia

acestuia, atât pentru realizarea obiectivelor stabilite, cât şi pentru orientarea acestuia în perspectivă.

c) Întreprinderea trebuie să se adapteze atât la modificările ce apar în cantitatea şi calitatea resurselor umane, materiale şi financiare disponibile, cât şi la nevoile consumatorilor. De aceea, întreprinderea trebuie să dispună de abilitatea de adaptare, de flexibilitate, adică să reacționeze la schimbările prevăzute, la modificările lente, treptate sau bruşte, spontane.

Modificările permanente la intervale de timp tot mai scurte, ca urmare a accelerării progresului ştiințific şi tehnic, a cerințelor şi gusturilor consumatorilor impun şi adaptarea rapidă a întreprinderii pe cât posibil fără convulsii la schimbările care privesc, îndeosebi, produsele, tehnologiile şi tehnica de fabricație, formele organizatorice şi metodele de conducere. Pentru a supraviețui şi dezvolta, întreprinderea este nevoită să se adapteze, să fie receptivă atât la influențele ce vin din exterior, cât şi din interior. Receptivitatea la nou permite o evoluție pozitivă a întreprinderii, plasarea acesteia pe traiectoria progresului economic

d) în ultimii am dobândit o largă acceptare ideea potrivit căreia creativitatea şi inovația constituie fermentul eficienței şi competitivității, fapt ce implică preocupări permanente din partea fiecărei întreprinderi pe linia stimulării spiritului întreprinzător, creator, inovator, a hărniciei, a lucrului bine făcut

Întreprinderile noastre dispun. de obicei, de un important potențial uman inovator; punerea în Valoare a acestuia depinzând de stimularea materială şi morală, de modalitatea în care se asigură integrarea intereselor fiecărui salariat cu interesele întreprinderii în ansamblu.

Stimularea interesului individual şi colectiv presupune asigurarea permanentă a unui raport direct între munca depusă şi veniturile obținute de fiecare lucrător şi de colectivul respectiv..

Indiferent de domeniul în care se manifestă (ştiințific, tehnic-organizatoric, economic etc.) creativitatea şi inovația aduc un aport substanțial la eficientizarea tuturor laturilor de activitate ale întreprinderii. Deci, stimularea trebuie să se realizeze în toate domeniile de activitate ale întreprinderii, în vederea obținerii unor performanțe tot mai mult în ceea ce priveşte calitatea produselor, productivitatea muncii şi costurile de producție.

e) Competitivitatea presupune fabricarea de produse care să conțină ultimele realizări ale ştiinței şi tehnicii, să înglobeze tot mai multă

inteligență, muncă de înaltă calificare şi, totodată, cât mai puține resurse materiale şi energetice. Ea este influențată de calitatea produselor, de mărimea costurilor de producție şi comercializare, de nivelul productivității muncii şi al prețurilor, de asigurarea service-ului în perioada de garanție şi post-garantie, precum şi a pieselor de schimb.

În vederea creşterii gradului de competitivitate a produselor, întreprinderile se bazează tot mai mult pe compartimentele de concepție (cercetare, proiectare, marketing) chemate să se raporteze permanent la tot ce este nou, înaintat pe plan mondial, sectoarele de producție sunt datoare să execute produsele în cadrul unor procese de fabricație bine dotate şi organizate şi să realizeze produse cu grad ridicat de fiabilitate, concomitent cu reducerea cheltuielilor de exploatare, întreținere şi reparații.

Toate aceste trăsături pe care le are întreprinderea în economia de piață impun unele reevaluări radicale pe toate planurile: tehnologic, ecologic, organizatoric, economic şi social.

Concomitent cu descentralizarea conducerii activității economice şi investirea întreprinderilor cu o reală autonomie decizională sporesc considerabil competențele şi răspunderile organelor de conducere în organizarea şi funcționarea lor.

În economia de piață, fiecare întreprindere este competitivă nu numai prin calitatea produselor şi serviciilor sale, ci şi prin modul cum este organizată şi condusă. Managementul reprezintă un factor esențial al succesului unei întreprinderi. Managementul asigură stabilirea, dimensionarea, alocarea şi coordonarea în spațiu şi timp a resurselor necesare desfăşurării proceselor de transformare a lor, pe baza anumitor tehnologii în vederea realizării în condiții optime a obiectivelor fixate.

Obiectivele economice şi obiectivele sociale reprezintă cele două mari grupe de țeluri care se cer atinse de management.

Obiectivele, funcțiunile, activitățile şi relațiile dintre componentele organizatorice. ale întreprinderii sunt elementele de bază ale integrării ei eficiente în ansamblul economiei de piață.

Stabilirea obiectivelor, activităților, sarcinilor, lucrărilor şi operațiilor are incidențe deosebite asupra sporirii eficienței economice în sensul că orice sector sau compartiment din structura organizatorică sau orice lucrare şi operație realizată în cadrul acesteia trebuie să fie în deplină concordanță cu obiectivele operaționale specifice, funcționale şi globale.

2. Privite ca subsisteme, funcțiunile întreprinderii şi relațiile dintre ele reprezintă pilonii de susținere a structurii organizatorice şi de focalizare a tuturor activităților spre realizarea obiectivelor globale.

În condițiile tranziției întreprinderilor la economia de piață are loc o diversificare şi o îmbogățire a conținutului funcțiunilor.

După părerea noastră, ar fi în deplin consens cu cerințele economiei de piață, ca în cadrul funcțiunilor întreprinderii să fie individualizate funcțiunea de mentenanță[1] şi funcțiunea de protecție şi conservare a mediului natural.

Introducerea şi extinderea pe scară largă a mecanizării complexe, a automatizării\cibernetizării şi robotizării procesului de producție ridică în fața întreprinderii probleme tot mai dificile de menținere în stare optimă de funcționare a echipamentelor.

În componența maşinilor, utilajelor, instalațiilor intră elemente specifice mai multor ramuri ale tehnicii: mecanice, electrice, electronice, optice, pneumatice, hidraulice etc., care asigură mecanizarea complexă şi automatizarea operațiilor tehnologice. Încorporarea elementelor de automatizare şi a tehnicii de calcul în maşini utilaje şi instalații tehnologice ridică serioase probleme de întreținere şi reparații.

Cantitatea producției, calitatea acesteia, consumurile materiale şi energetice, eficiența procesului de producție depind în mod direct şi de starea tehnică a maşinilor, utilajelor şi instalațiilor din fluxul de fabricație, de păstrarea performanțelor în timpul procesului de producție.

Bineînțeles că eficiența echipamentului depinde de două momente: unul din ele ii putem denumi momentul instalării şi rodajului, iar celălalt - momentul exploatării, întreținerii şi reparării. Performanțele tehnice ale echipamentelor sunt menținute şi refăcute prin funcțiunea de mentenanță (întreținere şi reparații) care, prin lucrările executate, protejează organele

[1] Termenul de "mentenanță" desemnează ansamblul activităților efectuate în scopul menținerii sau restabilirii capacității de producție a echipamentelor existente în dotarea întreprinderilor. Există două forme de mentenanță; a) preventivi, care are scopul de a menține echipamentul în condiții de funcționare normală prin asigurarea înlocuirii sistematice a componentelor înainte de ieşirea acestora din funcțiune şi include acțiuni de revizie periodică, reglaje etc. respectiv de a detecta şi împiedica producerea unor defecțiuni grave la echipamente care ar putea să determine întreruperea accidentală a producției şi b) corectivă, de a readuce echipamentul în stare optimă de funcționare, prin efectuarea unor operații de eliminare a defecțiunilor ce au apărut din diverse cauze.

maşinilor faţă de acţiunea factorilor de uzură şi, totodată, remediază defecţiunile apărute în faze incipiente.

Pe măsură ce cresc investiţiile de capital pe cap de muncitor şi volumul cheltuielilor de întreţinere şi reparaţii, funcţiunea de mentenanţă devine la fel de importantă ca şi cea de producţie pentru asigurarea eficienţei economice.

Experienţa a arătat că gruparea activităţilor de mentenanţă la un loc cu cele de producţie - ultimele se bucură de o atenţie mai mare, în dauna primelor activităţi, ceea ce nu corespunde intereselor generale ale întreprinderii - nu este eficientă.

Rareori este pusă la îndoială necesitatea funcţiunii de mentenanţă, fie că se referă la contribuţia ei la realizarea eficientă a producţiei, fie la studii şi cercetări sau la diverse servicii prestate în acest domeniu. Tot atât de importantă, deşi rareori investigată, este determinarea eficienţei cu care funcţiunea de mentenanţă utilizează resursele de care dispune

Obiectivul joncţiunii de mentenanţă constă, în esenţă, în menţinerea în condiţii optime a echipamentului. Această funcţiune a întreprinderii este chemată să îndeplinească mai multe activităţi decât sugerează termenul de mentenanţă a echipamentelor cum ar fi: modificarea amplasamentelor acestora, menţinerea în bună stare a clădirilor şi terenurilor ei.

În cadrul acestei funcţiuni se elaborează şi se realizează programul de revizii, întreţineri şi reparaţii care trebuie să garanteze funcţionarea echipamentelor în deplină siguranţă.

Printr-un bun sistem de conducere şi exercitare a activităţilor acestei funcţiuni se poate asigura sporirea duratei de serviciu a echipamentelor, reducerea întreruperilor în funcţionarea acestora şi diminuarea cheltuielilor de producţie.

Considerăm că prin însuşirea acestei concepţii se întăreşte răspunderea personalului din cadrul funcţiunii de mentenanţă faţă de elaborarea şi realizarea programului de întreţinere şi reparaţii în condiţii de maximă eficienţă.

Dacă până acum întreprinderile româneşti au urmărit îndeosebi creşterea producţiei, obţinerea de foloase economice cât mai mari şi mai rapide în detrimentul mediului natural, în continuare, se cere să se acţioneze pentru protejarea şi conservarea acestuia. Întreprinderile trebuie să urmărească nu numai interesele pe termen scurt, ci şi cele pe termen lung. În concordanţă cu aceasta, fiecare soluţie trebuie privită nu numai din pună de vedere tehnic şi economic, ci şi ecologic.

Una din cele mai păgubitoare prejudecăți ale întreprinderilor este aceea că acțiunile de protejare a mediului ambiant, de preîntâmpinare şi evitare a poluării ar fi de ordin secundar sau ar antrena investiții ineficiente. Este necesară abandonarea unor idei economice simpliste, necorespunzătoare noilor realități.

În condițiile actuale, dezvoltarea producției de bunuri materiale este posibilă numai pe baza protejării şi conservării mediului natural. Acesta asigură nu numai resurse pentru producție, ci şi sănătatea fizică a omului şi dezvoltarea sa spirituală. În consecință activitățile de protecție a naturii ar trebui să devină în mod firesc o funcțiune de bază a întreprinderii. Ea obligă factorii de decizie să abordeze problematica dezvoltării dintr-o perspectivă mai largă, în cadrul căreia se urmăreşte armonizarea obiectivelor economice cu imperativele ecologice ale mediului natural. Această funcțiune se cere să contribuie la prevenirea şi reducerea neîntreruptă a efectelor negative ale activității întreprinderii asupra mediului prin utilizarea de procedee şi tehnologii nepoluante, neutralizarea deşeurilor sau, dacă este posibil, recuperarea şi reciclarea lor, reducerea la minimum a poluanților de orice fel, îndeosebi a celor nebiodegradabili. Împreună cu funcția de cercetare-dezvoltare, aceasta ar trebui să se preocupe de modificarea tehnologiilor existente în scopul reducerii emisiilor de noxe, fie ele gaze, pulberi, lichide sau solide, să elaboreze sisteme de avertizare în cazul unor scăpări ale substanțelor poluante în mediul înconjurător. Menținerea în stare optimă de funcționare a sistemelor de epurare dotate cu mijloace mecanice, fizico-chimice şi biologice permite transformarea poluanților în produse noi, ce pot reintra în circuitul economic.

Activitățile productive trebuie să concure la crearea de mijloace tehnice, tehnologice, soluții economico-organizaționale apte să economisească resursele naturale şi energetice, să evite poluarea şi risipa, să evite orice formă de agresionare a mediului natural, deci să se încadreze în criteriile ecologice.

O atenție deosebită se cere acordată eficienței economico-sociale a protecției şi conservării mediului natural.

Tranziția la economia de piață implică, de asemenea, cerințe noi față de volumul şi, mai ales, de calitatea activităților realizate în cadrul funcțiunilor întreprinderii.

Avem în vedere, îndeosebi, elaborarea unor studii complexe de marketing şi de prognoză tehnologică de natură să fundamenteze strategia şi politica de dezvoltare a întreprinderii, întocmirea şi implementarea

programului de retehnologizare a producției, elaborarea şi aplicarea de tehnologii nepoluante şi neconvenționale, adaptarea structurii organizatorice la noile condiții, asigurarea premiselor pentru ridicarea substanțială a calității produselor, productivității muncii şi a eficienței economice.

În raport cu poziția ocupată în ansamblul procesului de producție pe primul loc se plasează funcțiunea comercială care înglobează activitățile de asigurare a adaptării rapide a întreprinderii la cerințele pieței

În cadrul acestei funcțiuni preocuparea se cere concentrată asupra:

- elaborării de studii complexe de marketing, de natură să fundamenteze strategia şi politica de dezvoltare a întreprinderii;
- alegerii furnizorilor şi beneficiarilor şi conlucrarea strânsă cu aceştia;
- încheierea contractelor economice şi urmărirea realizării lor;
- stabilirii de norme de stoc pentru materii prime, materiale, combustibili, produse finite şi urmăririi realizării lor,
- întocmirii, pe baza normelor de consum şi de stoc a programului de aprovizionare tehnico-materială şi de desfacere;
- efectuării corespunzătoare a recepției materiilor prime, materialelor, pieselor de schimb, semifabricatelor, depozitării şi gospodăririi lor economicoase;
- efectuării controlului calitativ al produselor destinate livrării în afara întreprinderii;
- participării la demonstrării practice, expoziții şi târguri în țară şi în străinătate;
- asigurării reclamei produselor fabricate de întreprindere etc.

Funcțiunea de cercetare-dezvoltare cuprinde activitățile de înnoire sistematică a procesului de producție în vederea ridicării permanente a performanțelor acestuia, în cadrul acestei funcțiuni trebuie să se:

- elaboreze studii aprofundate de prognoză tehnologică pentru a evidenția alternativele posibile de dezvoltare;
- stabilească strategia de dezvoltare a întreprinderii;
- întocmească programul de retehnologizare a producției;
- asimileze produse cu performanțe tehnice şi economice ridicate cerute de piață;
- elaboreze şi implementeze tehnologii nepoluante şi neconvenționale;
- acționeze pentru valorificarea cât mai deplină a inteligenței creatoare şi fanteziei salariaților întreprinderii şi îndeosebi a specialiştilor,

- stabilească norme şi normative de consum de materii prime, materiale, combustibil, energie;
- efectueze pregătirea tehnologică corespunzătoare a fabricației. Funcțiunea de producție include activitățile prin care se asigură punerea în mişcare a maşinilor, utilajelor şi instalațiilor de către oameni în vederea transformării, conform prevederilor documentației tehnico-economice, a materiilor prime şi materialelor în produse finite.

În cadrul acestei funcțiuni se cere acordată o mai mare atenție:

- elaborării programului de producție pe baza prevederilor din contractele încheiate cu furnizorii şi beneficiarii;
- pregătirii, lansării şi urmăririi realizării producției;
- încărcării şi folosirii raționale a capacităților de producție;
- exploatării judicioase a maşinilor, utilajelor şi instalațiilor,
- corelării producției auxiliare cu producția de bază;
- realizării produselor în conformitate cu cerințele înscrise în documentațiile de execuție şi contractele de livrare;
- exercitării controlului de calitate interfazic;
- organizării aprovizionării ritmice a locurilor de muncă cu cele necesare realizării produselor înscrise în programul de fabricație;
- gospodăririi judicioase a materiilor prime, materialelor, combustibililor, energiei etc.

Funcțiunea financiar-contabilă integrează activitățile, prin care se asigură fondurile financiare necesare desfăşurării activității economice şi utilizarea lor eficientă, precum şi evidența în expresie valorică a resurselor intrate în procesul de producție şi obținute în urma desfăşurării lui.

În cadrul acestei funcțiuni o deosebită actualitate are:

- crearea unui sistem informațional cu ajutorul căruia să se poată efectua analiza şi controlul economico-financiar operativ al tuturor activităților;
- elaborarea programului de dezvoltare economico-financiară prin dimensionarea reală a nevoilor şi resurselor,
- întocmirea şi urmărirea realizării bugetelor de venituri şi cheltuieli nu numai la nivelul întreprinderii, ci a tuturor subsistemelor şi, în primul rând, a subunităților producției de bază şi auxiliare;
- analiza şi controlul operativ al costurilor cât mai aproape de momentul şi locul unde se efectuează cheltuielile în vederea

depistării şi eliminării fenomenelor negative care afectează beneficiul întreprinderii;
- utilizarea unor forme şi metode moderne de evidență contabilă şi control a activității economico-financiare; -
- asigurarea echilibrului financiar;
- evaluarea patrimoniului întreprinderii;
- stabilirea prețurilor produselor fabricate şi a tarifelor serviciilor prestate în funcție de cerere şi ofertă etc.

Funcțiunea de personal concentrează activitățile prin care se asigură resursele umane necesare întreprinderii, stimularea şi folosirea lor rațională în vederea realizării în bune condiții a obiectivelor economice şi sociale stabilite.

În cadrul funcțiunii se asigură:
- elaborarea strategiei şi politicii de personal;
- organizarea pe baze ştiințifice a activității întreprinderii;
- proiectarea structurii organizatorice;
- stabilirea necesarului actual de personal pe categorii, profesii, meserii şi specialități şi a fondului de salarii;
- asigurarea numerică şi calitativ-structurală a necesarului de personal;
- motivarea şi salarizarea personalului;
- calificarea şi ridicarea pregătirii profesionale a personalului;
- promovarea personalului;
- asigurarea unor condiții tot mai bune de muncă şi de viață a personalului etc. Având în vedere interdependența dintre funcțiuni, considerăm necesar să se acorde fiecărei funcțiuni importanța cuvenită. Obiectivele întreprinderii se realizează ca urmare a acțiunii sinergice a tuturor funcțiunilor. De aici rezultă necesitatea ca nici o funcțiune să nu domine în detrimentul alteia sau să fie neglijată pentru a nu afecta eficiența activi tații întreprinderii.

Desigur, numărul şi conținutul funcțiunilor relevate mai sus depind de mărimea întreprinderii, domeniul în care îşi desfăşoară activitatea, obiectul activității etc.

Fiecare întreprindere, pentru a face față acestui complex de acțiuni, urmează să aleagă structurile organizatorice şi metodele de conducere cele mai adecvate trecerii la economia de piață.

3. Tranziția într-un termen cât mai scurt şi cu costuri minime a întreprinderii la economia de piață nu este posibilă fără elaborarea şi implementarea programului propriu de schimbare. Reuşita eforturilor de tranziție este dependentă de temeinicia pregătirii proceselor de tranziție. În acest scop, fiecare întreprindere trebuie să-şi stabilească propria concepție asupra tranziției la economia de piață, pornind de la situația reală; de la cadrul legislativ general principii economice. În acest sens, se cere creată o imagine clară asupra schimbărilor covor fi inițiate, asupra gradului de pregătirea întreprinderii în ansamblu şi a diferitelor sale componente. Deosebit de aprofundate se cer a fi pregătirile în domeniul produselor fabricate, al tehnologiilor, al calificării şi folosirii forței de muncă, al modernizării maşinilor, utilajelor şi instalațiilor, al costului tranziției, al resurselor disponibile, al avantajelor obținute şi al riscurilor asumate.

În vederea elaborării programului de tranziție primul pas pe care trebuie să-l facă conducerea întreprinderilor se referă la analiza profundă a situației economice şi sociale existente sub multiple unghiuri de vedere, inclusiv evaluarea patrimoniului, a calității produselor, a posibilităților de desfacere, a eficienței Pentru relevarea situației actuale se poate recurge la folosirea metodei analizei-diagnostic, care permite precizarea stării actuale a întreprinderi identificarea punctelor sale “tari” şi “slabe”, evidențierea cauzelor care le provoacă, oferind elemente valoroase pentru elaborarea programului

Concomitent cu analiza-diagnostic a situației existente se cer concentrate eforturi importante pentru studierea posibilităților de dezvoltare a întreprinderii în perioada următoare.

Coroborarea datelor şi informațiilor oferite de analiza-diagnostic cu cele privind posibilitățile de dezvoltare a Întreprinderii în viitor permite elaborarea mai multor variante de acțiune care urmează să fie amplu dezbătute, mai întâi de cadrele de conducere, apoi de întregul personal al Întreprinderilor.

Pe baza opțiunilor făcute cu aceste prilejuri devine posibilă elaborarea programului de tranziție precizându-se obiectivele şi acțiunile necesare realizării lor, costul procesului de tranziție, resursele umane, materiale şi financiare alocate realizării procesului de schimbare, ordinea în care se vor desfăşura acțiunile şi termenele intermediare şi finale, sistemul de urmărire şi control, sistemul de stimulare a succeselor şi de sancționare a neîmpliniților.

Fără îndoială că programul trebuie să fie “deschis şi adaptabil” la modificările mediului, şi ofere posibilitatea întreprinderii de a reacționa operativ la apariția unor fenomene neaşteptate.

Prin elaborarea, dezbaterea şi adoptarea programului de schimbare întregul personal va deveni conştient de necesitatea şi consecințele finale ale tranziției şi va avea o imagine clari asupra acțiunilor ce se cer întreprinse pentru realizarea obiectivelor stabilite.

4. Tranziția-rapidă şi cu costuri minime a întreprinderilor de stat la economia de piață depinde în mare măsură de formarea şi menținerea unui climat favorabil schimbării Acesta presupune înțelegerea de către întregul personal a obiectivelor tranziției, a modalităților de înfăptuire a lor, a avantajelor şi riscurilor, a mijloacelor disponibile etc. În acest fel se poate realiza consensul şi participarea tuturor colectivelor întreprinderii la înfăptuirea programului de schimbare, se pot concentra forțele disponibile pe principalele direcții de acțiune. Forța conducerii constă tocmai în dezvoltarea unui climat fertil de creativitate şi colaborare, în capacitatea şi coeziunea colectivelor de a elabora, înțelege şi participa la transpunerea în practică a schimbărilor preconizate.

Actuala situație economică şi socială îşi are explicația şi în slăbiciunile cadrelor de conducere şi sindicale ale întreprinderilor, care nu au reuşit să reducă şi să elimine perpetuarea vechiului reflex de dezinteres al multor salariați față de muncă, de rezultatele muncii for şi de soarta unității Acest reflex poate şi trebuie eliminat cât mai repede prin organizarea rațională a producției şi a muncii prin legarea nemijlocită a câştigului propriu al fiecărui salariat de capacitatea profesională, de hărnicia şi spiritul întreprinzător, de rezultatele efective ale muncii

În vederea schimbării mentalității actuale, conducerea întreprinderii top! conducătorii subunităților acesteia trebuie să individualizeze sarcinile şi răspunderile până la nivelul fiecărui salariat, pentru ca el să ştie în orice moment ce şi cât are de făcut în ziua respectivă, pentru a asigura eficiența stabilită şi ce se poate întâmpla când aportul său este sub nivelul scontat

Desigur, formarea unui climat favorabil de lucru este o problemă a întregului colectiv, dar contribuția conducerii este hotărâtoare. Cadrele de conducere ale întreprinderii se cuvine să stabilească programe realiste, să organizeze în aşa fel producția şi munca, încât să asigure folosirea rațională a capacităților de producție şi a timpului de lucru al personalului, să mențină un contact permanent cu oamenii, să manifeste tact, bunăvoință, politețe, stăpânire de sine, preocupare față de soluționarea nevoilor oamenilor,

respectul demnității umane, corectitudine, spirit de dreptate etc. Ea trebuie să creeze o permeabilitate bilaterală de la conducător la executant şi invers, respectiv un asemenea climat care să permită vehicularea opțiunilor în ambele sensuri şi fiecare parte să țină seama de ele.

O contribuție deosebită trebuie să aducă sindicatele ca important factor de decizie socială - nu numai la îmbunătățirea condițiilor de muncă şi de viață, ci şi la însănătoşirea climatului de muncă.

Crearea şi menținerea unui climat favorabil de muncă în cadrul fiecărei întreprinderi reprezintă o premisă de care depinde atât ritmul redresării activității productive, cât şi cel al efectuării schimbărilor proiectate.

CERCETAREA ŞTIINŢIFICĂ ÎN ECONOMIA DE PIAŢĂ

Steliana SANDU

Înscrierea acestui program de cercetare în tematica I.E.N. a avut o dublă motivaţie:

Impulsul obiectiv a izvorât din necesitatea restabilirii locului şi rolului cercetării ştiinţifice româneşti în demararea şi susţinerea procesului creşterii economice în condiţiile economiei de piaţă, ţinând seama de implicaţiile de anvergură pe care ştiinţa le are asupra economiilor naţionale şi relaţiilor economice internaţionale pe diferite orizonturi de timp.

Neglijarea sau subestimarea acestui rol pe motive conjuncturale, de viziuni pragmatice înguste, de austeritate economico-financiară, de restricţionare generală a resurselor sau din alte raţiuni pot defavoriza profund şi pe termen lung ieşirea economiei naţionale din criză.

Într-un recent raport al Comitetului pentru Politică Ştiinţifică şi Tehnologică al O.E.C.D. se sublinia că prima şi cea mai importantă sarcină a oricărui guvern care doreşte să făurească o economie modernă şi prosperă este să pună bazele unei politici raţionale în domeniul ştiinţei şi tehnologiei. Am considerat că este o datorie a ştiinţei economice să se cerceteze atât pe sine cât şi alte domenii atât sub aspectul eforturilor necesare unei bune desfăşurări a activităţii (ţinând seama de experienţa unor ţări cu economie dezvoltată), al modalităţilor de organizare şi funcţionare a acestui domeniu de importanţă vitală pentru orice economie de piaţă, al metodologiei de cuantificare al input-urilor şi output-urilor, precum şi al eficienţei economice directe şi indirecte. Motivaţia de ordin subiectiv are la bază legăturile profunde, stabile, de durată, pe care mulţi dintre lucrătorii din acest institut le au cu această nobilă activitate de cercetare cu care şi-au identificat o parte însemnată a vieţii şi activităţii lor, căreia li aparţin prin formaţie şi crez şi pe care doresc să o slujească în continuare.

Atenţia specială care se cuvine, în prezent, cercetării ştiinţifico romaneşti este motivată şi de dimensiunea, care poate deveni îngrijorătoare, a fenomenului scurgerii de inteligenţă spre ţările dezvoltate ce pot beneficia în mod gratuit de serviciile celui mai calificat şi eficient eşalon al forţei de muncă din ţara noastră. La fel de dăunător este şi afluxul forţei de muncă din cercetare spre alte domenii care oferă câştiguri compa-

rativ mai mari, stimulând astfel "descalificarea" unor oameni cu experiență și talent, formați pe parcursul atâtor ani de muncă.

Un prim demers al cercetării la această temă l-a constituit studiul comparativ al modului de reflectare al acestui domeniu de activitate în statisticile naționale și internaționale, din care s-a desprins concluzia necesității perfecționării indicatorilor de comensurare a activității de cercetare utilizați în România. Reconsiderarea în conținut a sistemului de indicatori este de o deosebită stringență din mai multe rațiuni.

În primul rând, pentru a elimina arbitrarul și lipsa de fundamentare științifică ce a dominat întrecut activitatea de măsurare și evaluare statistică a cercetării-dezvoltării.

Manevrarea arbitrară a unor concepte care reflectau aportul științei, ca de exemplu "produs nou", "produs modernizat" au condus la vehicularea unor date aberante, potrivit cărora 95% din produsele noi erau de nivel mondial și 5% peste nivelul mondial Redefinirea unor concepte și indicatori privind activitatea de cercetare va permite în viitor conturarea unei imagini reale a nivelului dezvoltării acestui domeniu în România comparativ cu țările dezvoltate.

În al doilea rând, perfecționarea indicatorilor statistici ai activității de cercetare-dezvoltare este impusă de necesitatea abordării sistemice a relațiilor de interdependență și intercondiționare dintre politicile de dezvoltare economico-socială și cele de cercetare-dezvoltare pe de o parte și strategiile de realizare a acestora pe de altă parte. Este momentul unei mutații profunde, de la atitudinea pasivă rezumată la elaborarea unor simple "raportări statistice" privind contribuția cercetării la dezvoltarea economico-socială la o atitudine activă de evaluare, urmărire și impulsionare a activității de cercetare prin decizii fundamentate de alocare a resurselor, de pregătire a forței de muncă într-o viziune prospectivă.

Rolul determinant al cercetării-dezvoltării la progresul societății nu poate fi demonstrat decât prin construirea unui sistem de indicatori relevanți, care să aibă capacitatea de a surprinde și reflecta sunt etic, numeroasele interdependențe, condiționări și corelări existente între domeniul științific și cel tehnic, economic, social, ecologic etc. Trebuie găsite modalități adecvate de reflectare statistică a proceselor fundamentale care au loc în domeniul științei și tehnologiei, referitor atât la elementele de input (forță de muncă și cheltuieli) cât și la cele de output pe întreaga filieră, de la cercetarea fundamentală la cea aplicativă, urmărindu-se evaluări atât cantitative, cât și calitative.

În al treilea rând, în elaborarea politicii şi strategiei de dezvoltare a activităţii de creaţie ştiinţifică trebuie avute în vedere atât valoroasele tradiţii şi experienţe ale cercetării naţionale, cât şi avansul, deloc neglijabil, pe care ţările dezvoltate îl au faţă de România în numeroase domenii. Aceasta impune concentrarea eforturilor naţionale în acele direcţii în care şansele sunt mai mari şi promovarea unei colaborări internaţionale multilaterale menite să asigure potenţarea efortului naţional şi lichidarea mai rapidă a decalajelor din ştiinţă şi tehnologie. În această perspectivă este necesară şi o anumită similitudine între reflectarea statistică din ţara noastră şi cea din ţările dezvoltate. Studiul sistemului conceptual şi metodologic din alte ţări a relevat necesitatea elaborării unei metodologii statistice a cercetării-dezvoltării, care să se bazeze pe cea standard utilizată de UNESCO şi O.E.CD.[1)] Trebuie reconsiderat de pildă, noţional şi metodologic, "personalul ocupat în activitatea de cercetare" care, în ciuda aparenţelor, este o noţiune deosebit de complexă comportând numeroase controverse privind conţinutul şi modul de comensurare, atât în privinţa distincţiei diferitelor categorii de personal de cercetare cât şi a găsirii unui indicator "integrator" de reflectare al acestora.

În literatura şi statistica occidentală este folosit în acest scop indicatorul "echivalentul timpului utilizat integral" care exprimă timpul total destinat cercetării atât de către cercetătorii propriu-zişi cât şi de profesori, studenţi sau alte persoane care dedică acestei activităţi numai o parte din timpul lor de lucru.

Activitatea de cercetare ştiinţifică nu mai este, în prezent, apanajul unor personalităţi singulare sau al unor grupuri elitiste dobândind tot mai mult un caracter colectiv. "Marea ştiinţă" modernă - cum o numeşte Derek de Solia Prico - se efectuează în cadrul unor colective de "pionieri necunoscuţi, flind o rară excepţie ca descoperirile epocale să fie anunţate la naşterea lor ca o operă importantă efectuată de oameni importanţi".[2)]

Nu punem în discuţie problema rolului personalităţilor, a elitelor ştiinţifice şi a efortului individual în cercetare, care au, incontestabil, semnificaţia lor. Dar practica a demonstrat cân prezent, marile programe de cercetare sunt rodul efortului comun, al conlucrării eficiente a unor colective complexe, formate din categorii de personal diferite din punct de vedere al nivelului de calificare, al gradului de implicare, de responsabilitate, de complexitate a muncii şi anume: cercetătorii ("oamenii de ştiinţă''), tehnicienii şi personalul auxiliar. Analiza structurii personalului de cercetare pe aceste categorii reflectate în statistica internaţională, permite

desprinderea unor tendințe şi formularea unor concluzii privind optimizarea raportului dintre “personalul principal” şi cel “auxiliar” din diferite domenii ale creației ştiințifice şi dezvoltării tehnologice.

Pentru fundamentarea politicilor în domeniul ştiinței se utilizează în alte țări indicatori ca: “potențialul uman ştiințific şi tehnic” (care exprimă stocul de resurse de muncă înalt calificată, corespunzătoare exigențelor profesiei de cercetător), “stocul de personal calificat”, precum şi “personalul calificat economic activ”, care se regăsesc şi în statistica UNESCO.

În determinarea *cheltuielilor totale* de cercetare-dezvoltare (curente şi de investiții, finanțate din resurse interne sau internaționale) se adoptă criteriul “cheltuielilor intraramură”, desemnând totalitatea cheltuielilor de cercetare-dezvoltare efectuate, fie în cadrul unităților statistice studiate, fie într-un alt sector al economiei

Identificarea surselor de proveniență a fondurilor destinate cercetării-dezvoltării impune din partea unităților statistice efectuarea de raportări privind următoarele tipuri de cheltuieli, pe surse de finanțare: fonduri proprii ale unității; fonduri ale sectorului de cercetare; fonduri ale altor sectoare de activitate destinate cercetării.

Activitatea de cercetare presupune transferuri substanțiale (fluxuri) de resurse între diferitele unități organizate şi sectoare din cadrul economiei naționale, care sunt evaluate atât din punctul de vedere al unității în care se desfăşoară cercetarea (perfor-mer-based approach), cât şi din punctul de vedere al unității finanțatoare (source-ba-sed approach).

Una din problemele teoretico-metodologice importante pentru determinarea unor indicatori ai cercetării-dezvoltării în expresie valorică, adecvați unei analize corecte, este construirea de serii cronologice comparabile ale cheltuielilor CD, pe baza folosirii unor *deflatori* şi respectiv a unor indici de prețuri corespunzători. Cele mai utilizate metode de deflatare din statistica internațională sunt:

- *calculul indicelui de prețuri compus, folosind ponderi fixe, în* care cea mai importantă etapă o constituie alegerea indicelui prețurilor reprezentative (pentru costurile de muncă\alte costuri curente, pământ şi clădiri, aparatură şi echipamente etc.);
- *calculul indicelui compus al prețurilor cu ponderi variabile;*
- *calculul deflatorului cheltuielilor de CD, dezagregat pe fiecare ramură.* Rafinamentele de calcul, izvorâte din necesitatea unei mai mari rigori ştiințifice,

impuse de complexitatea fenomenelor reale implică o dezagregare a cheltuielilor de CD. Costurile cu forța de muncă pot fi ponderate cu greutatea specifică a diferitelor categorii de personal din cercetare, exprimate în echivalent de timp integral lucrat Cunoaşterea indicelui de creştere a salariilor lunare a diferitelor categorii profesionale din cercetare completează analiza activității din acest domeniu, îndeosebi în privința stimulării materiale a forței de muncă, diferențiat pe categorii în funcție de contribuția respectivă. Prin această metodă se determină un singur indice al costului muncii pentru întregul sector de activitate.

În ceea ce priveşte *cursurile de transformare într-o* valută unică, în scopul asigurării comparabilității internaționale, se foloseşte, de regulă, ca unitate monetară - dolarul SUA - pentru care se stabilesc diferite cursuri de transformare din monedele naționale. Acestea, de regulă unice pentru întreaga economie, nu reflectă paritățile puterilor de cumpărare pentru resursele activității de cercetare-dezvoltare, iar pe de altă parte, pot fluctua în limite foarte mari, pe perioade relativ scurte.

În prezent, prin analogie cu metodele efectuării comparațiilor internaționale în alte domenii, se utilizează o "coşniță medie" a sectorului CD, bazată pe media aritmetică a cantităților consumate de către țările analizate, la produse cuprinse în coşnița respectivă, în mod concret, se calculează cursuri de subschimb pentru cele trei componente importante ale cheltuielilor de CD (costuri cu muncă, alte costuri curente, cheltuieli de capital) şi, ulterior, se calculează media ponderată a acestora pentru a obține cursuri generale de schimb ale CD.

Problema parităților puterii de cumpărare în domeniul CD rămâne încă sub incidența unor abordări multiple, dar cu soluții care nu satisfac pe deplin. Considerăm oportun ca, pentru început, sectorul CD din România să fie comparat, în privința cursului de transformare, cu o singură țară, ulterior comparația căpătând caracter multilateral pe baza asigurării tranzitivității cursurilor de schimb specific CD.

O a doua grupă de probleme abordate în cadrul programului de cercetare se referă *la politicile* de cercetare ştiințifică din țările dezvoltate, din care pot fi desprinse aspecte ce se constituie în repere pentru fundamentarea politicii naționale în acest domeniu.

În țările dezvoltate cu economie de piață, cercetarea ştiințifică constituie o ramură de activitate sui generis, care deserveşte practic toate celelalte ramuri şi domenii de activitate, intercondiționarea dezvoltării

reciproce a acestora fiind o particularitate a creşterii economice contemporane.

Pornind de la locul şi funcţiile CD, un rol deosebit în promovarea şi realizarea politicii. În acest domeniu îl are statul, care *coordonează* efortul tuturor agenţilor economici pentru stimularea cercetării ştiinţifico, indiferent de forma sau tipul de proprietate în cadrul căreia aceasta se desfăşoară.

Cercetarea ştiinţifică, atât în cadrul sectorului public, cât şi particular, este supusă nu numai cerinţelor şi criteriilor economiei de piaţă, ci şi color privind interesele economico şi sociale la nivel naţional şi internaţional.

Prin intermediul unei mari varietăţi de programe şi politici, guvernele ţărilor O.EC.D., de pildă4ncurajează şi chiar determină instituţiile universitare şi de cercetare să-şi sporească relaţiile de conlucrare cu diferite domenii ale industriei, acordându-se prioritate promovării cercetărilor care sunt legate de noile tehnologii, ca şi *integrării cât* mai strânse şi relevante a cercetării şi a sistemului instituţiilor de învăţământ superior cu sectorul industriei.

Guvernele elaborează programe speciale pentru *a consolida cooperarea universităţi-industrie,* urmărind adecvarea metodelor de organizare şi conducere a cercetării la cerinţa unui transfer cât mai rapid al rezultatelor acesteia către industrie, precum şi mutaţii corespunzătoare în orientarea şi finanţarea institutelor naţionale de cercetări.

Exemplele de organisme menite să contribuie la integrarea cercetării cu învăţământul sunt multiple, în ţările O.E.C.D., având ca scop declarat eficientizarea cheltuielilor efectuate cu cercetarea şi dezvoltarea din punct de vedere economic şi social.

Menţionăm doar, pentru reprezentativitatea lor, trei asemenea iniţiative:

a) programul R.F.G., care alocă 150 milioane mărci pentru îmbunătăţirea cooperării dintre companii, institute academice şi organizaţii de cercetare, şi pentru a accelera transferul de cunoştinţe la firmele mici;
b) programele Ministerului Educaţiei, Ştiinţei şi Culturii din Japonia, de încurajare a cooperării dintre universităţi, instituţii academice şi industrie bazate pe finanţarea de către industrie, în cadrul cărora participă peste 200 firme industriale, 50 de universităţi şi alte instituţii de cercetare;
c) programul LINK (Anglia) este desemnat să promoveze cercetări comune ale sectorului public şi privat şi să exploateze, din punct

de vedere comercial, cercetările finanțate de guvern. Efortul de cercetare este suportat în mod egal de către stat (pentru participarea academică şi universitară) şi industrie. Acest program are în vedere cercetări de importanță strategică deosebită, cu aplicații în industrie (electronică moleculară, inginerie genetică, materiale semiconductoare etc.).

Rolul guvernelor în realizarea joncțiunii dintre cercetare şi industrie, în concordanță cu cererea şi oferta de bunuri şi servicii se manifestă prin utilizarea diferitelor pârghii de care acestea dispun, ca de pildă: modificarea priorităților de finalizare a anumitor proiecte de cercetare şi concentrare asupra domeniilor de importanță strategică.

Analizele efectuate pentru țările O.E.C.D., au relevat că strângerea contactelor dintre cercetare şi industrie cu sprijinul direct al statului a condus la creşterea *dimensiunii comerciale* a cunoştințelor ştiințifice sub aspectul producerii, difuzării şi aplicării acestora.

Cele mai importante mijloace de orientare a cercetării pentru economia de piață sunt: exploatarea comercială a rezultatelor cercetării ştiințifice prin intermediul licențelor şi crearea de societăți mixte cu industria. Pe fondul unor diferențe de la o țară la alta şi de la un tip de cercetare la altul în această privință, se constată înclinația spre acest sistem a țărilor cu o industrie scientointensivă (Japonia, S.U.A., Olanda etc.).

Această tendință a impus pe planul politicii naționale în domeniul ştiinței noi structuri organizatorice şi de conducere prin intermediul cărora să se fundamenteze prioritățile şi modalitățile de alocare a resurselor, pe baza principiilor economiei de piață.

În acest context, într-o serie de țări membre ale O.ECD. a început să se manifeste tendința de privatizare totală sau parțială a multor institute guvernamentale (de exemplu: Austria, Olanda, Norvegia), care sporeşte spiritul întreprinzător al acestora.

În legătură cu aceste aspecte, specialiştii îşi exprimă temerea față de posibilitatea transformării cercetării fundamentale, academice, într-o cercetare conjuncturală, neglijându-se funcțiile acesteia legate atât de rezolvarea unor probleme pe termen mediu şi lung, cât şi în special progresul diferitelor ştiințe. Îngrijorarea menționată se întemeiază pe: rolul crescând al firmelor în finanțarea cercetării, în care ponderea celei fundamentale este redusă ca volum şi are caracter conjunctural; creşterea caracterului confidențial al cunoştințelor în procesul “industrializării ştiinței”

care contravine principiului accesibilității rezultatelor cercetării fundamentale, care au avut în mod tradițional statut de bun public.

În fundamentarea politicilor din domeniul cercetării științifice, un factor cu influență crescândă este *internaționalizarea științei și tehnologiei,* îmbinarea dintre cooperare și competiție. În ultimul deceniu, aceasta s-a manifestat prin:

a) intensificarea participării firmelor (mai ales din țările CEE) la realizarea unor proiecte comune de cercetare (EUREKA, ESPRTT etc.) care presupun atât accesul la informația științifică și tehnică, precum și la piețele externe; \
b) lansarea de către companiile mari de comenzi pentru realizarea unor proiecte de cercetare în centre și laboratoare din alte țări;
c) utilizarea unor organizații de *consultanță tehnică,* create de marile corporații, care acționează în întreaga lume oferind informațiile tehnico-științifice și difuzând cunoștințe pe scară internațională, în cele mai diferite-domenii;
d) cooperarea mteniniversitară concretizată în publicarea de lucrări comune. Publicațiile ultimei perioade în domeniul științei Pământului și Cosmosului, din țările O.E.CD., au avut autori din mai multe țări în proporție de 35%, iar cele din domeniul matematicii și fizicii, în proporție de 24%;
e) stimularea mobilității internaționale a cadrelor de cercetare, pe bază de reciprocitate, prin acordarea de burse și alte fonduri speciale de către alte firme particulare, organizații publice și fundații;
f) apariția unei piețe internaționale pentru investiții în personalul științific de cercetare, universitar și ingineresc. O serie de firme amplasează institute de cercetare în alte țări, în vederea valorificării forței de muncă înalt calificate (exemplu, SUA și Japonia), precum și investiții ale companiilor multinaționale în țări care dispun de capacitate umană de cercetare (de exemplu, Brazilia, India, Coreea de Sud, Singapore).

Fără a minimaliza interesul deosebit pe care guvernele trebuie să-l manifeste pentru promovarea sistemelor de cercetare științifica națională, se impune găsirea celor mai potrivite căi de exploatare a posibilităților oferite de sistemul internațional al științei, autarhia în acest domeniu fiind dăunătoare creșterii economice. Aceasta presupune *luarea în considerare apoliticilor și priorităților altor țări în formularea strategiilor naționale de*

dezvoltare a ştiinţei şi tehnologiei, precum şi evaluarea comparativă a avantajelor complementarităţii preocupărilor din diferite domenii, astfel încât factorii de sporire a eficienţei cercetării ştiinţifico să-şi combine oprim influenţele naţionale şi internaţionale.

Se impune concentrarea eforturilor naţionale în acele direcţii în care şansele de "străpungere tehnologică[0] sunt mai mari şi promovarea unei colaborări internaţionale multilaterale, menită să asigure potenţarea efortului naţional şi lichidarea mai rapidă a decalajelor tehnologice.

În cadrul economiei de piaţă, *sistemul financiar* este, şi în domeniul creaţiei ştiinţifice, cheia creării unui mediu favorabil dezvoltării acesteia, datorită puternicelor pe care le are asupra afirmării sau inhibării actului creator, al inovaţiilor.

Atât teoria cât şi experienţa practică au demonstrat că *cheltuielile cu cercetarea ştiinţifică reprezintă domeniul investiţional cu cea mai ridicată eficienţă economico-socială* pe diferite orizonturi de timp, chiar dacă, în unele cazuri, este dificil de cuantificat multitudinea de efecte directe şi propagate ale aplicării rezultatelor corectării ştiinţifice.[3)]

Din experienţa ţărilor dezvoltate, a rezultat că un sistem financiar şi de credit favorabil promovării activităţii ştiinţifico trebuie să se caracterizeze, în primul rând, prin flexibilitate şi asumarea riscului, prin trecerea de la sistemul general, bazat pe credite, la cel dirijat de mecanismele pieţei capitalului, care elimină multitudinea canalelor financiare separate ce creează uneori condiţii privilegiate unor grupuri favorizate de cercetători, ridicând costul cercetării prin suprastructuri inutile.

Analiza datelor existente pentru ţările membre O.E.C.D. au permis relevarea următoarelor tendinţe, manifestate în evoluţia cheltuielilor de CD:

a) resursele financiare au cunoscut, după anul 1975, o creştere sensibilă, ajungând în perioada 1983-1985 la un ritm mediu anual relativ înalt, de 7% (S.U.A. 7,3%, Japonia 9,8%); cele mai ridicate ritmuri se înregistrează în ţări care au un avantaj însemnat în privinţa realizărilor din acest domeniu; după anul 1985 ritmurile s-au diminuat semnificând acumulări cantitative majore care pot permite mutaţii de natură calitativă;
b) adâncirea discrepanţelor substanţiale în ceea ce priveşte potenţialul tehnico-ştiinţific al statelor puternic industrializate şi restul ţărilor membre ale O.E.C.D. este o rezultantă şi a ponderii diferenţiate a cheltuielilor cu CD în PIB (maximum 3% în ţări ca SUA, Japonia, Suedia, R.F.G. şi 2% în celelalte ţări[4);]

c) reflectând sunt etic şi global costul unui loc de muncă din cercetare, indicatorul de intensitate "cheltuieli de CD pe persoană ocupată" relevă tendința generală de creştere în perioada 1970-1985 (de la 87 mi dolari la 112 mii pe ansamblul țărilor OECD), remarcându-se totodată un nivel superior al acestora în sectorul public, comparativ cu cel privat sau universitar, datorită ponderii însemnate a cheltuielilor pentru cercetarea din domeniul militar-strategic;
d) în privința surselor de finanțare a cercetării ştiințifice şi dezvoltării tehnologice, se remarcă tendința deplasării de la finanțarea bugetară spre cea privată. Pe ansamblul OECD, în 1985 sectorul privat a contribuit cu 61% la creşterea cheltuielilor de CD - din perioada 1981-1985, față de 35,9% contribuția sectorului public.

Există mari decalaje intre țările OECD, atât în privința eforturilor financiare şi umane antrenate în activitatea de CD, dar mai ales a rezultatelor, relația dintre elementele de input şi cele de output, în ramura "cercetare", este influențată de o serie de factori favorizanți sau nu, cu sau fără efect multiplicator, dintre care o semnificație deosebită au: capacitatea de proiectare şi asimilare tehnologică; spiritul întreprinzător; flexibilitatea şi experiența firmelor care transpun în practică programele de cercetare; raportul dintre cerințele administrative şi cele bazate pe cerințele pieței în finanțarea şi conducerea activității de cercetare; structurile educaționale şi cele de cercetare; raportul dintre educație-cercetare şi ramurile economiei; capacitatea sistemului financiar de a crea un mediu favorabil promovării activității de cercetare ştiințifică şi inovare tehnologică; raportul dintre cercetarea fundamentală şi aplicativă etc.

Forța de muncă din cercetare-dezvoltare este principalul element de input, atât prin ponderea semnificativă pe care o reprezintă salariile în totalul cheltuielilor de cercetare (peste 60%), cât mai ales prin influența covârşitoare pe care o are calitatea ei (pregătirea, pasiunea, talentul etc.) asupra mărimii output-ului.

Structura potențialului tehnico-ştiințific uman la nivel mondial evidențiază decalaje flagrante între zone geografice şi țări în anul 1985 (ultimul pentru care statisticile UNESCO oferă date), 73% din personalul cu înaltă calificare este concentrat în țările dezvoltate, din care circa 40% numai în America de Nord. Calculat la 1000 de locuitori, potențialul tehnico-ştiintific reprezenta în țările în curs de dezvoltare doar 35% din media

mondială, în timp ce în țările dezvoltate este mai mare de 3 ori, iar în America de 5,4 ori.

Concentrarea în câteva țări dezvoltate a potențialului uman de cercetare ştiinţifică, precum şi forța de muncă activă din această ramură, se explică şi prin forța de atracție exercitată de către SUA, Japonia, Franța, Germania, Canada, Italia etc.

În anul 1985, numai SUA şi Japonia deţineau 63,5% din totalul personalului cu studii superioare din activitatea de CD din țările membre OECD.

Structura pe niveluri de pregătire profesională a ofertei de forță de muncă pentru activitatea de cercetare diferă de la o țară la alta, în condițiile preponderenței în toate cazurile a personalului auxiliar (personal tehnic şi auxiliar - la un cercetător revin intre 2 până la 11 lucrători auxiliari). Totodată, se remarcă ponderea însemnată a forței de muncă feminine în acest segment, care variază intre 28% şi 64%.

Oferta de forță de muncă din cercetare este influențată şi de mărimea stimulentelor materiale. Se constată o tendință generală de creştere a costurilor totale şi salariale pe cercetător. În SUA, în perioada 1970-1986, cheltuielile medii pe cercetător au crescut de 2,9 ori, în timp ce în ramuri strategice sau de un nivel tehnic ridicat (industria energetică, chimică, constructoare de maşini) dinamica respectivă a fost şi mai mare; volumul absolut al cheltuielilor ce reveneau pe un cercetător are un nivel înalt, îndeosebi în industria de automobile şi aviatică, în care cercetarea experimentală deține o pondere însemnată şi necesită costuri deosebite pentru experimente şi prototipuri.

O ultimă problemă la care dorim să ne referim succint, priveşte unele particularități ale formării şi consumului de factori din “producția ştiinţifică”.

În ceea ce priveşte forța *de muncă,* dorim să subliniem, că cercetarea ştiinţifică este unul din puținele domenii de activitate în care *dimensiunea calitativă* a principalului element de input (forța de muncă) este esențială.

Fără însuşiri fundamentale esențiale ca: inteligență, imaginație, curiozitate, entuziasm, perseverență, putere de observație şi de abstractizare4nitiativă, îndemânare tehnică, calități etice etc., oricât de bine pregătit şi intenționat ar fi un individ el nu poate deveni un bun cercetător.

Descoperirea şi selectarea acestor oameni dotați nu este uşoară. Asumându-şi sarcina deosebit de complexă de a conferi un loc central ştiinței în politica sa, guvernul are datoria de a crea acele *premise* care să permită formarea, descoperirea şi punerea în valoare a cadrelor ştiinţifice

pe baza aptitudinilor creative: un *sistem de învățământ* capabili să formeze "potențialul științific uman' printr-o pregătire specială a tinerilor cu însușiri native pentru a deveni cercetători; condiții pentru ca oamenii dotați să se simtă atraşi de activitatea științifică, recunoscându-se utilitatea muncii lor şi oferindu-li-se un statut demn în societate[3]). "Indiferent de mobilurile lor conştiente - scria savantul umanist, părintele stressului, Hans Selye - mulți oameni de știință au o dorință sinceră de a fi folositori societății Acesta este motivul pentru care, chiar printre cei care s-au consacrat cercetării fundamentale, tară a spera în aplicabilitatea ei practică, puțini sunt complet indiferenți față de speranța că descoperirile lor vor putea ajuta la ușurarea suferinței şi la promovarea fericirii Unul dintre cele mai importante motive ale acestei dorințe este nevoia de încuviințare din partea semenilor.[6])

NOTE BIBLIOGRAFICE

1. Vezi *"The measurement of Sdentific and Technical Activities"* Frascati Manual, OECD, Paris 1980; Manualul pentru Statistică şi Activitate Ştiințifică şi Tehnologică, UNESCO; Science and Technology Indicators, OECD, Paris, 1986 şi 1989.
2. Derek de Solla Price, *Ştiință mică, ştiință mare,* Editura Ştiințifică, 1971, p. 24.
3. Vezi B. Durand şi P. Passeroni, *"Les investissements plus ou moins bénéfiques",* în Economie et statistique nr. 159/1983: Ph. Cuneo, *"L'impact de la recherche et developpement sur la productivité industrielle", în Economie et statistique* nr. 164/1984; D. Deberdt şi E. Messeca, "L'incidence de *la recherche sur les entreprises industrielles", în Economie et statistique,* nr. 95/1977; Z. Griliches, *"Issues în Assessing the Contribution of Research and Development to Productivity Growth",* în *The Bell Journal of Economics,* nr. 1/1979; Howard Newby, "The ESRC: Prospect and Policies for Research", în *The Economic Journal,* nr. 399, March, 1990, p. 215.
4. Vezi *'L'effort national de recherche et developpement: les grands equilibres"* în *Problémes économiques,* nr.2037/1987.
5. Vezi P.L. Kapita, "Experiment, teorie, practică", *Idei Contemporane*, Bucureşti, 1981, p. III.
6. Hans Selye, "Ştiință şi viață", *Idei Contemporane*, Bucureşti, 1984, p. 61.

PROTECȚIA MEDIULUI ÎNCONJURĂTOR, OBIECTIV STRATEGIC DURABIL AL DECENTULUI ACTUAL

dr. Camelia CĂMĂŞOIU

În cursul ultimului deceniu se constată o intensificare a acțiunilor vizând mediul înconjurător atât la nivel național, cât şi pe ansamblul comunității internaționale. Caracterul de urgență al acestor acțiuni rezultă din efectele nocive pe care activitățile economice moderne, de o amploare nemaîntâlnită în trecut, le exercită asupra sistemului ecologic, în general, şi asupra sănătății umane, în special.

Pe măsura expansiunii inovațiilor tehnologice şi a creşterii economice, autoritățile guvernamentale devin tot mai conştiente de faptul că problemele referitoare la mediul ambiant, la conservarea şi gestionarea resurselor naturale nu îşi pot afla o rezolvare eficientă doar printr-o abordare declarativă şi exclusiv națională, cu atât mai mult cu cât impactul poluării depăşeşte în multe cazuri limitele unei singure țări, extinzându-se uneori la nivel planetar. “Efectul de seră”, ploile acide, poluarea apelor, lacurilor şi mărilor sau deteriorarea păturii de ozon din atmosferă constituie aspecte dintre cele mai grave, amenințând cu dispariția speciilor şi a vieții pe planetă. De aici semnalul de alarmă tras de comunitatea internațională, de oamenii de ştiință, în special, în direcția necesității concertării acțiunilor de conservare şi protecție a mediului.

Referându-se la agravarea dezechilibrelor dintre om şi natură, Raportul Comisiei ONU pentru Mediu şi Dezvoltare din anul 1987 arată că:

“Noi împrumutăm de la generațiile care vor veni un capital ecologic, ştiind precis că nu-l vom putea nicicând restitui Ele vor avea tot dreptul să ne reproşeze că am fost atât de risipitori, dar nu vor putea niciodată să recupereze ceea ce le datorăm”.

Necesitatea asigurării continuității şi viabilității ecosistemelor a determinat adoptarea unui nou status quo al comunității internaționale, înglobat în conceptul de *“dezvoltare durabilă”* (vezi schema).

Definită ca *“acea dezvoltare care satisface nevoile prezentului fără a compromite capacitatea generațiilor viitoare dea-şi satisface propriile lor nevoi”,* dezvoltarea durabilă impune un nou mod de gândire şi acțiune în strategiile şi politicile de dezvoltare. Într-o asemenea optică, impactul creştere economică-echilibru ecologic devine funcția modelatoare a programelor de dezvoltare pe termen lung la nivel macro şi microstructural.

Cu toate acestea, capacitatea de a formula şi aplica politici eficiente de perspectivă este limitată de o serie de obstacole. Guvernele ţărilor industrializate manifestă o îngrijorare recunoscută faţă de faptul că orice strategie a dezvoltării durabile are incidenţe asupra programelor de creştere economică, precum şi asupra modului de viaţă care până în prezent erau considerate adecvate şi accesibile.

În aceste condiţii, întrebarea principală care se ridică, şi în ale cărei răspunsuri este interesată şi ţara noastră în etapa pe care o parcurge, este: cum se poate asigura protejarea şi conservarea mediului tară a aduce modificări radicale în dezvoltarea producţiei de bunuri şi servicii, în sfera consumului acestora şi mai ales în ascensiunea dinamică a progresului tehnic şi ştiinţific - principalul vinovat al spolierii excesive a naturii?

Fundamentele etice ale dezvoltării durabile

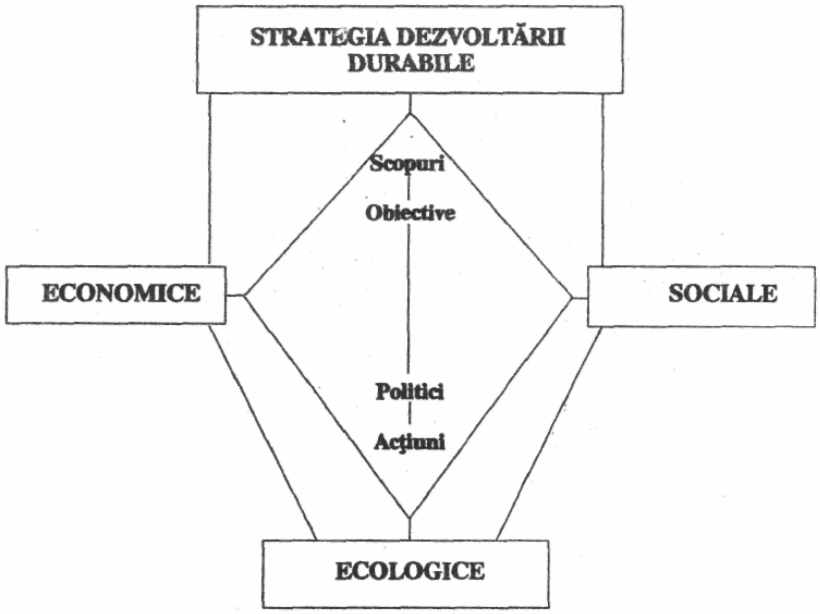

Răspunsul nu poate fi unul singur, fiind legat de mai mulţi factori şi, în primul rând, de cei *endogeni.* Nivelul de dezvoltare economică şi socială al fiecărei ţări, dificultăţile întâmpinate pe diferite etape ale dezvoltării, tradiţia şi memoria istorică a valorilor sociale şi culturale care reprezintă suportul aspiraţiilor şi nevoilor spre modernitate ale unui popor sunt principalii vectori

ai diversității *ce* apare în procesul dezvoltării durabile. De aceea, devine iminentă evitarea modelelor simpliste sau imitarea mecanică a unor modele occidentale în condiții și relații neoccidentale.

În același timp, cunoașterea experienței altor țări, cu plusurile și minusurile inerente, poate contribui la formularea mai realistă a politicii naționale, marcând specificitatea lor. Așa de exemplu, dacă în majoritatea țărilor cu economie de piață dezvoltarea durabilă nu este privită drept un obstacol în calea protecției mediului, ci mai degrabă un mijloc de ameliorare a calității vieții și a prelungirii duratei vieții, în țările în curs de dezvoltare - printre care și România - acordarea priorității criteriului ecologic într-o evaluare alternativă ar putea afecta eficiența economică pe termen scurt. Experiența a arătat că alocarea resurselor necesare protecției mediului depinde direct de rata creșterii economice. Sărăcia și stagnarea economică nu pot asigura fonduri suficiente pentru restructurări tehnologice și manageriale, pentru investiții în echipamente și instalații antipoluante și de protecție, pentru instruirea specialiștilor și educația ecologică a populației. După cum s-a dovedit în practică, pe măsura extinderii unor sisteme de producție și distribuție mai moderne și dinamice, sporește și necesitatea gestionării conștiente a mediului înconjurător și conservării lui. Ignorarea acestei realități sporește considerabil costul poluării și prețul viabilității ecosistemelor. Evaluările specialiștilor arată că reducerea totală a emisiilor de poluanți necesită alocarea a 5-6% din PNB_V iar refacerea rapidă a mediului înconjurător necesită alocarea a 8-10% din PNB. În prezent, cheltuielile sectoarelor public și privat destinate luptei contra poluării variază în numeroase țări europene cu economie de piață între 0,5% și 2% din P.I.B. Deși s-a urmărit reducerea efectelor antiecologice ale dezvoltării, efectele degradării au crescut Cauzele principale ale acestei evoluții nedorite rezidă în înseși greutățile întâmpinate în aplicarea unor politici și acțiuni coerente la nivelul diferitelor interese: verticale (între diferitele niveluri de organizare) și orizontale (intre sectorul public și cel privat). Escaladarea barierelor cu ajutorul mecanismelor de piață s-a concretizat într-o serie de reforme (contabile, fiscale, legislative) și măsuri economice de stimulare sau restricționare cu efecte de lungă durată.

România, ca țară semnatară a Convenției asupra poluării atmosferice transfrontiere la mare distanță (ratificată în 1990), a intrat în spațiul internațional al luptei contra poluării cu mari restanțe. Structura industrială energofagă și material - intensivă, tehnologii învechite excesiv de poluante, lipsa unui sistem de monitoring integrat și dezinteresul general pentru protecția ecologică, sunt doar câteva din cauzele principale ale degradării

factorilor de mediu din țara noastră. În ultimii cinci ani, cantitatea de poluanți deversați în aer, apă şi sol a crescut cu 2,5 ori, în timp ce volumul producției industriale a sporit doar cu 10-15%. La nivelul anului 1989, cantitatea substanțelor nocive evacuate în ape a fost de peste 6 milioane tone, iar în atmosferă de 138,4 milioane tone. A sporit, totodată, numărul surselor poluante, astfel că la fiecare 22 km^2 se găseşte în medic câte o sursă care emite poluanți, de toate felurile. La aceste date trebuie adăugate apariția ploilor acide în 16 județe şi ploile alcaline în alte 5 județe.

Suprafața totală a pădurilor supuse fenomenului de uscare ca urmare a ploilor acide este de circa 350 000 ha. La acestea se adaugă încă cea 1 mil ha poluate cu metale grele, SOx, fluor, NOx, clorură de sodiu. Nivelurile de poluare cu CO2, unul din principalii componenți ai "efectului de seră" au sporit cu 50% în ultimii cinci ani, tendință care se va păstra şi în continuare dacă se vor menține aceleaşi surse de emisie şi tehnologii de ardere, aceleaşi norme de calitate la combustibilii şi carburanții utilizați în activitățile de producție şi în consumul public, privat sau gospodăresc.

Necesitatea punerii sub control a fenomenului poluării în țara noastră decurge din cel puțin trei cauze principale:

- starea avansată de degradare a mediului în prezent;
- obiectivele strategiei dezvoltării economice şi sociale pentru următorii ani, în care dorim cu toții realizarea unui nivel standard de viață european;
- cooperarea internațională privind combaterea poluării naturii' în acest context, proiectul nostru de cercetare intitulat "Tranziția la economia de piață şi protecția mediului înconjurător" îşi propune să abordeze aspecte ale strategici dezvoltării durabile a economiei româneşti, evitându-se erorile comise până acum, învățând din eşecurile altora şi barându-se pe mecanismele de piață de reglare a stării sistemelor. Tematica de cercetare este prevăzută a se desfăşura în două etape:
  1. politici ale protecției mediului înconjurător în țările avansate cu economie de piață (1991);
  2. probleme economice ale protecției mediului înconjurător în perioada tranziției României la economia de piață (1992).

Rezultatele parțiale ale cercetărilor din anul acesta au fost deja prezentate în lucrarea: "Strategii şi politici naționale privind protecția atmosferei", lucrare solicitată de Comitetul Național pentru Schimbările Climatice şi Ministerul Mediului

PROBLEME SOCIALE ALE TRANZIȚIEI LA ECONOMIA DE PIAȚĂ

Maria POENARU, Maria MOLNAR

Studiul literaturii de specialitate şi al experienței practicii tranziției la economia de piață evidențiază faptul că preocupările privind reforma vizează, în principal, componentele economice ale acesteia, respectiv pe cele referitoare la funcționarea sistemului economic, echilibrul şi eficiența acestuia, structura economiei şi relațiile sale cu economia mondială. Accentul este pus în aşa mare măsură pe aceste elemente ale strategiei de trecere la economia de piață, iar soluțiile sunt în aşa fel gândite şi dezbătute, încât uneori pare că sunt uitate obiectivele sociale ale reformei, iar soluționarea problemelor sociale capătă o importanță secundară, limitându-se la rolul corectiv al protecției sociale. Această orientare este firească dacă se are în vedere că numai o economie performantă poate susține creşterea nivelului de trai şi soluționarea problemelor sociale, în general Poate să apară însă pericolul ca reforma economică, tranziția la economia de piață să devină un obiectiv în sine, rupt de problemele sociale, a căror soluționare constituie, de fapt, obiectivul final al reformei.

Experiența de până acum a țărilor est-europene, ca de altfel şi experiența țărilor occidentale demonstrează că aspectele sociale ale dezvoltării nu pot fi neglijate sau marginalizate, dat fiind faptul că obiectivele sociale nu se realizează automat, odată cu dezvoltarea economică, fiind necesară orientarea în acest sens a strategiei dezvoltării, a măsurilor de politică economică. Altfel, măsurile de politică economică pot avea şi unele consecințe grave în plan social, la rândul lor devenind factori de restricționare şi de frânare a dezvoltării.

Luarea în considerare a problemelor sociale, în concepția şi conducerea procesului de reformă, are o importanță deosebită în cazul României, unde nivelul de trai al populației este scăzut, acest aspect constituind, de altfel, una din principalele cauze ale prăbuşirii vechiului sistem. Având în vedere acest lucru, din care derivă natural aspirația spre o viață mai bună, precum şi o mai mare sensibilitate a populației la modificările - pozitive sau negative - în acest domeniu, apreciem că racordarea cât mai directă şi transparentă a programului de reformă la

problemele sociale concrete ale populației din țara noastră constituie cel mai important element care poate conferi credibilitate reformei și asigura implicarea populației în înfăptuirea acesteia.

Necesitatea unei mai bune racordări a măsurilor de reformă la problemele sociale este tot mai pregnant pusă în evidență de evoluția îngrijorătoare a unor fenomene negative în plan social, generate până în prezent de reformă: inflația, șomajul, polarizarea veniturilor și accentuarea sărăciei, accentuarea deficitului pe piața bunurilor de consum, scăderea motivației în mancă, accentuarea corupției etc. Astfel de fenomene ar putea lua dimensiuni imprevizibile, greu de contracarat, având în vedere costurile mari pe care le generează. Ele se pot uşor transforma în factori distructivi ai reformei, cu deosebire dacă dau naştere unor tensiuni şi convulsii sociale. Pentru a evita o asemenea eventualitate, ar fi necesară preîntâmpinarea şi atenuarea acestor efecte, prin măsuri adecvate, prin imprimarea unui anumit ritm şi a unei anumite succesiuni realizării programului de reformă. În acest fel, problemele sociale apar ca un element de referință în concepția şi realizarea reformei, iar dimensiunea acestora - a celor acumulate în vechiul sistem la care se adaugă cele generate de reformă - devine un factor obiectiv de care trebuie să se țină seama în elaborarea şi înfăptuirea programului de reformă. Aceasta şi pentru că gradul de suportabilitate a degradării nivelului de trai şi capacitatea de adaptare la noile condiții de viață sunt limitate.

O problemă specială, cu consecințe puternice asupra reformei, se ridică în legătură cu resursele tot mai mari pe care le presupune soluționarea problemelor sociale. Avem în vedere că nivelul scăzut de dezvoltare economică, funcționalitatea extrem de precară a sistemului economic, cu tendințe pronunțate de involuție, micşorează posibilitățile de soluționare a problemelor şi deteriorează raporturile şi legăturile fireşti între aspectul economic şi social al dezvoltării Chiar dacă o anumită scădere a producției se consideră normală în condițiile unei reforme radicale, declinul economic înregistrat în ultima perioadă în țara noastră a luat proporții mult mai mari[1], conducând la micşorarea drastică a resurselor de care dispune

[1] Într-o anumită măsură declinul economic este o expresie a prelungirii şi manifestării vizibile a efectelor – lipsei de eficiență, a vechiului sistem social economic, fiind determinat şi de transformările radicale în mecanismul de funcționare şi structura economiei naționale, la dificultățile şi disfuncționalițățile care apar în mod iminent în acest proces. La aceste cauze se adaugă însă şi unele care țin de concepția şi implementarea reformei: insuficienta coordonare şi adaptare la realitățile economiei

în prezent economia națională, necesare atât soluționării problemelor sociale, cât şi relansării economiei

Pe de altă parte, o serie de "reparării" de natură socială acordate diferitelor categorii de populație, deseori sub presiunea mişcărilor revendicative, precum şi măsurile de atenuare a efectelor negative în plan social ale reformei (compensațiile pentru majorarea prețurilor de consum, de pildă) au absorbit şi absorb un volum mare de resurse, în principal necorelat cu volumul producției, limitând pe cele necesare investițiilor. "Protecția socială" acordată în fața riscurilor induse de reformă se îndepărtează astfel de posibilitățile reale ale economiei naționale, ceea ce conduce, îndeosebi în anumite segmente importante ale sistemului economico-social, la o ruptură între economic şi social Or, experiența multor țări a demonstrat că progresul social este însoțitorul firesc al progresului economic, că îmbunătățirea substanțială şi de durată a condițiilor de viață ale populației şi alte obiective ale politicii sociale se realizează numai pe temeiul dezvoltării economice, favorizând la rândul lor această dezvoltare. Nu este lipsit de interes să amintim şi faptul că autonomizarea unui segment atât de important al socialului, cum este securitatea socială, a condus în unele țări est-europene, dar şi în cele vest-europene, la o creştere a cheltuielilor sociale, apreciată ca deosebit de mare; după părerea unor specialişti, aceasta ar constitui una din cauzele încetinirii creşterii economice, ale crizelor care se manifestai

În țara noastră, măsurile de protecție socială promovate în prezent au, după părerea noastră, numai rolul de atenuare şi temporizare a problemelor sociale, având în schimb un efect direct şi negativ asupra producției şi, respectiv, asupra soluționării reale şi de fond a problemelor sociale grave cu care se confruntă populația. Nefiind însoțită de măsuri de dezvoltare şi stimulare a producției de bunuri de consum în legătură cu care, economia noastră se confruntă cu un puternic deficit (liberalizarea prețurilor, aşa cum a fost concepută şi aplicată, nu s-a dovedit un instrument eficient de stimulare a producției), actualele măsuri de protecție socială au un pronunțat caracter inflaționist, determinând, în acelaşi timp, creşterea şomajului şi amplificarea blocajelor financiare şi materiale din economie, aducerea întreprinderilor în situația de criză şi, în consecință, scăderea producției

---

româneşti a masurilor de reformă, neluarea In considerare în fundamentarea acestor măsuri a reacției agenților economici etc.

Astfel, dacă avem în vedere că, de pildă, compensațiile pentru creşterea prețurilor de consum sunt acordare din fondul de salarii al unităților economice, acest mecanism de protecție conduce la creşterea costurilor. În consecință, pentru supraviețuire (având în vedere şi creşterea prețurilor la materii prime, materiale şi energie), întreprinderile vor proceda fie la renunțarea la o parte din forța lor de muncă, aceasta însemnând şomaj, fie la creşterea prețurilor de vânzare ale produselor lor. În cazul în care şomajul va creşte (şi probabilitatea pare a fi foarte mare, dacă avem în vedere şi restructurarea economiei) dincolo de problemele pe care le ridică necesitatea recalificării forței de muncă şi a creării de noi locuri de muncă, va spori presiunea asupra bugetului de protecție în caz de şomaj, care trebuie să dispună de suficiente fonduri pentru asigurarea ajutorului de şomaj şi a compensațiilor cuvenite şomerilor. Este greu de crezut că aceste resurse vor putea fi obținute atâta timp cât producțiile nu cresc substanțial în cazul în care soluția adoptată la nivelul unităților economice este de a recurge la creşterea prețurilor (soluție practic inevitabilă, după părerea noastră), aceasta înseamnă un nou pas pe spirala inflației, cu consecințe dezastruoase asupra puterii de cumpărare a majorității populației Din păcate, cele două fenomene (inflația şi şomajul) se manifestă concomitent, potențându-se reciproc, iar aşa-numitele măsuri de protecție socială îşi pierd rapid semnificația, accentuând în fapt elementele de criză, atât în sfera socială, cât şi în cea economică.

Acordarea de compensații pentru creşterea prețurilor de consum, într-un volum reprezentând aproape 70% din salariul mediu are totodată un puternic impact asupra nivelării câştigurilor din muncă ale salariaților: aceasta şi datorită faptului că volumul mare al compensațiilor absoarbe mare parte din resursele pe care unitățile economico le puteau aloca pentru diferențierea mai mare a salariilor şi constituirea unui sistem stimulativ de retribuire a lucrătorilor. În acest fel este limitat câmpul de manifestare a liberalizării salariilor tocmai în direcția necesară - impulsionării creşterii producției Accentuarea funcției sociale a repartiției vine astfel în contradicție cu funcțiile de stimulare de echilibru ale repartiției, iar în condițiile noastre realizarea fiecăreia dintre aceste funcții are o importanță capitală.

În plus, dacă ne referim la compensații şi ajutorul de şomaj, la pilonii sistemului de protecție socială care însoțesc reforma din țara noastră, trebuie subliniat faptul că, dincolo de cheltuielile mari pe care le presupun şi implicațiile nefavorabile asupra producției şi echilibrului economic, ele nu se materializează într-o protecție socială reală în fața riscurilor inflației şi

şomajului Chiar în condițiile asigurării compensațiilor şi ajutorului de şomaj, nivelul de trai al populației înregistrează o scădere considerabilă, şi din păcate, acesta este, după părerea noastră, doar începutul unui proces de erodare continuă şi greu de stopat, dacă avem în vedere semnalele înregistrate până în prezent privind mersul reformei şi funcționalitatea sistemului" economico-social.

Studiul problemelor sociale cu care se confruntă în prezent țara noastră relevă importanța pe care o prezintă pentru reuşita reformei cunoaşterea acestor probleme, a mecanismului de evoluție a acestora sub impactul măsurilor de reformă economică, precum şi a efectului pe care modul de soluționare a lor o are asupra mersului reformei, în general în opinia noastră, cunoaşterea problemelor sociale şi a evoluției acestora se constituie într-un important element de diagnoză privind starea şi funcționalitatea sistemului economico-social, o premisă fundamentală pentru evaluări corecte în scopul stabilirii direcțiilor de acțiune, ritmului şi măsurilor concrete de reformă.

Un loc aparte în alegerea strategiei reformei, a căilor şi etapelor realizării ei îl ocupă cunoaşterea costului social al reformei în sens mai restrâns[1] şi privită din perspectivă economică, această categorie cuprinde totalitatea cheltuielilor antrenate de protecția socială în fața riscurilor induse de reformă şi pierderilor de resurse pe care le înregistrează populația sub impactul direct al reformei Pentru reuşita reformei prezintă o importanță hotărâtoare evaluarea acestui cost în diferite variante de strategie a reformei şi judecarea dimensiunii şi structurii lui, în strânsă corelație cu costul economic al reformei, într-o viziune pe termen scurt şi lung deopotrivă, cunoscând, totodată, posibilitățile societății de a-l acoperi şi testând capacitatea şi disponibilitatea populației de a-l suporta. Deşi această evaluare este o operațiune extrem de complexă şi dificilă, marcată de o multitudine de elemente de incertitudine, suntem de părere că este indispensabilă în procesul fundamentării reformei. De asemenea, pe parcursul realizării reformei, se impune evaluarea permanentă a costului său efectiv, în vederea aprecierii corectitudinii alegerii inițiale a căilor şi instrumentelor, a concordanței a-cestora cu starea de fapt a economiei şi comportamentul agenților economici şi pentru adoptarea operativă a

[1] În sensul său larg, costul social al reformei cuprinde totalitatea cheltuielilor necesare soluționării problemelor sociale (atât a celor vechi asumate în timp, dar şi a celor noi, generate de reformă), precum şi totalitatea pierderilor de resurse şi daunelor pe care le înregistrează populația şi societatea în cursul reformei.

corecțiilor necesare. În acest context, este foarte importantă distingerea acelor elemente ale costului care țin de existența și apariția unor factori obiectivi de cele determinate de erori în concepția și implementarea reformei.

Pornind de la aceste considerente, echipa de cercetare din care fac parte și-a indus în programul de muncă studierea costului social al tranziției. Aceasta urmează unei cercetări privind pragul de sărăcie în țara noastră. Programul privind costul social al tranziției își propune abordarea problemelor teoretico-metodologice ale definirii acestei categorii ale identificării și evaluării componentelor sale, precum și unele estimări ale costului protecției în fața riscurilor șomajului și scăderii puterii de cumpărare a populației în condițiile inflației ale protecției împotriva sărăciei. Avem, de asemenea, în vedere costul reformei sistemului securității sociale. Dincolo de angajarea în dezbaterea problemelor tranziției unul din obiectivele majore ale acestei lucrări este acela de a oferi câteva puncte de reper utile pentru o mai bună fundamentare sub aspect social a reformei sistemului social-economic, înțelegând că în acest mod răspundem datoriei pe care o avem în calitate de cercetători de a contribui la fundamentarea științifică a strategiei reformei la soluționarea problemelor grele cu care se confruntă în prezent societatea românească.

COORDONATE ŞI INSTRUMENTE ALE POLITICII FAMILIALE

Grigore VÂLCEANU

Familia, ca fenomen social şi istoric complex, este definită în ştiinţele sociale, în principal, în perspectivă sociologică şi juridică. Fără a ne propune o analiză a diferitelor definirii date familiei în literatura de specialitate, menţionăm că familia ca formă complexă de relaţii biologice, sociale, atât materiale cât şi spirituale, reprezintă cea mai trainică formă de comunitate umană.

În literatură există şi păreri privind existenţa unei crize a familiei contemporane, într-o fază acută de tranziţie, fără un viitor previzibil, urmare a schimbărilor intervenite atât în structura şi dimensiunea familiei, cât şi m funcţiile acesteia. Alţi autori afirmă categoric că familia nu şi-a pierdut rolul în cadrul societăţii, ci suferă numai o modificare funcţională, datorită încercării ei de a se ajusta la schimbările social-economice”..

Familia este deci un grup social istoriceşte constituit, determinat sub influenţa conjugată a unor multitudini de factori: socio-economici, politici, juridici, culturali, educaţionali.

În ultimele două decerni îndeosebi familia a cunoscut în întreaga lume, inclusiv în România, sub influenţa conjugată a unui complex de factori, intre care un rol deosebit revine proceselor de industrializare şi urbanizare şi de migraţie internă şi internaţională, profunde schimbări care au vizat îndeosebi dimensiunea şi funcţiile sale precum şi relaţiile familiale. În general, are loc trecerea de la familia tradiţională, numeroasă, structurată pe mai multe generaţii, la familia nucleară, compusă din soţ, soţie uniţi prin căsătorie legală şi un anumit număr de copii minori. În societăţile dezvoltate, schimbarea se referă la trecerea de la familia nucleară la o diversitate de modele familiale, în unele ţări familia nucleară încetând chiar de a mai fi tipul de familie dominant.

Familia îşi îndeplineşte menirea în societate prin intermediul funcţiilor sale.

Diferiţi autori au clasificat funcţiile familiei în raport cu accentul pe care ei l-au pus pe unele sau altele din aspectele funcţionale ale vieţii de familie.

Există bineînțeles multe clasificări ale funcțiilor familiei

Sociologul american T. Parsons consideră drept fundamentale două funcții ale familiei:

- socializarea primară a copiilor pentru a deveni membri ai societarii date,
- stabilirea personalității adulților.

Parsons tratează familia ca un tip special de microgrup,în care rolul tatălui constă mai ales în mdeplinirea unor sarcini (cu rol instrumental); rolul mamei, centrat mai mult pe emoții, este expansiv. În această optică, rolurile celor doi parteneri în cuplu sunt concepute, în principal, ca bază a funcției de socializare a familiei.

Sociologul român H.H. Stahl clasifică funcțiile familiei în două grupe mari:

A. Funcții interne:

I. Funcții biologico-sanitare (procreare, creşterea copiilor, asigurarea condițiilor sanitare de dezvoltare normală a tuturor membrilor).

II. Funcții economice (de realizare de venituri, organizarea gospodăriei pe baza unui buget comun).

III. Funcții pedagogico-educative (educarea şi instruirea copiilor, favorizarea dezvoltării personalității membrilor familiei).

IV. Funcții morale (crearea climatului moral şi cultural).

B. Funcții externe

I. Funcții de justă încadrare în viața socială (încadrarea în procesul de producție, încadrarea vieții de familie în ansamblul vieții sociale).

Prof. H. Stahl oferă şi o schemă a condițiilor de viață socială de care depinde funcționalitatea normală a vieții de familie (condiții externe, interne, subiective).

Funcția economică în toată complexitatea sa, prin modificările suferite este organic legată, mai mult poate decât celelalte Funcții de schimbările la nivelul tipului de familie prin trecerea de la forma tradițională rurală la tipurile familiale de azi.

Funcția de socializare a familiei, alături de cea de asigurare a securității efective şi psihice a adulților, constituie una din funcțiile fundamentale ale familiei: acestor funcții li se atribuie şi calitatea de funcții cu caracter universal ale familiei.

Familiei li revine deci responsabilitatea de a asigura nu numai îngrijirea fizică a descendenților, ci şi dezvoltarea potentelor lor intelectuale, îndeosebi prin rolul ei deosebit în identificarea aptitudinilor şi predispozițiilor

acestora; ea constituie cadrul în care se conturează personalitatea individului în primii ani de viață. Aceasta nu înseamnă a nega faptul că peste fundamentul pe care-l oferă familia se așează alte tipuri de educație, că societatea este aceea care completează lacunele educației familiale.

Considerăm că, cu atât mai mult în societatea modernă, caracterizată printr-o înaintare în ritm accelerat pe drumul cunoașterii, în general, al civilizației și al culturii, atât actorul familial, cât și instituțiile sociale sunt chemate să exercite o acțiune conjugată în vederea identificării și dezvoltării resurselor pe care le poseda individul în mod potențial, având în vedere solicitarea crescândă a întregii capacități spirituale a omului.

Unele Funcții ale familiei, esențiale prin importanța lor, de a asigura procrearea, scoaterea în lume și educarea copiilor, de a inocula afecțiune și dragoste, de a asigura viața și îngrijirea, de a se ocupa de membrii familiei în vârstă și handicapați, de a inocula sensul disciplinei și de a oferi un climat reconfortant, rămân printre cele mai constante ale familiilor, dar ele nu sunt exersate numai în sinul familiei.

Alte Funcții au fost cu deosebire subiecte de modificări datorită faptului tehnologic, factorilor economici, condițiilor locale, ale mediului cultural, schimbărilor în felul de a considera valoarea și relațiile cu membrii comunitarii și datorită intervențiilor guvernamentale și altor organisme sociale. Este vorba, în special, de activități remuneratoare (producție, transformarea și comercializarea bunurilor și serviciilor); activitățile menajere (bucătărie, curățat, spălat și activități necesare pentru obținerea apei, combustibilului și hranei); activități de învățare cuprinzând normele și perspectivele socioculturale; de educație, de sănătate și nutriție; participarea la viața socială (vizite între prieteni și vecini, participarea la viața și organizațiile sociale și culturale, ceremonii religioase, sărbători, evenimente sportive etc.).

Unele din aceste Funcții nu sunt exercitate decât în timpul anumitor faze ale ciclului de viață familială. Sarcina, copilăria, educarea copiilor și relațiile cu școala sunt exemple evidente. Acestea sunt funcțiile exercitate în sânul familiei care creează un sens al societății, al apartenenței și al idealului; ele fortifică familiile pe plan psihologic și afectiv și sunt esențiale pentru stabilitatea, coeziunea și supraviețuirea lor.

Repartiția acestor Funcții intre membrii familiei variază considerabil după tradiție, mediu cultural, sisteme de valoare, ipoteze reținute, personalități și competențe, ii exercitarea funcțiilor sale, familia funcționează ca un sistem care înlesnește viața membrilor săi, li pune în contact și le

permite adaptarea şi confruntarea punctele lor de vedere, chiar dacă aspirațiile, aptitudinile și potențialitățile lor nu sunt identice.

Rolurile şi responsabilitățile membrilor familiei sunt funcție de ceea ce ei aşteaptă urni de la alții și de comportamentul lor în exercitarea funcțiilor lor. Repartizarea lor este inegală în interiorul aceleiaşi familii şi diferă după familii. Ii se acordă o importanță variabilă după cultură, ceea ce contribuie mult la determinarea modului în care puterea este exercitată de diverşi membri ai familiei şi, deşi, felul în care se derulează procesul de luare a deciziilor în familie. Unul din procesele cele mai importante asociate la modernizare este trecerea deja repartizarea tradițională la o mai mare partajare a rolurilor și responsabilităților. În consecință, este important de a nu se considera familia ca o instituție monolitică, ci ca una în care rolurile, privilegiile, satisfacțiile, opțiunile și obligațiile sunt foarte diferite în funcție de vârstă, sex şi rolul productiv pe care îl exercită.

Procesul de dezvoltare economică şi socială are, prin consecințele indirecte şi neprevăzute ale diverselor politici şi programe şi activități pe care acest proces le antrenează, repercusiuni importante asupra familiilor.

În cadrul procesului de elaborare a programelor de dezvoltare de către factorii de decizie în procesul trecem la economia de piață, familia trebuie luată mai mult în considerație. Cu alte cuvinte, bunăstarea familiei trebuie să constituie în mod sistematic un important punct de referință pentru factorii de decizie, sub forma unei politici şi programe coordonate care să sprijine familiile în sensul constituirii şi stabilității lor în vederea îndeplinirii Funcțiilor pe care le au în societate.

Elaborarea unei politici familiale coerente a devenit absolut necesară în țara noastră, fie și datorită următoarelor două considerente:

- efectele nedorite, unele de mare amploare, ale procesului de dezvoltare anterior revoluției, asupra familiei;
- faptul că până în prezent accentul a fost pus mai mult pe individ şi foarte rar asupra familiei.

În literatura de specialitate politica are accepțiuni foarte diverse, existând:

- politici explicite, care presupun programe specifice vizând atingerea unor obiective precise şi explicite privind familia, un ajutor acordat în mod expres familiei;
- politici implicite, care presupun programe care nu vizează în mod direct familia, dar care o influențează (ajutoarele care se acordă

mamelor, copiilor, persoanelor în vârstă, handicapaților, educație, sănătate etc.).

Este necesară deci elaborarea unei politici familiale globale, care să abordeze într-o manieră coordonată și sistematică problema adoptării și aplicării unei legislații care să acopere cea mai mare parte a nevoilor recunoscute ale familiilor. O asemenea politică urmărește să modifice mediul, în ansamblul său, în care familia ființează, pentru ca aceasta să poată simți efectiv posibilitatea șanselor sale de a trăi mai bine. În acest context, accentul se pune pe creșterea nivelului de viață, deci pe crearea sau promovarea de condiții familiale satisfăcătoare.

Așadar, adoptarea unei juste politici familiale nu se poate face fără reconsiderarea rolului familiei în viața indivizilor, contrar tendințelor riscante manifestate frecvent în ultima vreme de a acorda primordialitate problemelor sociale ale individului, uitând a-l integra în grupul familial.

O politică familială trebuie să aibă în vedere mai multe considerente, dintre care cele mai importante sunt:

- considerentele demografice (creșterea sau reducerea populației și de aici adoptarea unor stimulente specifice);
- considerente economice (ameliorarea și garanția veniturilor familiale, redistribuirea verticală a veniturilor de la cei mai bogați la cei mai sărad, redistribuirea orizontală între cei care au copii și cei care nu au, stimularea familiilor mai defavorizate - cu venituri miri, numeroase, părinți singuri; asistență economică pentru a compensa parțial cheltuielile suplimentare care sunt induse de prezența copiilor dacă politica demografică vizează creșterea natalității, deschiderea de posibilități analoge pentru copii indiferent de venitul părinților, favorizarea familiilor monoparentale etc.

Pentru a elabora politici familiale raționale este necesar să se cunoască exact nevoile acestora, tendințele evoluției lor, problemele cu care se confruntă și resursele de care se dispune. Aceasta este însă foarte dificil pentru că familiile și mediul în care ele trăiesc evoluează foarte rapid și sunt din ce în ce mai puțin stabile.

Nevoile trebuie identificate “obiectiv” de către responsabilii politicii familiale ținând cont de ceea ce ei estimează mai avantajos pentru populație. Care sunt măsurile care au efect să ajute și să consolideze familia și care sunt cele contrare? Toate tipurile de familii se găsesc slăbite în același ritm? care sunt cele întărite și care sunt cele slăbite?

Dat fiind că majoritatea politicilor şi programelor în favoarea familiilor nu sunt noi, una din sarcinile principale constă în a evalua schimbările ce sunt antrenate de măsurile aplicate în trecut Pentru a elabora politici familiale nu este suficient să se ştie ce schimbări au intervenit, dar trebuie în mod egal să se cunoască factorii care le-au provocat şi să se înțeleagă rațiunea lor. Analiza efectelor sociale este un instrument util pentru a decela aceşti factori.

Obiectivul fundamental al oricărei politici familiale trebuie să-l constituie creşterea bunăstării întregului grup familial prin îmbunătățirea condițiilor de existență ale familiilor, cu influență asupra unuia sau altuia, sau concomitent asupra câtorva din următoarele aspecte: aspectul material al vieții de familie, cel cultural, spiritual, deopotrivă relațiile intrafamiliale, deținerea anumitor statusuri şi roluri în cadrul familiei de către membrii săi. Numai o prosperitate reală a familiei poate să asigure întărirea stabilității, coeziunii şi funcționalității sale şi, în consecință, a rolului său în colectivitatea în care se integrează, astfel încât să poată constitui în fapt, şi nu doar declarativ, celula de bază a societății

La realizarea acestei coordonate, a acestui obiectiv final pot concura diverse alte obiective parțiale, coordonate cu maximă atenție şi vizând unele sau altele dintre aspectele vieții de familie.

Din studiile O.N.U., bazate pe informații din țări care elaborează politici familiale, se pot distinge col puțin trei grupe principale de probleme referitoare la familie şi anume:

a) interesul pe care colectivitatea îl manifestă privind mamele şi copiii;
b) atenția acordată cuplurilor tinere în vederea întemeierii unui cămin viabil, concretizată în dispoziții care să vină în întâmpinarea nevoilor lor;
c) găsirea unor modalități de conciliere a maternității şi a prestării unei activități în afara căminului.

Obiectivele familiale care vizează fie principalele probleme privind viața de familie, fie domeniile care o influențează cu precădere, se clasifică în mai multe grupe.

Într-o primă grupă se constituie acele obiective care vin în sprijinul funcției de procreare a familiei, a creşterii şi educării copiilor. Se urmăreşte în acest context ca toți copiii să beneficieze de şanse egale, indiferent de familiile de proveniență - bogate sau sărace - şi împărțirea responsabilităților între familiile cu şi fără copii.

O a doua grupă de obiective se referă la marile domenii economice şi sociale care influenţează familia, cum sunt: învăţământul, sănătatea, starea de nutriţie a populaţiei, condiţiile de locuit, posibilităţile de ocupare, serviciile de planificare a familiei, astfel încât inegalităţile sociale să nu se perpetueze de-a lungul generaţiilor. Aici se încadrează şi preocuparea de atenuare a disparităţilor în dezvoltarea dintre regiuni sau dintre zonele rurale şi urbane, precum şi aceea de menţinere şi ameliorare a calităţii mediului social.

Pentru a răspunde într-adevăr acestor coordonate şi obiective ale politicii familiale este necesară o coordonare atentă a tuturor acestor politici sectoriale în funcţie de realităţile sociale.

O a treia mare grupă de obiective priveşte înseşi relaţiile din sinul familiei. Prin ajutorul acordat familiei, cu această orientare se urmăreşte stabilirea unor roluri mai echitabile între parteneri, conducând la democratizarea relaţiilor familiale. Aceasta cu atât mai mult cu cât studiile O.N.U. estimează că “relaţiile private nu pot fi diferite, din punct de vedere al caracterului, de relaţiile sociale din mediul extrafamilial şi că acestea din urmă nu pot fi cu adevărat democratice dacă relaţiile private din sânul familiei îşi conservă caracterul tradiţional şi inegalitar”.

Pentru realizarea acestui gen de obiective, de coordonate ale politicii familiale, mijloacele ţin în bună parte şi de domeniul legislaţiei, acordând consacrare juridică egalităţii partenerilor în drepturi şi obligaţii, dintre care se detaşează dreptul egal la muncă, iar în cazul dizolvării familiei împărţirea în mod egal a bunurilor achiziţionate de parteneri.

O ultimă grupă de obiective deosebit de importantă se referă la măsura în care trebuie să revină puterii publice preocuparea de a găsi soluţii diverselor probleme ale vieţii de familie; la identificarea acelui prag de intervenţie sau a acelor metode prin care factorul de decizie, guvernul, nu riscă să se substituie familiei, ci doar să o ajute în îndeplinirea funcţiilor sale, având în vedere că viaţa de familie aparţine totuşi domeniului privat; la o recunoaştere a faptului că nici un program nu poate fi în egală măsură profitabil tuturor familiilor, veghind ca col puţin ajutorul acordat unora să nu se facă neapărat în detrimentul altora.

Desigur, în cadrul elaborării politicii familiale, o mare importanţă trebuie acordată stabilirii principalelor mijloace, instrumente de acţiune. Experienţa internaţională arată că acestea diferă, sunt specifice, corespunzătoare fiecărui obiectiv, fiecărei funcţii de familie: economice, educative, culturale etc. Considerăm însă de cea mai mare importanţă instrumentele economice a căror justă utilizare este fundamentală şi pentru

sporirea potențialității şi efectelor celorlalte instrumente cu caracter educativ, cultural etc.

În lucrarea noastră ne-am oprit şi ne oprim cu deosebire asupra instrumentelor

economico pentru realizarea funcției biologice a familiei, asigurării veniturilor familiei, a funcției de consum, a asigurării condițiilor de locuit şi asistenței medicale şi sociale a familiei.

Utilizarea fiecărui instrument economic în realizarea funcțiilor familiei în țara noastră trebuie să fie şi este determinată de:

- analiza stării actuale privind realizarea funcțiilor familiilor,
- obiectivul urmărit în cadrul fiecărei funcții familiale;
- resursele disponibile şi previzibile ale economiei şi agenților economici.

În procesul aplicării politicii familiale utilizarea instrumentelor vizează domeniile care, în etapa respectivă, concentrează principalele probleme legate deviata de familie (preocupările de ordin demografic, întâmpinarea riscului de pierdere a venitului prin şomaj, asigurarea de bătrânețe, a familiilor defavorizate, a handicapaților etc.).

Consumul global al familiei, domeniu prioritar al politicii familiale

- Considerații preliminare

Integrat organic sistemului economico-social al reproducției, consumul familiei, prin complexul său de funcții, constituie o componentă esențială de determinare a nivelului de trai al populației. Politica promovată în domeniul consumului reflectă concepția statului cu privire la modul de satisfacere a nevoilor sociale. Conținutul ei este dat de totalitatea acțiunilor de orientare, organizare şi conducere a consumului în vederea realizării unor obiective privind nivelul şi structura acestuia, scop în care statul foloseşte un set de pârghii şi instrumente specifice. În condițiile politicii sociale, obiectivele privind consumul populației se integrează sistemului de obiective privitoare la nivelul de trai şi calitatea vieții.

Reexaminând evoluția conținutului politicii consumului în alte țări, în literatura de specialitate se apreciază că, deşi creşterea nivelului de trai a fost recunoscută ca finalitate absolută a dezvoltării economice până spre sfârşitul anilor ‘60, în afara unor formulări generale privind obiective sociale, nu a existat o politică consolidată pentru îmbunătățirea condițiilor de viață, care să abordeze sistematic nivelul de trai cu principala sa componentă, consumul populației. După 1960 preocupările în acest domeniu s-au

intensificat în general, momentul abordării concrete a problemelor consumului într-o manieră care să dea conținut unei politici de domeniu se circumscrie anilor '60-70, când se consideră că în evoluția sa a fost depășită faza satisfacerii cantitative a nevoilor fundamentale esențiale

Atenția specială abordată problemelor consumului începând cu această perioadă are mai multe explicații. Prima constă în crearea unor condiții noi pentru abordarea complexă a problemelor calității vieții, a conținutului şi a factorilor de care depinde, odată cu rezultatele pozitive obținute în procesul dezvoltării economico. A doua are în vedere accentuarea procesului de conducere ştiințifică a societății care a coprins într-un conținut nou întreaga viață socială, în cadrul acestui proces remarcându-se şi tendința inversă, respectiv preocuparea crescândă pentru integrarea problematicii sociale în procesul elaborării politicilor de reglare a proceselor economice. A treia este legată de creşterea rolului factorului politic în determinarea nivelului de trai şi calității vieții, în stabilirea efectivă a formelor şi mijloacelor de armonizare a cerințelor procesului satisfacerii nevoilor cu progresul economic.

Conținutul şi dimensiunea obiectivelor privind consumul populației se formulează în raport cu condițiile concrete, naționale, de o mare diversitate, legate de stadiul sau etapa de dezvoltare a fiecărei țări, de nivelul de dezvoltare a forțelor de producție, de particularitățile structurilor economico-sociale. Această varietate de condiții în care se elaborează politicile de consum generează în mod firesc deosebiri în conținutul obiectivelor, în mecanismele şi pârghiile economice utilizate, în modul de îmbinare a instrumentelor folosite.

Referitor la conținutul şi modalitățile de realizare a unei politia ştiințifice în domeniul consumului, preocupările economiştilor din unele țări se orientează în trei direcții principale: a) perfecționarea mecanismelor de elaborare a politicilor de consum; b) adecvarea conținutului lor la condițiile concrete din fiecare etapă de dezvoltare economică; c) perfecționarea mecanismului de dirijare a procesului consumului prin instrumente adecvate acestui domeniu. În cadrul acestor direcții se insistă în primul rând pe studierea sistemului nevoilor sociale şi a dinamicii acestora, a delimitării celor care au o anumită stringență a determinării normelor de consum pentru anumite categorii de nevoi care să servească orientării consumatorului spre nivelul optim de acoperire a acestora. Toate acestea constituie fundamente teoretice ce stau la baza elaborării sistemului de obiective. În al doilea rând, se urmăreşte perfecționarea mecanismului de

elaborare a sistemului de obiective în legătura sa nemijlocită cu celelalte obiective economice prevăzute în fiecare etapă de dezvoltare, urmărindu-se soluționarea temporal-optimă a contradicțiilor din sfera relațiilor de consum. În al treilea rând, se insistă pe adecvarea modalităților de conducere a procesului consumului la cerințele unui comportament de consum care să contribuie la satisfacerea nevoilor umane şi la dezvoltarea capacităților creatoare ale oamenilor.

Conducerea procesului consumului se realizează în mod direct prin determinarea proporțiilor economice şi indicatorilor globali privind consumul populației şi indirect prin acțiunea regulatoare a unor pârghii şi instrumente de natură economică, psihologică sau administrativă. Cu ajutorul instrumentelor economice - oferta de mărfuri, veniturile băneşti şi prețurile de consum - comportamentul consumatorului poate fi orientat în anumite direcții stabilite în raport cu conținutul şi dinamica sistemului de nevoi sociale şi în condițiile economice concret realizabile pentru desfăşurarea procesului consumului.

Prin instrumentele sau pârghiile social-psihologice - reclama, publicitatea, educația - se acționează asupra elementelor de natură extraeconomică care intervin în consum (tradițiile. obiceiurile, relațiile de consum din familie), iar prin cele de natură administrativă (reglementări legale privind constituirea infrastructurii, sistemului de asigurare şi garantare a calității, reglementări privind cantitatea de produse distribuite populației etc.) se acționează asupra condițiilor şi cadrului de desfăşurare a procesului consumului

Stabilirea obiectivelor, a direcțiilor de acțiune şi adecvarea instrumentelor de orientare a procesului consumului (populației, familiei, individului) au drept punct de plecare analiza nevoilor de consum şi a resurselor necesare pentru satisfacerea acestora.

Problematica nevoilor este esențială din mai multe motive. În primul rând, pentru că prin determinarea lor social-economică, ele intervin în reproducția socială ca forță motrice a producției; în al doilea rând, pentru că complexul de nevoi evoluează în procesul dezvoltării, dinamic şi structural după anumite legități proprii, care trebuie cunoscute; în al treilea rând, pentru că, în timp, s-a dovedit nu numai utilă, dar şi necesară pentru sporirea eficienței sociale a consumului populației orientarea procesului de formare a nevoilor; în al patrulea rând, pentru că politica consumului se realizează etapizat. În aceste condiții, pentru stabilirea obiectivelor concrete ale fiecărei etape este necesar să se cunoască gradul efectiv atins în

satisfacerea nevoilor de consum la fiecare categorie de populație, precum și volumul și stringența nevoilor nesatisfăcute. Aceste elemente sunt necesare factorului de decizie în stadiile de fundamentare a politicii consumului pentru stabilirea obiectivelor și a unor priorități în realizarea lor.

Prioritățile și preferințele se manifestă însă în primul rând la nivel familial și individual. Cunoașterea și însușirea lor de către factorul de decizie în materie de consum stau la baza determinării volumului și structurii ofertei de mărfuri și servicii, a nivelului veniturilor și prețurilor cu amănuntul. Aceasta nu înseamnă însă că ele sunt preluate automat și integral. Practica socială a arătat că nevoi importante ale omului nu își găsesc întotdeauna manifestarea obiectivă adecvată. Este motivul principal pentru care stabilirea unui sistem de priorități sociale de satisfacere a nevoilor de către factorul de decizie și orientarea procesului de formare a acestora este necesară.

Este posibilă însă și situația când sistemul de priorități sociale diferă de cel constituit la nivelul individual, fiind impus consumatorilor ca un dictum al unor condiții economice mai deosebite în acest caz, prin dimensiunile ofertei și prin mișcarea prețurilor se poate Interveni asupra comportamentului de consum, dar situația este generatoare de contradicții și insatisfacții. Ele sunt alimentate de faptul că, în procesul satisfacerii nevoilor, oameni dobândesc o anumită experiență. În condiții de convergență a sistemului de priorități sociale cu cele constituite la nivel individual, situație col mai clar evidențiată de echilibrul dintre cerere și ofertă - instituit fără intervenții forțate asupra libertății de cheltuire a veniturilor - consumul determină o satisfacție a consumatorului, legată, în primul rând, de modul în care acesta a reușit să-și acopere nevoile cu veniturile sale disponibile.

Când această satisfacție nu este percepută sau nu corespunde efortului de cumpărare, deși nevoia este acoperită, “eficiența socială” a actului consumului este discutabilă, în literatura privitoare la comportamentul de consum se consideră că intervenția factorului de decizie, prin instrumentele economico pe care le are la dispoziție, dincolo de respectarea posibilității de alegere a cantităților și calităților produselor pe care consumatorul le consideră oportune pentru satisfacerea nevoilor sale, imprimă politicii în domeniul consumului un caracter forțat, anormal. Corespunzător judecății subiective a consumatorului, progresul său pe planul consumului se măsoară prin creșterea continuă, chiar egală de la un an la altul, dacă este posibil, a volumului fizic al consumului. Creșterea puterii sale de cumpărare trebuie să permită consumatorului ca pe baza

experienței acumulate să poată sconta col puțin pe menținerea volumului de bunuri şi servicii, dar de o calitate mai bună sau în condițiile aceleiaşi calități pe un volum sporit

Cea de-a doua coordonată m funcție de care se elaborează politica consumului, o reprezintă resursele necesare pentru satisfacerea nevoilor de consum. Dimensiunile resurselor pentru consumul populației se stabilesc în procesul conducerii directe prin stabilirea indicatorilor şi proporțiilor economico care le determină. Determinarea acestor indicatori de resurse, precum şi a proporțiilor economico şi echilibrelor intersectoriale se fundamentează pe teza teoretică potrivit căreia mărimea şi mişcarea fondului de consum este determinată de dinamica venitului național, a fondului de dezvoltare, de eficiența utilizării acestuia, de rata medie a acumulării, de coeficientul efortului de dezvoltare şi de rata medie a consumului.

Dependenta resurselor pentru consum şi acumulare neproductivă de venitul național şi de opțiunea de utilizare a acestuia se explică, în primul rând, prin faptul că nivelul şi structura consumului depind de dimensiunile producției de bunuri şi servicii şi de infrastructura consumului, care la rândul lor influențează masa şi gradul de eficiență a potențialului productiv acumulat; în al doilea rând, ritmul creşterii producției şi volumului fondului de consum sunt condiționate de-ritmul acumulării în ramurile industriale producătoare de bunuri de consum. Creşterea părții acumulărilor productive destinate sectorului producător de bunuri de consum constituie o premisă a apropierii ulterioare a ritmurilor de creştere a producției mijloacelor de producție şi a celui de bunuri de consum; în al treilea rând, cu cât nivelul dezvoltării forțelor de producție este mai ridicat, cu atât este mai mare partea din fondul de consum al populației concretizată în bunuri materiale acumulate; în al patrulea rând, acumularea se înfăptuieşte nu ca un scop în sine, d în vederea creşterii dimensiunilor fondului de consum.

Pe de altă parte, nu trebuie pierdută din vedere accentuarea influențelor inverse, ale consumului asupra producției sociale. Acestea determină noi criterii de apreciere a oportunității economice a alocării de resurse pentru consum. Avem în vedere, în mod special, creşterea rolului consumului în dezvoltarea personalității şi capacităților creatoare ale omului - de care se leagă, infinit mai mult decât în dezvoltarea extensivă, eficiența economico-socială, impulsurile ce pornesc chiar din sfera consumului asupra producției ca urmare a procesului de intensivizare a consumului ş. a. Repartizarea resurselor pe categorii de nevoi este anevoioasă; unele dintre

acestea necesită pentru satisfacerea lor un mare volum de bunuri de consum (nevoile alimentare, de vestimentație), altele solicită mai puțin producția materială, accentul punându-se predominant pe servicii nemateriale (nevoile de învățământ, cultură, ş.a.) altele prezintă o mare intensitate a fondurilor solicitând mai mult acumularea neproductivă (transporturile, locuințele). Toate acestea intervin ca elemente la fundamentarea mărimii fondului de consum individual şi a celui social. Proporția dintre aceste două componente ale fondului de consum se determină în funcție de mărimea obiectiv necesară, în fiecare etapă de dezvoltare a fondului de compensare a cheltuielilor de forță de muncă, care acoperă cheltuielile necesare pentru funcționarea ei normală.

În perimetrul problematicii resurselor se situează şi opțiunile privind proporția dintre sectoarele producției sociale. După cum se ştie, producția bunurilor de consum este condiționată de producția mijloacelor de producție, legătura dintre ele manifestându-se sub forma raportului mijloc-scop. Reproducția forței de muncă din sectorul I depinde însă de rezultatele sectorului II, iar producția dintre acestea de raportul dintre munca materializată şi munca vie, de mărimea ratei acumulării productive şi a ratei consumului, precum şi de influența comerțului exterior. Această proporție dintre cele două sectoare, care pe planul consumului are un corespondent direct în relația dintre fondul de cumpărare şi col de mărfuri, este influențată şi de echivalența schimburilor intersectoriale. Efectele pozitive sau negative ale acestora asupra consumului depind de raportul dintre valoare şi preț.

Cea de-a patra proporție, cea dintre dezvoltarea producției industriale de bunuri de consum şi agricultură condiționează volumul ofertei prin produsele industriale realizate pe seama materiilor prime agricole. Desigur că proporțiile care intervin în evoluția consumului sunt mult mai numeroase, dar ne rezumăm doar la acestea, având în vedere că ele determină cadrul general de evoluție a consumului

În practică se recurge permanent la reajustarea proporțiilor economice, mobilul principal reprezentându-l realizarea unei creşteri economice echilibrate, optime, în condiții de utilizare eficientă a resurselor productive. Care sunt însă consecințele pe planul consumului când, în ciuda tuturor modificărilor, nu se realizează echilibrul şi eficiența scontată şi/sau utilizarea eficientă a resurselor se deteriorează în timp?

S-a considerat că o acumulare înaltă susține evoluția pozitivă a consumului, dacă ea este însoțită de creşterea continuă a eficienței resurselor. Depăşirea unui nivel optim al acumulării însă, care influențează

nemijlocit şi asupra eficienței utilizării acestora, induce efecte de atenuare a creşterii volumului fizic al consumului. Odată cu scăderea eficienței, o creştere constantă a venitului național necesită o rată mai mare a acumulării, ceea ce evident influențează din nou asupra consumului. Dar cum acesta este el însuşi un factor al creşterii, evoluția lui va frâna, mai devreme sau mai târziu, procesul consumului Factorul determinant al mişcării fondului de consum îl constituie nu acumularea în sine, ci eficiența ei. -

În cazul în care se menține o vreme mai îndelungată complexul de condiții care au provocat înrăutățirea dinamicii creşterii economice, presiunea nevoilor nesatisfăcute devine un factor de frânare a dezvoltării economico-sociale. Procesul de creştere şi diversificare a nevoilor este marcat negativ de atenuarea gradului lor de satisfacere, acțiunea lor stimulatoare asupra producției reducându-se cu atât mai mult cu decât decalajul între nevoi şi posibilitățile lor de satisfacere este mai mare.

Am amintit deja că obiectivele în politica consumului se stabilesc în corelare cu cele din celelalte sfere ale reproducției sociale. În acest context evoluția consumului este dependentă de ritmul dezvoltării economice. Condiția echilibrului dinamic al consumului - înțelegând prin aceasta creşterea medie anuală relativ constantă a volumului său fizic - constă în asigurarea unei stabilități a ritmului de creştere a producției. Prin aceasta se asigură creşterea şi diversificarea ofertei pe de o parte, sporul veniturilor - din muncă şi din fondurile sociale de consum - pe de altă parte. O primă problemă ce decurge de aici este determinarea acelui nivel realizabil al eficienței, al productivității muncii sociale în esență, care să asigure obținerea produsului pentru sine, ca principală sursă a consumului individual. Cea de-a doua priveşte mărimea părții socializate din produsul nou creat pentru satisfacerea nevoilor de importanță socială. Cea de-a treia priveşte determinarea fondului de mărfuri şi servicii în funcție de evoluțiile color două categorii de venituri. Dacă volumul ofertei nu este col puțin egal cu mărimea veniturilor din muncă se ajunge inevitabil la dezechilibre pe piață. Aceasta se accentuează pe măsura creşterii diferențelor între mărimea veniturilor băneşti ale populației şi fondul de mărfuri oferite spre consum. Sunt posibile mai multe modalități de restabilire a echilibrului pe piață. Prima posibilitate constă în majorarea prețurilor. Dar prin aceasta, problema nu se rezolvă, ci doar se amină. Stabilirea echilibrului valoric în cazul unei oferte insuficiente, prin majorarea prețurilor este posibilă şi acceptabilă ca o soluție în procesul dezvoltării doar pentru perioade scurte

de timp. Recurgerea la o asemenea soluție de mai multe ori într-o perioadă de câțiva ani determină aproape întotdeauna scăderi ale nivelului de trai prin influențele pe care evoluția prețurilor le exercită asupra consumului, dar mai ales prin efectele negative pe care variația nivelului şi structurii acestuia le induc asupra celorlalte componente ale nivelului de trai[1]. Prin acordarea de compensării băneşti unor categorii de populație se poate menține nivelul acestora la produsele care satisfac nevoi fundamentale. Deşi la această practică s-a recurs şi se recurge în unele țări, există păreri potrivit cărora o asemenea soluție nu ar corespunde pe deplin relațiilor de repartiție şi principiilor care stau la baza formării prețurilor. Criteriile după care acestea se acordă (mărimea familiei, mediul de reşedință, anumite condiții speciale de locuit etc.) nu sunt legate în principal de cheltuielile de muncă "personale"; în al doilea rând, nu există nici o garanție că ea este utilizată în scopurile pentru care a fost acordată, ceea ce ar putea genera sau accentua dezechilibrele între cerere şi ofertă pentru alte produse, la care situația nu a fost atât de stringentă; în al treilea rând, chiar şi stabilirea categoriilor beneficiare de compensării şi mărimea lor sunt relative şi pot avea consecințe pe plan social.

Efectele asupra cererii populației determinate de majorarea prețurilor trebuie judecate însă prin legătură cu destinațiile produselor al căror preț se schimbă (dacă satisfac nevoi fundamentale sau de ordin superior) şi cu gradul de satisfacere a nevoii. Majorarea prețurilor afectează, în primul rând, consumul categoriilor de populație cu venituri mici. Acestea sunt exact acele categorii pentru care prin instrumentele politicii consumului ar trebui să se creeze cele mai largi posibilități de substituție voluntară a mărfurilor în anumite condiții date ale evoluției veniturilor lor. La aceste categorii, substituția forțată la produsele de bază, prin efectele sale de antrenare afectează mult mai puternic, prin nivelul şi structura consumului, nivelul lor de trai, decât la alte categorii de populație.

Există desigur şi alte posibilități de stabilire a concordanței valorice între cerere şi ofertă, cum ar fi diminuarea veniturilor totale până la nivelul fondului de marfă disponibil, cu menținerea stabilității prețurilor, această soluție având semnificația unei reduceri a puterii de cumpărare, iar efectul

[1] În lucrarea *Consumer Behaviour, Basic Findings and Management Implications*, John Willey & Sons, se arată că din cercetarea comportamentului de consum în S.ILA. a rezultat că la o creştere a indicelui general al prețurilor cu 10-15%, cheltuieli pentru hrană şi vestimentație se reduc la 40%, cele patru vacanțe şi petrecerea timpului liber cu 33%, cheltuielile pentru ocrotirea sănătății cu 15-25%.

principal pentru toate categoriile de populație constă în scăderea volumului fizic.

O latură esențială a fundamentării politicii consumului (în general şi la nivelul familiei, individului) o constituie analiza şi soluționarea contradicțiilor ce apar în procesul dezvoltării de ansamblu şi care se răsfrâng inevitabil şi asupra consumului populației, precum şi a acelor contradicții inerente relațiilor de consum în reproducția lor.

Este cunoscut că nevoia socială constituie elementul de impuls al reproducției în mod obiectiv, mecanismul de conducere a economiei se întemeiază practic pe relațiile intime dintre cele două categorii fundamentale de nevoi: de producție şi de consum. Unitatea dintre aceste două forme de nevoi este indisolubilă, dar ea este contradictorie. Fiecare dintre ele o presupune ca existentă pe cealaltă, pe care o determină dimensional. Ca urmare, o problemă importantă care se ridică şi pentru politica consumului este găsirea optimului dimensiunii celor două forme ale nevoii Este o problemă deosebit de complexă şi dificilă, dar practic nu putem vorbi de proporționalitate econo

mică în afara asigurării echilibrului structural în gradul de satisfacere a acestor două categorii de nevoi, la care nu se ajunge de la sine, d prin intervenția factorului de decizie. Acest echilibru este supus şi el acțiunii unor factori cu efect contradictoriu. Pe de-o pane, asupra nevoilor de consum acționează tot mai mult factori din sfera producției (progresul tehnic-ştiințific, perfecționarea condițiilor de muncă ş.a.); pe de altă parte, în societate poate exista un interes, în anumite perioade, pentru alte componente structurale ale activității economice (pentru producția de mijloace de producție, comerț exterior etc.) datorită căruia însemnătatea nevoilor de consum ca punct de plecare în planificarea producției diminuează temporar. Satisfacerea nevoilor de producție în defavoarea celor de consum are evident efecte negative asupra consumului, după cum luarea în considerare cu importanță exagerată a nevoii de consum în determinarea obiectivelor politicii consumului, chiar dacă o asemenea situație este posibilă într-o perioadă, influențează negativ procesul dezvoltării pe termen lung, limitând resursele şi modalitățile de satisfacere a întregului sistem de nevoi.

Şi în subsistemul nevoilor de consum al populației există şi se dezvoltă contradicții. Ele îşi au originea în faptul că aceste nevoi se structurează pe două niveluri: primul, care se referă la necesitățile de consum reale, efective, potrivit condițiilor etapei respective, privite în afara capacității lor de satisfacere, a solvabilității lor, iar cel de-al doilea care ține

seama tocmai de aceste posibilități şi care se manifestă prin consumul efectiv - cuprinzând acele nevoi ale populației care se satisfac prin sfera relațiilor de piață, precum şi pe cele satisfăcute din fondurile sociale de consum şi prin autocon-sum. Contradicția constă în faptul că nevoile, atât ca volum, cât şi ca structură, sunt mai largi decât cele posibil de satisfăcut într-o anumită etapă. Problema ca acestea din urmă să se apropie cât mai mult de cele efective (într-o etapă dată) este fundamentală, iar prin rezolvarea sistematică a acestei contradicții, consumul populației devine un proces economic cu existență proprie şi funcții specifice în realizarea obiectivelor politicii în domeniu, a politicii sociale în general în acest context putem plasa şi necesitatea abordării raționalitățli economice a utilizării resurselor pentru reproducția lărgită şi implicit pentru consum.

Este adevărat că nevoile de consum îşi exprimă mărimea într-o anumită măsură prin dimensiunile cererii solvabile ca nivel şi structură. Ele au însă şi o forță de exprimare proprie. Un nivel al solvabilității care nu se conjugă cu dimensiunea nevoilor reale ale populației pune în pericol obiectivele dezvoltării societății, în primul rând prin influența negativă asupra principalei forțe de producție, omul. Nevoia reală exercită o permanenți presiune asupra solvabilității, atât asupra nivelului, cât şi a structurii acesteia. Solvabilitatea, la rândul ei, disciplinează nevoia reală pe care o circumscrie nivelului atins al dezvoltării economiei Practic, posibilitățile de armonizare a nivelului şi structurii complexului de nevoi cu cea a nevoilor solvabile dau dimensiune obiectivelor politicii consumului într-adevăr, procesul dezvoltării forțelor de producție este col care guvernează şi diversifică nevoile şi tot de nivelul de dezvoltare depinde solvabilitatea nevoilor şi a cererii, în principal prin veniturile populației, oferta şi prețul produselor şi tarifele serviciilor, dar la rândul lor ele depind şi de calitatea şi eficiența actelor opționale la nivel macroeconomic..

Contradicția dintre nevoile efective sporite ale reproducției forței de muncă de la etapă la alta, în special sub raport calitativ ca parte integrantă a procesului dezvoltării complexe a personalității umane şi posibilitățile reale de care dispune societatea se manifestă şi pe planul repartiției, în contradicția dintre tendința de sporire a consumului în general şi a consumului familial şi individual în special şi limitele pe care le impune politica veniturilor. La rândul lor, unele imperfecțiuni ale formării şi repartizării veniturilor şi în primul rând în aplicarea repartiției după muncă pot determina necorelării între posibilitățile de satisfacere a nevoilor prin venituri

şi tendinţa lor de amplificare şi diversificare, complicând relaţia contradictorie dintre ele.

Vorbind de contradicţiile dintre repartiţie şi consum nu trebuie să pierdem din vedere că stimularea materială determină diferenţe în nivelul veniturilor şi consumului categoriilor de populaţie, iar limitarea diferenţelor dintre câştiguri din motive de politică socială poate determina scăderea eficienţei stimulării. Obiectivele politicii consumului trebuie elaborate, de aceea, în raport cu modalităţile concrete de atenuare a acestei contradicţii: diferenţierea veniturilor din muncă într-o măsură care să servească cel mai bine stimulării materiale, precum şi anihilarea treptată a influenţei acelor factori de diferenţiere a veniturilor familiilor care nu se corelează cu munca, nu ţin de stimularea materială (situaţia demografică a familiei, diferenţele determinate de tipul de localitate, diferenţele între stilul de viaţă, nivelul de cultură etc.). Eliminarea influenţei acestor factori este însă o problemă de durată, care cere societăţii eforturi economice (şi nu numai economice) foarte mari: investiţii pentru infrastructură, sporirea alocaţiilor băneşti şi în natură de la fondurile sociale de consum etc.

De aici derivă şi un alt aspect contradictoriu al relaţiei dintre repartiţie şi consum şi anume influenţa reciprocă dintre oferta de bunuri şi servicii şi eficienţa stimulării materiale. Forţa stimulatoare a venitului nu este reprezentată de bani în sine, d de cantitatea de bunuri şi servicii ce se pot obţine în schimbul lor şi nu în primul rând al celor care satisfac nevoi fundamentale. Dacă bunurile şi serviciile ce pot fi cumpărate cu veniturile discreţionare nu sunt disponibile în cantitatea, calitatea şi structura sortimentală dorită, forţa stimulării scade.

După cum am arătat, parametrul cauzal al progresului în societate îl reprezintă permanenta schimbare a nevoilor umane. Aceasta se difuzează însă mult mai repede ‘ decât posibilităţile de satisfacere a lor. În condiţiile în care în societate condiţia materială a existenţei omului (privită ca un proces în care nevoile suferă continuu modificări cantitative şi structurale) se realizează tendenţial, la niveluri din ce în ce mai înalte, câmpul principal de acţiune în domeniul condiţiei umane devine desăvârşirea omului pe plan spiritual, dictată de înţelegerea necesităţii şi dimensiunilor reale ale vieţii sociale. Evident, un asemenea palier al realizării omului apare ca obiectiv fundamental al acţiunii practice în condiţiile despărţirii stadiilor de realizare în planul unor nevoi de ordin material. atât timp însă cât acestea mai rămân obiectiv (şi ele vor rămâne încă pentru o lungă perioadă de timp), criteriul

cointeresării materiale, alături de cel al cointeresării morale continuă să acționeze ca o pârghie a procesului de integrare socială a individului

Luarea în considerare a acestor aspecte ni se pare esențială în fundamentarea obiectivelor politicii de consum Nu trebuie pierdut însă din vedere faptul că acest gen de contradicții își au originea în faptul că până în prezent și probabil și în viitorul apropiat, în modul de viață și în comportamentul de consum prevalează încă nevoile și consumul material, care generează și întrețin un sentiment de frustrare relativă, pentru că prestigiul social este încă asociat acestuia. În măsura în care prin politica consumului, în modul și stilul de viață vor fi promovate cât mai multe elemente de consum nematerial (servicii de cultură, artă, condiții pentru recreere și petrecere în condiții normale a timpului liber), care contribuie cu multiple influențe pe planul personalității și dezvoltării complexe a oamenilor, aceste relații contradictorii pot fi atenuate. Considerăm de aceea necesar ca, în viitor, obiectivele politicii consumului să se integreze tot mai mult într-o viziune de deschidere culturală asupra consumului care să statueze și consumul nematerial pe același plan sau chiar înaintea celui material.

Situația actuală nesatisfăcătoare a consumului populației, familiei și individului în țara noastră este rezultatul promovării unei politici care nu ține seama de nevoile sociale reale, de gradul efectiv de satisfacere a acestora, de nevoia reală de resurse, elemente de judecată indispensabile în promovarea unei politici sociale orientate spre creșterea nivelului de trai. În modul de planificare a obiectivelor privind consumul populației se eluda sistematic, în perioada dictaturii, legătura nemijlocită, obligatorie cu celelalte obiective economice, prevăzute pentru etapele respective, motiv pentru care contradicțiile din sfera relațiilor de consum s-au agravat Dacă până în anul 1980, consumul populației a evoluat, în linii generale, potrivit legităților sale obiective, ajungându-se la o relativă stabilitate a structurilor sale, după acest an au intervenit modificări importante, care au afectat nivelurile și structurile constituite până la acea dată. Astfel, dacă datele oficiale, care se știe cât erau de falsificate, indicau o creștere valorică a consumului total pe locuitor față de 1980 cu peste 30%, volumul său fizic a scăzut în realitate, fapt care a influențat direct nivelul de trai al populației. Dacă, potrivit aceloraşi date, până în 1980 s-a înregistrat o scădere a ponderii consumului alimentar și o creștere a ponderii consumului de bunuri nealimentare și servicii, sensul firesc de evoluție s-a schimbat după 1980, determinând deteriorarea atât a nivelului, cât și a structurii consumului Astfel, în

consumul plătit de bunuri şi servicii, consumul alimentar deţinea, la sfârşitul anului 1987, circa 57%, cel nealimentar a scăzut de la 35% la 31%, iar serviciile - şi aşa foarte reduse în consumul populaţiei din România - reprezentau doar 25%. Această structură a consumului, greu de regăsit într-o altă ţară, se datora în principal nivelului veniturilor populaţiei, ceea ce făcea ca cea mai mare parte a acestora să fie destinate acoperirii necesităţilor elementare de hrană.

Mai mult, consumul alimentar, care prin degradarea sa a dus la periclitarea fiinţei biologice a naţiunii, se abătea sensibil, cantitativ şi calitativ, de la caracteristicile fazei de saturaţie a nevoilor alimentare. În ultimii ani ai perioadei dinaintea revoluţiei a avut loc o scădere constantă a consumului mediu pe locuitor la principalele produse alimentare de origine animală, ceea ce a determinat o deteriorare constantă a valorii nutriţionale a acestuia. Practic, faţă de o valoare energetică medie necesară a consumului alimentar zilnic de cea 3000 calorii, prin cantităţile de alimente pe care populaţia putea să şi le procure se asigurau în medie aproximativ 2000 calorii, provenind în principal din produse vegetale (cereale, legume, fructe), afectând grav echilibrul nutriţional şi starea de sănătate a cetăţenilor. La această situaţie a contribuit, în principal, scăderea consumului de carne şi lapte şi substituirea acestor produse de origine animală cu produse de origine vegetală, neechivalente sub aspectul valorii nutritive. Practic în nici un judeţ, deci nici în cele în care se înregistrau cele mai mari consumuri alimentare, acesta nu se încadra în limitele de nivel şi structură care să corespundă unei alimentarii conforme cerinţelor pentru asigurarea stării de sănătate din acest punct de vedere.

Analiza situaţiei consumului alimentar în funcţie deveniturile realizate pe membri de familie ne arată o deteriorare şi mai accentuată a acestora la familiile cu venituri mici. Analizat în raport cu grapele de venituri, în familiile de muncitori, consumul de alimente la coi cu veniturile cele mai mari era în 1987 de 2-3 ori mai mare comparativ cu grupele de venituri mici. Diferenţele cantitative între consumul mediu pe membru din familiile de muncitori cu veniturile cele mai mari şi cele mai mici erau în 1987 de 5,5 kg carne, 4,1 litri lapte, 15 bucăţi ouă, 3 kg cartofi, 7,5 kg fructe, pe lună. Pe lângă diferenţele obiective care determină în familiile cu venituri mari şi consumuri mari dat fiind specificul muncii lor, ponderea mare a cheltuielilor pentru produse de origine vegetală în familiile cu venituri mici (între 60-70% faţă de 45%) dovedeşte o modalitate de satisfacere a nevoilor alimentare în

detrimentul calității, determinată în principal de nivelul veniturilor şi de oferta săracă în general în produse accesibile lor ca preț.

La aceasta se adaugă un aspect de calitate a consumului: faptul că familiile cu venituri mici au în componență mai mulți copii, pentru care satisfacerea nevoilor alimentare (cantitativ şi calitativ) este o condiție esențială a dezvoltării lor fizice şi psihice. De pildă, numai la două produse de origine animală, la acelaşi nivel al veniturilor, consumul de carne pe persoană într-o familie de muncitori cu 3 copli şi mai mulți (sub 16 ani) era în acelaşi an cu 33 kg mai mic pe lună decât în familiile fără copii, iar la lapte cu 2£ litri. Sub influența diferențelor devenituri între familii aceste decalaje se măresc.

O astfel de evoluție a consumului alimentar a indus o serie de influențe negative asupra consumului în general, asupra celui de bunuri nealimentare şi servicii în mod special. În condițiile majorării, în proporții însemnate, a prețurilor la produsele alimentare în 1982 şi a accentuării penuriei de astfel de produse, cererea populației s-a orientat, în mod forțat, spre satisfacerea nevoilor alimentare, iar dintre nevoile nealimentare şi de servicii cererea s-a limitat numai la cele cu caracter obligatoriu: îmbrăcăminte şi încălțăminte, combustibil şi energie electrică, transport La sfârşitul anului 1989, oferta de produse agroalimentare şi de produse industriale asigurată prin livrările la fondul pieței se situa sub nivelul celei din 1980 în proporții ce variau, la diferite grupuri de mărfuri, între 30-80%. Prin măsurile luate începând cu 1985, cheltuielile pentru energie termică s-au dublat, iar cele pentru gaze naturale s-au triplat față de 1980. Cheltuielile pentru energie electrică şi termică au continuat să crească, iar în 1988, la nivelul consumului unei familii formate din 3 persoane şi care deține un apartament din 3 camere cu o înzestrare cu bunuri de folosință îndelungată la nivelul mediu, ele au ajuns de 4-5 ori mai mari.

Pe de altă parte, aceste evoluții au influențat şi calitatea condițiilor de locuit, îndeosebi sub aspectul înzestrării.

Cheltuielile pentru bunuri de folosință îndelungată au scăzut mult după 1980, în condițiile în care nivelurile de înzestrare a populației erau necomparabile cu cele din țările civilizate.

Problema se vădeşte şi mai gravă atunci tind se analizează diferențele între cele două medii. Astfel, cheltuielile pentru consumul nealimentar în familiile rurale se situează la aproape jumătate față de cele ale personalului muncitor urban, în condițiile în care în mediul rural gradul de înzestrare a locuințelor este inferior celui din oraşe, în bună măsură

datorită şi lipsei unei infrastructuri adecvate. Mai putem adăuga că diferențele în consumul nealimentar al familiilor de personal muncitor şi de țărani din grupele de venituri extreme nu s-au atenuat decât la cheltuielile pentru vestimentație (raportul s-a redus însă cu totul nesemnificativ de la 3,9 la 3,7 la familiile de personal muncitor şi de la 4,1 la 3,9 la cele de țărani), la bunurile de uz casnic şi cele pentru cultură şi sport au crescut (la personalul muncitor de la 5,5 la 6,5 şi respectiv de la 10,5 la 143, iar la țărani de la 9,4 la 10 şi respectiv de la 4,09 la 7,1).

În ceea ce priveşte consumul de servicii din țara noastră, acesta deținea o pondere mică în consumul populației, înscriindu-se în aceeaşi tendință de scădere în structura consumului total ca şi consumul nealimentar - de la 26% la 22% în perioada 1980-1987. În al doilea rând, în intervalul 1976-1980, nu s-au realizat creşterile prevăzute pentru această perioadă; prestările de servicii, pe locuitor, au crescut doar cu 47% față de 67,8% cât se prevăzuse. Nivelul realizat în 1980, de 1921 lei pe locuitor, reprezenta numai 88% din cel planificat în 1985, volumul prestărilor de servicii a fost realizai în proporție şi mai mică, de 77%. La nivelul anului 1988, volumul planificat al prestărilor de servicii nu s-a realizat, pe locuitor revenind 3054 lei, doar cu 17% mai mult decât în 1985. Creşterea valorică a grupelor de servicii plătite a fost contrară celei a volumului fizic, ea datorându-se majorărilor de tarife şi lipsei de venituri disponibile ale populației pentru alte bunuri şi servicii decât cele cu caracter obligatoriu. Astfel, volumul fizic al serviciilor plătite a scăzut în perioada 1981-1985 cu aproximativ 90 lei pe locuitor, spre deosebire de perioada anterioară când creşterea valorică a grupelor de servicii plătite a fost convergentă cu cea a volumului fizic. Această evoluție la grupe de servicii importante (servicii de transport, servicii de poştă, prestații în construcții, servicii personale) a marcat negativ nivelul de trai al populației.

Compararea în aceeaşi perioada a cheltuielilor pentru servicii, în câteva tipuri de familii, cu nivelul cheltuielilor minime necesare pentru acoperirea nevoilor din această categorie arată o scădere a gradului de acoperire de la 87% la 74% la familia formată din 5 persoane şi de la 65% la 59% la cea formată din mai mult de 6 persoane.

Majorarea prețurilor la produsele de bază ce satisfac nevoi stringente a determinat şi mai determină încă o marginalizare sau chiar excluderea de pe piața produsului respectiv a categoriilor de consumatori cu venituri scăzute, cu efect evident negativ pe planul nivelului de trai. Acest efect s-a accentuat în consumul populației din țara noastră, favorizat fiind şi de o

sortimentație necorespunzătoare, din care lipseau sortimentele mai ieftine şi în cadrul căreia a crescut ponderea sortimentelor mai scumpe în cadrul fiecărei grupe de produse.

Majorările de prețuri operate în 1982 nu au putut rezolva situațiile de dezechilibru, cu atât mai mult cu cât ritmurile de creştere a producției de bunuri de larg consum au început să scadă, iar destinații ca exportul, stocurile, rezervele au beneficiat de cote aparte. În aceste condiții, s-a recurs la măsuri de influențare a structurii de utilizare a veniturilor, având ca scop atenuarea creşterii celor destinate consumului pe seama sporirii cuantumului plăților obligatorii (între 1978-1985 volumul acestora crescuse de la 667 lei pe locuitor pe an la 1218 lei). Acestea au crescut şi mai mult în cursul anului 1988, ca urmare a instituirii unor noi măsuri pe această linie. Toate acestea au avut ca efect reducerea puterii de cumpărare pentru bunurile destinate satisfacerii nevoilor de consum ale populației la toate categoriile şi îndeosebi la cele cu venituri mici

Fără îndoială că deteriorarea constantă a consumului populației, familiei şi individului în ultimii ani a avut, în primul rând cauze de ordin economic. – Teoretic, se consideră că pentru evoluția normală a procesului consumului potrivit legităților sale este necesară asigurarea concordanței dintre cerere şi ofertă, atât valoric, cât şi natural - material, înțelegând prin echilibrul pieței situația în care oferta depăşeşte cererea cu o valoare minimă a stocurilor de mărfuri. Raportul între fondul de mărfuri şi col de cumpărare trebuie să fie supraunitar, dar nu foarte apropiat de 1.

O egalitate între cele două fonduri sau un raport apropiat de 1 exprimă deja o situație marcată de dificultăți în satisfacerea cererii, stocuri insuficiente, efort mare de cumpărare însoțit aproape întotdeauna de o substituție a produsului căutat O asemenea situație perturbă şi echilibrul monetar, prin neasigurarea concordanței valorice între numerarul total existent la un moment dat în circulație şi echivalentul său fizic de efectuare a rulajului curent

Raportul optim între ofertă şi cerere nu este o mărime dată. Ele se consideră în echilibru dacă oferta depăşeşte cererea cu un nivel al stocului de mărfuri care asigură rulajul constant al desfacerilor în condițiile de reaprovizionare.

Analizând raportul dintre fondul de mărfuri şi servicii şi fondul de cumpărare în perioada anterioară revoluției se constată o evoluție contradictorie. În primul rând, atrage atenția faptul că în mod constant fondul de cumpărare a depăşit fondul de mărfuri şi servicii, ceea ce

înseamnă că o parte a cererii solvabile a populației a rămas nesatisfăcută. În 1985, spre exemplu, fondul de cumpărare depășea cu 8% fondul de mărfuri disponibil pentru consum, față de 3% în 1975 şi 2% în 1980. Dacă ținem seama de faptul că în 1986,1987 şi 1988 veniturile bănești ale populației au crescut față de 1985 mai mult decât desfacerile de mărfuri, putem aprecia că situația s-a menținut.

O primă explicație a acestei evoluții constă în creşterea mai rapidă a veniturilor bănești față de producția de bunuri de consum față de productivitatea muncii, contravenind cerințelor generale de asigurare a raportului dintre creşterea eficienței economice şi sporul relativ al retribuției, veniturilor nominale şi reale, pe de-o parte şi acoperirea lor materială pe de altă parte. Astfel, după anul 1980, din analiza datelor reiese că dinamica ofertei de bunuri este inferioară celei a fondului de cumpărare. Această situație a rezultat ca urmare a faptului că, în timp ce mişcarea fondului de cumpărare se desfăşura după 1980 sub incidența majorării retribuțiilor din cincinalul 1976-1980, evoluția ofertei de mărfuri era marcată de atenuarea ritmurilor producției agricole şi ale producției bunurilor de consum pe fondul nerealizării integrale a nivelurilor de producție planificate.

Analiza datelor arată că în ultimii ani producția principalelor produse alimentare se situa sub nivelul realizărilor din 1980 şi manifesta o tendință continuă de scădere. Aceleaşi tendințe înregistra şi producția bunurilor de îmbrăcăminte, încălțăminte şi de folosință îndelungată.

Analiza datelor privind livrările la fondul pieței - principala sursă de constituire a ofertei de mărfuri a relevat următoarele: a) în 1987, spre exemplu au fost livrate la fondul pieței, la principalele grupe de produse alimentare, cantități ce se situau sub nivelul celor oferite populației în anul 1980. Este cazul următoarelor grupe de alimente: came şi preparate din came (79,2%), lapte de consum (88,9%), produse lactate proaspete (41,8%), brânzeturi (76,6%), zahăr (823%), fructe (83,1%). Practic, aceasta a însemnat că în 1987 s-a livrat la fondul pieței mai puțin față de 1980 cu 176 mii tone came, 3254 mii hl produse lactate, 70 mii tone brânzeturi, 34 mii tone struguri etc.

Compararea volumului fizic cu cel valoric arată că, la majoritatea produselor, în condițiile reducerii cantităților față de 1980, valoric s-au înregistrat creşteri, unele substanțiale, care au făcut ca dezechilibrul valoric între fondul de marfă şi fondul de cumpărare să fie mai mic decât era în realitate dezechilibrul structural cantitativ, care afecta însă în mod esențial

consumul populației, al familiei, în special al celei urbane, care se aproviziona din rețeaua comercială.

Constatările sfat valabile şi pentru produsele nealimentare. atât pentru produsele alimentare, cât şi pentru cele nealimentare, cantitățile livrate la fondul pieței erau şi sub cantitățile prevăzute ca necesare în programele de autoaprovizionare la nivelul anilor respectivi Fondul de marfă din rețeaua comercială de care a dispus populația nu a asigurat satisfacerea necesarului planificat prin programul de autoaprovizionare pe anul 1987 decât în proporție de 75% la carne, 66% la lapte de consum, 48% la produse lactate proaspete, 88% la brânzeturi etc. De menționat că înseşi nivelurile planificate prin program erau inferioare normelor de consum cu 10-15 kg la came, 100-110 la lapte, 60-65 kg la legume, 45-55 kg la fructe etc.

Aceeaşi situație o prezentau şi proporțiile necesarului de aprovizionare al populației cu produse industriale.

La toate acestea s-a adăugat calitatea necorespunzătoare a produselor şi deteriorarea continuă a acesteia, concomitent cu practicarea unor prețuri medii de realizare majorate față de 1980. Dezechilibrul intre cerere şi ofertă s-a accentuat şi prin schimbarea structurii sortimentale şi creşterea ponderii în grupa respectivă a sortimentelor mai scumpe.

Cauzele principale care au determinat oferta insuficientă în raport cu evoluția cererii solvabile a populației au fost determinate pe de-o parte de nivelul producțiilor realizate, iar pe de altă parte de modul de repartizare a producției pe destinații. În ultimii ani, după cum arată calculele, nivelurile producțiilor realizate acopereau necesarul de consum al populației, în special în ce priveşte produsele vegetale. Nivelul producției animaliere era insuficient pentru acoperirea necesarului de consum, urmare a încetinirii, an de an, a creşterii producției animaliere şi nerealizării sistematice a nivelurilor planificate. La aceasta s-a adăugat influența exportului asupra resurselor pentru consum. În 1985, spre exemplu, 31% din cantitatea de came produsă pe locuitor se exporta.

Referindu-ne la dezechilibrul între cererea şi oferta de produse industriale de larg consum, cauzele sunt asemănătoare: ele constau în creşterea producției, mult mai lentă comparativ cu dinamica exportului fizic după anul 1975. Astfel, la principalele produse industriale reține atenția în mod deosebit faptul că la frigidere, unde producția crescuse în 1985 spre exemplu față de 1975 cu 20%, cantitățile exportate au crescut de patru ori, la televizoare creşterea producției a fost de numai 2%, dar cantitățile pentru

export au crescut de 11 ori; la țesături, producția a crescut cu 18%, iar exportul de două ori, la autoturisme, unei creşteri de producție de două ori i-a corespuns o creştere a exportului de patru ori. În mod evident, în condițiile în care importul la aceste produse era nesemnificativ, acest export s-a realizat prin restrângerea ofertei

Şi în ceea ce priveşte serviciile de consum s-a accentuat în ultimii ani dezechilibrul între cerere şi ofertă, ca urmare a modificărilor importante în comportamentul de consum al populației determinat de influența puternică a altor factori care au condiționat gradul de satisfacere a cererii, dintre care col mai important a fost restructurarea utilizării veniturilor ca urmare a evoluției prețurilor de consum, dar şi a tarifelor pentru servicii. Astfel, volumul de servicii consumate de populație a rămas la acelaşi nivel ca în 1980.

Îmbunătățirea consumului populației în contextul unui ansamblu de măsuri de ridicare a nivelului de trai se impune în mod necondiționat Ea constituie un obiectiv de susținere morală a efortului de reconstrucție a țării la care poporul ş-a angajat

Avem în vedere, în primul rând, faptul că consumul populației este un factor al creşterii economice. Menținerea îndelungată a complexului de condiții economice care au provocat înrăutățirea sa, va duce inevitabil la o creştere a presiunii nevoilor nesatisfăcute care ar putea deveni un factor de frânare a dezvoltării economico-sociale, care se manifestă mai intens sau mai puțin intens în funcție de mărimea decalajului dintre nevoi şi posibilitățile reale de satisfacere.

Considerăm că precizarea condițiilor de realizare a echilibrului dinamic între cerere şi ofertă care să asigure o creştere medie anuală relativ constantă a volumului fizic al consumului ar fi temerară atât timp cât ne lipseşte încă informația statistică reală. Vom încerca să avansăm unele măsuri posibile pe care le avem în vedere în domeniul consumului populației pornind de la: a) situația actuală a nivelului şi structurii consumului populației, a gradului efectiv în satisfacerea nevoilor de consum la fiecare categorie de populație (structurată după criterii socio-economice, ocupaționale, de venit etc.), precum şi de la stringența nevoii nesatisfăcute; b) necesarul de resurse şi posibilitățile de asigurare a acestuia din producția internă sau din import, în condițiile creşterii economice marcate de dificultățile accentuate ale perioadei actuale; c) sistemul de priorități şi preferințe manifestate la nivel individual în cadrul unui comportament de consum influențat negativ de penuria de produse, care s-a agravat continuu,

îndeosebi după 1980; d) atenuarea contradicțiilor din procesul reproducției, în special din sfera relațiilor de consum (între nevoile de producție și cele de consum, între repartiție și consum, între nevoi, cerere și solvabilitate etc.).

Ar putea constitui repere în realizarea treptată, etapizată a acestor obiective următoarele: a) asigurarea nivelului minim de trai pentru categoriile de populație dezavantajate, a căror putere de cumpărare actuală este limitată de nivelul veniturilor, de determinarea raporturilor de preț între bunurile de consum; b) atingerea, în etapa imediat următoare, cel puțin a nivelului și structurii consumului populației realizate la nivelul anului 1980, când se înregistrase o relativă stabilitate a structurii consumului, iar evoluția sa se realizase până în acel moment în conformitate cu legitățile obiective ale dezvoltării sale. Condițiile cadru pentru îmbunătățirea consumului pornesc, în primul rând, de la necesitatea echilibrării fondului de mărfuri cu cel de cumpărare al populației, scop în care creșterea cantitativă a ofertei este esențială, în condițiile în care complexul de nevoi este nesatisfăcut, fiind necesare acumulări cantitative la toate componentele nivelului de trai. În al doilea rând, prin îndeplinirea integrală a programelor de producție pentru bunurile de consum, revizuite în raport cu posibilitățile reale de capacități, resurse materiale și forță de muncă, precum și importul unor cantități de bunuri de consum, alături de stimularea inițiativelor particulare la producerea unor produse din grupe deficitare sau prestarea de servicii *ce* poate spori oferta, în al treilea rând, credem că s-ar impune orientarea, în cadrul mecanismului de reglare a echilibrului între nevoi și resurse, spre latura de stimulare a producătorilor agricoli pentru asigurarea unei oferte agroalimentare suficiente și aproximativ egale pentru toate zonele țării într-un conținut nou, diferit de col stipulat în fostele programe de autoaprovizionare. În al patrulea rând, orientarea producției bunurilor de consum să se facă în consens cu microcererea consumatorilor, așa cum se manifestă ea chiar la nivelurile actuale ale veniturilor și prețurilor, scop în care s-ar cere o flexibilizare imediată a mecanismului actual de constituire a fondului de marfă, precum și o mai mare mobilitate de adaptare a producătorilor la schimbările cantitative și calitative ale cererii.

Eliminarea decalajului actual dintre fondul de marfă și cel de cumpărare face necesară, după părerea noastră, pe lângă creșterea substanțială a ofertei de produse și servicii, recurgerea și la modalitățile de echilibrare cu ajutorul celor două principale instrumente de orientare a comportamentului de consum - prețurile și veniturile. O evoluție a prețurilor lăsate la voia întâmplării induce în mod sigur inflația.

lipsa actuală de produse datorată cauzelor amintite deja (producția de bunuri de consum insuficientă, disproporții în structura producției de bunuri de consum, structură sortimentală neadecvată, resurse limitate pentru import ş.a.) favorizează inflația prin menținerea şi chiar accentuarea decalajului intre fondul de marfă şi cel de cumpărare, în condiții în care structurile de creştere ale producției de bunuri şi servicii nu se pot stabiliza instantaneu.

Menținerea decalajului dintre fondul de marfă şi veniturile populației (în creştere prin măsurile luate în acest an ca urmare a revendicărilor, a asigurărilor sociale etc.), face inevitabilă inflația şi o serie de alte aspecte negative legate de ea: specula, greutățile în aprovizionare etc. Această inevitabilă inflație apare în condițiile menținerii pe piață a unei largi game de produse a căror valoare de întrebuințare este alterată prin însăşi degradarea calitativă la care s-a ajuns şi care nu poate fi redresată instantaneu şi nu corespunde prețului lor.

Fenomenul creşterii prețurilor poate avea însă şi o determinare obiectivă prin cauzalitatea costuri-venituri dacă între costurile de producție, ca instrument de însumare a consumurilor de muncă vie (respectiv materializată) şi venituri, ca mijloc de măsurare a aportului direct sau indirect la realizarea de bunuri şi servicii există o unitate dialectică, implicit Intre aceste elemente şi producția fizică este o legătură organică. Adaptându-şi producția cerințelor pieței, microcererii în ultimă instanță, unitățile economice care dispun de autonomie funcțională trebuie să producă ceea ce este recunoscut de societate, nivelul costurilor constituind unul din criteriile majore ale nivelului preturilor.

Întreprinderile nu vor înregistra pasiv punctul de incidență al cererii şi ofertei, ci prin complexul măsurilor de producție şi organizare vor interveni activ şi vor influența sensibil determinarea prețurilor produselor şi serviciilor. În acest fel este posibil ca inflația să apară şi datorită creşterii costului, prin ruperea corelației dintre muncă - valoare - venituri pe de o parte, şi costurile produselor şi serviciilor pe de altă parte, la aceasta contribuind factorii obiectivi de diferențierea prețurilor materiilor importate şi costul progresului tehnic în domeniul mijloacelor de muncă, al procedeelor şi tehnologiilor de fabricație, al tehnologiilor bazate pe modificarea rețetelor de fabricație, al tehnologiilor ce acționează asupra produselor asociate şi substituibile. După părerea noastră, promovarea progresului tehnic şi flexibilizarea structurii producției în funcție de nevoia şi cererea populației sunt factorii modificatori cu influențe pozitive asupra ofertei, sesizabile într-un timp relativ scurt

Printre efectele previzibile pozitive ale acestor orientări s-ar număra: a) contracararea inflației prin activizarea cheltuielilor veniturilor populației prin creşterea ofertei; b) restrângerea fenomenului de substituție forțată, agravat în ultimii ani prin diminuarea cantitativă a ofertei şi creşterea preturilor de consum, îndeosebi la produsele de bază ce satisfac nevoi fundamentale şi revenirea la o distribuție a cererii manifestată în raport cu solvabilitatea ei reală dată de veniturile disponibile pentru consum ale diferitelor categorii de populație; c) crearea cadrului de manifestare Substituției voluntare în raport cu preferințele individuale şi capacitatea de cumpărare; d) creşterea puterii de cumpărare a tuturor categoriilor de populație şi atenuarea efectului de

stratificare a populației; e) manifestarea firească a ordinii de priorități în satisfacerea cererii şi normalizarea evoluției consumului în raport cu legitățile sale obiective în cadrul unui comportament de consum obținut sub influența unei culturi a consumului care trebuie promovată neîntârziat; f) evoluția pozitivă a structurii cheltuielilor de consum, în sensul creşterii treptate a volumului fizic şi a ponderii serviciilor al căror consum a fost influențat negativ, în principal din lipsa disponibilităților băneşti ale populației

Desigur, abordarea consumului nu ar trebui să eludeze perspectiva temporală mai îndepărtată. Considerăm însă că fundamentarea obiectivelor consumului pentru o asemenea perioadă ar face necesare cercetări complexe care să elucideze problemele creării posibilităților materiale necesare asigurării unei stabilități a ritmurilor de creştere a producției, bunurilor de consum şi prestărilor de servicii, ca o condiție esențială pentru desfăşurarea normală a consumului; precizarea categoriilor de nevoi recunoscute social ca necesare şi specifice pentru etapele următoare din procesul de formare a unui consum modera, pe baza unor criterii ce decurg din însuşi procesul dinamic de formare a nevoilor investigarea complexului de nevoi în condițiile unui mod de viață evolutiv, cu stiluri de viață diferite şi variate, ca o condiție indispensabilă a asigurării concordanței dintre structura analitică a nevoii sociale şi structura producției, luându-se în considerare dinamica progresului tehnico-ştiințific şi social.

NOI ORIENTĂRI TEORETICE PRIVIND POLITICA ECONOMICĂ

Cristian POPA

Fundamentarea teoretică a procesului tranziției la economia de piață, atât pentru România, cât şi în context general est-european, reclamă drept una din componente sunt etizarea şi evaluarea abordărilor recente referitoare la teoria politicii economice, având în vedere necesitatea ineluctabilă a imprimării unei coerențe şi a asigurării unei orientări strategice la nivelul acestui proces, inclusiv în condițiile prezenței din ce în ce mai substanțiale a mecanismelor pieței în sfera reglării

Noutatea aspectelor avute aici în vedere este nu numai de ordin cronologic (cele mai multe dintre cercetările la care ne referim fiind efectuate în a doua jumătate a anilor '80), ci şi de substanță, fiind vorba de puncte de vedere care diferă atât de teoria neoclasică, precum şi de varianta "uzuală" a politicii economice prescrise pornind de la modele de factură esențialmente keynesistă, puncte de vedere care îşi află, deci, sorgintea într-o fuzionare a ambelor orientări (diferită, totuşi, de "sinteza neoclasică" în sensul său ortodox).

Astfel, un prim aspect îl reprezintă ideea acceptării posibilității influenței pozitive a politicii economice, respectiv a intervenției statale (teză care contravine postulatelor neoclasice ale caracterului funciar al ineficientei intervenției statului în economie, redundanței intervenției anticipate şi caracterului perturbator al măsurilor discreționare de politică economică). Mai mult, în condițiile unei situării economice complexe, politica de stabilizare este văzută ca o necesitate, drept premisă a posibilității de echilibrare a mecanismului economic, având în vedere că substanța informațională a multor variabile economice este alterată în condițiile prezenței distorsiunilor.

Această funcție potențial favorabilă a intervenției depinde însă de respectarea unor condiții în cadrul intenselor dezbateri teoretice care opun instituirea de reguli intervenționismului discreționar, literatura economică recentă optează din ce în ce mai mult pentru reguli în implementarea politicii economice, opțiune motivată prin importanța acordată anticipațiilor agenților economici, în speță a impactului măsurilor intervenționiste asupra prognozei

economice individuale, pe baza căreia îşi fundamentează (fie şi intuitiv) viitoarele acțiuni acești agenți. Deşi actualmente teoria anticipațiilor raționale (care susține capacitatea nelimitată a agenților de a prevedea efectele politicii economice, atât asupra lor înşişi, cât şi asupra economiei în general, cu consecința inutilității politicii economice anticipate prin internalizarea efectelor acesteia) suferă infirmări empirice considerabile, ideea luării în calcul a anticipațiilor agenților economici la implementarea politicii economice este de importanță maximă, inclusiv pentru viitoarea politică economică a țării noastre. Astfel, se demonstrează că efectele unei măsuri de politică economică depind în mod esențial de natura anticipațiilor create în legătură cu aceasta (care; abstract vorbind, poate fi taxonomizată drept neoclasică, keynesistă, stohastică etc.), în plus, unele cercetări evidențiază faptul că rolul activ al politicii economice se extinde, prin intermediul anticipațiilor, şi asupra structurii modelului economiei în care se aplică, relațiile între variabilele fundamentale ale acestui model puțind căpăta alte configurații sau valori parametrice urmare înfăptuirii respectivei componente a politicii economice[1].

Opțiunea pentru reguli nu are însă în vedere - aşa cum a fost cazul politicii economice aferente modelului keynesist aplicat în principalele țări dezvoltate până către sfârşitul anilor “70 - elaborarea unor algoritmi, a unor rețete care să reglementeze acțiunile de întreprins în funcție de evoluția variabilelor de control. Noile abordări în teoria politicii economice au în vedere, atunci când este vorba despre reguli, instituirea de constrângeri cu rol orientativ-disciplinar asupra intervenției statului, fără ca acestuia să i se răpească latitudinea de acțiune în fața unor situații neprevăzute, ceea ce reprezintă componenta “ordonat-discreționară” a acesteia. Existența constrângerilor are de asemenea în vedere asigurarea concordanței intre politica ex ante şi ex post ale guvernului, adică a consecvenței acestor politici, ca premisă a asigurării stabilității anticipațiilor agenților economici. Expresiile concrete ale constrângerilor îmbracă aici o multitudine de forme, de la elemente reputaționale, de credibilitate a puterii guvernamentale (unele studii arată că, prin efectele destabilizatoare asupra anticipațiilor, înseşi măsurile antiinflaționiste implementate de guverne cu o slabă credibilitate de politică economică vor induce costuri totale mai mari decât reducerile marginale operate în rata inflației, de unde necesitatea creării unei reputații solide la nivelul executivului, drept premisă a implementării

[1] Vezi, de exemplu, Bhaskar, 1990; Chirinko, 1988.

unei politici economico eficiente)[1], la forme teoretice de "contracte sociale" între generații[2] şi până la modalități vizând aplicarea de "benzi" de nonintervenție asupra unor variabile exogene, intervenția având loc în acest caz numai în momentul depăşirii limitelor fixate, efectul său stabilizator canalizându-se tot prin intermediul anticipațiilor la nivel micro şi concretizându-se în diluarea legăturilor dintre perturbările exogene şi variația variabilelor endogene cu rol fundamental[3]. Unii autori susțin posibilitatea utilizării deficitului bugetar drept constrângere pentru succesiunile viitoare ale executivului, incidențele negative bine cunoscute ale existenței acestor deficite îmbinându-se astfel cu aspecte pozitive[4].

În strânsă legătură cu acest ultim aspect se află problema orizontului temporal al politicii economico, aceasta fiind tot mai des privită în sens orientativ-strategic şi nu conjunctual-corector, intervențiile de moment fiind subsumate unei profilări pe termen mediu şi lung a politicii economico în ansamblu (orizontul de timp conturat având uneori dimensiuni intergenerationale)[5].

Un alt aspect al orientărilor noi în teoria politicii economico îl reprezintă caducitatea intervenției (keynesiste) clasice, de management al cererii şi de "acord fin" al economiei, intervenție contrată în exclusivitate la nivel macroeconomic. Acesteia i se contrapune actualmente promovarea unei politici având esențialmente fundamentări microeconomice şi situându-se, de cele mai multe ori, de partea ofertei, fundamentările micro plasând în atenție în primul rând incentivele[6], comportamentul şi anticipațiile agenților economici şi numai în mod secundar apelul la variabile agregate. Reorientarea în politica economică spre măsuri de natură "supply-side" nu reprezintă însă o opțiune pur teoretică, ci este materializarea reacției față de ineficienta şi caracterul uneori contraproductiv al intervenției în economie conform unor algoritmi consacrați, în special în situării non-walrasiene, de existență a imperfecțiunilor pieței, a rigidităților, a dezechilibrelor intre cerere şi ofertă, a externalităților etc.; astfel, Assar Lindbeck şi Dennis J. Snower afirmă că "politicile vizând cererea pot fi mult mai puțin sigure şi pot opera

[1] Fischer/Summers, 1989; Stokey, 1989.
[2] Kotlikoff/Samuelson/Johnson, 1988.
[3] Klein, 1990.
[4] Persson/Svensson, 1989, Inman, 1990; de asemenea, Honkapohja/ Lempinen, 1990.
[5] Vezi, de exemplu, Feldstein, 1988.
[6] Stimulentele.

prin canale mult mai complicate decât prevedea teoria keynesistă tradițională”[1], aspect asupra căruia vom reveni în cursul comunicării de față.

O problemă conexă celor amintite anterior o reprezintă pragmatizarea crescândă a politicii economice, evidențiată nu numai în abordarea tot mai frecvent microeconomică a intervenției, ci şi în tendința de ştergere relativă a diferențelor (care capătă mai degrabă caracter convențional) dintre măsurile vizând în primul rând oferta, respectiv cererea. Astfel, se consideră că reducerea şomajului se poate face mai eficient şi durabil prin implementarea unor măsuri ce reclamă cheltuielile guvernamentale directe (deci care se raportează la sfera cererii) sau a unor măsuri de stimulare a investițiilor în sectorul privat (acestea raportându-se, evident, la ofertă), ambele categorii de măsuri vizând acumularea de bunuri complementare muncii, decât prin aplicarea unor măsuri “clasice* de management al cererii de tipul achizițiilor guvernamentale sporite de bunuri de consum sau de alocare a unor resurse mai mari la nivelul activităților neproductive, transferurilor mai substanțiale către persoanele neocupate şi categoriile defavorizate social în condițiile accentuării neavenite a progresivității măsurilor fiscale etc. De asemenea, realizarea unei reformări a politicii fiscale prin diminuarea ratelor impozitelor (în special sub aspect marginal) acționează în sens stimulativ, atât prin accentuarea incentivelor favorabile sporirii producției şi investițiilor, cât şi, la nivel macroeconomic, prin sporirea cererii agregate. Un alt aspect ar pragmatismului crescând în materie de politică economică o reprezenta din perspectiva analistului, faptul ci vechii confruntări dintre şcoli de gândire economică cu orientări opuse tinde să i se substituie tot mai mult o abordare “discretă” a intervenției în funcție de condițiile particulare ale modelului luat în considerare, teoria politicii economice reprezentând, după opinia noastră, o agregare de modalități diverse de intervenție specifică.

Evoluția teoriei intervenției în economie se concretizează şi în modificarea structurii mix-ului de politici utilizabile. Deşi aceasta depinde de situațiile concrete ce reclamă intervenția, pot fi totuşi sunt etizate unele tendințe cu caracter de generalitate. Sporeşte astfel rolul acordat politicilor cu efecte reale directe - cazul politicii fiscale, al căra impact la nivelul incentivelor este bine cunoscut - în timp ce altor segmente clasico ale intervenției, cum ar fi politica monetară, le este rezervat mai degrabă un rol macroeconomic corector şi reglator, complementar acțiunii politicilor cu incidențe directe. Desigur că această distincție nu are caracter peremptoriu,

[1] Lindbeck/ Snower, 1988, p. 38.

dar nu poate fi negată tendința preferării, în contextul de ansamblu al mix-ului de politici economice, a politicilor cu efecte preponderent reale în detrimentul celor cu efecte predominant nominale şi numai indirect reale. La rândul lor, componentele mix-ului pot acționa în direcții diferite (din punct de vedere al caracterului expansionist sau restrictiv) în atingerea scopului propus, convergența intrinsecă a direcției de acțiune nemaireprezentând o condiție sine-qua-non.

Un aspect de maximă importanță al noilor orientări teoretice cu privire la politica economică ii reprezintă ceea ce poate fi denumit 'teoria intervenției în prezența distorsiunilor".

Astfel, numeroase opinii susțin actualmente posibilitatea existenței unei multiplicități (pluralități) a echilibrelor în economie în prezența rigidităților şi a externalităților, aceste echilibre diferind atât din punct de vedere al ierarhizării paretiene a eficienței lor (ca nivel de bunăstare, grad de ocupare şi utilizare a resurselor etc.), cât şi din punct de vedere al stabilității lor[1].

În condițiile imperfecțiunilor pe piața muncii, concretizate în existența unei situații oligopoliste la nivelul vânzătorilor, care le permite influențarea prețului (respectiv a salariilor ce le revin), se constată absența unei rate naturale univoce a şomajului, opiniile exprimate în literatura economică mergând de la afirmarea multiplicității discrete a echilibrelor[2], la susținerea ideii existenței unui interval natural de rate ale şomajului[3] şi până la ipoteza apariției fenomenului de histeresis, care infirmă existența unei corelații directe între şomaj şi inflație, cu posibilitatea înregistrării de evoluții independente şi chiar pseudoaleatorii ale celor două mărimi[4]. În aceste condiții, nu numai că instrumentele şi modalitățile clasice de intervenție se dovedesc inoperante, dar trebuie luat în considerare şi rolul activ al politicii economice, în sensul capacității acesteia de a destabiliza echilibrul în care se află economia sau de a favoriza comutarea la alte nivele potențiale de echilibru, cu posibilitatea plasării permanente a economiei pe un nivel de echilibru inferior din punct de vedere paretian, inclusiv după încetarea aplicării respectivei măsuri[5].

În acest sens, absența curbei Phillips implică doar posibilitatea unei stimulări a inflației prin măsuri ortodoxe de politică economică, în condițiile

[1] Manning, 1990; de asemenea, Calvo, 1988.
[2] Lindbeck/Snower, 1988,1989.
[3] Bhaskar, 1990.
[4] Gordon, 1989; Manning, 1990, p. 160-161; o situație similară din sfera de acțiune a politicii monetare se regăseşte în Friedman, 1988.
[5] Pagano, 1990, p. 442.

unor creşteri nesemnificative ale gradului ocupării forței de muncă. Practic, prezența situației de histeresis, ca şi cea a pluralității echilibrelor, implică abandonarea "ancorei" politicii de stabilizare (reprezentată de rata şomajului care nu conduce la accelerarea inflației - NAIRU), cu necesitatea explorării altor posibilități de intervenție, rezultatele cercetărilor indicînd, pe lângă spectrul îngust al opțiunilor disponibile, şi posibilitatea inexistenței unor instrumente eficiente de intervenție, efectele "locale" de moderare a ratei şomajului puțind fi supracompensate în acest din urmă caz de costul inflaționist generat, indiferent de expansiunea sau recesiunea în care se află economia, singurele modalități - indirecte - de intervenție reprezentându-le politicile de combatere a imperfecțiunilor ce au generat ruptura corelației inverse şomaj-inflație pe plan macroeconomic în condițiile imperfecțiunilor concurențiale amintite, politicile expansioniste de management al cererii nu au efecte reale, ele disipându-se în creşteri nominale de prețuri (cu efecte, totuşi, inflaționiste evidente). În aceste condiții, unu autori consideră că răspunsul o oferă politicile orientate către ofertă (investițiile în infrastructură industrială, stimularea cererii pentru produsele la a căror producție există exces de capacități, stimularea accesului de noi firme în industriile respective, cu consecința reducerii impactului situațiilor oligopoliste sau oligopsoniste), subliniind în acelaşi timp necesitatea unei abordări prudente a implementării politicii economice în condițiile unei perpetuări pe durată îndelungată a consecințelor şocurilor temporare de politică economică asupra ratei şomajului şi ale existenței unei asimetrii a incidențelor intervenției, gradul de ocupare al forței de muncă fiind mai puternic afectat de măsurile de tip auster decât de cele cu conținut expansionist[1].

Rolul activ al politicii economice se manifestă şi în posibilitatea generării de echilibre multiple în condițiile substituției intertemporale a măsurilor implementate. De exemplu, în cazul finanțării deficitului bugetar, opțiunea pentru emisiune monetară suplimentară, precum şi cea pentru sporirea obligațiilor fiscale, generează echilibre potențiale net diferite, cu consecința devierii efectelor reale ale măsurilor de politică economică de la cele anticipate, în condițiile modificării relațiilor existente între dimensiunea deficitului bugetar şi nivelul ratelor dobânzii[2].

O situație similară o prezintă politica economică implementabilă vis-a-vis de existența rigidităților în economie. Astfel, cercetările asupra inflației

[1] Lindbeck/Snower, 1988, 1989.
[2] Kawai/Maccini, 1990.

reprimate demonstrează existența unui multiplicator negativ operant la nivelul pieţelor în care există preţuri rigide aflate sub nivelurile de echilibru şi care, în condiţiile sporirii cererii agregate, conduce - în mod paradoxal - la diminuarea nivelului producţiei[1]. Aceasta implică automat imposibilitatea implementării unei politici expansioniste prin stimularea cererii agregate, aşa cum ar indica prescripţiile tradiţionale. Alte cercetări extind aceste rezultate la nivelul economiilor confruntate cu situaţii imperfect competitive şi în cadrul cărora se remarcă utilizarea incompletă a resurselor, apreciind ca substitut eficient al recomandărilor "clasice" de politică economică măsuri vizând stimularea economisirilor şi a investiţiilor (acestea având un vădit conţinut supply-side, ca şi implicării microeconomice)[2].

De asemenea, cercetările noi în domeniul teoriei politicii economice evidenţiază tot mai frecvent investigarea rolului acesteia într-o economie deschisă, analizele vizând atât planul strict macroeconomic, cât şi nivelul internaţional, acesta din urmă în ipostaza coordonării principalelor politici macroeconomice între diferite ţări[3]. Este remarcabil aici impactul fluxurilor internaţionale de capital şi mărfuri asupra politicii economico în ansamblu: astfel, Martin Feldstein arată că politica susţinerii unui curs de schimb fix al monedei naţionale deturnează politicile monetară şi fiscală de la adevăratele obiective, concretizate în asigurarea stabilităţii preţurilor, ocuparea la nivele înalte a resurselor, realizarea unui nivel corespunzător al economisirii şi investiţiilor pe plan naţional etc.[4] Ne rezumăm aici numai la remarcarea modificării, uneori substanţiale, în condiţiile economiei deschise, a componenţei mix-ului politicilor implementabile pe plan naţional, precum şi a rolului acestora, mai ales în condiţiile unor economii deschise de dimensiuni reduse, unde deschiderea semnifică sporirea numărului constrângerilor care trebuie luate în considerare în politica economică sau chiar diluarea impactului unor măsuri: Michael Boskin evidenţiază faptul că reducerea impozitelor stimulează, la nivel macro, consumul, dar reducerea paralelă a exporturilor nete (datorată sporului cererii agregate) conduce la diminuarea efectului politicii fiscale asupra cheltuielilor interne (în speţă şi asupra economisirii şi investiţiilor)[5].

---

[1] Olson, 1989; Greenwald/Stiglitz, 1989.
[2] Pagano, 1990.
[3] Boskin, 1988; Currie/Wren-Lewis, 1989; Dixon, 1990; Klein, 1990.
[4] Feldstein, 1989.
[5] Boskin, 1988, p. 402.

Un aspect important al noilor abordări teoretice privind politica economică îl reprezintă teoria pozitivă a politicii economice sau, altfel spus, teoria mecanismului politico-economic al emergenței măsurilor de intervenție în economie. În afara importanței sale explicative, acest corp de teorie clarifică unele aspecte paradoxale ale implementării măsurilor de politică economică, aspecte vizând moderarea (din rațiuni de popularitate politică, asigurare a continuității electorale, negocieri în cadrul alianțelor politice sau al confruntărilor cu oponenții, gratificare a doleanțelor grupurilor de presiune etc.) măsurilor radicale, excesiv de complexe sau contraintuitive de politică economică, precum şi preferința pentru măsuri simple, uniforme, uşor verificabile şi evaluabile din punct de vedere al efectelor generate. Astfel, o concluzie cu caracter imperativ şi care derivă nu din câmpul teoriei pure, ci al experienței empirice abstractizate, se referă la necesitatea formulării unor prescripții de politică nu numai eficiente (adică optimale), ci şi implementabile din punct de vedere practic, având în vedere că experiența în anumite sfere ale politicii economice, cum ar fi politica fiscală, demonstrează superioritatea practică a unor măsuri efectiv implementabile dar de ordin secundar de optimalitate (second-best), în raport cu măsuri nepractice, corespunzând însă optimului în condițiile date[1]; în esență, aceste considerente reprezintă o formă empirică a constrângerilor necesar a fi aplicate elaborării, respectiv emergenței politicii economice.

În procesul tranziției României la economia de piață, implicațiile potențiale ale aspectelor definite mai înainte sunt multiple. În primul rând, trebuie - ca o apreciere limitativă - specificat faptul că, datorită complexității modelelor care au generat respectivele prescripții de politică economică, a implicării unor instituții şi mecanisme complexe ale economiei de piață în funcționarea lor, instituții şi mecanisme care încă nu există sau funcționează doar periferic în economiile est-europene, a utilizării unor postulate şi specificații restrictive şi altele, ceea ce interesează nu sunt aplicabilitatea directă, posibilitatea de transplant al concluziilor concrete de politică economică obținute, ci valabilitatea unor principii cu aplicabilitate generală în condițiile similitudinii de situării la care se raportează.

Reiterăm astfel inadecvarea utilizării modelului echilibrului economic general ca instrument în formularea de prescripții de politică economică pertinente procesului tranziției. Această inadecvare, aşa cum semnalează

[1] Aaron, 1989.

Paul G. Hare, derivă din tratarea identică a tuturor pieţelor (în condiţiile în care funcţionarea lor în economiile occidentale manifestă diferenţe calitative certe) şi conturarea, pe această bază, a ideii necesităţii existenţei pieţelor ca mecanisme alocative şi reglatoare pentru fiecare activitate în parte; corolarul acestei idei, respectiv al existenţei "pieţelor pentru orice", îl reprezintă abţinerea de la intervenţie în economie, în condiţiile creării unui cât mai mare număr de pieţe cu putinţă. La acestea de adaugă ignorarea distorsiunilor existente efectiv în economiile de piaţă reale (ca surse ale modelului echilibrului economic general) şi care reclamă măsuri concrete de politică economică în scopul reglării externalităţilor, al reglementării situaţiilor de concurenţă imperfectă, al compensării absenţei unor pieţe specifice (absenţă care se datorează costurilor prea înalte ale efectuării de tranzacţii, asimetrici informaţionale la nivelul agenţilor economici implicaţi pe piaţa respectivă etc.), pentru a nu mai aminti de distorsiunile inerente eterogenităţii mecanismului economic în condiţiile tranziţiei. Autorul menţionat conchide, în acest sens, că "statul va continua să exercite o influenţă semnificativă asupra dezvoltării economico est-europene chiar şi după încheierea reformelor color mai importante".[1]

Având în vedere complexitatea dezechilibrelor structurale ale economiei româneşti, politica de urmat va include în mod necesar o combinaţie a unor elemente restrictive, derivând în general din politica monetară, cu elemente de politică a veniturilor; în al doilea rând, este subliniată necesitatea ca reformarea sistemului de preţuri să meargă dincolo de îmbunătăţirea alocării statice a resurselor, concretizându-se în sporirea eficienţei la nivel microeconomic şi stimularea adoptării unor decizii de investiţie calitativ superioare[2].

Rolul politicii monetare restrictive, după opinia lui M. Kaser, trebuie să vizeze nu numai moderarea cererii efective în condiţiile existenţei unei penurii accentuate, ci şi eliminarea constrângerilor bugetare slabe, precum şi a constrângerilor bancare slabe, creşterea nivelului ratei dobânzii creând premisele unei mai atente gestionări a acestei resurse cu "raritate" sporită. În acelaşi timp, o politică supply-side ar avea menirea stimulării producţiei, precum şi a creşterii eficienţei la nivel micro, ca măsură de temperare a inflaţiei prin costuri[3].

---

[1] Hare,1990, p. 582-583.
[2] Idem, p. 586.
[3] Kaser, 1990, p. 604; 607; 611.

În opinia noastră, o posibilă configurare la nivel macro a politicii economico aplicabile tranziției României la economia de piață ar avea în vedere utilizarea divergentă a politicilor monetară şi fiscală: politica monetară ar urma să acționeze în sens restrictiv, frânând evoluția inflaționistă şi reducând creşterea cererii agregate, în acelaşi timp aceasta acționând ca o constrângere bugetară (prin imposibilitatea utilizării emisiunilor monetare suplimentare ca mijloc de finanțare a deficitului bugetar), determinând o raționalizare a cheltuielilor guvernamentale; nu în ultimul rând, o frânarea expansiunii masei monetare şi/sau o creştere a nivelului ratei dobânzii care ar compensa parțial subevaluarea cursului de schimb al leului care este probabil să însoțească introducerea convertibilității acestuia - în special într-o primă etapă - având în vedere potențialele efecte negative ale deprecierii monetare exagerate, manifestate prin stimularea exporturilor în condiții de penurie pe piața internă, ca şi prin scumpirea importurilor, în condițiile existenței unei cereri relativ neelastice de bunuri de capital şi materii prime necesare retehnologizării, ridicarea prețurilor acestor inputuri putându-se reflecta în stimularea inflației prin costuri. În acelaşi timp, o politică fiscală expansionistă, cu reducerea ratelor marginale ale impozitelor, în special asupra veniturilor firmelor, ar acționa ca o componentă supply-side esențială, creând incentive pentru producție şi (potențial) pentru economisiri şi investiții. Consolidarea incentive către investirii considerăm că ar putea fi realizată şi mai bine prin adoptarea unui impozit asupra fluxurilor de lichidați (cash-flow tax)[1], care să impoziteze la rate scăzute sumele destinate investițiilor, cu precădere productive, ratele crescând pentru profiturile destinate consumului neproductiv. În acest fel ar fi stimulată şi finanțarea dezvoltării din surse interne (echivalând cu o întărire a constrângerilor bugetare la nivel de firmă), în condițiile caracterului incert şi oneros al finanțării din surse creditate.

Desigur costul promovării unui asemenea mix de politici s-ar concretizam principal în apariția şi probabila hipertrofiere a deficitelor bugetare, ceea ce, pe termen lung, constituie o sursă de puternică presiune inflaționistă, greu contracarabilă (în condițiile restricțiilor impuse de caracterul modic al impozitelor corporatiste - creşterea obligațiilor fiscale aferente veniturilor personale nereprezentând o soluție, prin dezincitarea la muncă pe care o antrenează - precum şi de austeritatea politicii monetare,

[1] O analiză a acestui instrument se regăseşte la Feldstein, 1989 ca şi la Fazzari/ Hubbard/ Petersen, 1983.

alternativa finanțării deficitelor bugetare se limitează la varianta de perspectivă a contractării datoriei publice prin emisiuni de titluri de valoare). Existența costurilor generate de persistența deficitelor bugetare impune circumscrierea perioadei de practicare a mix-ului prezentat, ceea ce, la rândul său, reprezintă o problemă delicată, având în vedere impactul precizării unui termen definit asupra anticipațiilor agenților economice. Este posibil ca fixarea unui orizont limitat de timp pentru funcționarea acestei politici (la nivelul probabil al termenului mediu) să determine, ca latură favorabilă a efectelor sale, o mai mare incitare către realizarea de investiții, având în vedere avantajele pe termen limitat oferite.

BIBLIOGRAFIE

Aaron, Henry J.,1989 – "*Politks and the Professors Revisited", în: American Economic Review,* vol.79, Nr. 2, mai 1989, pp. 1-15.

Alesina, Alberto, 1987 – "*Macroeconomiuc Policy în a Two-Party System as a Repeated Game"* în: *Quarterly Journal of Economics,* vol. CII Issue 3, aug. l987, pp.651-678.

Alesina, Alberto, 1988 – *"Credibility and Policy Convergence în a Two-Party System with Rational Voter"' în: American Economic Review,* vol.78, Nr.4, sept. l989, pp.796-805.

Allen, Steven P., 1987 – "*Taxes, Redistribution, and the Minimum Wage: A Theoretical Anafysis", î*n: *Quarterly Journal of Economics,* vol. CII, Issue 3, aug.1987, pp.477-490.

Alm, James, 1988 – *"Uncertain Tax Policies, Individual Behaviour, and Welfare** în: *American Economic Review,* vol. 78, Nr. 1, martie 1988, pp.237-245.

Auerbach, Alan/Hines, James R., 1988 – *"Investment Tax Incentives and Frequent Tax Reforms" în: American Economic Review* vol.78, Nr.2, mai 1988, pp.211-216.

Bental, B./Eckstein, Z., 1990 - *"The Dynamics of Inflation with Constant Deficit under Expected Regime Change" în Economic Journal,* vol. 100, Nr.493, dec.1990, pp.1245-1260.

Bhaskar, V., 1990 - " *Wage Relativities and the Natural Range of Unemployment,* în: *Economic Journal,* vol. 100, Nr.400,1990 Supplement, pp 60-66.

Bleaney, Michael, 1990 – "*Some Trade Policy Issues în the Transition to a Market Economy" în Eastern Europe',* în: *World Economy,* vol.13, Nr. 2, iunie 1990, pp. 250-262.

Boskin, Michael J., 1988 – *"Consumption, Saving, and Fiscal* Policy", în *American Economic Review,* vol.78, nr. *2,* mai 1988, pp.401-407.

Calvo, Guillermo A., 1988 – "*Servicing the Public Debt: The Role of Expectations", în: American Economik Review, vol. 78, nr. 4, sept. 1988, pp. 647-661.*

Chirinko, Robert S., 1988 – "*Business Tax Policy, The Lucas Critique and Lessons from the 1980s",* în: *American Economic Review,* vol. 78, Nr.2, mai 1988, pp.206-210.

Currie, David/ Wren-Lewis, Simon, 1989 - *"Evaluting Blueprints for the Conduct of International macro Policy", în:American Economic Review,vol. 79,* Nr.2,1989, pp.264-269.

Dixon, H., 1990 - *"Macroeconomic Policy with a Floating Exchange Rate and a Unionised Non-Traded Sector",* în: *Economic Journal,* vol. 100, Nr. 400, 1990 Supplement, pp.78-90.

Dornbusch, Rudiger, 1990 - *"The Classical Macroeconomics and Stabilization Policy,* în: *American Economic Review,* vol. 80, Nr.2, mai 1990, pp.143-147.

Fazzari, Steven/Hubbani, Glenn R/Petersen Bruce, 1988 - *"Investment, Financing Decisions, and Tax Policy",* în: *American Economic Review,* vol.78, nr.2, mai 1988, pp.200-205.

Feldstein Martin, 1988 - *"The Effects of Fiscal Policies when Incomes are Uncertain: A Contradiction to Ricardian Equivalence", în: American Economic Review,* vol.78, nr.l, martie 1988, pp.14-23.

Feldstein Martin, 1989 a - *"The Case against Tryg to Stabilize the Dollar",* în: *American Economic Review,* vol.79, nr.2, mai 1989, pp.36-40.

Feldstein Martin, 1989 b - *"Tax Policy for the 1990s: Personal Saving, Businnes Investment and Corporale Debt, în: American Economic Review,* vol. 79, nr.2, mai 1989, pp.108-112.

Fischer, Stanley/Summers, Lawrance _H., 1989 - *"Should Guvernments learn to Live with Inflation?"* în: *American Economic Review,* vol.79, nr.2, mai 1989, pp.382-387.

Friedman, Benjamin M., 1988 - *"Monetary Policy without Quantity Variables",* în: *American Economic Review,* vol.78, nr.2, mai 1988, pp.440-445.

Gordon, Robert J., 1989 - *"Hysteresis în History: Was There Ever a Philipps Curve?" în: American Economic Review,* vol. 79, nr.2, mai 1989, pp.220-225.

Greenwald, Bruce/Stiglitz, Joseph E., 1989 - *"Toward a Theory of Rigidities",* în: *American Economic Review,* vol. 79, nr.2, mai 1989, pp.364-369.

Haltiwanger, John/Waldman, Michael, 1989 - *"Limited Rationality and Strategic Complements: The Implications for Macroeconomics",* în: *Quarterly Journal of Economics,* vol. CIV, Issue 3, aug.1989, pp.463-484.

Hare P.G., 1990 - *"From Central Planning to Market Economy: Some Microeconomic Issues",* în: *Economic Journal,* voLIOO, nr.401, iunie 1990, pp.581-595.

Hettich, Walter/Winer, Stanley L., 1988 - *"Economic and Political Foundation of Tax Structure", în: American Economic Review,* vol.78, nr.4, sept. 1988, pp.701-712.

Honkapohja, Seppo/Lempinen, Urho, 1990 - *"On Government Deficits and Speculation",* în: *International Economic Review,* vol. 31,nr3, aug.1990, pp.597-618.

Inman, Robert P., 1990 - *"Public Debts and Fiscal Politics: How to Decide?",* în: *American Economic Review,* vol. 80, nr.2, mai 1990, pp.81-85.

Jansen, D.W., 1990 - *"Intertemporal Substitution and the Role of Monetary Policy: Policy Irrelevance Once Again",* în: *Economic Journal,* vol. 100, nr.401, iunie 1990, pp.561-566.

Kaser, Michael, 1990 – "*The Technology of Decontrol: Some Macroeconomic Is-sues", în: Economic Journal, vol. 100, nr. 401, iunie 1990, pp. 596-621.*

Kawai, Masahiro/Maccini, Louis J., 1990 - *"Fiscal Policy, Anticipated Switches în Methods of Finance, and the Effects on the Economy",* în: *International Economic Review,* vol. 31, nr.4, nov.1990, pp.913-934.

Klein, Michael W., 1990 - *"Playing with the Band: Dynamic Effects of Target Zones în an Open Economy",* în: *International Economic Review,* vol. 31, nr.4, nov.1900, pp.757-772.

Kotlikoff, Laurence J./Samuelson, William/Johnson, Stephen, 1988 - *"Consumption, Computation Mistakes, and Fiscal Policy",* în: *American Economic Review, vol. 78,* nr.2, mai 1988, pp.408-412.

Kotlikoff, Laurence J./Persson, Torslen/Svensson, Lars E.O., 1988 - *"Social Contracts as Assets: A Possible Solution to the Time-Consistency Problem",* în: *American Economic Review,* vol.78, nr.4, sept.1988, pp.662-677.

Lindbeck, Assar/Snower, Dennis J., 1988 - *"Long-Term Unemployment and Macroeconomic Policy", în: American Economic Review,* vol.78, nr.2, mai 1988, pp.38-43.

Lindbeck, Assar/Snower, Dennis J., 1989 - *"Macroeconomic Policy and Insider Power",* în: *American Economic Review,* vol.79, nr.2, mai 1989, pp370-376.

Manning, Allan, 1990 - *"Imperfect Competition, Multiple Equilibria, and Unemployment Policy",* în: *Economic Journal,* vol.100, nr.400, Supplement 1990, pp.151-162.

Nickell, S., 1990 - *"Unemployment: A Survey",* în: *Economic Journal,* vol. 100, nr.401, iunie 1990, pp.391-439..

Olson, Mancur, 1989 - *"A Microeconomic Approach to Macroeconomic Policy",* în: *American Economic Review,* vol. 79, nr.2, mai 1989, pp.377-381.

Pango, M., 1990 - *"Imperfect Competition, Underemployment Equlibria and Fiscal Policy",* în: *Economic Journal,* vol.100, nr.401, iunie 1990, pp.440-463.

Persson, Torsten/Svensson, Lars E.O., 1989 – *"Why a Stubborn Conservative would Run a Deficit: Policy with Time-Inconsistent Preferences",* în: *Quarterly Journal of Economics,* vol. CIV, Issue 2, mai 1989, pp.325-346.

Stokey, Nancy L., 1989 - *"Reputation and Time Consistency",* în: *American Economic Review,* vol.79, nr.2 mai 1989, pp.134-139.

de Trenqualye, Pierre, 1990 - *"Monetary Policy Coordinatio Under Fixed and Floating Exchange Rates",* în: *Economic Journal,* vol.100, nr.400,1990 Supplement, pp.206-214.

Williamson, John, 1989 - *"The Case for Roughly Stabilizing the Real Value of the Dollar",* în: *American Economic Review,* vol.79, nr.2, mai 1989, pag.41-^5.

Woodfors, Michael, 1990 - *"Public Debt as Private Liquidity",* în: *American Economic Review,* vol.80, nr.2, mai 1990, pp.382-388.

TRANZIȚIA LA ECONOMIA DE PIAȚĂ ÎN ȚĂRI EST-EUROPENE

Rodica DĂNESCU, Luoana DULGHERU,
Cristian HANU, Nicuşor RUIU

Introducere

În abordarea contradicțiilor tranziției de la o economie supracentralizată la p economie de piață, autorii au pornit de la convingerea că, în pofida aparent numeroaselor deosebiri de formă intre diferitele concepții şi programe din țările est-europene (de la specificul național: resurse, structuri, mentalități şi până la aspectele pur conceptuale), o privire atentă va remarca uşor că esența fenomenelor este practic aceeaşi. Faptul se reflectă simptomatic în liberalismul comun tuturor programelor, în orientarea (adesea concurențială) către valorile şi resursele occidentale, în soluțiile aproape identice sugerate de organismele internaționale (FMI, Banca Mondială) şi de teoreticienii din Vest, sau, şi mai surprinzător, în greşelile parcă trase la indigo ale politicienilor din: est Pornind de la asemenea premise, o analiză globală a tranziției în estul Europei, care să transceadă limitările şi granițele de orice natură, încercând să surprindă esența fenomenului, ar putea fi utilă, credem, deopotrivă teoriei economice, care şi-ar îmbogăți astfel conținutul temelor sale "eterne", "reînnoindu-le în categorii cu un conținut istoric mai complex"[1], cât mai ales practicii, politicilor economice ale tranziției, aflate adesea în impas datorită tocmai lipsei de coerență a teoriei.

O asemenea viziune globală, teoretică, ar trebui să surprindă în plan conceptual cel puțin trăsăturile generale ale crizei sistemului socialist şi economiei supercentralizate, ca punct de plecare al tranziției, apoi o imagine clară a telului tranziției, deci a punctului de sosire, să fundamenteze soluții şi scenarii posibile, iar, pe măsura derulării în sine a tranziției, să analizeze atent contradicțiile acesteia, pentru prevenirea şi dezamorsarea conflictelor şi tensiunilor pe care le-ar putea genera. Acestea sunt, desigur,

---

[1] Tudorel Postolache, Dobrescu Emilian, *Consemnări economice*, Editura Academiei, Bucureşti, 1991, p. 7.

doar câteva repere categoriale ale tranziției, lista rămânând, firește, deschisă.

Dintr-un asemenea plan amplu, lucrarea de față își propune să rețină câteva opinii ale autorilor referitoare doar la ultimul punct: analiza teoretică a contradicțiilor tranziției. Ea nu urmărește așadar surprinderea aspectelor specifice, particulare uneia sau alteia din țările Europei de Est, ci mai degrabă a punților de legătură intre acestea, a esenței fenomenelor. Toate porțile rămân deschise pentru ca această esență să poată fi apoi din nou particularizată în funcție de studiul sau obiectul de interes. Cele câteva contradicții globale se pot desigur divide și subdivide - după principiul arborelui - într-un adevărat "hățiș* de contradicții specifice, practice. Lucrarea noastră analizează și ea un număr destul de mare de asemenea contradicții, reluate - uneori, chiar din perspective diferite, subliniind încă o dată caracterul extrem de complex al problematicii studiate.

1. Abordarea epistemologică a problemelor contradicțiilor tranziției

Abordarea epistemologică a tuturor problemelor legate de tranziție (implicit și a obiectului nostru de studiu) apare firească în contextul în care domină părerea că în toate statele est-europene în care s-au elaborat programe pentru înfăptuirea tranziției s-a resimțit și se resimte absența unei teorii coerente asupra acestui proces"[1].

Iată de ce am ales ca punct de plecare în cercetarea noastră, întrebarea firească: cum putem defini poziția științei economice la ora actuală și în ce măsură este ea capabilă să ofere soluții de care practica are mai multă nevoie ca oricând? Niciodată parcă nu s-a identificat atât de mult teoria economică cu rolul său normativ.

Și, totuși, rezultatele practicii nu sunt de loc satisfăcătoare: confuzie în plan conceptual și metodologic, divergențe mari de opinii, dominarea în continuare a factorului economic de către cel politic și ideologic; gafe prea asemănătoare ale politicilor guvernamentale, tensiuni sociale, instabilitate internă, lipsă de credibilitate pe plan internațional etc. Toate acestea sunt izvorul unei prime concluzii: contradicția-sursă, de la care își trage seva întregul sistem de contradicții, este. aceea dintre cerințele practicii și incapacitatea teoriei economico de a-și exercita rolul normativ.

---

[1] Tudorel Postolache, Dobrescu Emilian, *Consemnări economice*, Editura Academiei, București, 1991, p. 16.

Astfel, opiniile care de mai bine de 20 de ani plasează starea generală a ştiinţei economico pe o poziţie de criză, aceasta rămânând sistematic în urma cerinţelor practicii, neputând anticipa evenimente şi distorsiuni grave ale economiei mondiale cu implicaţii asupra economiilor naţionale, oferind soluţii superficiale sau timide pentru ieşirea din diferitele tipuri de crize etc., îşi găsesc, în concepţia autorilor prezentei lucrări, o nouă justificare în spaţiul Europei de Est din ultimii ani Mai multe surse alimentează o asemenea opinie.

Un prim pilon al crizei structurale a teoriei economico îl reprezintă prăbuşirea aparatului naţional al aşa-numitei Economii Politice a Socialismului, cu implicaţii nebănuit de multe şi col mai adesea neglijate. Nu trebuie uitat că, timp de decenii, ea a reprezentat concepţia teoretică închegată (deşi falsă) ce a stat la baza funcţionării unei părţi însemnate a economiei mondiale, lăsând în urma ei munţi de literatură de specialitate - devenită poate prea repede maculatură - deformarea mentalităţilor (deopotrivă a specialiştilor cât şi a maselor), şi chiar a sistemului de valori.

În trista moştenire a regimurilor totalitare comuniste putem cuantifica, aşadar, şi vidul teoretic rămas după prăbuşirea acestora, vid ce nu poate fi umplut peste noapte şi care afectează profund învăţământul şi cercetarea economică din ţările Europei de Est, dar şi conducerile economiilor lor, mergând până la cele mai mărunte compartimente ale întreprinderilor de stat Mai notăm şi efectele perverse remanente pe care inocularea timp de ani şi ani a unei anumite concepţii ideologice (sprijinită însă, pe o teorie economică închegată) în minţile oamenilor, va continua să le aibă încă multă vreme, răbufnind uneori în conflictele sociale, sau, pur şi simplu, în comportamente economico inadecvate.

Impresionant rămâne, totuşi, efortul cercetării economice, care, în pofida lipsurilor de tot felul, a reuşit în România, să depăşească condiţia impusă de vechiul regim şi să se plaseze cu adevărat în fruntea dezbaterii naţionale referitoare la tranziţie şi, în general la problemele economiei de piaţă. Autorii consideră că deosebit de utile sunt dezbaterile organizate în cadrul cercetării economice, dar acestea trebuie în mult mai mare măsură făcute publice, prin toate mijloacele mediatice posibile, pentru a influenţa deopotrivă opinia publică, cât mai ales factorul politic de decizie. Ca întotdeauna în cazul investiţiilor în creativitatea umană, în cunoaştere în general, cu un efort investiţional minim s-ar putea obţine efecte nebănuit de mari, pe termen scurt, mediu şi lung.

Mai adăugăm că, deşi vechiul aparat noțional nu poate, prin însăşi logica sa internă, să explice şi să fundamenteze criza economiilor hipercentralizate, totuşi el nu poate fi "condamnat" în întregime, existând evident categorii corect definite care ar putea constitui o bază pentru elaborarea celor noi.

Un alt pilon important, ce ar justifica plasarea ştiinței economice pe o poziție de criză, se referă la însăşi ştiința economică tradițională, ce are practic în centrul ei modelul neoclasic, apărut cu 100 de ani în urmă şi rămas neschimbat în premisele sale, deşi perfecționat continuu în formă şi conținut După unele opinii (cum ar fi aceea a lui Galbraith), viziunea macroeconomică a lui Keynes nu a făcut decât să completeze modelul, fără să iasă fundamental din premisele sale, economia continuând să funcționeze în sistem autoreglator între două intervenții ale statului

Aceasta este deci alternativa oferită de occidentali pentru a umple vidul teoretic amintit mai sus. Considerând autentică valoarea intrinsecă a modelului neoclasic, manifestăm, totuşi, anumite rezerve față de preluarea sa unilaterală.

Mai întâi, modelul tradițional occidental surprinde trăsăturile unui anumit tip de economie, aşa-zis modernă, istoricește constituită într-un proces natural şi o anumită conjunctură internațională irepetabilă. Tocmai de aceea el este aplicabil prin excelență acestui tip de economie, nereuşind să explice pertinent modelele economice alternative, cum ar fi economiile țărilor în curs de dezvoltare sau chiar modelul socialist de economie. De aceea, în analiza crizei economiilor hipercentralizate - punct de plecare în conceptualizarea tranziției - ştiința economică tradițională a Occidentului se dovedeşte neputincioasă. Or, înțelegerea adâncă (dincolo de actuala atitudine negativistă, superficială) a ceea ce a însemnat socialismul şi economiile planificate reprezintă deopotrivă o necesitate gnoscologică (urmând să completeze un anumit capitol al istoriei gândirii economice) şi practică, căci efectele sale nefaste se vor mai întinde încă pe o perioadă destul de lungă.

Modelul neoclasic este, din alt punct de vedere, criticabil chiar la el acasă, existând numeroşi autori care li pun în discuție chiar sistemul de premise şi surprinderea corectă a realității occidentale (amintim cu titlu de exemplu teoriile lui J.K. Galbraith sau excelenta critică a lui Janos Kornay din AntiEqillibrium, în care acesta acuză superformalizarea modelului, folosirea unui aparat matematic greoi şi excesiv, sistemul prea îngust de premise şi suprapunerea teoriei economice cu teoria deciziei. Concluzia:

modelul este nerelevant pentru deosebirea corectă a realității - scop ultim al oricărei ştiinţe sociale).

În aceste condiții se ridică întrebarea justificată dacă un asemenea model poate fi preluat pur şi simplu şi grefat în spațiul economic, dar şi socio-cultural est-european, întrebare cu atât mai legitimă cu cât e firesc ca privirile țărilor din Est să se îndrepte prin excelență spre viitor. E uşor să numeşti acest viitor "o economie de piață modernă", dar totuşi, cum va arăta aceasta: va fi ea economia "socială" de piață a Germaniei, economia corporativă americană, economia socialistă suedeză, a planului indicativ ca în Franța, sau un stat tehnocrat şi paternalist ca al Japoniei? în această privință, modelele tradiționale nu dau prea multe explicații

Iată de ce abordarea finalității tranziției la "economia de piață" e departe de a fi o problemă clarificată, dovedind o complexitate pe care un model oarecare, chiar perfect în plan formal, nu o poate acoperi. Amintim în acest sens şi teza lui Nicolae Georgescu-Roegen, potrivit căreia în domeniul economic nu există soluții teoretice care să poată fi importate în vederea aplicării lor directe.

Ca o consecință directă a celor exprimate mai sus, dar şi ca un ultim pilon al argumentației noastre referitoare la criza ştiinței economice, la căutările acesteia în planul devenirii sale, se referă la dimensiune, sa anticipativi Practica elaborării prognozelor devine tot mai sistematică în cadrul multor țări, precum şi al organismelor internaționale. Descifrarea tendințelor şi structurilor viitorului este un proces firesc, preocupând dintotdeauna omul şi căpătând în ultimul timp o dimensiune economică obiectivă.

Numeroasele scenarii întocmite, rareori reflectă corect previziunile viitorului suferind de carențe metodologice, folosind un instrumentar puțin adecvat chiar pentru cerințele prezentului, cu atât mai puțin ale viitorului. Premise false sau un algoritm logico-formal greşit de constituirea raționamentului - conduc inevitabil spre concluzii deformate, adesea inacceptabile (cum a fost raportul Meadows referitor la "creşterea zero"), influențând uneori chiar procesul decizional, ipotecând viitorul noilor generării în beneficiul unui prezent prea puțin justificat (o consecință neluată în seamă până recent a creşterii economice şi al cărei cost se profilează deja ca uriaş este poluarea).

Mai amintim şi faptul că o întreagă literatură, apărută în ultimii ani, tratată cu răceală de corifeu ştiinței tradiționale, uneori dispunându-i-se chiar statutul ştiințific, avertizează asupra unor mutații masive ce au început

să modifice mediul social, economic, tehnologic şi chiar politic al vieții internaționale. Se vorbeşte de o nouă revoluție, post-industrială, datorată informatizării şi noilor tehnologii, ultramoderne, capabile să transforme în esență întregul aparat productiv, factorul muncă, relațiile inter-umane etc., se argumentează despre apariția şi obiectivarea unor noi legi economico-sociale, cum ar fi internaționalizarea crescândă, şi, sub impactul acesteia, integrarea. Noile concepte au aşadar un conținut inedit, tinzând să le modifice şi pe cele mai vechi, căci toate aceste mutații nu au un caracter superficial, ci profund, pe termen lung şi foarte lung, deşi germenii lor pot fi deja regăsiți în prezent. Impactul lor asupra ştiinței economice va fi desigur, hotărâtor. Lionel Stoleru aduce în ultima sa lucrare: "L'Ambition Internationale" (1988), numeroase argumente prin care încearcă să demonstreze că majoritatea teoriilor larg acceptate azi sunt practic depăşite, impunându-se primenirea şi regenerarea întregului aparat categorial al ştiinței economice, chemată să facă față unor sarcini noi şi să explice mai bine o realitate care se îndepărtează tot mai mult de reflectarea sa teoretică.

Fără a ne propune să analizăm în prezenta lucrare tendințele amintite mai sus - aducând propriile noastre argumente pro şi contra - am considerat urii să le amintim din perspectiva tranziției la economia de piață şi să avertizăm asupra pericolelor ne-luării în seamă a viitorului, a mersului natural al istoriei Predeterminarea acestuia nu poate fi, desigur, decât parțială, dar ignorarea sa cu desăvârşire poate conduce uşor într-o "fundătură" a istoriei.

În finalul abordării epistemologice a tranziției, considerăm necesar să scoatem în evidență dimensiunea sa amplă, de transformare istorică, socio-culturală, a întregului sistem de valori societal viziunea economică este indispensabilă, dar numai parțial, căci tranziția nu presupune doar modificarea radicală a economiei dar şi a societarii în ansamblul el Reflexul în plan teoretic al unei asemenea orientări a fost subliniat de numeroşi autori preocupați de epistemologia ştiinței economice, privită nu doar ca o entitate izolată, de sine stătătoare, ci în interrelație cu întregul corp al ştiințelor sociale, corp sinergetic*ce* nu poate fi înțeles pe deplin decât într-o viziune globală, în care ansamblul reprezintă ceva mai mult decât suma aritmetică a componentelor sale. Astăzi, mai mult ca oricând, ştiința economică trebuie să-şi dea mâna cu ştiințe ca: sociologia, psihologia socială (şi a individului), istoria, filozofia etc., astfel încât să poată oferi soluțiile globale *şi* complexe pe care practica le solicită.

Abordarea "slăbiciunilor ştiinţei economice din perspectivă epistemologică şi-a propus să scoată în evidenţă o dată în plus complexitatea realităţii aflată în transformare şi să acţioneze asupra faptului că fundamentarea în plan teoretic a tranziţiei trebuie să utilizeze (la nevoie chiar să creeze) o metodologie şi un aparat conceptual la fel de complexe. Autorii acestei lucrări consideră că nu există soluţii imuabile, verificate, ci că ele pot veni numai din cooperarea experţilor din diferite domenii, a oamenilor de ştiinţă în primul rând, deopotrivă Intre ei, cât şi cu factorii politici de decizie, în ce priveşte soluţiile promovate de specialiştii occidentali, acestea trădează în majoritatea lor o slabă cunoaştere a relaţiilor interne şi o subordonare în prea mare măsură modelelor şi schemelor tradiţionale de gândire economică. În acest sens, Janos Kornai arată în The Road to a Free Economy" (1990), că: "Vizitatorii vin în Europa de Est cu reţete gata făcute promiţând un succes imediat: «Faceţi ca noi şi totul va fi OJC». Poate este aşa, poate nu. Această carte reaminteşte permanent cititorului să retină caracterul particular al condiţiilor iniţiale ale procesului transformării (pag.

2. Problema contradicţiilor tranziţiei văzută prin prisma raportului:

politică-politică economică-teorie economică-dimensiune socială

Una din componentele cheie ale teoriei tranziţiei" şi care afectează practica economică în toate componentele sale este criza. Fără a ne propune o analiză amănunţită, amintim că ml aspect fundamental al crizei o reprezintă contradicţiile exacerbante. Acestea pot deveni explozive, având în vedere caracterul de globalitate şi de simultaneitate care sporeşte forţa distractivă a contradicţiilor şi le întreţine, ele nefiind doar reciproc catalizatoare, ci chiar alimentându-se una pe cealaltă.

Necesitatea trecerii la economia de piaţă în alt context istoric - a fost determinată de eşecurile economiilor centralizate, fapt ce trebuie luat în considerare în elaborarea soluţiilor adoptate, cel puţin din câteva motive:

- pentru a nu mai repeta în viitor greşelile trecutului;
- pentru a nu absolutiza deficientele sale ignorând aspectele calitativ-bune *ce* au permis supravieţuirea sistemului până acum, Oferind chiar şi resurse de performanţă ce ar putea fi utilizate;
- pentru ca soluţiile oferite să nu vină în contradicţie flagrantă cu situaţia existentă, rezultat al unei evoluţii de 45 de ani, pragurile tranziţiei trebuie cât mai lin trecute, pentru a evita şocurile prea

bruşte şi dezechilibrele corespunzătoare lor (nu. doar sociale, ci şi economice).

Perioada de tranziție în sine are şi ea contradicțiile ei specifice, ce nu sunt generate doar de exacerbarea celor anterioare, care an condus la necesitatea schimbării, ci şi de forțele actuale ce acționează în sfera vieții politice şi economico-sociale, de evoluția defectuoasă a unor componente ale acestui mediu.

Între contradicțiile globale ale tranziției, una dintre cele mai importante în esența ei, şi prin nenumăratele implicații, este aceea dintre teoria economică şi politica economică, potențată şi de dimensiunea politică generală.

Contradicțiile manifestate în plan practic-operațional derivate de aici ar putea fi caracterizate pe scurt (şi în conținut ar reprezenta chiar un nucleu dur al cauzelor crizei) de două contradicții, şi anume:

1. raportul contradictoriu dintre dezirabil teoretic şi practic posibil (aflat sub incidența politicului şi, mai ales, a socialului);
2. contradicția dintre strategia generală a tranziției (scenariile ce au întrunit consensul minim acceptabil) şi programele tranziției, ce cuprind concepția operaționalizării practice, în plan tactic a trăsăturilor strategiei generale. Ne referim aici deopotrivă la programele guvernamentale, şi la cele alternative, îndeosebi ale opoziției. Finalitatea contradicției atinge şi procesul efectiv de derulare, materializarea etapelor tranziției, ce nu respectă, uneori, nici măcar programul enunțat.

Efectele nefaste ale acestora, potențate şi de slăbiciunile teoriei economice, descrise mai amplu în primul capitol al lucrării, se canalizează, afectând în principal componenta poate cea mai importantă a mediului intern: dimensiunea socială. Problema costurilor sociale devine astfel un element-cheie pentru stabilirea scenariilor şi duratei tranziției între aspectele cu incidență directă asupra socialului, col puțin trei ne rețin atenția: inflația, şomajul, protecția socială.

Principala cauză a eşecului sistemului economic centralizat a fost, din punct de vedere social, neluarea în considerare a nevoilor reale umane sau poate greşita lor planificare S-a ajuns astfel la un prag-limită de sensibilitate a conştiinței sociale, care nu mai poate fi multă vreme pus la încercare, şi de care orice scenariu e nevoit să țină seama.

Minimizarea costurilor sociale devine nu doar o opțiune de decizie, ci chiar o necesitate obiectivă, sursă generatoare a consensului social, fără de

care tranziția, în accepțiunea ei cea mai largă, nu poate fi înțeleasă. Întrunirea consensului social vine aparent în contradicție cu măsurile de austeritate (costul economic al tranziției), de fapt viziunile diferind în funcție de orizontul de timp în virtutea căruia acționează cele două elemente 'contradictorii". Astfel, un efort mai mare pe termen scurt, poate con-duco la rezultate mai bune pe termen mediu și lung.

Fundamentarea teoretică și practică a problemei costurilor sociale trebuie să țină seama nu doar de obiectul acestora, ci și de subiectul care ie suportă, adică "generația". Neglijarea anterioară a costurilor și fetișizarea "viitorului de aur" a condus la perpetuarea sacrificiului de la o generație la alta și la diminuarea sensibilă a valorii resurselor de performanță ale sistemului obținute la un preț mereu prea mare De aici, sensibilizarea firească a mentalității oamenilor, care așteaptă astăzi mult mai mult de la prezent, decât de la un viitor incert

Inflația este un alt element care poate fi pus în relație cu dimensiunea socială, căci datorită economiei caracterizată de o criză de subproducție (inclusiv datorită subutilizării resurselor) cererea depășind cu mult oferta, principalele efecte ale penuriei sunt resimțite în primul rând de consumatori, și numai ramai mică măsură de producători Aceasta face ca orice ridicare a prețurilor să genereze o reacție socială de împotrivire ce pune sub seninul întrebării reușita programelor economico de orientare spre economia de piață, caracterizată m primul rând de prețuri liberalizate.

Cum în economia de tranziție avem de-a face în fapt ce o economie "bicefală" și nu mixtă, latura privată va fi atacată în primul rând, intrarea ei în viața economică făcându-se astfel contorsionat

Soluționarea conflictelor datorate raportului inflație șomaj-dezechilibru al pieței apare drept foarte dificilă, deoarece mijloacele specifice economiei de comandă sunt în dezagregare, fiind invalidate de însăși opțiunea trecerii la economia de piață, reflectată clar de factorul decizional, în timp ce pârghiilor economico-financiare specifice economiilor occidentale li se opun însuși cadrul instituțional și structural neadecvat încă, precum și reacția negativă față de deteriorarea bruscă a nivelului de trai Lipsurile moștenite din perioada anterioară se adaugă tendinței psihologice de acumulare, de teama unei minime perioade de austeritate, sporind presiunea inflaționistă a cererii la cote paroxistice. Contribuie la aceasta și gradul de monopolizare externă a ofertei, structurile greoaie ale aparatului productiv ce nu pot fi schimbate rapid, fiind restricționate de costurile financiare și fizice imense.

Putem vorbi acum de adevărate lanțuri de contradicții, pe liniile: retehnologizare-şomaj-salariu minim-nivel de trai, sau inerția vechilor structuri - revoluția managerială - liberalizarea preturilor - privatizare. Aceasta generează blocaje în lanț, ineficientă, dar şi oportunități speculative, corupție etc., într-o măsură chiar mai mare decât în vechiul sistem.

O contradicție generală a tranziției este aceea dintre evoluția pe termen scurt şi cea pe termen lung, dintre criteriile după care se judecă eficiența măsurilor în aceste orizonturi diferite de timp. Dacă în țările capitaliste se manifestă un interes aparte pentru a afla "care este după părerea opiniei medii, opinia medie", pentru a anticipa de o manieră speculativă evoluția viitoare, în țările aflate acum în tranziție această problemă a fost aparent soluționată. Toată lumea este de acord că anumite sacrificii sunt necesare, majoritatea conținând însă să le transfere altora şi opunându-se practic măsurilor ce li afectează direct, chiar dacă teoretic recunosc justețea lor socială sau economică.

O altă contradicție fundamentală a tranziției este aceea dintre nevoile reale ale populației şi resursele limitate de satisfacerea rapidă a lor. Soluționarea ei nu poate fi nici măcar concepută fără o susținută sprijinire a ofertei, a producției, în primul rând. Oprirea căderii producției şi relansarea economiilor est-europene presupun investiții masive şi urgente, dar şi programe de orientare a lor pentru a nu deforma şi mai tare actualele structuri sub impactul cererii prea mari, ci, dimpotrivă, pentru a le canaliza spre obținerea unor structuri flexibile şi moderne.

Extinzând cadrul discuției, observăm nuanțarea contradicției generale nevoi resurse în aceea specifică dintre transformare şi stabilizare, mai exact a priorității uneia sau alteia. Privatizarea, ca element esențial al transformării, conferă acesteia veleități diferite în condițiile în care se realizează înaintea unei stabilizări a economiei sau în cazul că se realizează ulterior. Ea este mai greoaie dacă este ulterioară pentru că multe întreprinderi vor fi catagolate drept nerentabile, în schimb, dacă este anterioară, între-prinderile vor lucra în condiții deformate şi reaşezarea lor pe baze economice funcționale va fi însoțită de reacția adversă a populației (creşteri masive de prețuri, nu întotdeauna justificate, falimente, şomaj etc.). Transformarea şi stabilizarea au în fond acelaşi scop final acela de a restabili şi consolida economia. De aceea, între ele se impune un anume echilibru. Concluzia noastră este că accentul trebuie pus totuşi în măsură mai mare pe existența unui ritm (aşa numit "critic"),mai rapid de realizarea

modificărilor, pentru a nu înşela aşteptările. Aceasta presupune însă şi un program special de protecţie socială, care să minimizeze costurile sociale pe termen scurt şi mediu. Experienţa arată că o mare importanţă o are periodizarea şi etapizarea paşilor individuali, acceptând dezechilibrele temporare în scopul realizării finalităţii propuse, politica macroeconomică constituind o legătură între sistemul economic şi aspectele structurale ale procesului de transformare.

Se evidenţiază necesitatea existenţei a două tipuri de programe, politice şi sociale, care să poată asigura schimbarea mentalităţii oamenilor, atât ca agenţi economici, cât şi ca elemente de impact asupra vieţii economice. Practica, evident săracă dată fiind noutatea problemelor aflate în discuţie, a reliefat existenţa mai multor programe, dar ele sunt programe alternative, determinate, uneori, pur şi simplu, de ciclul electoral şi având ca efect mai degrabă dezorientarea decât formarea unor mentalităţi noi, coerente. Este aceasta şi sursa unei alte mari contradicţii, aceea dintre strategia generală, programul tranziţiei şi materializarea practică a etapelor sale, generată în parte şi de diferenţele de poziţii teoretico (adesea pur ideologice) cu privire la elaborarea soluţiilor pentru aceleaşi produse practice.

România, de pildă, schiţa generală a tranziţiei, elaborată ca poziţie strategică de către un colectiv foarte mare de experţi, a întrunit în linii mari un consens rapid., Nu acelaşi lucru îl putem spune despre modalităţile concrete de realizare, programele şi chiar etapele practice ale acestora, ale căror diferenţe mari duc uneori la confruntări ireconciliabile de poziţii. În condiţiile în care avem de-a face şi cu o mare diversitate de orientări politico legate de mecanismul de derulare şi vieţii economice şi o largă paletă de poziţii în teritoriu, cum e cazul URSS, problema se complică şi mai mult.

Pe de altă parte, se poate observa în România nu doar diferenţa dintre strategia generală şi operaţionalizarea ei tocmai la nivelul programului guvernamental, dar şi introducerea a tot felul de corective în derularea acestuia, care impietează în cele din urmă chiar logica sa internă, creând confuzie şi nemulţumire pe plan intern şi diminuarea credibilităţii pe plan extern. Corectivele au în general la bază previziuni prea optimiste ale diferitelor variabile, ca: nivelul producţiei, şomaj, inflaţie, reacţii sociale etc. Se confirmă astfel teza că reacţiile şi comportamentul subiecţilor economici la nivelul microeconomic nu pot fi efectiv controlate prin mijloace macroeconomice, fără schimbări instituţionale şi structurale - lucru greu de realizat şi de mai lungă durată decât se prevedea.

Toate acestea demonstrează faptul că, în general, practicienii reformei s-au concentrat în prea mare măsură asupra cadrului economico-financiar şi instituţional specific economiei de piaţă, neglijându-se vizibil abordarea unor politici economico coerente (industrială, agrară, de reglare a economiei în fazele iniţiate ale reformei etc.). Efectele se văd astăzi în scăderea masivă a producţiei, numai parţial explicabilă prin costul "natural" al tranziţiei, neglijarea aspectelor calitative, transferarea unor costuri nejustificate şi a propriei ineficiente pe seama preţurilor şi, deci, a consumatorilor, alimentarea spiralei inflaţioniste etc.

3. Contradicţiile tranziţiei în lumina raportului dintre "spargerea" structurilor administrative centralizate şi crearea noilor structuri caracteristice mecanismelor de piaţă liberă

Termenul general, folosit atât în literatura economică de specialitate, cât şi în limbajul curent al mass-media, de "reforme economice în ţările est-europene" este, la o analiză mai atentă, inadecvat proceselor economico-sociale ce au loc actualmente în aceste ţări. Acestea pentru că însuşi conceptual de "reformă* desemnează, în majoritatea cazurilor, un proces de schimbare în cadrul unui sistem existent, a cărei evoluţie este, cel mult, ridicată pe o treaptă diferită, în nici un caz stopată. sunt agma "reformă a sistemului" are, de cele mai multe ori, o finalitate demagogică, urmărind fie să "îndulcească" momentul de discontinuitate reprezentat de o schimbare de sistem, fie să amplifice importanţa unei modificări "cosmetice" a unui sistem deja nefuncţional.

Oricum, se poate afirma că, astăzi, ţările Europei de Est (mai puţin URSS - deocamdată) au depăşit stadiul "reformei sistemului socialist", iar procesul în care s-au angajat este (în ciuda tuturor ezitărilor şi dificultăţilor) unul de transformare, de schimbare radicală a sistemului economic

Firesc, orice schimbare de sistem economic conţine, în mod obiectiv, două laturi: una de suprimare - desfiinţare a structurilor vechi, anacronice şi una de creare, de construire a structurilor adecvate funcţionării mecanismelor noului sistem. Contradicţia care apare în cazul concret actual al înlocuirii sistemului centralizat - de comandă al economiei socialiste cu structurile adecvate funcţionării mecanismelor de piaţă liberă este dată de caracterul cvasiinsţantaneu, de termen foarte scurt *"distrugerii structurale** şi caracterul obiectiv - de durată al "construcţiei structurale" (al constituirii noilor structuri economice). (Vom folosi în continuare, pentru simplificare,

cei doi termeni subliniați, pentru desemnarea color două laturi ale schimbării descrise mai sus). Consecința imediată a acest contradicții este un "vid de sistem" tradus prin desemnarea tuturor economiilor est-europene ca "economii în tranziție" cu un întreg cortegiu de blocaje și distorsiuni tipice în funcționarea mecanismelor economice care generează dificultăți asemănătoare sau identice în fiecare țară din fostul bloc socialist.

Primul și cel mai important aspect al distrugerii structurale este prăbușirea sistemului planificării centralizat-imperative a activității economico-sociale. Întregul mecanism represiv, atât din economie, cât și din viața socială, generat de centralismul deciziilor economice și politice, a acumulat, timp de peste 45 de ani o tensiune socială nemaiîntâlnită, a cărei destinderea dus, întrucâtva firesc, la exagerări în respingerea oricărei forme de dirijare economică centralizată. Distrugerea structurală și-a manifestat caracterul abrupt mai puțin, poate, din considerente strict economico (care, totuși, stau la baza prăbușirii sistemului economiei de comandă), cât mai ales din considerente psiho-sociale și politice. Problema apare în momentul când frenezia distrugerii structurale ajunge în punctul în care se atinge "vidul de sistem", haosul economic, care face construcția structurală și mai dificil de realizat, dacă nu, chiar, îl compromite total șansele.

Consecințele imediate ale dereglementării totale ale unei economii de penurie, în plan practic, sunt blocajul economic și inflația. Instituirea pompieristică a câtorva din pârghiile noului sistem (liberalizarea prețurilor, a salariilor, a comerțului exterior, descătușarea liberei inițiative private etc.) fără acțiuni asupra structurilor de bază ale economiei (care oricum sunt acțiuni de termen mediu și lung - de construcție structurală), încă anacronice, nu a putut elimina blocajul mecanismului economic, cererea continuând să fie mult superioară ofertei. Astfel, fără ca măcar mecanismul noului sistem, de piață, să înceapă a funcționa efectiv, țările est-europene au și făcut cunoștință cu unul din fenomenele sale negative caracteristice: inflația. – Se cere subliniat însă un amănunt esențial: fenomenul inflaționist actual din țările est-europene are un conținut diferit de cel consacrat în literatura economici occidentală tradițională și e caracterizat cel mai bine de termenul nou instituit de G.W. Kolodko și W. W. McMahon: "penurinflație" "shortageflation"[1] și considerat o manifestare tipică a perioadei de tranziție.

Astfel, chiar dacă unele elemente infrastructurale de politică economici se constituie relativ mai ușor, furnizând câteva din pârghiile

[1] Vezi Janos Kornai, *The Road to a Free Economy*, Sbifting from a socialist system: "The Example of Hungary" W. W. Norton & comp., New York, 1990.

economiei de piață - acțiunea acestora asupra vechilor structuri nu va căpăta niciodată reacția așteptată, caracteristică sistemului economic al pieței libere. Este vorba, practic, de folosirea unor instrumente destinate unor situații tipice în situații atipice sau, în plan general, ajungem la teoria numită de Titu Maiorescu a "formelor fără fond". Această contradicție între instrumentele macroeconomice de intervenție ale noului sistem și structurile vechiului sistem asupra cărora acționează, generează, deci, reacții distorsionate ale sistemului, accentuând criza economico-socială și depărtând tot mai mult șansele relansării. Concluzia evidentă este necesitatea acțiunii neîntârziate asupra structurilor economice.

Un aspect interesant este apariția unor structuri de tranziție, de fapt a unor soluții-surogat care să înlocuiască, pe termen scurt și mediu, structurile reale ale sistemului de piață, a căror constituire implică o perioadă mai lungă de timp. Pseudo-piețele de capital, pseudo-sistemul de credit, pseudo-sistemul bancar, pseudo-societățile comerciale au creat în unele țări grave, distorsiuni pentru că, în ciuda aparentei lor independente, întreprinderile mari și mijlocii și aparatul financiar-bancar au rămas tot în proprietatea statului[1]. Perpetuarea unor asemenea situații de provizorat (întreprinderi "autonome" - dar în proprietate de stat, dualismul ratelor de schimb, creditări între întreprinderi publice etc.) trebuie stopată înainte de a deforma definitiv nu numai efectele acțiuni instrumentelor mecanismului pieței ci și mentalitățile și comportamentul economic al indivizilor. Un demers periculos de introducere a surogatelor în însăși substanța structurii noului sistem - proprietatea - e constituit, în sensul menționat mai sus, de proiectele de privatizare prin titluri gratuite de proprietate distribuite tuturor cetățenilor. Acestea, în numele unor principii egalitariste și mai mult sau mai puțin discutabile - doresc să fabrice "peste noapte" milioanele de acționari ale unor inexistente (ca bază economică) corporații, din oameni al căror comportament economic, nevoi și stil de viață nu au nici o legătură cu mentalitatea proprietarului de acțiuni dobândite din veniturile proprii și, ca urmare, a informațiilor economice reale ale pieței de valori Privatizarea trebuie privită, în primul rând, ca un proces economic de creare a unor structuri de proprietate adecvate unui sistem de piață, și nu ca un proces de înfăptuire a unei iluzorii justiții[2] sociale, care, prin demersuri populiste, n-ar face decât să perpetueze în formă modificată sau chiar deformată structurile

[1] Idem.

[2] Justiția socială este ea însăși pusă în cauză de predispoziția la polarizare netă a societății: impusă de aceste "improvizații".

colectiviste de proprietate ale vechiului sistem. Acestea nu aduc nici o schimbare în planul creării de capital şi nici un impuls dar de modificare a comportamentului economic uman adecvat noului sistem. Această modalitate de privatizare nu reprezinți o soluție viabili de reducere a perioadei de construcție structurală.

Se cunoaşte faptul că economia socialistă planificată a adus în stadiul de criză absolut toate structurile ce se pot distinge în cadrul sistemului economic (structuri tehnologice, organizaționale, demoeconomice, de ramură, teritoriale etc.)[1]. Procesul tranziției cunoaşte, de asemenea, contradicții la fiecare nivel corespunzător de con. atracție structurală. Vom prezenta, în continuare, câteva din nivelurile structurale în care se manifestă contradicții importante, a căror surmontare trebuie să reprezinte punctele cheie de construcție structurală într-o strategie generală a tranziției.

a) Structurile tehnologice depăşite în marea majoritate a unităților economice, în contextul nivelului mondial al competitivității tehnice, constituie unul din aspectele crizei aparatului productiv al societății Consumul energetic şi de materii prime exagerat față de nivelul mondial al acestei structuri tehnologice[2] a determinat fenomenul de blocare a aparatului productiv, în momentul când acesta a fost pus să funcționeze în condițiile sistemului concurențial al prețurilor mondiale, marcând firesc o scădere dramatică a productivității față de nivelul deformat dat de prețurile fixate arbitrar de sistemul planificat, în condițiile unei rate oficiale de schimb irațional.

Prima consecință, pe termen scurt, a creşterii enorme a costurilor de producție - în lipsa posibilităților financiare imediate pentru reînnoire sau readaptare tehnologică - o constituie necesitatea reducerii cheltuielilor cu forța de muncă. Această reducere nu se poate realiza decât prin desființarea de locuri de muncă, cu atât mai mult cu cât creşterea de salarii în condiții de presiune socială a lovit şi mai puternic conturile de cheltuieli ale întreprinderilor decât creşterea costurilor cu materia primă şi energia. Şomajul - încă neresimțit la amploarea reală în economiile est-europene - este în. acest caz un şomaj de tranziție" - datorat atât crizei structurale

[1] Vezi *Tratatul de economic contemporană*, vol. 2, Ed. Politică, Bucureşti, 1987, p. 37-40.

[2] În RDG, țara cu cea mai ridicată productivitate din blocul socialist, se consuma cu 30-20% mai mult la 1000 M valoare a producției, decât în RFG în 1977 – unul din anii de vârf ai creşterii economice în estul Europei.

tehnologice a aparatului productiv, cât şi presiunilor inflaţioniste din economie ce afectează costurile întreprinderii.

Trecând la faza acumulărilor pe termen mediu şi nesupunând intrarea aparatului productiv în restructurare tehnologică, fenomenul şomajului se va menţine, de data aceasta sub forma şomajului "tehnologic"[1].

Contradicţia între necesitatea retehnologizării şi inevitabilitatea şomajului nu este, desigur, proprie economiei de tranziţie, dar amploarea retehnologizării aparatului productiv le dă dimensiuni necaracteristice sistemului tradiţional de piaţă. Consecinţele-sociale ale şomajului, impactul său asupra comportamentului unor oameni care, timp de 50 de ani, au trăit cu certitudinea unui loc de muncă asigurat, pot fi dintre cele mai grave, atacând chiar baza procesului de tranziţie constituit de consensul social al naţiunii.

Din nefericire, soluţia oferită m unanimitate de teoreticienii tranziţiei - programe strategico de recalificare şi reorientare a forţei de muncă, la nivel naţional - rămâne, deocamdată literă moartă a programelor generale de tranziţie ale guvernelor sau se transformă în acţiuni sporadice, nerelevante, ale iniţiativei private.

b) Structura de ramură a economiei socialiste, constituită pe principii autarhice, sau, în cel mai bun caz, pe principii de complementaritate în cadrul colaborării "internaţionale" CAER, şi-a dovedit cel mai clar necompetivitatea şi incapacitatea de a face faţă nu numai pieţei externe, dar, mai grav, şi pieţei interne, odată pusă să funcţioneze sub impulsul noilor pseudo-mecanisme de piaţă.

Constituită pentru a funcţiona în condiţiile unui sistem strict planificat, relaţiile comerciale între unităţile economice fiind rigid dictate de sistemul reparaţiilor atotcuprinzătoare, dependenţă întregului lanţ productiv de fiecare verigă a sa se perpetuează în mod Obiectiv şi după desfiinţarea instituţiilor conducerii centralizate, desfiinţare reală sau parţială. Propagarea blocajelor generate de noul sistem de preţuri devine astfel firească, ca şi acumularea în cascadă a măririlor de costuri. Într-o astfel de structură devine aproape o regulă existenţa monopolului, în special a combinatelor - mamut, prin excelenţă nerentabile şi, deci, aproape imposibilă naşterea mediului concurenţial în care sistemul preţurilor libere să se constituie într-un mecanism reglator real. Dorinţa de autarhie a exclus considerabil

[1] Vezi definiţia dată de Paul Samuelson, *Economics*, ed. a 8-a, p. 318-321, Mc. Graw-Hill Book Company, Tokyo, 1970.

posibilitățile de specializare, astfel încât existența unui larg spectru de activități nerentabile este o realitate greu de depășit Se evidențiază astfel o gravă contradicție structurală între presiunile puternice ale activităților nerentabile, subvenționate până acum de către stat, și. posibilitățile reduse ale bugetului statului de a le susține în continuare, mai ales în condițiile unei evidente tendințe de deplasare a protecției sociale către veniturile consumatorului. Având în vedere suportarea finală de către consumator a acestor costuri de ineficientă, contradicția se transformă în cele din urmă în cea între activitățile structural nerentabile și costurile sociale de asanare, imposibil de suportat pe termen scurt.

Soluția din ce în ce mai acceptată, în pofida reacțiilor sociale propagate, este trecerea la restricții bugetare tari (nard budget constraints) pentru aceste întreprinderi și ramuri economico care să le forțeze să treacă fie la acțiuni de reprofilare și re tehnologizare (sau "însănătoșire" a activității - - cum se exprimă literatura economică germană), fie spre faliment

c) Legat de structura de ramură supusă exigențelor unei stricte planificări contrate, structura organizațională și de conducere a economiei socialiste a amplificat aberant piramida birocratică subminând, în timp, însăși capacitatea psihologică a oamenilor de a lua decizii. Constituită pe criterii politico-birocratice, eludând aproape complet principiul competenței, structura de conducere din economie a creat mentalități specifice și reacții adverse puternice, a căror manifestare explozivă a dus, poate, la col mai rapid tip de distrugere structurală. Însă numai aparent, deoarece structurile organizaționale sunt bazate pe comportamentul psiho-social și, alături de structurile tehnologice se dovedesc cele mai lipsite de mobilitate în perioada actuală.

Chiar dacă relațiile formale organizaționale au fost administrativ desființate (centrale, unele ministere și alte instituții centrale), cele informale sunt greu de desființat, așa că ne întâlnim cu aceleași "cadre de conducere" pe posturi mai mult sau mai puțin importante, în noile structuri organizatorice în formare. Corupția devine astfel o regulă, la diverse niveluri decizionale, în majoritatea instituțiilor administrative, întinzându-și puterea de dominație în cele mai variate areale ale vieții economico-sociale.

Se identifică astfel o nouă contradicție structurală, cea între necesitatea unei conduceri competente[1] și a unor structuri organizaționale fiexiblie și eficiente și inerția vechilor structuri birocratice. Abilitatea

[1] Chiar consacrată în literatura de specialitate prin termenul de "revoluție managerială".

birocratismului, "inventivitatea" malefică a mediocrității, exploatează cu succes lacunele cadrului juridic el însuşi instabil încă, glisând odată cu obiectivele fiecărui stadiu al procesului tranziţional, creând instituţii "fantomă" sau viciind esenţa noilor instituţii menite să favorizeze construcţia structurală a noului sistem.

d) Deşi fiecare din aspectele structurale menţionate mai sus au importanţa lor recunoscută de specialişti, în procesul tranziţiei, totuşi, cele mai importante structuri a căror esenţă se cere radical schimbată,, sunt structurile de proprietate (forma de proprietate).

Printre promotorii ideii de "socialism de piaţă' s-a acreditat ideea, exprimată de fostul consilier economic al preşedintelui Gorbaciov, Petrakov, (ale cărui vederi radicale sunt necunoscute) sub forma: "Piaţa.. este "în primul rând competiţie.. Forma dominantă de proprietate nu este importantă"[1]. Rezultatul experienţelor iugoslavă şi sovietică în punerea în practică a conceptului de "socialism de piaţă" nu mai necesită comentarii".

Lipsa genetică de rentabilitate, de eficienţă a proprietăţii de stat este astăzi un fapt demonstrat nu numai de practica ţărilor socialiste, dar şi de cea a ţărilor capitaliste dezvoltate. Cu toate acestea resorturile intime care determină, încă, faptul că proprietatea privată este singura în stare să constituie baza structurală a economiei concurenţiale de piaţă, nu sunt încă pe deplin elucidate, după părerea noastră, în teoria economică actuală. Demersurile în plan subiectiv, al comportamentului economic, al sistemului de interese din societate aduc într-adevăr contribuţii esenţiale dar nu pe deplin satisfăcătoare în explicarea fenomenului.

"Spargerea" monopolului de stat - baza structurii sistemului socialist - este totuşi o necesitate unanim acceptată în procesul tranziţiei către o nouă societate/civilă" (ca să folosim un termen acreditat de economistul german Raimund Dietz[2]. În dezbaterile internaţionale, privatizarea este, pe bună dreptate, privită ca punctul esenţial al transformării de sistem Modalităţile şi proiectele de privatizare - alt domeniu "fierbinte" al controverselor - prezintă fiecare avantaje şi contradicţii interne particulare ce nu fac însă obiectul de studiu al acestei lucrări.

---

[1] Interviul acordat revistei "True" în 22 februarie 1991 - preluat din "Problems of Transition from a Planned to a Markeţ Economy de Wolfram Schrettl - lucrare pentru Colocviul NATO "Economia sovietică sub conducerea lui Gorbaciov", 20-22 martie 1991, Bruxelles.

[2] Raimond Dietz: "Perestroika und Marktwirtschaft. Die Schusselrolle westlicher Unternehmen" în: "Viereljahres berichte" nr. 122/dec. 1990 – Friedrich Stiftung, p. 357.

Ne vom opri însă la o altă contradicție de principiu, a cărei tratare a acoperit deja multe pagini în lucrările specialiştilor autohtoni (Europa de Est) şi occidentali: cea dintre opțiunea privind prioritatea măsurilor de stabilizare economică şi opțiunea privind prioritatea măsurilor de transformare-a sistemului - în primul rând de privatizare.

Prin esența lor măsurile de stabilizare economică sunt măsuri pe termen scurt-mediu, iar cele de transformare structurală - deci de privatizare - măsuri de termen mediu şi lung Prioritatea unora în fața celorlalte au, fiecare în parte, avantaje şi mai ales dezvantaje care pot anula posibilitățile de succes ale măsurilor considerate neprioritare[1].

Concluzia majorității specialiştilor este, firesc, necesitatea simultaneității celor două tipuri de măsuri, mai exact al introducerii lor alternative, în funcție de evoluția în timp a proceselor economice interne, de receptarea socială a rezultatelor primelor etape şi sprijinul financiar al comunității internaționale.

În esență, stabilizarea economiei devine parte integrantă a procesului transformării, din moment ce ea se doreşte a fi realizată cu instrumentele economiei de piață, eficace doar în condițiile unor structuri economice adecvate.

În primele faze ale procesului s-a dezbătut îndelung, un aspect mai general al contradicției precedente, legat de abordarea temporală, de ansamblu, a tranziției, cu privire specială asupra restructurării proprietății - adică privatizării. Contradicția între terapia şoc şi cea graduală - accepțiunea ei extremă este un nou sens dat de caracterul temporal obiectiv al contradicției inițiale: “distrugere structurală - construcție structurală’, dar nuanțările analitice ale celor două abordări nu atât contradictorii cât compensatorii, subliniază necesitatea depăşirii cât mai rapide a stadiului de “economie în tranziție” aducătoare de dezechilibre autogenerate şi de mari pierderi de eficiență şi competitivitate în economie.

Cele prezentate mai sus conduc la multiple concluzii şi viziuni asupra posibilelor soluții ale contradicțiilor relevate.

Una din aceste concluzii rămâne însă definitorie. Depăşind faza exagerărilor liberalist-anarhiste, trebuie afirmat clar rolul central al statului în procesul tranziției. Acea afirmație conform căreia “ieşirea din centralizare trebuie făcută tot prin centralizare” a ieşit din planul paradoxurilor şi intră în planul practic al strategiei economice.

---

[1] Vezi Wolfram Schrettl, *op. cit.*, p. 5-7, şi Haos Genberg, *Despre etapizarea reformelor în țările est-europene* - material FMI - Departamentul de Cercetare Ştiințifică, februarie 1991 – traducere în sinteză L. Dulgheru.

Laissez-faire-ul ca politică a tranziției nu poate conduce decât la blocaj economic, dezastru social şi ineficientă cronică - în lipsa unor structuri economice adecvate ca teren al acțiunii forțelor competiționale ale pieței. Deşi nu se poate nega posibilitatea unei "construcții structurale" "de la sine", sub impulsul "mâinii invizibile" procesul poate dura zeci sau poate sute de ani, perioadă după care "mina invizibilă" va acționa din nou asupra micului agricultor, micului meseriaş şi micului comerciant, pentru că până atunci aparatul productiv actual ar fi complet distrus fără a putea fi înlocuit cu un altul până la reconstituirea "acumulării primitive a capitalului". Pare astăzi un scenariu absurd. Lumea interdependențelor internaționale n-ar permite astăzi aşa ceva, iar statul în cauză fie că ar luneca din nou spre dictatură, fie ar fi "cucerit" total de capitalul străin.

Mobilizarea forțelor naționale către o "construcție structurală* cât mai accelerată şi în special a "forțelor creative" ale unei națiuni, stă numai în puterea statului respectiv să o sprijine şi chiar să o determine.

4. Raportul național-internațional şi contradicțiile tranziției Noua realitate creată în spațiul contrai şi est-european de mişcările revoluționare petrecute în ultimul an şi jumătate, caracterizată de sisteme aflate într-o multidimensională tranziție, suscită punerea în discuție a raportului dintre mediul intern - "gazdă" a transformărilor radicale şi a noii construcții structurale - şi respectiv mediul extern, privit nu numai ca "decor" al celui dintâi, dar şi ca stimulent sau inhibator pentru acesta.

Raportul intern-extern conține, în esența sa, elemente pe cât de inseparabile, pe atât de contradictorii, fapt care conferă atât dinamismul, cât şi asimetria (cu proporții continuu variabile) acestei dualități Fiecare dintre aceşti doi termeni are o constituție complexă incluzând componente politice, economice, sociale, religioase, astfel încât orice relaționale a unuia cu celălalt presupune confruntarea în fiecare dintre planurile structurii lor.

În cele ce urmează ne vom referi la câteva contradicții generate de raportul intern-extern în cadrul proceselor de tranziție, pe care le parcurg țările post-comuniste.

Contradicția național-mondială apare ca un accent al raportului endogen-exogen în procesul tranziției, care (aşa după cum exprimă semnificația termenului) trebuie să fie. o etapă într-un proces de dezvoltare. Bazate pe fundamente teoretice, cauze şi modalități de acțiune operaționale comune, strategiile tranziției sunt diferențiate de necesitatea derulării lor concrete şi cu soluții viabile într-un anumit spațiu geografic şi social-cultural circumscris. Aceasta presupune un anumit mod de interacțiune *a factorilor,*

aparţinând unor categorii distincte ale sistemului social: economicul, politicul şi culturalul (intre care se stabilesc raporturi de cauzalitate) şi o *anumită* interrelaţie dintre *actori* - fiinţe umane investite cu funcţii distincte în interiorul unui sistem social pentru realizarea unor obiective. Cadrul de manifestare II constituie economia. naţională aflată în interacţiune cu alte economii naţionale. Tranziţia este deci concepută ca un proces în care, acceptând aportul elementului exterior, care temporar poate avea o însemnătate, mişcarea factorilor endogeni şi exogeni este controlată şi reglată din interior.

Specificitatea fiecărei economii naţionale în toată complexitatea sa este dată de elementul cultural,[1] concretizat în identitatea naţională. Apare relevant faptul că prin cultură şi în permanent dialog intercultural, i se conferă dezvoltării fiecărei comunităţi, fiecărui popor un stil specific, aparte, conform unei cadenţe şi esenţe proprii

Programele tranziţiei spre un nou sistem socioeconomic, rod al unei gândiri formate pe eşafodajul unor valori culturale specifice sunt operaţionalizate şi finalizate de o anumită comunitate umană (ai cărei indivizi conectaţi de legături formale sau informate se află în sinergie sau în contradicţie) conform unor interese ce îşi găsesc materializarea în preferinţe (individuale sau colective). Prin decizia politică adoptată de instanţele politice naţionale (guvern, parlament) în cadrul unei anumite forme de organizare politică (statul naţional) preferinţele se materializează în opţiuni Ele aparţin unui subiect agregat, cu identitate colectivă[2], care participă nu

---

[1] Interpretarea elementului cultural trebuie făcută dintr-o perspectivă tridimensională:
- ca factor de globalitate, pentru asigurarea finalităţii tranziţiei spre o dezvoltare centrată, în mod real, asupra omului;
- ca factor de diversitate, generând fiecărei comunităţi umane, fiecărui popor, posibilitatea de a-şi construi devenirea conform unor aspiraţii proprii;
- ca factor de stimulare spre acţiune, concretizat într-un proces de autocunoaştere ce conduce la adoptarea unor moduri de gândire şi de viaţă proprii, de acţiune endogenă, într-o necesară şi benefică confruntare cu altă logică, cu alte moduri de a raţiona.

[2] Berque Jaques, *Pour une meilleure transmission des savoirs et des valeurs*, Paris, Editions UNESCO, 1980, p. 46.
Definită ta manieră dinamică, drept a fundament al dezvoltării endogene, identitatea culturală trebuie percepută prin prisma următoarei aserţiuni: “Veritabila problemă este nu aceea de a şti ce fracţiune a identităţii culturale trebuie percepută prin prisma următoarei aserţiuni: Veritabila problemă este nu aceea de a şti ce fracţiune a identităţii culturale trebuie” apărată împotriva agresiunii mediului exterior, ci, care tip de schimbare bazat pe autenticitate” va face imposibila fi inutilă această agresiune”.

numai la nivelul deciziei, dar şi la materializarea ei Ca expresie a consensului social, implicare - participativă manifestată în introducerea principiilor de funcționare a noului sistem este voluntară şi conştientă opusă societăților bazate pe modele de comandă, unde participarea era impusă şi mobilizată[1].

Procesele de transformare socială au demonstrat că nu există participare în afara culturii. Eşecul experiențelor participative din fostele țări central şi est-europene, cu impunerea unor moduri şi cadre ale participării, străine de esența comunității, pe care populațiile locale le-au acceptat numai prin impunere şi le-au perceput ca alienare şi constrângere, şi care au dus la prăbuşire, este evident "Nici o societate nu poate fi şi nici no trebuie să fie condamnată să copieze o altă societate, nici să reproducă sau să mențină în mod ratai o cale sau o schemă unică de dezvoltare, căci eşecul va fi de proporții"[2] - aceasta a fost o profeție pe care istoria a confirmat-o pe deplin.

O altă abordare, în antiteză cu cele expuse anterior, este construită din perspectiva primatului mediului exterior. Funcționarea şi dezvoltarea sistemelor economice, politice şi sociale invocate, autonome şi cu legi interne proprii de mişcare nu se petrec autarhic, ci integrat într-un mediu exterior, cu care se realizează permanente schimburi de substanță şi informație. Pentru economia națională mediul exterior nu este altul decât economia mondială. Prelungirea şi permanentizarea crizei economice internaționale, transformarea geografiei economice a lumii (prin deplasarea "frontierelor capitalismului" şi a sistemului economic ce i se subsumează spre noi zone geografice), impactul revoluției tehnico-ştiințifice şi consecințele sale în planul specializării internaționale, datoria externă şi politicile de ajustare structurala - iată tot atât ca elemente care argumentează opinia primatului mondialului asupra naționalului, exogenului asupra endogenului Altfel spus, internaționalul comandă şi naționalul execută[3]. La fel cum interesul general nu se identifică cu suma intereselor individuale, tot aşa interesul economiei mondiale nu se confundă cu suma intereselor naționale. Apare, Insă, ca esențială definirea unui mod de organizare internațională, care să permită găsirea unor soluții la problemele globale, prealabile şi indispensabile progresului fiecărei țări.

---

[1] Tourraine Alain, *La societe postindustrielle*, Denoe, Paris, 1969, p. 151.
[2] Colin Roland, *L'Institutionnalisation de la participation*, Paris, 1984, p. 127.
[3] Stoleru Lionel, *L'Ambition Internationale*, Editions Seuil, Paris, 1987, p. 237.

Pe fondul concepem dezvoltării ca rezultat al unirii şi combinării a trei elemente fundamentate: mijloacele financiare (capitalul), tehnologia şi piaţa, se poate afirma că acestea sunt cele care determină şi domină acţiunea guvernamentală. Conform acestei abordări, evoluţia la scară mondială ar fi guvernată de tendinţa spre "eterogenizare", manifestată pe două direcţii de acţiune: una internaţională şi una naţională. Prima dintre ele (fără a fi suma mecanică a nivelurilor naţionale) are principala menire de reducere a gradului de incertitudine, în timp ce cea. de-a doua (rezultativă, de consecinţă) trebuie să asigure adaptarea fiecărei naţiuni la noul context internaţional. Aceste două paliere sunt în confruntare şi adesea antagonice, căci, aşa cum am arătat, mecanismele specifice nivelului naţional constituite conform unei anumite grile a valorilor culturale proprii sunt adesea în dissens cu mediul exterior cu care, datorită lipsei unei comunicări reale şi complete stabileşte raporturi "de forţă". Aşadar, economia mondială lansează permanent "sfidări" economiilor naţionale, "sfidări" ce nu sunt apariţii obiective, ci subiective", ca decizii ale unor lideri sau "poli ai dezvoltării". Acestea subminează rezistenţa şi coeziunea economiei naţionale determinând în perspectiva constituirii unei economii unice, entităţi, componente condamnate la non-dezvoltare.

Amplificarea interdependenţei mondiale "goleşte de substanţă politicile naţionale" şi "atâta vreme cât există o diagnoză şi o decizie globală şi general valabilă, cu aplicabilitate locală, suveranitatea naţională îşi diluează semnificaţia"[1].

Problema expusă ar putea fi redată într-o nouă formulare, prin interpretarea economiei mondiale ca "macroeconomie", guvernată de o putere internaţionalizată, economia naţională fiind doar "microeconomie".

Replica[2] este tocmai cea confirmată de realitate, anume că economia naţională este forma generalizată a macroeconomiei, ce presupune micro - şi mezoeconomia, dimensiunea mondoeconomică penetrându-le pe toate celelalte.

Cel puţin pentru viitorul istoric apropiat (deşi paneuropenismul exprimat drept Casa comună europeană[3] sau Europa Unită[4], ca şi panamericanismul sunt idei în expansiune) economia naţională ar trebuie să

---

[1] Stoleru, Lionel, *L'Ambition Internationale*, Editions Seull, Paris, 1987, p. 391.

[2] Postolache, Tudorel, *Capitalismul contemporan şi categoriile economice*, Editura Politică, Bucureşti, 1988, p. 193.

[3] Mihail Gorbaciov.

[4] Francois Mitterrand.

reprezinte cadrul de bază al reproducției sociale, bazată pe predominația factorilor endogeni şi integrarea selectivă şi benefică a celor exogeni.

Continuarea raționamentului pe coordonatele aceluiaşi fir logic ne conduce la reliefarea contradicției dintre *global* şi *local,* particularizată prin raportul *continental (regional)-național.*

Atâta vreme cât sistemele economice se află în stadii diferite de dezvoltare, cât diferențele cantitative şi calitative existente antrenează "deveniri" diferite în evoluția componentelor ansamblului, poate fi făcută o localizare polarizată a Ion "centre" şi respectiv "periferie". Această configurație este rezultatul unor procese istorice îndelungate în timp, decalajele fiind greu de surmontat, iar asimetria puțind fi modificată puțin semnificativ. În "centre", procesul de acumulare a capitalului s-a produs ca urmare a dinamicii raporturilor sociale interne, potențate de aportul favorabil al relațiilor internaționale, "periferiile" fiind dominate şi modelate de evoluția "centrelor". Problema care se pune este dea şti dacă în dezvoltarea globală "periferiile" se vor afla în tranziție, modificându-şi esența şi devenind ele noi centre. Conform teoriei dezvoltării inegale raportul centru-periferie se poate ameliora, în sensul constituirii unor "semi-periferii", dar în nici un caz nu se poate inversa.

În plan continental "periferia" se identifică cu ansamblul statelor post-comuniste aflate în procesul restructurărilor radicale, care, deşi au unele elemente de echivalență cu țările situate în vestul şi nordul continentului, pe ansamblu le sunt inferioare. În cazul lor, dihotomia: "determinări interne" - "constrângeri externe" nu este flexibilă şi, cu atât mai puțin şi inversabilă în condițiile polarizării. Aceasta pune în cauză şi problema dezvoltării globale, de ansamblu, care pe fondul necesității unei evoluții ascendente creează dilema: "supradezvoltarea centrelor" sau "impulsionarea dezvoltării periferiilor"? în context european aceasta s-ar traduce prin: "supradezvoltarea țărilor dezvoltate" sau "impulsionarea dezvoltării țărilor în tranziție"?

Din punct de vedere rațional şi practic, al doilea răspuns ar fi cel corect, dar, având în vedere că procesul dezvoltării țărilor în tranziție este pe cât de lent, pe atât de anevoios şi că se face cu asistență şi cu o parte din resursele disponibilizate de țările dezvoltate, răspunsul le este favorabil acestora.

Formula viabilă şi realizabilă a concertării eforturilor de parcurgere a tranziției, dar şi de a crea o perspectivă dezvoltării comune este integrarea economică regională, cu obiectivul de durată al integrării europene.

Se mai poate identifica aici o contradicție de aceeaşi natură cu cea subliniată, respectiv: *competitivitatea-cooperarea.* Cooperarea este imperativul viziunii globaliste a dezvoltării continentale, pe când competitivitatea apare ca realitate a confruntărilor economiilor naționale. Funcționarea mecanismelor țărilor cu economie de comandă s-a realizat cu un deficit structural de performanță, iar mutațiile radicale impuse de noua construcție structurală, deşi pot lua în calcul anumite rezerve de performanță, sunt încă incapabile să le declanşeze sub formă de competitivitate. O derivație a relației mai sus amintite este şi raportul contradictoriu: *competitivitate - "umanism".*

În condițiile situării omului, ca punct de plecare, "ferment" şi finalitate a procesului de tranziție, ce presupune însemnate costuri sociale, şi a desfăşurăm procesului într-un spațiu socio-economic şi politic autonom, elementul "tehnic" este sacrificat celui uman deşi primului i-ar aparține, cel puțin momentan, primatul în atingerea succesului. Criteriul care operează nu este cel economic, ci cel legat de "justiția socială cu nivelurile ei: moral, colectiv şi individual"[1].

Reflectând la teoria dezvoltării, în plan mondial apare problema raportului: *reglementare-dereglementare,* invocat adesea cu accentele sale contradictorii de strategiile ~ tranzițiilor din țările post-comuniste. Prima remarcă *vizează* ofensiva ideologiei liberalismului economic față de contradicțiile dezvoltării intervenționiste. Revenirea a-cestei "şcoli" atât în plan doctrina! cât *şi practic se* manifestă în țări occidentale, ca alternativă a profundelor restructurări din statele cu sisteme tranzitorii. Ideologia liberală, ostilă intervenției statului în economie, îşi are sorgintea în credința că forțele pieței sunt capabile, ele insele, să realizeze creşterea cea mai puternică, alocarea cea mai eficientă a resurselor şi repartiția cea mai justă a veniturilor, procese realizate incomparabil mai bine decât cu intervenția statului Această concepție s-a concretizat în retragerea statului din anumite domenii, dar şi prin programe fiscale menite a restaura capacitatea de investire şi de economisire şi printr-o reformulare a suportului motivațional de "a investi" şi "a produce". În țările în curs de dezvoltare expresia acestei ideologii s-a materializat în tendința sau chiar în politici de repunere în cauză a sectorului public, de suprimare a subvențiilor de consum şi de lăsarea deplinei libertăți forțelor pieței pentru alocarea resurselor atât producției cât şi consumului Țările central şi est-europene în tranziție se află

[1] Stoleru, Lionel, *L'Ambition Internationale*, Editions Seuil, Paris, 1987, p. 88..

în fața unui dubiu cu dublă natură: conținutul categoriei de "stat" şi rolul statului în funcționarea sistemului în curs de (dezvoltare) constituire.

În ciuda curentelor de "continentalizare" sau "regionalizare" "statul național" - istoricește, cultural şi geografic determinat - va constitui, cel puțin în momentul istoric imediat următor, cadrul de generare a progresului social. Raportul stat național - economie autocentrată pare a fi limitat în timp şi spațiu. În acest caz națiunea devine subiect istoric activ, cadru de conflict şi de compromis între subiecți, care constituie, în ultimă instanță clasele sociale ale capitalismului. Astfel, fie baza economică se menține sau devine periferică, fie statul se fragilizează şi dispare, fie construcțiile naționale potențiale se desfac, iar grupuri şi clase sociale, comunități de naturi diferite se înfruntă cu statul într-un joc al conflictelor"[1].

Rolul statului va fi, probabil, variabil şi diferențiat în procesul noii construcții structurale; dar semnificația participării sale va trebui să subsumeze: garantarea sănătății climatului socio-politic şi libertății (inclusiv a libertății de întreprindere, asociere şi expresie), stimularea valorificării creativității individuale, asigurarea cadrului pentru desfăşurarea (cu minimum de eroare) a proceselor economico-sociale, conferirea bazei legale de decizie şi acțiune. El va avea rol participativ, de agent economic (chiar cu poziție de monopol în unele domenii), dar şi de "corector" al "miopiei" pieței.

Ofensiva liberalismului şi punerea în cauză a acțiunii economice a statului apar paradoxale cu atât mai mult cu cât teoria dezvoltării considerată a fi de inspirație keynesistă a pus întotdeauna accentul pe necesitatea acțiunii statului pentru transformarea structurilor şi crearea condițiilor creşterii cumulative, respectiv pentru extinderea pieței. S-a afirmat[2], de asemenea, că atât la origine doar o proiecție keynesistă a realității din țările subdezvoltate, teoria dezvoltării a reflectat liberalismul ca o critică implicită a teoriei lor acțiunii statului şi ca un apel explicit pentru extinderea forțelor. pieței ca mijloc al dezvoltării

Ar fi poate util de detaliat conținutul relației stat-dezvoltare, pe fondul coexistenței discursului liberal cu practicile protecționiste. Intervenția statului s-ar materializa în conceperea şi susținerea unui proiect național (integrat într-un spațiu regional şi într-un mediu internațional) orientat spre satisfacerea nevoilor materiale şi nemateriale ale populației.

---

[1] Amin, Samir, *La Deconnexion*, La Decouverte, Paris, 1986, p. 87.

[2] Lewis, Arthur, *L'ordre économique internationale. Fondements de l'evolution*, Economica, p. 18.

În această ipostază statul are un conținut politic şi economic aparte. Sensul său nu se defineşte decât în relație cu democrația ce asigură societății civile prezența permanentă în definirea obiectivelor, reunirea mijloacelor şi declanşarea dezvoltării.

În plan economic realizarea proiectului național semnifică construirea sistemului productiv, a cărui logică globală este cea a mobilizării muncii şi utilizării plus-produsului în satisfacerea progresiv crescândă a nevoilor majorității populației. Acțiunea statului trebuie să fie reglementată de normele ce exclud arbitrariul şi asigură gestionarea optimă a resurselor *ce* exclud arbitrariul şi asigură gestionarea optimă a resurselor muncii - ultimele resurse de oricărei dezvoltări.

O contradicție generală, cea dintre nevoi şi resurse, care într-un proces atât de amplu cum este cel al tranziției îşi face din plin simțită prezența, poate fi explicată şi particularizată prin raportul nevoi - resurse de capital şi, respectiv nevoi - resurse de tehnologie.

Capitalul şi tehnologia sunt două elemente ce. determină dezvoltarea globală şi raportul dintre ele şi nevoile specifice este dominat de excedentul net de cerere.

În dezvoltarea forțelor productive, progresul tehnic a apărut inițial ca "univoc, universal şi neutru, înglobând în esența sa cheia schimbărilor sociale[1]. Transferul de cunoştințe între societăți cu culturi diferite a existat întotdeauna şi, dată fiind statuarea unor fluxuri reciproce, dar de intensități diferite; s-a acreditat ideea existenței unor "culturi emițătoare" caracterizate de "modernitate, rațional şi ştiințific" şi a corolarului acestora "culturile receptoare". Fiind însă elemente cu dinamică accelerată, puternic structurante, cunoştințele, în fluxul transferului lor, generează conexiuni între grupuri. şi discursuri dominante la scară internațională şi structuri regionale sau naționale din țările "în transformare", aducând configurația "centru" - "periferie" (sau "semiperiferie") la scară mondială. În domeniul transferului de tehnologie se creează o dependență la nivel global şi la nivelul consecințelor asupra coeziunii societate şi economice. Transferul de tehnologie, ca principal instrument al creării unui sistem economic modern, bazat pe o decizie politică atât la "emisie" cât şi la "recepție" (retehnologizarea şi asistența occidentală în realizare) este apropiat, prin operaționalizarea lui cu ajutorul elementului uman (revoluția managerială),

[1] Rosier, Barnard, *Choix techniques et strategies de développement*, Edition "Presse", Paris, 1989, p. 11.

dar se creează şi persistă întotdeauna în decalaj între modelul tehnic inițial şi cel creat[1].

Raportul nevoi - resurse de capital apare, de asemenea, fundamental în procesul restructurării, cu atât mai mult cu cât latura financiară s-a separat, relativ, de latura comercială a schimburilor. În această economie "financiară" banii (capitalurile) pot fi procurate ca orice marfă, dar în urma unei selecții foarte stricte a solicitanților de către creditori. Elementul de selecție li constituie riscul. Țările post comuniste s-au aflat în situația refuzului sau amânării procurării unor mijloace de pe piața capitalurilor datorită riscului politic (deşi piața financiară este independentă de stat, iată-l pe acesta invocat ca garant) generat de o anume situație internă, ca şi unui anume risc de credit (legat de o eventuală insolvabilitate a debitorului).

Penuria capitalurilor ar putea fi saturată de stimularea investițiilor directe în economiile aflate în construcție structurală, fapt care se materializează, de asemenea, cu dificultate datorită lipsei unor garanții legale ferme pentru investitorul străin, riscului politic (real sau "construit* prin exacerbarea unor tensiuni sociale interne), dar şi manifestării contradicției dintre formal şi informai, respectiv dintre latura declarativă, teoretică şi cea practică, efectivă, a comportamentului investitorilor care nu sunt alții decât apartenenți la polii dezvoltării.

5. Concluzii

Studiul problemei contradicțiilor ridică, după cum am văzut, numeroase probleme în plan metodologic şi conceptual, dar aduce, credem noi, un aport considerabil la dezvoltarea cunoaşterii teoretice, cu numeroase implicării practice. O soluționare integrală a întregului sistem de contradicții este, desigur, imposibilă, mai. mult, dăunătoare chiar, căci incontestabil acestea au fost şi vor rămâne motorul progresului civilizației. Dialectica soluționării parțiale a contradicțiilor generează apariția altora, importantă fiind mereu evitarea confruntării lor violente, ca să folosim şi noi o terminologie de care s-a abuzat prea mult, dar mereu actuală.

De pe pozițiile praxisului, surprinderea unei contradicții reprezintă doar un semn de întrebare, răspunsul conturându-se doar în măsura oferirii

[1] Țărilor ca economia în restructurare le este proprie "tehnologia intermediară", care nu oferă soluții de ansamblu (ci numai sectoriale) pentru economiile respective şi nu pot schimba radicall modelul tehnologic occidental. Tehnologia intermediară este defazată în urmă față de tehnologia occidentală care o determină.

soluțiilor. Lucrarea noastră conține inserate în tot cuprinsul ei numeroase soluții, prezentate explicit sau subînțelese. De aceea, rămânând în spiritul ei, de raportare doar la aspectele globale, esentializate, rezervăm acestui capitol final viziunea autorilor referitoare doar la unele concluzii de ansamblu, ce sunt uşor de recunoscut în plan intuitiv, aparent unanim acceptate şi poate tocmai de aceea tratate superficial şi, după părerea noastră, neglijate de factorul decizional.

Principala soluție am putea-o numi generic "soluția umană". Cele mai eficiente investiții au fost întotdeauna cele în creativitatea omului; în contextul tranziției, acestea pot căpăta nenumărate nuanțe, de la stimularea liberei inițiative şi până la încurajarea creării de invenții şi inovații. Un accent anume dorim să punem pe dimensiunea culturală, pe formarea noilor mentalități şi comportamente, rol pe care ar trebui să şi-l asume mai hotărât oamenii de cultură, cercetarea, intelectualitatea în general, în colaborare cu mass-media şi factorii de decizie.

Un alt aspect, asupra căruia dorim să insistăm în mod deosebit, se referă la reorientarea atenției asupra aparatului productiv, a relansării economice. Mobilizarea specialiştilor din toate domeniile, ale tuturor competențelor variabile ale țării, la elaborarea unui program național de restructurare şi retehnologizare, este absolut indispensabilă. Un asemenea program nu trebuie însă să rămână într-un stadiu pur analitic (aşa cum s-a întâmplat în România cu Schița generală a tranziției), ci să se constituie într-un veritabil instrument de elaborare a politicii economice a statului, transferându-se din domeniul teoretic în plan operativ decizional.

Între consecințele benefice ale unor asemenea măsuri ar intra, credem, şi sporirea credibilității externe, iar pe această cale, reintegrarea pe un făgaş normal a țărilor est-europene în spațiul economic şi socio-politic internațional. Acestea trebuie să țină seama de actualele tendințe ale evoluției economiei mondiale, dar încă şi mai mult de specificul intern al țărilor aflate în tranziție, influențat decisiv de matricea culturală a fiecăreia. În jocul complex specific raportului național-internațional, factorul care trebuie să primeze în permanență este cel intern - cel puțin pentru perioada tranziției Singure resursele interne pe care le vor pune în valoare şi fructifica țările post-comuniste vor putea potența cu adevărat integrarea acestora (pe termen lung) în rândul țărilor celor mai avansate ale lumii.

BIBLIOGRAFIE

Abrabam-Frois Gilbert, *'Economie politique";* 4eme Edition, Economica, Paris, 1988

Amin *Samir, "La Déconnexion – pour sortir du systéme mondial, Editions La Dé*couverte, Paris, 1986

Arthur *Lewis "L'ordre économique internaționale. Fondements de l'évolution,* Economica, Paris, 1989

Berque Jaques, "*Pour une meilleure transmission des savoirs et des valeurs",* Paris, Editions de l'UNESCO, 1980

Colin *Roland, "Développement endogéne: aspects quantitatifs et facteurs stratigiques",* Editions de l'UNESCO, Paris, 1988

Colin *Roland, "L'institutionnalisation de la participation",* Editions de l'UNESCO, Paris,1984

Friedman *Milton, "Capitalisme et liberté",* Edition Robert Laffont, Paris, 1971

Friedman Milton, Friedman Rose, "*Free to choose"* Harcourt Brace, Jovanovich, New York, 1980

Galbraith John Kenneth, "*Știința economică și interesul public",* Editura politică, București, 1982

Keynes John Maynard, *"Teoria generală a folosim mâinii de lucru, a dobânzii și a banilor",* Editura științifică, București, 1970

Kornai *Janos, "Anti-Equilibrium",* Editura politică, București, 1974

Kornai *Janos, "The Road to a Free Economy-Shifting from a Socialist System. The Example of Hungary,* W. W. Norton & comp., New York, 1990

Murgescu Costin,"Criza *economică mondială",* Editura științifică și enciclopedică, București, 1986

Postolacbe *Tudorel, "Capitalismul contemporan și categoriile economice",* Editura politică, București, 1988

Postolacbe Tudorel, Dobrescu Emilian *"Consemnări economice",* Editura Academiei, București, 1991

Rosier Bernard, "Choix *techniques et strategies de développement,* Editions Press, Paris, 1989

Samuelson Paul, "*Economics",* 8th Edition, McGrowHill Company, Tokyo, 1970

Stoléru *Lionel, "L'Ambition Internationale",* Seuil, Histoire Immediate, 1987

Touraine Alain, *"La société post-industrielle",* Denoel, Paris, 1969

Touraine Alain,"Tratat *de economie contemporană",* vol. 1, 2, Editura Academiei, București, 1987, 1989

Dietz, *Raimond, "Perestroika und Marktwirschaft. Die Schűsselrolle westlicher Unternehmen",* în *"Vierteljahres berichte", nr.* 122/dec. 1990-Friedrich Ebert Stiftung

Fingerland J., *"Reformele central şi est-europene faţă de reforma sovietică - o comparaţie", 20-22* martie, Bruxelles, 1991, colocviu NATO.

Gensberg Hans, "Despre *etapizarea reformelor în ţările est- europene, FMI - Departamentul de cercetare ştiinţifică,* februarie 1991

Moritz-Lipp Ernst *"Capital pentru Germania de Est, cel mai mare experiment economic al acestui secol a început, în* Vierteljahres Berichte, Friedrich Ebert Stiftung, nr.121, sept. 1990

Perroux *Francois, "Une analyse de la notion de planificaition, Référence particulicre au Plan Français",* Etude UNESCO, Paris, 1988

Schrettl *Wotfram, "Probleme ale tranziţiei de la o economie planificată la o economie de* piaţă", Colocviu NATO, "Economia *sovietică sub conducerea lui Gorbaciov", Bruxelles, martie 1991*

- * "*Schiţă privind strategia tranziţiei la economia de piaţă în România", Bucureşti,* mai 1990
- * "*Memorandum on Economic Policies of the Government of Romania",* Raportul Ministerului Economiei şi Industriei către FMI, 1990
- "Problčmes economiques", nr.2180/20 iunie 1990
- "*Propuneri de privatizare în estul Europei, sunt eză,* pentru Ministerul Finanţelor, 1990

PREȚURILE ÎN CONTEXTUL TRANZIȚIEI

dr. Alexandru MIHĂILESCU

Abordarea problematicii prețurilor în sectorul al cărui obiect de cercetare îl constituie mecanismul economic şi dezvoltarea industriei, sector creat la începutul anului 1990 în cadrul I.CR.LS.L, se datorează raptului că prețul reprezintă un element vital al mecanismului economiei de piață, a acestui tip de economie către care România se îndreaptă, ca urmare a unei opțiuni fundamentale exprimate şi larg acceptate în țara noastră după Revoluția din Decembrie 1989.

Unghiul prin care am dorit să abordăm această problematică este cel al condițiilor necesare formării prețurilor într-un mod propriu economiei de piață, acordând o atenție mult mai redusă altor aspecte care, de altfel, sunt în mod aprofundat studiate în alte institute din cadrul I.N.C.E.

În cadrul temelor realizate de colectivul de cercetare din care fac parte sunt abordate şi alte probleme, pe care le considerăm importante şi de actualitate, cum sunt relația dintre tipul de mecanism economic şi procesul de restructurare a producției, privatizarea în contextul tranziției la economia de piață, relația dintre întreprindere şi piață în acelaşi context menționat şi restructurarea instituțională necesară acestei tranziții.

Revenind la subiectul tratat în prezentul referat, consider necesară următoarea remarcă: cu privire la modul de formare a prețurilor, în literatura economică din țările foste socialiste, inclusiv din România, a fost relevată cu suficientă claritate, încă din deceniile trecute, lipsa de fundamentare teoretică şi efectele economice negative ale modului dominant de formare a prețurilor, constând, practic, în adăugarea la costul de producție a unui venit net determinat într-un tel sau altul, însă fără posibilitatea unei argumentări riguroase a unei astfel de determinări.

De asemenea, trebuie arătat faptul că în unele dintre țările din categoria mai sus menționată, în care reformele economice au început cu un număr apreciabil de ani în urmă, cum sunt, de exemplu, Ungaria şi Polonia, caracteristica principală a reformei prețurilor a constat în descentralizarea treptată a procesului decizional privind prețurile, împreună cu lărgirea gamei de tipuri de produse pentru care se practicau prețuri negociate între furnizori şi beneficiari, deci în funcție de raportul dintre cerere şi ofertă.

În condițiile actuale, ale tranziției la economia de piață, se poate aprecia că, în esență, reforma prețurilor, în țara noastră, nu diferă radical de cea realizată în celelalte țări aflate în acelaşi proces de tranziție, accentul principal punându-se, în toate aceste țări, pe acțiunea forțelor pieței.

Literatura economică, ca şi experiența țărilor cu economie de piață, relevă că principala condiție a formării prețurilor prin acțiunea forțelor pieței, în funcție de raportul dintre cerere şi ofertă, o constituie existența unui mediu economic pregnant concurențial[1].

Concurența dintre firme - private sau publice - asigură consumatorilor posibilitatea alegerii între produse ofertate de diferiți furnizori, ea constituind, astfel, nu numai un puternic factor de progres tehnic şi economic, dar şi factorul determinant ai unui comportament moderat al producătorilor, în ceea ce priveşte prețurile practicate.

Asigurarea condițiilor necesare manifestării unei concurențe libere nu exclude, ci, dimpotrivă, presupune un anumit tip de control şi de intervenție al statului. În lipsa acestui control, firmele producătoare pot ajunge la astfel de înțelegeri intre ele, încât concurența să fie practic anulată, cu mari prejudicii pentru beneficiari. De asemenea, concurența, lăsată fără control, poate să se intensifice într-o asemenea măsură încât să se autodistrugă în cadrul unui proces generator de monopoluri.

Cu mai bine de două secole în urmă, Adam Smith remarca faptul că monopolul este marele duşman al unei bune gospodării care nu se poate generaliza într-o țară decât ca urmare a concurenței libere, care sileşte pe fiecare să recurgă la ea, pentru apărarea propriilor sale interese[2]. Deşi complexitatea economiei moderne este alta decât cea de pe vremea lui Smith, aprecierea lui, în esența sa, îşi menține valabilitatea.

---

[1] În literatura economică se face distincție între concurența perfectă şi cea imperfectă. În mod frecvent, se consideră că, pe măsura dezvoltării unei economii, a configurării tot mai complexe a pieței interne, aceasta se depărtează de cazul ideal, al concurenței perfecte, De remarcat însă şi faptul că, deşi situațiile de concurenți de pe piețele naționale an devenit tot mai complexe, a avut loc un proces de internaționalizare, şi chiar de mondializare a piețelor unor produse. Mărturie, în acest sens, stau amploarea schimburilor economice internaționale, ritmul înalt de amplificare a acestora (superior celui al creşterii indicatorilor economici sintetici calculați la nivel național), în pofida diferitelor obstacole şi unor tendințe de a conferi acordurilor sau grupărilor economice un caracter discriminatoriu sau exclusivist.

[2] Vezi A. Smith, *Avuția națiunilor. Cercetare asupra naturii şi cauzelor ei*, vol. I, Editura Academiei, Bucureşti, 1962, p. 104.

Ca expresie a importanței deosebit de mari ce se acordă protejării competiției economice loiale, în țările cu economie de piață sunt legiferate diferite măsuri cu caracter anti-trust[1], la a căror respectare veghează anumite organisme de stat Scopul urmărit, prin aplicarea acestor măsuri, constă în împiedicarea constituirii şi manifestării monopolului producției şi comercializării produselor, prin fixarea unei limite maximale referitoare la volumul vânzărilor sau la ponderea pe care o firmă o poate deține pe piața unui anumit produs.

Astfel de măsuri sunt, desigur, necesare în orice țară cu economie de piață sau care se află în procesul de tranziție spre o astfel de economie, cum este şi România.

În situația specifică economiei româneşti, în prezent, pe lângă legiferarea unor măsuri de protejarea concurenței loiale, de o importanță deosebită este desfăşurarea unui amplu proces de demonopolizare, proces asupra căruia vom insista în cele ce urmează.

În primul rând, datoriți gradului înalt de concentrare a producției în industria românească, s-a impus măsura restructurării unităților economice (a unor întreprinderi, grupuri, combinate, trusturi etc.), după criteriul autonomiei funcționale şi financiare.

În acest mod, se urmăreşte ca, pe lângă crearea unor condiții de ordin organizatoric necesare creşterii eficienței activității de conducere a unor astfel de unități economice, şi se asigure creşterea numărului de agenți economici care produc acelaşi tip de bunuri sau prestează acelaşi tip de servicii

În al doilea rând, procesul de demonopolizare se bazează pe eliminarea elementelor de centralism din mecanismul de funcționare a economiei

În al treilea rând, o componentă importantă a procesului de demonopolizare, de accentuare a caracterului concurențial al economiei, o

[1] Primele măsuri de acest gen au fost adoptate în S.U.A., țară în care datorită caracterului dominant şi al unui mod deosebit de exigent în care au fost şi stat tratate de către populație valorile fundamentale ale unei societăți democratice, noțiunea de libertate, ta general, şi cea de economie liberă, ta particular - exista cel mai bun teren pe care să se dezvolte o atitudine de suspiciune față de tranzacțiile cu caracter monopolist în ordine cronologica, au fost adoptate următoarele legi anti-trust: Sherman (In anul 1890), daytos (1914), Legea Comisiei Federale de Comerț (1914), Wheeler-Lee (1938) şi Celler-Kefauvier (1950). După cel de al doilea război mondial, au fost promulgate legi anti-trust şi în alte țări cu economie de piață, în special la cele europene.

constituie liberalizarea importurilor. În acest sens, trebuie subliniat faptul că, în condițiile specifice economiei noastre, chiar dacă s-ar obține rezultate maxime în acțiunea de autonomizare a subunităților ce alcătuiesc, în prezent, unele unități economice, precum şi în alte acțiuni de descentralizare a sistemului decizional din economie, concurența internă rămâne insuficientă (la multe produse fiind producători interni unici) pentru a juca un rol corespunzător în acțiunea de lichidare a monopolului producătorului, în relația acestuia cu beneficiarii.

Realizarea unui mediu pregnant concurențial depinde, desigur, de creşterea ponderii sectorului privat în economie. Referitor la acest aspect, în cadrul lucrării pe baza căreia a fost întocmit prezentul referat se insistă asupra necesității realizării unei privatizări rapide, dar după principiul asigurării premiselor creşterii eficientei economice. În respectiva lucrare, se prezintă o schiță de program a desfăşurării pe mai multe etape a acestui proces[1].

Referitor la experiența altor țări, fa privința formării prețurilor, pot fi relevate o serie de aspecte de care este necesar *să* se țină seama şi în țara noastră.

Astfel, trebuie relevat faptul că, de regulă, în țările cu economie de piață, prețurile la majoritatea produselor, se formează în mod liber. prin echilibrarea cererii cu oferta. La o serie de materii prime de bazaşi la produseşi servicii, importante pentru populație, prețurile şi tarifele sunt stabilite sau controlate de către stat.

În țările cu economie de piață, statul intervine m formarea prețurilor, de regulă, în situații speciale, de exemplu, atunci când există pericolul unei inflații galopante, intervenția sa fiind strict delimitată în timp.

Aici trebuie făcută o mențiune: atunci când se vorbeşte despre controlul statului asupra prețurilor şi despre sistemul de reglementări care îngrădesc formarea prețurilor în funcție de raportul dintre cerere şi ofertă, trebuie avute în vedere proporțiile acestui gen de restricții atât în ceea ce priveşte numărul de tipuri de produse la care se referă, cât şi în privința gradului de neconcordanță dintre cerere şi ofertă la care se ajunge în urma unor astfel de reglementări.

Experiența țărilor est-europene pune fa evidență, aşa cum este cunoscut, două modalități distincte de realizare a reformelor economice,

---

[1] Vezi A. Iancu, *Privatizarea – condiție fundamentală a trecerii la economia de piață în România*, în "Mecanismul economic în contextul pliuralismului proprietății şi al autonomiei unităților industriale", *Studii de economie industrială*, nr. 96, ICRISI, 1991, p. 55-101.

inclusiv a reformei preţurilor, dintre care una constă în realizarea unei transformări treptate, iar cealaltă constă în aşa numita terapie-şoc.

Pe baza experienţei acumulate este încă greu de formulat judecăţi de valoare privind rezultatele obţinute în urma aplicării color două modalităţi de realizare a tranziţiei spre economia de piaţă. lipseşte, pentru aceasta, un sistem de criterii de apreciere a performanţelor obţinute în aplicarea reformei economice, care să permită formularea unui răspuns tranşant la întrebarea: reforma reprezintă un succes sau un eşec? (a se vedea, în acest sens, aprecierile extrem de contradictorii referitoare la rezultatele reformei economice din Polonia).

După părerea noastră, o astfel de apreciere trebuie să aibă în vedere următoarele aspecte:

- măsura în care s-a reuşit abandonarea tipului de economie caracterizat prin deficitul generalizat de bunuri şi servicii;
- măsura în care s-a reuşit ca preţurile să devină semnale relevante şi, astfel, să se asigure posibilitatea unei aprecieri corecte a profitabilităţii cu care se desfăşoară diferitele activităţi economico;
- măsura în care o serie de parametri semnificativi pentru starea economiei (cum sunt rata inflaţiei, rata şomajului, deficitul balanţei comerciale şi cel al balanţei de plăţi externe) se încadrează între anumite limite acceptabile.

În acest context, considerăm că evoluţia volumului producţiei, respectiv a indicatorilor sunt etici ai acesteia la nivel naţional, nu poate constitui un criteriu de apreciere a mersului reformei, întrucât, în condiţiile tranziţiei, are loc un declin al producţiei, generat de cauze obiective, dintre care menţionăm:

- caracterul asistemic al economiei aflate în tranziţie (nici economie planificată, nici economie de piaţă).în virtutea acestui fapt, oprirea declinului şi, apei, a stagnării producţiei nu va fi posibilă decât atunci când va fi constituit practic sistemul economiei de piaţă, al cărui semn distinctiv este reprezentat de caracterul preponderent al sectorului privat în economie, în condiţiile în care procesul de elaborare a legislaţiei econo-mico şi de creare a instituţiilor economiei de piaţă va fi deja încheiat;
- unele disproporţii din economie, care îşi pun pecetea asupra performanţelor actuale ale acesteia, dar care anterior puteau fi atenuate într-un mod forţat, prin utilizarea unor metode aplicabile numai în condiţiile unei economii hipercentralizate şi ale unui

sistem social-politic de tip totalitar. În aceste condiții, are loc reducerea volumului producției, în special în anumite domenii hipertrofiate, supradimensionate în raport cu sursele şi cu nevoile fireşti ale țării noastre, precum şi în domeniile conexe acestora, datorită efectului de antrenare din economie. Această reducere, până la o limită, are un caracter obiectiv în contextul considerat.

În condițiile menționate, este impropriu a se afirma că procesul de liberalizare a prețurilor a influențat în mod hotărâtor evoluția regresivă a producției, cu atât mai mult cu cât, col puțin în cazul țării noastre, această tendință a devenit foarte evidentă încă înaintea declanşării acestui proces,

Dimpotrivă, situația de declin a producției, în principal din cauzele, obiective arătate, dar şi din alte cauze, suprapusă situației moştenite (de penurie practic generalizată), a determinat, cum era şi firesc, tendința de creştere rapidă a prețurilor din momentul liberalizării acestora.

De altfel, şi experiența altor țări arată că, după evenimente dramatico de mare amploare, cum sunt războaiele sau revoluțiile, urmează perioade de evoluție ascendentă a prețurilor. Desigur, numai cercetarea unor serii de date seculare permite relevarea unei astfel de evoluții. Menționăm, în acest cadru, investigațiile deosebit de minuțios efectuate asupra evoluției prețurilor pe termen lung, realizate de Jean Fourastié şi colaboratorii săi de la Universitatea din Paris[1].

În România, în ceea ce priveşte prețurile, considerăm că este de aşteptat o creştere în continuare a nivelului atât nominal, cât şi real al acestora, atât timp cât se mențin condițiile ce favorizează declinul sau stagnarea producției, precum şi datorită faptului că realizarea unui mediu economic pregnant concurențial este o chestiune de timp (de ani). De asemenea, este de prevăzut o schimbare a nivelului relativ al prețurilor, ca urmare a procesului de apropiere reciprocă dintre structura ofertei şi structura cererii. De altfel, una dintre principalele rațiuni ale liberalizării prețurilor, în scopul reaşezării naturale a acestora, constă tocmai în favorizarea unui astfel de proces.

În încheiere, considerăm că este necesară aprofundarea, în studiile noastre ulterioare, a cunoaşterii structurii economiei, din punctul de vedere al caracterului concurențial al acesteia, aflată în strânsă legătură cu soluționarea corespunzătoare a problemei formării prețurilor.

---

[1] J. Fourastié, *L'évolution des prix ä long term*, Presses Universitaires de France, Paris, 1969.

DESCENTRALIZAREA CONDUCERE ACTIVITĂȚILOR INDUSTRIALE ÎN CONTEXTUL SPORIRII AUTONOMIEI ÎNTREPRINDERILOR

Ruxandra ISAIC-MANIU

Trecerea economiei româneşti la o funcționare bazată pe principiile şi legitățile economiei de piață comportă adoptarea unui ansamblu de măsuri vizând restructurarea cadrului organizatoric al industriei, reconsiderarea locului şi rolului agenților economici, reevaluarea structurilor de conducere şi a relațiilor la nivel macro, mezo şi microeconomic.

În cadrul programului de cercetare, în anul 1990 au fost elaborate următoarele două teme: "Restructurarea cadrului de organizare şi conducere a industriei" şi "Reconsiderarea competențelor decizionale la nivel microeconomic. Autonomia întreprinderilor", în anul 1991, în cadrul aceluiaşi program s-a trecut la elaborarea lucrărilor: "Forme de asociere a întreprinderilor şi relațiile de dependență funcțională în cadrul acestora" şi "Reconsiderarea mecanismului decizional microeconomic în condițiile economiei de piață".

În cadrul lucrării "Restructurarea cadrului de organizare şi conducere a industriei", ținând seama de trăsăturile caracteristice ale unei economii de piață, care fac necesară organizarea şi conducerea pe baze principial noi a industriei din țara noastră, atât la nivel macro, cât şi microeconomic, s-au formulat o serie de propuneri vizând, în principal, asigurarea autonomiei întreprinderii ca principal agent economic şi crearea unei structuri concurențiale de piață. În acest sens s-au avut în vedere atât principalele tendințe manifestate în țările dezvoltate industrial, cât şi posibilitatea preluării etapizate a experienței acestora în procesul de trecere a țării noastre la o economie de piață.

Menționăm faptul că rezultate parțiale ale corectărilor noastre privind, în special, locul şi rolul ministerelor industriale de ramură, numărul acestora, criteriile de constituire şi rolul asociațiilor de întreprinderi, au fost oferite, pe parcursul anului trecut, organelor de decizie interesate.

O cerință esențială a restructurării cadrului de organizare şi conducere a industriei în vederea asigurării funcționării mecanismelor de piață, a acțiunii legii cererii şi ofertei, determinării prețurilor în procesul

schimbului care are loc între producători şi consumatori, o reprezintă stabilirea unor structuri concurenţiale de piaţă (de regulă întreprinderile din ţara noastră şi, în special, cele din industria prelucrătoare deţin o poziţie de monopol), crearea premiselor necesare pentru o autonomie deplină a întreprinderilor, asociaţiilor de întreprinderi şi aşezarea pe baze noi a relaţiilor dintre acestea şi stat

În condiţiile economiei de piaţă, un element definitoriu al cadrului de organizare şi conducere al industriei îl reprezintă mecanismul de relaţii dintre întreprinderi; asociaţii de întreprinderi, care prezintă un pronunţat caracter concurenţial, dintre acestea îi stat, care nu mai sunt de natură administrativă. În acest contenta cadrul lucrării sunt evidenţiaţi principalii factori care condiţionează buna desfăşurare a relaţiilor dintre agenţii economici pe baze concurenţiale: structura pieţei, structura sistemului productiv al industriei, structura întreprinderilor după forma de proprietate, rolul statului în conducerea industriei

În abordarea problematicii structurii sistemului industrial apreciem că, un rol deosebit revine evidenţierii sensului relaţiilor dintre structura pieţei, comportamentul întreprinderilor de pe această piaţă (strategiile lor privind producţia, preţurile, cercetarea-dezvoltarea, publicitatea, barierele de intrare pe piaţă etc.) şi performanţele economico-financiare ale acestora.

Relaţia dintre structura pieţei, comportamentul şi performanţele întreprinderilor, este abordată în literatura de specialitate în două modalităţi Astfel, cea mai mare parte a autorilor americani accentuează importanţa studierii structurii pieţei considerând că aceasta influenţează în mod direct comportamentul întreprinderilor care, la rândul lui, condiţionează nivelul performanţelor obţinute.

A doua modalitate de abordare o oferă economiştii europeni din ţările dezvoltate industrial, care consideră că în relaţia S-C-P un rol determinant revine comportamentelor strategice ale întreprinderilor, care influenţează structura pieţei şi nivelul performanţelor obţinute.

Consideram că în condiţiile perioadei de tranziţie spre economia de piaţă în ţara noastră se impune adoptarea primei modalităţi de abordare a relaţiei S-C-P, întrucât întreprinderile producătoare din majoritatea ramurilor industriale deţin, în prezent, o poziţie de monopol, astfel încât numai prin comportamentul strategic al acestora nu se poate asigura o structură de piaţă concurenţială.

În acest sens, este necesar ca statul, luând în considerare volumul şi structura previzibilă a cererii pieţei, dimensiunea optimă a întreprinderilor şi

particularitățile tehnice ale proceselor de fabricație, să acționeze asupra structurii existente a pieței în vederea eliminării poziției de monopol a unor producători, prin divizarea întreprinderilor mari şi foarte mari existente, încurajarea constituirii de noi întreprinderi aflate în proprietate privată, în special, pe baza atragerii capitalului străin. În acest context, considerăm că, în prezent, liberalizarea preturilor, eliminarea controlului statului asupra formării lor, are şanse de reuşită numai în condițiile asigurării unei structuri concurențiale a pieței, extinderii concurenței externe prin facilitarea penetrării pe teritoriul național a unor producători din alte țări, fapt ce poate avea şi repercusiuni negative asupra producătorilor naționali, în condițiile în care aceştia nu sunt suficient de competitivi.

Referitor la structura pieței, subliniem faptul că abordarea tradițională a acesteia ca fiind fie concurențială perfectă (caracterizată prin existența unei multitudini de producători şi cumpărători), fie de monopol (atunci când există un singur producător şi o multitudine de cumpărători), nu reflectă complexitatea situației existente în țările dezvoltate industrial, în practică manifestându-se şi următoarele tipuri de structuri de piață: monopsonul, atunci când există o multitudine de producători şi un singur cumpărător; monopsonul invers, caracterizat prin existența unui singur cumpărător şi a câtorva producători; monopolul bilateral, caracterizat prin existența unui singur producător şi a unui singur cumpărător, oligopolul, atunci când un număr restrâns de producători se află în prezența mai multor cumpărători; oligopolul bilateral, caracterizat prin numărul mic atât al producătorilor, cât şi al cumpărătorilor, oligopsonul, atunci când există un mare număr de producători şi un număr restrâns de cumpărători.

În principalele ramuri industriale din țările dezvoltate (industriile automobilului, extractivă, siderurgică, a petrolului, chimică şi farmaceutică, cauciucului, electronică, aparatelor electrice etc.), datorită condițiilor tehnice de fabricație (care necesită capitaluri considerabile pentru achiziționarea echipamentelor şi utilajelor) structura pieței este de oligopol, caracterizată prin existența unui număr mic de ofertanți (maximum 10 întreprinderi realizează 70-80% din producția unei ramuri) între care pot exista relații de concurență dar, de regulă, întreprinderile preferă să “se înțeleagă între ele” în ceea ce priveşte nivelul prețurilor, produsele fabricate, împărțirea piețelor, crearea unor filiale comune. În aceste condiții cumpărătorii, deşi în număr mare, nu pot influența nivelul prețurilor produselor.

Referitor la concurență, în ultima perioadă, în literatura de specialitate este de semnalat teoria barierelor de intratei), elaborată de J. Bain şi P.

Sylos Labini, care ia în considerare o nouă dimensiune a concurenței, şi anume cea potențială, pornind de la următoarele ipoteze:

- variația numărului de producători de pe o anumită piață, prin ieşirea sau intrarea unor noi firme aflate în căutarea obținerii de profituri suplimentare celor realizate anterior pe o altă piață;
- limitarea posibilității de intrare pe o anumită piață datorită existenței unor bariere de intrare (reglementări juridice, avantaje absolute de cost, economii de scară, diversificarea caracteristicilor tehnico-funcționale ale produselor);
- defavorizarea prin barierele de intrare a firmelor noi, provenite din exteriorul unei anumite piețe față de firmele deja existente pe acea piață.

Considerăm că, mai ales în etapa actuală, de trecere la economia de piață, care face imperios necesară constituirea unei structuri de piață concurențială, elementele oferite de teoria barierelor de intrare prezintă o importanță deosebită în ceea ce priveşte elaborarea politicilor industriale ale statului, permițând fie impulsionarea înființării unor noi întreprinderi pe o anumită piață prin acordarea de facilități care să atenueze efectele negative ale barierelor de intrare, fie menținerea structurii de piață existente. De asemenea, la elaborarea strategiilor de dezvoltare ale întreprinderilor de pe o anumită piață, trebuie avută în vedere posibilitatea acestora de a descuraja, sau chiar împiedica, intrarea pe acea piață a altor întreprinderi pe de o parte, în condițiile unor bariere de intrare existente, prin stabilirea unei politici de prețuri, iar pe de altă parte,. prin crearea unor bariere de intrare suplimentare.

Teoria privind piețele disputabile face distincție între costurile de ieşire de pe o piață ca recuperabile şi nerecuperabile. Costurile de ieşire fixe recuperabile nu constituie o barieră pentru intrarea pe piață, întrucât ele fac parte din costurile de intrare aferente tehnologiei necesare de fabricație şi pot fi recuperate la ieşirea din ramura/subramura respectivă, cel puțin la nivelul valorii rămase neamortizate. De regulă, o investiție într-un anumit sector de activitate (ca, de exemplu, cumpărarea de echipamente, maşini-unelte etc.) conduce la apariția costurilor nerecuperabile atunci când, ieşirea din acesta nu se poate efectua fără o pierdere de capital. Existența costurilor de ieşire fixe nerecuperabile poate constitui un obstacol pentru concurența potențială limitând intrările temporare pe o piață în condiții de rentabilitate. În acest sens, teoria piețelor disputabile preconizează etatizarea echipamentelor fixe nerecuperabile din cadrul anumitor activități

şi desfăşurarea concurenţei numai referitor la exploatarea acestora (un exemplu îl constituie aeroporturile, care se află în proprietate publicări pot fi utilizate de orice companie de aviaţie în condiţiile plăţii unor taxe de acces). În acest context, principalul rol revenit statului este acela de a asigura condiţiile necesare în vederea intrării şi ieşirii libere, deci de a permite ca piaţa să fie disputabilă, prin adoptarea unor reglementări legislative de natură să favorizeze accesul pe o anumită piaţă şi prin luarea unor măsuri care să conducă la reducerea costurilor fixe nerecuperabile. Astfel, în condiţiile pieţei disputabile nu este necesară intervenţia statului în ceea ce priveşte stabilirea numărului de întreprinderi producătoare, sau eliminarea eventualei poziţii de monopol, întrucât se consideră că pe o anumită piaţă nivelul cererii poate fi asigurat de un singur producător, la costuri mai mici de producţie decât cele ce s-ar înregistra în condiţiile existenţei mai multor producători pe acea piaţă.

Principala obiecţiune adusă acestei teorii în ţările dezvoltate industrial este faptul că, în condiţiile în care orice proces de producţie implică existenţa costurilor nerecuperabile, funcţionarea pieţei disputabile impune etatizarea fondurilor fixe aferente anumitor activităţi, urmând ca numai exploatarea acestora să se desfăşoare pe baze concurenţiale.

Considerăm că în actualele condiţii ale industriei din ţara noastră, caracterizată prin existenţa proprietăţii publice, este utilă preluarea unor elemente ale teoriei pieţei disputabile şi aplicarea lor în acele ramuri sau subramuri ale industriei care deţin un volum mare de fonduri fixe.

În ceea ce priveşte funcţionarea pieţei, oferirea de produse competitive, de cea mai bună calitate, realizate cu cele mai mia costuri de producţie, în ţările dezvoltate industrial este de semnalat, în condiţiile sporirii complexităţii activităţii, ale creşterii gradului de risc, existenţa, alături de dimensiunea concurenţială a strategiei de dezvoltare a întreprinderilor, şi a unei dimensiuni relaţionale, în continuă amplificare, bazate pe perfectarea unor acorduri atât cu statul (prin integrarea diferitelor forme de intervenţie ale statului în politicile proprii de dezvoltare ale întreprinderilor), cât şi cu alţi parteneri (bănci, clienţi, furnizori, concurenţi, sindicate etc.). În acest context, o amploare deosebită o înregistrează dezvoltarea şi consolidarea de către întreprinderi a unei reţele de acorduri şi alianţe, chiar şi internaţionale, care să le permită, prin valorificarea mai bună, în comun, a resurselor complementare necesare realizării unor obiective privind cercetarea-dezvoltarea, producţia, comercializarea etc., obţinerea de profit sau, uneori, supravieţuirea în relaţiile de concurenţă cu firme mai puternice.

În contextul existent pe plan mondial, apreciem că la elaborarea politicilor industriale ale statului şi a strategiilor de dezvoltare ale întreprinderilor din țara noastră, este necesară luarea în considerare a importanței strategiei relaționale, în special în ceea *ce* privește stabilirea unor acorduri cu partenerii externi în anumite domenii de activitate (ca, de exemplu, cercetarea şi proiectarea produselor şi tehnologiilor, desfacerea produselor pe anumite piețe, realizarea în cooperare a unor produse etc.), avându-se în vedere posibilitatea apariției unor implicații negative (datorate nivelului scăzut de competitivitate al unor întreprinderi din țara noastră), de natură să creeze şi să permanentizeze relații de dependență față de ceilalți parteneri. Elaborarea unei strategii relaționale se impune cu atât mai mult în anumite subramuri industriale (ca, de exemplu, automobile, autocamioane, tractoare, produse electronice etc.) în condițiile în care dimensiunea pieței interne nu justifică dimensiunea mare a capacităților existente de fabricație, iar caracteristicile tehnice ale acestora nu permit aplicarea unor soluții de modularizare care să conducă la crearea unei structuri concurențiale de piață.

Din experiența țărilor dezvoltate industrial se poate concluziona faptul că şi în economia țării noastre vor putea coexista diferite forme ale structurii pieței (de monopol, de oligopol, de concurență "perfectă"), la a căror determinare trebuie avute în vedere, în principal următoarele criterii: volumul cererii pieței interne şi externe şi posibilitățile extinderii acestora; volumul importului (influența acestuia asupra ofertei de produse pe piață), condițiile tehnice de fabricație (în special gradul de extindere a mecanizării şi automatizării rigide a proceselor de producție); dimensiunea optimă a întreprinderii (prin care se asigură minimizarea costurilor de producție); gradul de diversificare a fabricației unui producător (cuprinderea în nomenclatorul de fabricație a unor produse care se realizează pe piețe diferite); nivelul minim al costului mediu de fabricație aferent volumului producției necesar satisfacerii cererii pieței (care poate fi realizat în condițiile existenței fie a unui singur producător, fie a mai multor producători); importanța strategică a ramurii sau subramurii industriale (care poate condiționa în mod hotărâtor, desfăşurarea eficientă a activității altor ramuri, subramuri industriale).

Sporirea capacității de adaptare a sistemelor industriale față de cerințele beneficiarilor este condiționată de constituirea unei structuri raționale a acestora din punctul de vedere al gradului de concentrare a producției (definită prin ponderea în totalul întreprinderilor a celor mici,

mijlocii, mari şi foarte mari în ceea ce priveşte numărul de unități, numărul de salariați, valoarea producției, valoarea fondurilor fixe), de asigurarea unui raport echilibrat şi a unei îmbinări între întreprinderile mari şi foarte mari şi cele mici şi mijlocii. În general, întreprinderile mari şi foarte mari sunt principalii agenți economici în ceea ce priveşte volumul investițiilor, promovarea tehnologiilor de vârf şi competitivitatea internațională, iar întreprinderile mici şi mijlocii în perioadele de "criză" sunt singurii agenți economici capabili să creeze noi locuri de muncă şi să suporte mai uşor anumite forme ale "riscului" financiar.

Procesul de concentrare a producției are, în principal, drept scop depăşirea dificultăților cauzate de "constrângerile" pieței prin asigurarea unui potențial tehnico-organizatoric, financiar şi de cercetare corespunzător. Totodată, având în vedere faptul că, în practică, contrar teoriei concurenței "pure" şi "perfecte", există un cost de folosire a pieței (aferent, în special, informării privind prețurile obtenabile, riscului potențial - datorat dependenței exclusive, hotărâtoare de furnizori "prea puternici" de materii, componente sau dificultății în aflarea unui canal de distribuție, pentru un produs nou, negocierii şi perfectării contractelor etc.), întreprinderile optează pentru fuzionare atunci când se constată că prin internalizarea tranzacțiilor (organizarea desfăşurării lor în interiorul întreprinderii) se obțin costuri sensibil mai reduse comparativ cu cele rezultate prin schimburi pe piață. În condițiile internalizării tranzacțiilor, apreciem că cea mai eficientă formă de organizare a întreprinderii este cea pe divizii, care permite reducerea costurilor tranzacțiilor şi asigură autonomia funcțional-decizională a unităților componente, rămase în urma fuziunii fără personalitate juridică.

În țările dezvoltate industrial, în special în ramurile siderurgie, industria automobilului, aeronautică, chimie, procesul de concentrare a producției prin fuzionarea în întreprinderi mari organizate pe baza adâncirii specializării şi diviziuni muncii, fragmentării şi separării pe sarcini strict definite a operațiilor tehnologico executate de muncitori având o anumită specializare, a economiilor de scară şi-a atins limita maximă atât din punctul de vedere al productivității muncii, cât şi al costurilor sociale.

În aceste condiții, concentrarea producției are loc prin forme.noi de combinare organizatorică a întreprinderilor, prin care acestea ți păstrează personalitatea juridică, asigurându-se unitatea puterii financiare pe baza centralizării capitalurilor, concomitent cu descentralizarea, la nivelul fiecărei unități componente, a atribuțiilor privind producția, desfacerea, cercetarea-dezvoltarea etc.

Combinările organizatorico pot îmbrăca diverse forme de asociere a întreprinderilor, fără ca acestea să-şi piardă personalitatea juridică, în scopul realizării unor anumite obiective, organizării şi coordonării unor activități de interes comun. În acest sens pot fi menționate: cartelul, grupul, holdingul.

Teoria structurii pieţelor de oligopol furnizează argumentele existenței într-un număr mare a întreprinderilor mici şi mijlocii, coabitării acestora cu marile întreprinderi. Deşi pe o piață este deosebit de important raportul de forțe dintre întreprinderile care fixează prețul (price-makers) şi acelea care se mulțumesc să-l adopte (price-takers), totuşi, în țările dezvoltate industrial, importanța întreprinderilor mici şi mijlocii nu a fost niciodată marginală, acestea fiind capabile să-şi dezvolte propria lor strategie de piață, să stabilească cu întreprinderile mari relații de complementaritate. Marile întreprinderi sunt interesate în menținerea pe piața produselor lor a întreprinderilor mici şi mijlocii întrucât, pe de o parte, acestea constituie o barieră de intrare a noilor firme, iar pe de altă parte, eliminarea lor ar necesita cheltuieli suplimentare aferente unor eventuale preluări în fabricație dovedite nerentabile pe termen scurt Totodată, pe anumite piețe, caracterizate prin modificări frecvente ale solicitărilor beneficiarilor, micilor întreprinderi le revine un rol important, fiind cele mai capabile să se adapteze rapid la schimbările cererii, întrucât marile întreprinderi au nevoie de prea mult timp pentru a reacționa față de noile solicitări, iar caracteristicile dotării, de regulă, nu le permit fabricarea în condiții de eficiență a seriilor mici de produse.

O premisă esențială în vederea implementării mecanismelor pieței, a descentralizării economiei, o reprezintă privatizarea, deoarece numai în aceste condiții întreprinderea are o autonomie economico-financiară reală şi un rol hotărâtor în ceea ce priveşte stabilirea obiectivelor, alocarea resurselor, constituirea şi utilizarea fondurilor, organizarea şi conducerea activității proprii, cointeresarea personalului muncitor.

Considerăm că introducerea mecanismelor pieței este condiționată în mod hotărâtor de restrângerea în limite raționale a sferei proprietății publice (obiectul acesteia fiind, în general, bogățiile subsolului, sistemul energetic, sistemul de bază al transporturilor şi telecomunicațiilor, producția destinată nevoilor apărării naționale etc.), concomitent cu; încurajarea extinderii sectorului privat, în funcție de: condițiile tehnico-economico din diferite ramuri şi subramuri importanța strategică a produselor, necesitatea asigurării centralizate, în condiții de eficiență a unor produse şi servicii

pentru consumatorii din țară; posibilitatea atragerii capitalului extern şi a disponibilului bănesc al populației etc.

Totodată, însuşi conținutul proprietății publice trebuie să se schimbe radical pe baza introducerii unor forme eficiente de autonomie economică şi financiară a întreprinderilor respective.

În prezent, în țările dezvoltate industrial se manifestă tendințe de întrepătrundere a formelor de proprietate publicaşi privată, creşterea participării cu acțiuni a statului în cazul unor întreprinderi private, a căror producție deține o pondere însemnată în totalul producției industriale şi la care consecințele unor decizii pot avea, din punct de vedere economic şi social, mari implicații negative (cazul întreprinderilor din industriile siderurgică, a automobilului etc.).

În condițiile în care proprietatea de stat deține o pondere rezonabilă şi nu de monopol, întreprinderile publice pot acționa în spiritul legilor pieței dacă au asigurații autonomia decizională necesară. În vederea accelerării procesului de trecere la o economie de piață, statul trebuie să stimuleze inițiativa privată prin simplificarea procedurii de înființare a întreprinderilor particulare, prin acordarea acestora, în primul an de funcționare, de facilități fiscale (credite, scutiri de taxe vamale, scutiri de impozit) şi de ajutoare directe în vederea dezvoltării şi modernizării produselor şi a dotărilor necesare.

Dacă în ceea ce priveşte relația întreprinderii cu statul privatizarea conduce la asigurarea autonomiei funcționale şi decizionale a acesteia, în ceea ce priveşte rolul acționarilor (proprietarilor) în conducerea activității întreprinderii se pot manifesta unele tendințe aparent divergente. Astfel, în literatura economică de specialitate conform teoriei controlului conducerii, formulată în 1929 de către Berle şi Means, teorie care în S.U.A. este încă recunoscută ca fiind actuală, conducerea întreprinderilor (firmelor) mari este asigurată de manageri care nu au nici o legătură cu proprietatea capitalului, datorându-şi poziția de conducători numai competenței lor (separarea conducerii de proprietate). De asemenea, conform lui E.S. Mason “aproape toată lumea este astăzi de acord că într-o întreprindere mare, proprietarul este, în general, un beneficiar pasiv, că, de regulă, controlul se află în mâinile conducerii întreprinderii, care, în mod normal, îi selecționează pe cei care le vor lua locul”.

În literatura de specialitate din țările europene dezvoltate industrial raportul dintre proprietarii şi conducătorii întreprinderii este tratat mai nuanțat. Astfel, pe de o paria se consideră că într-o situație de presiune

concurențială puternică, importanța calității de tehnocrat sau de proprietar a conducătorului este neesențială, întrucât condițiile de pe piață ii vor obliga să acționeze într-un singur mod, posibilitățile de abordare a mai multor variante fiind foarte limitate. Totodată, pe de altă parte, se evidențiază faptul că existența unui grup de acționari care dețin o anumită pondere din numărul total de acțiuni (minoritate de control) face ca aceştia să poată interveni în conducerea activității, astfel încât obiectivele întreprinderii să devină rezultatul unui compromis între interesele acestor proprietari şi cele ale managerilor.

În vederea obținerii unor rezultate financiare superioare, a sporirii competitivității întreprinderii, considerăm că o importanță deosebită o prezintă aplicarea principiilor conducerii moderne care fac din motivarea şi responsabilizarea personalului resorturile esențiale ale reuşitei economice şi sociale. Opus sistemului taylouan sau stilului birocratic, fundamentele gestiunii întreprinderii anilor 1980-1990 se bazează pe participarea descentralizată la decizii a personalului.

Eficacitatea metodelor şi tehnicilor de conducere participativă este consolidată dacă se află într-o strânsă complementaritate cu sistemul de cointeresări, prin participarea la distribuirea rezultatelor financiare şi cu sistemul de participare la formarea capitalului Există diverse modalități care permit “incitarea” salariaților astfel încât aceştia să-şi orienteze o parte din economii în vederea cumpărării de acțiuni prin: reducerea prețului de achiziționare sau acordarea lor gratuită, asigurarea posibilității obținerii unor beneficii suplimentare etc. Pentru succesul acestei operațiuni este necesar ca momentul declanşării ei să fie bine ales, ca, de exemplu, înaintea lansării unui nou produs, a abordării unei noi piețe, a concretizării unui plan de redresare economică, a creşterii previzibile a cursului acțiunilor, a realizării unor beneficiile excepție etc. Prin aceasta, se asigură constituirea unui “nucleu de bază” de acționari-salariați, care în anumite situații dificile ale întreprinderii sunt mai fideli acesteia decât ceilalți acționari.

În acest context, apreciem că, deşi privatizarea reprezintă premisa hotărâtoare pentru asigurarea autonomia decizionale a întreprinderii, în vederea funcționării eficiente a acesteia în condițiile economiei de piață se impune atât formarea într-o perioadă de timp relativ restrânsă a unor cadre capabile să utilizeze cele mai modeme metode şi tehnici de conducere (tehnostructura), cât şi asigurarea participării salariaților la gestionarea întreprinderii (prin reglementarea componenței consiliilor de administrație, astfel încât cel puțin 1/3 din membrii acestora să fie salariați ai respectivei

întreprinderi, măsură pe care o considerăm deosebit de necesară în actuala etapă, în vederea luării deciziilor privind reprofilarea sau chiar sistarea unor activități, reconversia capacităților de producție şi a forței de muncă, fuzionarea întreprinderilor, licențierea personalului muncitor etc.) şi la formarea capitalului acesteia (prin acordarea prioritară de facilități privind achiziționarea de acțiuni).

În condițiile economiei de piață, statul acționează de regulă, în vederea reglării economiei prin mijloace indirecte pentru a orienta activitatea agenților economici în vederea realizării anumitor obiective privind producția, investițiile, cercetarea ştiințifică, ocuparea forței de muncă etc.

Acțiunea indirectă a statului poate fi selectivă, vizând numai anumite categorii, bine delimitate, ale agenților economici pentru a le "incita* să realizeze sau nu unele obiective, prin acordarea de avantaje economico-financiare, precum şi globală, atunci când are în vedere crearea condițiilor necesare orientării într-un anumit sens a activității tuturor agenților economici, prin: politica fiscală, cuantumul impozitelor percepute care influențează volumul beneficiului net, al autofinanțării şi al investițiilor; politica generală de creditare; politica privind volumul total al cheltuielilor publice şi al creditelor acordate din fondurile publice.

Statul, prin legislația adoptată şi prin sistemul monetar şi fiscal, are un rol hotărâtor în crearea şi menținerea condițiilor necesare bunei funcționări a economiei de piață, în acest sens, o răspundere deosebită revine statului în promovarea concurenței şi în asigurarea condițiilor necesare desfăşurării acesteia, ținând seama de faptul că jocul concurenței "este un mijloc printre altele şi menținerea sa se justifică în măsura în care permite realizarea obiectivelor într-un mod mai eficace decât în condițiile concertării agenților economici sau reglementării directe de către stat".

Realizarea funcției de reglare economică a statului presupune aplicarea unui ansamblu de politici ca, de exemplu: bugetară, fiscală, monetară, a forței de muncă, a veniturilor, industrială.

Politica industrială, grupează ansamblul acțiunilor statului de orientare şi coordonare a dezvoltării industriale în funcție de obiectivele prestabilite cu luarea în considerare a interdependențelor şi complementarităților structurilor de producție. Prin politica industrială, statul acționează asupra ofertei de produse pe baza emiterii de comenzi către sectorul public şi privat, creării infrastructurilor necesare, asigurării condițiilor cart determină comportamentul agenților economici astfel încât să se realizeze obiectivele considerate ca importante. Politica industrială capătă o dimensiune sporită

în economiile industrializate deschise către schimburile internaționale, care necesită restructurări sectoriale ample şi rapide, uneori întregi subramuri industriale dispărând subpresiunea conjugată a diminuării cererii mondiale şi a apariției pe piață a unor noi concurenți mai competitivi. Reafectarea factorilor de producție între sectoarele de activitate necesită timp, fonduri suplimentare şi au importante consecințe sociale şi economice astfel încât nu poate fi lăsată exclusiv pe seama pieței, în toate țările acest proces fiind orientat de către stat atât în ceea ce priveşte subramurile aflate în declin cât şi cele noi.

Facilitarea reconversiei sectoarelor de activitate aflate în declin are loc pe seama subvențiilor acordate de către stat, care permit reorientarea în alte activități a actorilor de producție, compensarea unei părți din costurile irecuperabile. Strategia aplicată de unele țări dezvoltate industrial (ca de ex. S.U.A., Regatul Unit, Germania, Franța etc.) în vederea susținerii "cu orice preț" a sectoarelor aflate în dificultate (siderurgie, textile, construcții navale), deşi a necesitat subvenții mari, nu a dat întotdeauna rezultatele scontate datorită caracterului ei strict defensiv, a neluării în considerare a consecințelor inevitabile ale tendințelor manifestate de piață şi transformării politicii industriale într-un instrument al politicii sociale (subvențiile acordate pentru ameliorarea competitivității produselor, în practică au servit la sporirea salariilor şi la asigurarea unor locuri de muncă). Un exemplu de reuşită a strategiei de susținere a sectoarelor în dificultate îl oferă Japonia, care a adoptat în anul 1978 legea privind, "stabilizarea ramurilor în criză" şi în anul 1983 legea privind "ameliorarea structurilor industriale", conform cărora statul (puterea publică) organizează în strânsă conlucrare cu întreprinderile în cauză o adaptare "ordonată" a cererii şi a ofertei prin reducerea etapizată, programată, a capacităților de producție cu luarea în considerare a imperativelor de eficacitate tehnică, eforturile aferente suportându-se în mod echitabil de către toate întreprinderile implicate. (în cea 3 ani, între 1978-1982, capacitățile de producție privind fabricarea aluminiului primar au fost reduse cu 55% şi a celor privind ureea cu 50%, iar în cea 2 ani, între 1983-1985, a fost redusă cu mai mult de 1/3 capacitatea de producție a etilenei). Succesul acestei strategii a fost asigurat de: dinamismul celorlalte sectoare de activitate care au oferit noi locuri de muncă; reconversia rapidă a forței de muncă; gradul înalt de policalificare al muncitorilor; implicarea sindicatelor; separarea obiectivelor politicii industriale de cele ale politicii sociale.

În acest context, în vederea sporirii venitului național, creării de noi locuri de muncă, considerăm ca deosebit de importantă adoptarea de către stat a acelor politici industriale care să permită dezvoltarea sectoarelor de activitate cu un puternic potențial de creștere și, în special, a industriilor de înaltă tehnologie. În acest sens, statului ii revine rolul de a sprijini activitatea de cercetare-dezvoltare în vederea promovării color mai noi realizări privind produsele și tehnologiile prin: acordarea de subvenții și comenzi publice (în 1985 statul finanța cercetarea în proporție de 47% în S.U.A., 56% în Franța, 41% în Japonia); crearea unor centre de cercetare fundamentală, și aplicată; preluarea unei părți din riscurile *ce* pot apărea în fazele de omologare, pregătirea fabricației și comercializarea noilor produse; încurajarea lansării de noi produse; favorizarea automatizării mijloacelor de producție; facilitarea concentrărilor industriale necesare pentru obținerea economiilor de scară etc.

Experiența americană și japoneză demonstrează că reușita strategiei de susținere a sectoarelor noi, de vârf, este condiționată de promovarea concurenței, care rămâne un instrument de neînlocuit în selectarea inovărilor și alocarea resurselor. În S.UA, programelor publice de subvenționare a cercetării-dezvoltării și comenzilor de stat, îndeosebi a celor din domeniul militar, le-au revenit și continuă să le revină un rol important în impulsionarea și dezvoltarea multor activități de înaltă tehnologie. Programele sunt concepute și aplicate astfel incit, la realizarea lor este asigurată o participare toarte largă a unei multitudini de întreprinderi private. Nici guvernul SUA, nici cel al Japoniei nu joacă rol de întreprinzător, nu se amestecă în alegerea produselor și grupelor de produse specifice, întreprinderile private își stabilesc singure, într-un mediu intens concurențial, sectoarele de activitate pe care doresc să le dezvolte.

Politica de subvenționare, fiind condiționată de potențialul economic al țării, de resursele financiar-bugetare, pentru stat este dificil să acorde simultan ajutoare atât pentru sectoarele în declin, cât și pentru sectoarele noi, de înaltă tehnologie. Deși subvenționarea sectoarelor în declin poate apărea ca justificată pe termen scurt prin evitarea unor implicații negative - sociale (reduceri de activități, șomaj etc.) sau de natură politică (ponderea electorală și socială a acestor sectoare fiind de regulă mare), considerăm că totuși trebuie avut în vedere faptul că, prin aceasta se mențin sectoare de activitate neeficiente, împiedicându-se astfel adaptarea structurilor industriale la noile condiții internaționale, asigurarea unei configurații modeme a sistemului productiv.

În relația dintre stat şi întreprinderea publică considerăm că este necesară aplicarea unei politici “contractuale” bazate pe un acord negociat (contract de plan), prin care statul să precizeze exact ceea ce doreşte, iar întreprinderea să evidențieze potențialul material şi uman real de care dispune. În aceste condiții, după fixarea obiectivelor şi stabilirea strategiei de dezvoltare, întreprinderea publică trebuie să fie “judecată” în conformitate cu rezultatele pe care le-a obținut, comparativ cu ceea ce şi-a propus. Avantajele unui asemenea mod de conlucrare între stat şi întreprinderea publică sunt evidente, deoarece obiectivele şi strategiile se stabilesc cu luarea în considerare a condițiilor concrete existente în cadrul fiecărei întreprinderi. În acest caz se poate vorbi de o “strategie relațională” a întreprinderii publice, care se deosebeşte de “strategia concurențială” caracteristică întreprinderii private.

Trecerea de la economia excesiv centralizată la cea de piață presupune efectuarea, unor modificări apreciabile şi accelerate ale cadrului organizatoric al industriei prin măsuri corelate şi sincronizate, în vederea creării condițiilor necesare funcționării concomitente, pe baze concurențiale, a piețelor bunurilor (de consum şi de producție) şi serviciilor; forței de muncă şi capitalului (cea monetară şi cea financiară), asigurării autonomiei decizionale a întreprinderii, definită printr-un complex de competențe referitoare la: elaborarea strategiei de dezvoltare şi a politicilor de realizare a acesteia, administrarea fondurilor, stabilirea relațiilor cu partenerii de afaceri (furnizori, beneficiari, bănci etc., din țară şi din străinătate), utilizarea pârghiilor economico-financiare; stabilirea structurii organizatorico şi a necesarului de personal; libera asociere etc. În cadrul lucrării au fost analizate principalele deficiențe ale sistemului de organizare şi conducere a industriei bazat pe existența verigilor întreprindere-centrală-minister, evidențiindu-se totodată cauzele care au condus la neîndeplinirea rolului revenit centralelor industriale.

Având în vedere starea generală existentă a industriei țării noastre (caracterizată prin: criză şi stagnare, capacități de producția supradimensionate fată de cerințele pieței, ponderea însemnată a unităților de dimensiune mare şi foarte mare, de regulă automatizate rigid, poziția de monopol a unor producători), considerăm că pentru, crearea condițiilor necesare funcționării piețelor de bunuri şi servicii, de capitali de* forță de muncă şi pentru constituirea structurilor concurențiale de piață, într-o primă etapă a perioadei de tranziție spre economia de piață, la nivel macroeconomic elementele de centralizare vor deține încă o. anumită

pondere aferentă luării deciziilor privind: restructurarea industriei, redimensionarea întreprinderilor existente şi sporirea numărului celor mici şi mijlocii, modernizarea activității acestora în vederea sporirii gradului de flexibilitate; alocarea unor fonduri de investiții necesare şi de şcolarizare aferente calificării, recalificării şi perfecționării pregătirii forței de muncă devenite disponibile, corespunzător noilor locuri de muncă ce vor fi create.

În acest context, apreciem ca deosebit de importanța respectarea următoarelor principii în desfăşurarea procesului de restructurare a cadrului de organizare şi conducere a industriei:

- Descentralizarea conducerii activităților industriale, stabilirea diferențiată, în funcție de forma de proprietate, a raportului stat-întreprindere;
- Asigurarea autonomiei funcționale şi decizionale a întreprinderii în stabilirea obiectivelor, în gospodărirea patrimoniului propriu;
- Eliminarea poziției de monopol, în special în ramurile industriei prelucrătoare, asigurarea condițiilor de manifestare a concurenței între producători;
- Promovarea liberei inițiative şi a competenței în conducerea tuturor activităților, în paralel cu diversificarea formelor de cointeresare materială;
- Asigurarea eficienței economico şi a rentabilității;
- Aplicarea formelor organizatorico şi de conducere care să asigure funcționarea eficientă a întreprinderilor în condițiile economiei de piață.

Restructurarea cadrului organizatoric al industriei are un rol hotărâtor în funcționarea pieței concurențele a bunurilor de consum şi de producție, în stabilirea pe baza raportului dintre cerere şi ofertă a nivelului prețurilor, liberalizarea acestora conducând la rezultatele scontate numai în condițiile aplicării în devans a măsurilor care să asigure o structură concurențială a pieței.

Configurația unei piețe este definită de următoarele variabile: numărul întreprinderilor producătoare.(n), volumul producției acestora (q_1, q_2,.., q_n), prețul de livrare *(p)* şi costul total mediu *minim* de producție pe piața respectivă ($C_{(q)}$), care reprezintă valoarea minimă a costurilor totale medii ale întreprinderilor ($C_{(qi)}$) - corespunzătoare dimensiunii optime a acestora - aferente obținerii volumelor de producție q_1, q_2,.., q_n solicitate în vederea satisfacerii cererii de pe piață ($q_{(p)}$). O configurație "ideală" a pieței presupune ca oferta să corespundă cererii,

$$\sum_{i=1}^{n} q_i = q_{*(p)}$$

prețul de livrare să fie egal cu costul total mediu minim de producție

$p = C_{(qi)}$

și că toate întreprinderile producătoare să obțină profit

$pq_i - C_{(qi)} \geq 0$ i = 1, 2,..,n.

Crearea structurii concurențiale a pieței, bazată pe existența mai multor producători, presupune luarea în considerare a următoarelor criterii:

. - Specificul proceselor de producție, care influențează în mod hotărâtor asupra dimensiunii optime a întreprinderilor (aferente costului total minim), determinat de caracteristicile tehnice ale dotării, durata ciclului de viață al produselor și tehnologiilor, complexitatea acestora, importanța revenită factorilor naturali. Astfel, în ramurile industriei extractive, energiei electrico și termice, care prezintă o importanța strategică deosebită, condiționând desfășurarea eficientă a producției în ramurile industriei prelucrătoare, considerăm că problema concurenței apare mai puțin intre producătorii aceluiaşi tip de resursă (între mine, între întreprinderi de foraj, intre hidrocentrale, între termocentrale etc.), concurența fiind prezentă mai ales între diferitele filiere posibile de producere a energiei, a căror realizare necesită, de regulă, mari fonduri de investiții și presupune durate mari până la punerea lor în exploatare, în condițiile în care eficiența economică este puternic influențată de oscilațiile prețurilor materiilor prime pe piața internațională. În alegerea filierei de producție, un rol deosebit revine anticipării, cu o marjă de eroare cât mai scăzută, a costurilor care se vor înregistra cu ocazia punerii în funcțiune a respectivelor filiere, a volumului de resurse necesare, a implicațiilor avute asupra mediului înconjurător, evitării dependenței de materiile prime deficitare conjugat cu asigurarea unor alternative în ceea ce privește furnizorii externi în acest context, statul este cel mai în măsură, ca prin intermediul pârghiilor economico-financiare să acționeze, favorizând dezvoltarea anumitor filiere de producție.

În cazul industriei metalurgice, caracterizată și pe plan mondial printr-un grad ridicat de concentrare, prin existența unui aparat de producție rigid, a cărui punere în funcțiune a necesitat fonduri mari de investiții, și prin tendința de scădere a cererii de produse, conjugat cu sporirea exigențelor beneficiarilor în ceea ce privește parametrii tehnico-calitativi ai produselor, problema concurenței apare, în special pe piața externă, intre marii producători» ca urmare a performanțelor și caracteristicilor tehnologiilor de

fabricație utilizate, precum şi a intervenției produselor de substituție oferite de alte ramuri industriale.

Pe piața internațională se manifestă tendința de integrare aval-amonte pe principiul filierelor de producție a firmelor mari şi de extindere a minisiderurgiei, care constituie o premisă în vederea asigurării concurenței tehnico-productive între întreprinderi (de exemplu miniețelăriile care oferă tehnici de laminate perfecționate, aplică turnarea continuă etc., permițând realizarea unor produse finite mai "sofisticate").

În cazul industriei chimico şi petrochimice, caracterizate prin existența unor întreprinderi dependente puternic unele față de altele pe filiera de fabricație (privind materiile prime, semifabricatele) şi prin faptul că, în amontele filierei acestea prezintă dimensiuni mari (necesitând un volum sporit de investiții pentru punerea lor în funcțiune), capacități de producție supradimensionate, automatizate rigid, cu un grad redus de adaptabilitate a aparatului productiv, iar în avalul filierei întreprinderile sunt mai numeroase, mai diversificate şi mai flexibile, problema concurenței apare diferențiat Astfel, în primul caz, concurența are în vedere costurile de producție, iar în al doilea caz, produsele care, datorită evoluției continue şi rapide a tehnologiilor de fabricație, prezintă o mare mobilitate în ceea ce priveşte parametrii tehnico-funcționali şi, totodată, oferă posibilitatea substituirii unor produse aflate pe alte piețe (ca de ' exemplu, lemnul, cartonul, sticla, metalele etc.).

În cazul industrializării lemnului şi al industriilor textile, pielărie-încălțăminte, caracterizate prin existența unor întreprinderi dependente pe filiera de fabricație care în amonte prezintă dimensiuni mari, justificate din punct de vedere al economiilor de scară şi necesită un volum sporit de investiții în vederea punerii lor în funcțiune, iar în aval sunt de dimensiuni mici, mai numeroase, cu un grad sporit de adaptabilitate, concurența are în vedere în primul caz costurile de producție, iar în al doilea caz,

parametrii tehnico-funcționali ai produselor, precum şi posibilitatea oferirii de alte industrii a unor produse de substituție (ca de exemplu fibre sunt etice, metale).

În cazul industriilor construcțiilor de maşini, electronicii şi electrotehnicii, caracterizate prin existența pe filiera de producție, în amonte, a unui număr mare de întreprinderi (furnizoare de componente), având dimensiuni mici, între care se manifestă o concurență puternică privind calitatea produselor şi costurile de fabricație, iar în aval, a unor întreprinderi (de montaj final) având dimensiuni mari, justificate din punct de vedere al

economiilor de scară (necesitând un volum sporit de investiţii pentru punerea lor în funcţiune), capacităţi de producţie, în general automatizate rigid între care concurenţa are loc pe pieţe de oligopol referându-se, în principal, la parametrii tehnico-funcţionali ai produselor.

- Volumul existent şi previzibil al cererii de produse pe piaţa internă şi externă, nivelul preţului de livrare aferent acestora şi nivelul costului total mediu minim de producţie.

În acest context, în mod teoretic, numărul de întreprinderi producătoare (n) de pe o anumită piaţă se poate determina prin relaţia:

$$n = \frac{q_{*(p)}}{q^{x}}$$

unde:

$q_{(p)}$ = cererea pieţei

q^{x} = volumul producţiei aferent întreprinderii care realizează cel mai redus cost total mediu (întreprinderea de dimensiune optimă).

O anumită cerere a pieţei ($q_{(p)}$) poate fi satisfăcută atât de volumul producţiei (q) al unei singure întreprinderi, cât şi de suma volumelor de producţie realizate de mai multe întreprinderi

$$(\sum_{i=1}^{n} q_i)$$

$$q_{(p)} = q = \sum_{i=1}^{n} q_i$$

Structura pieţei poate fi de monopol, în condiţiile în care costul total mediu ($C_{(9)}$) aferent întreprinderii care poate acoperi singură cererea pieţei este mai mic decât suma costurilor totale medii aferente întreprinderilor care numai împreună pot asigura cererea pieţei

$$(\sum_{i=1}^{n} (q_i))$$

$$C_{(q)} < \sum_{i=1}^{n} C(q_i)$$

Acest mod de determinare a numărului de întreprinderi oferă elemente necesare în fundamentarea deciziilor privind constituirea unor structuri de piaţă, cu unele rezerve printre care:”

- curbele costurilor totale medii ale întreprinderilor nu sunt în toate cazurile identice ca urmare a existenţei unor condiţii diferite de fabricaţie; -

la luarea în considerare a dimensiunii optime a întreprinderilor mari şi foarte mari trebuie avut în vedere faptul că acestea au, în multe cazuri, un profil de fabricaţie diversificat, puţind fi prezente simultan pe mai multe pieţe.

Trecerea la economia de piaţă face necesară reconsiderarea rolului şi locului revenite agenţilor economici în funcţionarea economiei, descentralizarea competenţelor decizionale, restructurarea cadrului organizatoric şi de conducere al industriei, astfel încât să răspundă noilor cerinţe ale mecanismelor pieţei, să asigure transformarea întreprinderii în principalul agent economic, învestit cu autonomie şi răspundere deplină.

Indiferent de natura sistemului economic, prioritară pentru unitatea de bază - întreprinderea - este determinarea volumului producţiei proprii şi a nivelului preţurilor produselor fabricate în vederea vânzării acestora. Într-un sistem centralizat aceste elemente sunt stabilite de organul central de planificare, întreprinderii revenindu-i cvasiexclusiv o funcţie preponderent tehnică, având rolul de a realiza în modul cel mai raţional posibil, combinările factorilor de producţie care i-au fost alocaţi prin plan, în timp ce într-o economie descentralizată, întreprinderea îşi stabileşte singură nivelurile preţurilor şi ale cantităţilor produselor destinate vânzării pe baza informaţiilor furnizate de piaţă.

Într-o economie de piaţă, întreprinderea se află permanent într-o dublă ipostază: de ofertant - pe piaţa bunurilor şi serviciilor, şi de consumator - piaţa factorilor de producţie. Între aceste categorii de pieţe există o legătură directă, întrucât nivelul producţiei de bunuri stabilit pe baza cererilor pieţei la un anumit preţ, determină cantităţile factorilor de producţie necesare întreprinderii în vederea realizării produselor solicitate. ^.

Una dintre caracteristicile esenţialele sistemului organizatoric al industriei o reprezintă nivelul la care sunt luate deciziile care condiţionează funcţionarea eficientă a întreprinderii Literatura de specialitate a rezervat un loc important problematicii descentralizării sau centralizării deciziilor ca urinare a influenţei determinante pe care acestea o au asupra competitivităţii întreprinderii. H. Mintzberg subliniază, de altfel, *%i* acest subiect rămâne, probabil, cel mai “confuz* din teoria organizaţiilor. Competitivitatea şi eficacitatea unui sistem industrial este condiţionată de aplicarea unor metode moderne de conducere, caracterizate prin descentralizarea luării deciziilor, necesară în condiţiile: existenţei obiective a unor limite ale nivelului de cunoştinţe al decidenţilor, necesităţii reducerii timpului de răspuns fată de modificările intervenite în mediul exterior; implicării mai puternice în procesul decizional a unei părţi cât mai mari din personalul

întreprinderii. Referându-se la caracterizarea conducerii întreprinderii modeme, O. Gelinier consideră că este necesară descentralizarea în profunzime a responsabilităților, a informației şi a deciziei T. Burns şi G. Stalker consideră că un sistem de muncă, calificat drept mecanic, caracterizat printr-o.centralizare a luării deciziilor, convine întreprinderilor confruntate cu medii exterioare tehnico şi comerciale stabile, în timp ce o structură caracterizată prin descentralizare este mai uşor adaptată întreprinderilor care fac față unor medii exterioare în continuă schimbare.

P. R. Lawrence şi S.W. Lorsch, analizând gradul de diversificare şi de integrare a întreprinderilor din cadrul unor sectoare de activitate caracterizate prin medii exterioare diferențiate din punct de vedere al incertitudinii lor, apreciază următoarele: "cu cât diferitele sectoare ale mediului sunt imprevizibile şi nesigure, cu atât contrele de decizie tind să fie mai jos pe scara ierarhică". Un studiu realizat de R.A Thietart şi J. Horovitz, pune în evidență faptul că Întreprinderile obțin performanțe ridicate atunci când diversificarea producției lor (deci multiplicarea mediilor lor exterioare) este însoțită de o descentralizare a luării deciziei.

În condițiile economiei de piață, desfăşurarea eficientă a activității întreprinderii, ca principal agent economic, presupune luarea în considerare de către această a "constrângerilor" pieței şi a color impuse de stat prin legislația economico-financiară, socială, de protecție a mediului exterior şi adoptarea pe această bază a unor decizii operative, oportune şi în strânsa lor intercorelare în ceea ce priveşte atât participarea la piețele bunurilor şi serviciilor, capitalului şi forței de muncă, cât şi propria organizare internă.

În acest context, întreprinderea trebuie să asigure coerența necesară deciziilor sale privind piața bunurilor şi serviciilor, piața capitalului, piața forței de muncă şi organizarea sa internă, dificultatea procesului decizional fiind sporită de modificările mediului exterior şi de concurența cu alte întreprinderi. De asemenea, un rol deosebit revine "constrângerilor" fiscale şi celor rezultate din prevederile diverselor dispoziții legale impuse de stat

Într-o primă etapă, este necesară creşterea numărului întreprinderilor mici şi mijlocii (în special în cazul industriilor textilă, blănărie-pielărie-încălțăminte, alimentară etc.), atât prin crearea de noi unități, cât şi, mai ales, pe baza reanalizării dimensiunii întreprinderilor mari şi foarte mari existente în funcție de: gradul de acoperire cu contracte; caracteristicile tehnico-funcționale ale produselor realizate; posibilitățile de desfacere în perspectivă, costurile de producție. Prin aceasta se creează premisele necesare în vederea lichidării poziției de monopol a unor producători, asi-

gurării condițiilor de manifestare a concurenței, a mecanismelor de piață, sporirii flexibilității față de cerințele pieței. La aprecierea rolului revenit marilor întreprinderi trebuie avută în vedere situația existentă în țările avansate industrial, unde acestea reprezintă un tip de organizare a producției care nu se dezvoltă neapărat în detrimentul celor mici şi mijlocii, deoarece au un domeniu propriu de activitate pe care deseori şi l-au conceput singure (ca, de exemplu, realizarea unor noi produse), şi oferă obiect de activitate întreprinderilor mici şi mijlocii (ca, de exemplu, furnizarea de componente).

Considerăm că la restructurarea cadrului organizatoric al industriei, indiferent de forma de proprietate a întreprinderilor în condițiile desființării contractelor industriale (art. nr. 55 din Legea nr. 15, august 1990), apare necesară evaluarea rolului şi modului de constituire a asociațiilor de tip holding care, având în vedere experiența țărilor dezvoltate industrial, apreciem că reprezintă forme organizatorice deosebit de utile şi eficiente într-o economie de piață.

În condițiile în care întreprinderile din țara noastră sunt, de regulă, de dimensiuni mari şi foarte mari, ceea *ce* nu justifică din punct de vedere economic fuzionarea directă a acestora, apreciem că este necesară prevederea prin cadrul legislativ a posibilității constituirii unor societăți comerciale de tip holding pe baza grupării mai multor întreprinderi cu luarea în considerare a unuia sau a mai multora din următoarele criterii: integrarea producției (pe filiera de fabricație â produselor finite); cooperarea în realizarea produselor, eliminarea riscului financiar prin diversificarea profilului de fabricație (organizarea pe bază de conglomerat); combinarea orizontală a producătorilor care realizează acelaşi tip de produs. La adoptarea decizii de înființare a societății comerciale de tip holding, indiferent de criteriile de constituire avute în vedere, considerăm că este necesară respectarea condiției de asigurare a unei structuri concurențiale de piață, de eliminare a poziției de monopol, în special în cazul industriei prelucrătoare. Într-o primă etapă, în cazul fostelor centrale industriale constituite pe baza criteriului cooperării în producție, care asigurau coordonarea realizării unor produse complexe (autocamioane, automobile, tractoare, avioane) pe baza conlucrării dintre întreprinderile subordonate, de regulă, specializate în fabricarea anumitor componente, considerăm că se justifică din punct de vedere tehnic şi economic, transformarea acestora în societăți comerciale de tip holding, chiar în condițiile păstrării unei poziții de monopol. În această situație apreciem că manifestarea concurenței va O posibilă numai între producătorii de semifabricate şi repere.

În ceea ce priveşte fostele centrale industriale constituite pe principiul omogenității produselor (din industriile textilă, confecții, tricotaje, blănărie-pielărie-încălțăminte, alimentară, exploatarea lemnului, mobilă, ciment, cosmetice, produse farmaceutice, detergenți etc.), considerăm că în etapa actuală şi într-un viitor apropiat nu se justifică transformarea lor în societăți comerciale de tip holding, întrucât existența mai multor producători care execută acelaşi tip de produs asigură caracterul concurențial al piețelor acestora.

Totodată, constituirea societăților de tip holding presupune luarea în considerare a particularităților şi a interconditionărilor proceselor tehnologice pe întreaga filieră de fabricație a produselor, adoptarea acelor forme de combinare organizatorică, care să limiteze gradul de dependență față de anumiți furnizori (de materii prime, materiale, componente) şi să nu conducă la mărirea duratei ciclurilor de fabricație, a costurilor de producție, a consumurilor specifice, la diminuarea utilizării capacităților de producție, la sporirea cheltuielilor de transport-aprovizionare. În acest context apare justificată constituirea societăților comerciale de tip holding în industriile metalurgică şi chimică. De asemenea, constituirea acestor societăți prezintă avantajul că permit asigurarea sporirii potențialului tehnic şi financiar aferent activității de cercetare-dezvoltare în condițiile în care modificările frecvente ale cererilor beneficiarilor şi ale tehnologiilor de fabricație implică riscuri financiare şi costuri ridicate necesare în vederea proiectării de noi produse şi tehnologii, prospectării piețelor şi promovării produselor.

Procesul de restructurare a cadrului de organizare şi conducere a industriei care se desfăşoară în prezent în țara noastră, considerăm că trebuie să aibă în vedere principalele caracteristici care definesc în prezent economia de piață a țărilor dezvoltate industrial, fapt de natură să permită integrarea economiei româneşti în actualele circuite economico mondiale. În acest sens, la reconsiderarea rolului şi funcțiilor revenite agenților economici este necesar să se țină seama de faptul că, în prezent, în țările dezvoltate industrial, în condițiile funcționării pe baze concurențiale a mecanismelor de piață, de regulă, nu se manifestă o formă concurențială “pură şi perfectă”, în anumite domenii de activitate aceasta evoluând în timp chiar în sensul constituirii piețelor de oligopol, sau de monopol care, în actualul context economic şi-au dovedit eficiență. În aceste condiții concurența se manifestă îndeosebi prin diversificarea modelelor produselor, design, oferirea de avantaje privind service-ul, campanii publicitare şi, într-o mai mică măsură, în ceea ce priveşte nivelul prețurilor.

PROBLEME ALE DETERMINĂRII VALORII DE PIAȚĂ A ÎNTREPRINDERILOR

Ileana FARMACHE

Problematica tematică şi practică a evaluării întreprinderii a fost şi este amplu dezbătută de numeroşi economişti din întreaga lume. Atât procedeele practice, cât şi teoria s-au dezvoltat în țări cu economie de piață, răspunzând unor nevoi concrete privind tranzacțiile de active fizice şi financiare presupuse de asocieri, demonopolizări, transferul proprietății, asigurări etc.

În România, problema evaluării unei întreprinderi, adică determinarea unui posibil preț de vânzare s-a conturat, în special, stimulată de nevoia înfăptuirii procesului preconizat de privatizare a actualelor întreprinderi de stat.

Actualele reglementări legale prin normele metodologice de inventariere şi reevaluare a patrimoniului întreprinderilor nu satisfac decât parțial cerințele de determinare a valorii unităților economice potrivit cărora Întreprinderea este privită ca un tot unitar, luând în considerare nu numai baza tehnico-materială, ci şi valoarea potențialului uman şi, mai ales, capacitatea întreprinderii de a produce beneficii

Aceste norme, prin limitele pe care le prezintă, nu dau posibilitatea obținerii unei valori credibile a întreprinderii, îndeosebi în cazul inițierii unor colaborări cu parteneri străini Prin urmare, se impune o analiză atentă a problematicii evaluării în măsură să permită adaptarea metodelor de determinare a valorii întreprinderii folo-site în economiile de piață la condițiile concrete ale țării noastre.

Elementul central al evaluării II constituie faptul că o întreprindere înseamnă nu numai cifrele înscrise în bilanțul contabil ci şi o marcă, o poziție de piață, profesionalitatea oamenilor săi înseamnă capacitatea de a produce, folosind dotarea fizică şi umană existentă, un profit viitor durabil. De fapt, ceea ce interesează, în general, în evaluarea unei întreprinderi este nu atât cu ce se produce, ci cât şi ce anume produce şi ce câştig aduce această producție.

1. Premise teoretice ale evaluării

Teoria evaluării întreprinderii utilizează o serie de noțiuni specifice: patrimoniu, valoare substanțială, valoare de randament, goodwill etc.

Noțiunea de bază este aceea Se patrimoniu. Valoarea substanțială sau valoarea de randament se determină pornind de la conținutul acestei noțiuni

Patrimoniul reprezintă totalitatea drepturilor şi obligațiilor cu valoare economică, precum şi a bunurilor materiale la care se referă aceste drepturi, care aparțin unei. persoane fizico sau juridice. Pentru evaluarea întreprinderii contează, în primul rând, faptul că patrimoniul include totalitatea bunurilor aflate în proprietatea unui agent economic (ca noțiune generică), pe care aceasta le mobilizează pentru a-şi atinge obiectivele lucrative. Din punct de vedere al dinamicii economice, valoarea unei întreprinderi se poate identifica cu cea a unui patrimoniu exploatat pentru realizarea unui scop economic dat, deci, cu valoarea patrimonială.

Valoarea substanțială desemnează valoarea de ansamblu a bunurilor, oricare ar fi natura, modul lor de finanțare şi statutul lor juridic, care participă la activitatea curentă a unei întreprinderi, adică, valoarea aparatului de producție. Valoarea substanțială corespunde, deci, evaluării masei de bunuri de care dispune întreprinderea, sau, a activului său.

Necesitatea calculării valorii substanțiale se bazează pe următoarele considerente: ea este rezervorul activității vii, de conservarea acesteia depinzând perenitatea activității şi, în consecință, menținerea sursei de venituri; cunoaşterea mărimii sale permite desprinderea unor concluzii asupra poziției întreprinderii în cadrul ramurii şi asupra riscurilor concurenței; analiza mărimii şi structurii sale furnizează informații asupra riscului inerent întreprinderii.

Valoarea de randament este dată de beneficiul capitalizat şi ea presupune evaluarea capitalului de exploatare care furnizează în condiții normale de securitate, beneficiul de exploatare degajat de întreprindere. Ea este definită, de asemenea, ca fiind mărimea capitalului financiar care, plasat sau investit la un anumit nivel al dobânzii, ar produce un venit echivalent beneficiului anual, trecut sau previzionat, al întreprinderii considerate.

Formula generală de determinare a valorii de randament este:

$Vr = B/i$ în care: V_r = valoarea de randament

B = beneficiul întreprinderii

i = rata de capitalizare

Interesul care se acordă valorii de randament în cadrul literaturii economice de specialitate se justifică prin constatarea că valoarea intrinsecă a bunurilor întreprinderii este mult diminuată dacă aceste bunuri nu sunt însoțite de o rentabilitate suficientă. Altfel spus, un cumpărător

potențial va fi mai puțin interesat de valoarea bunurilor de rare dispune întreprinderea şi mai mult de mărimea profitului care poate fi obținut cu aceste bunuri.

Goodwill-ul desemnează ansamblul componentelor intangibile proprii unei întreprinderi determinate (caracteristicile sale de localizare, reputația tehnică şi comercială, competența personalului şi a conducătorilor, calitatea organizării sale etc.). El reprezintă, de fapt, un beneficiu suplimentar al întreprinderii față de col normal al ramurii de activitate respective datorat tocmai caracteristicilor menționate mai sus.

Pornind de la principiile pe care le exprimă valoarea de randament, valoare substanțială şi goodwill-ul, teoria şi practica economică au dezvoltat şi alte noțiuni şi metode de evaluare, introducând distincții în ceea *ce* priveşte uzura capitalului fizic, modul de vânzare (întreprinderea ca întreg sau ca părți componente), vânzarea benevolă sau forțată, valoarea membrilor componenți etc. Oricare dintre aceste metode, la care ne vom referi pe scurt în continuare, poate fi considerată în principiu, o variantă. a metodelor prezentate mai sus.

2. Etapele procesului de evaluare a întreprinderii

Complexitatea procesului de evaluare a întreprinderii impune o asemenea organizare şi etapizare a desfăşurării sale, care să dea posibilitatea cuprinderii în analiza efectuată a întregului fenomen şi a obținerii unui rezultat viabil. Principalele faze ale procesului de evaluare sunt:

1. efectuarea unui studiu asupra întreprinderii;
2. determinarea elementelor care intră în calculul valorii totale (globale) a întreprinderii (valoarea substanțială, goodwill, valoarea de randament);
3. aplicarea metodei sau a metodelor de determinare a valorii totale a întreprinderii, considerate a fi cele mai adecvate scopului şi situației date.

2.1. Studiu asupra întreprinderii

Caracterizarea de ansamblu a unității este condiționată de procurarea informațiilor interne (din cadrul întreprinderii) şi a celor externe, referitoare la mediul înconjurător.

Informațiile interne privesc dotarea cu factori de producție, structura şi caracteristica ofertei, situația financiară. În mod concret, acestea pot fi grupate astfel:

a) informațiile tehnice care se referă la: produsele care se fabrică pentru a putea analiza materiile prime folosite şi metodele de producție; dimensiunea şi structura capacităților de producție; amplasamentul întreprinderii (față de sursele de aprovizionare şi piețele de desfacere, față de rețeaua de transport); caracteristicile tehnice şi starea fondurilor fixe; brevetele, desenele, modelele exploatabile de care dispune întreprinderea; b) informații asupra forței de muncă: numărul salariaților; organigrama actuală şi schimbările recente ale acesteia; informații asupra conducătorilor întreprinderii; informații asupra convențiilor salariale şi a contractelor de muncă; c) informații financiar-administrative vizând: bilanțul, conturile de exploatare, conturile de profituri şi pierderi, alte anexe contabile şi fiscale care trebuie analizate pe ultimii 3-5 ani; metodele de gestiune folosite: metoda bugetară, gradul de folosire a tehnicii de calcul, sistemele de aprovizionare şi desfacere, atenția acordată cercetării ştiințifice.

Informațiile externe vizează la rândul lor:

a) piața factorilor de producție. Pentru materiile prime se analizează sursele de aprovizionare, gradul de concurență, costurile de aprovizionare; pentru forța de muncă se iau în considerare disponibilitatea acesteia, puterea asociațiilor muncitoreşti şi influența acestora; pentru piața capitalurilor se au în vedere rata dobânzii, gradul de integrare mondială etc.; b) piața produselor fabricate: gradul de elasticitate a cererii şi a ofertei; gradul de concurență între producători; locul pe care îl ocupă pe piață o întreprindere dată; c) tendințele progresului ştiințific în domeniul respectiv.

Odată culese aceste informații, ele trebuie interpretate, în aşa fel încât să ofere câte o imagine a întreprinderii din mai multe perspective.

- tehnică: măsura în care tehnologia întreprinderii răspunde cerințelor viitoare; riscul apariției unor modificări importante ca urmare a unor inovații fundamentale; capacitatea de adaptare a întreprinderii la cerințele viitoare de reducere a producției;
- comercială: atitudinea previzionată a consumatorilor față de produsele realizate; importanța modului de prezentare, de distribuție a mărfurilor asupra gradului de asigurare a desfacerii.

2.2. Determinarea elementelor care intră în calculul valorii totale a întreprinderii

În teoria economică a evaluării întreprinderii, pot fi deosebite două orientări majore: prima privește valoarea întreprinderii doar prin prisma

rezultatelor financiare, cea de-a doua pune în evidență și valoarea elementelor patrimoniale de care dispune

Întreprinderea. Indiferent însă cărei orientări ar aparține, cea mai mare parte a metodelor de determinare a valorii întreprinderii se poate aduce la formula generală $Vt = V_s + G$, în care: Vt = valoarea totală a întreprinderii.

Prin urmare, estimarea valorii totale presupune calcularea elementelor sale componente, care se realizează prin: aprecierea valorică a diferitelor bunuri și mijloace financiare care compun valoarea substanțială; evaluarea elementelor care determină goodwill-ul atunci când aceasta este posibilă; determinarea beneficiului viitor durabil a ratei de capitalizare folosite, fie în calculul valorii de randament, privită ca metodă de estimare a valorii globale a întreprinderii, fie în calcularea goodwill-ului.

2.2.1. Determinarea valorii substanțiale a întreprinderii

Estimarea valorii substanțiale, adică a valorii masei de bunuri de care dispune o întreprindere, presupune două etape principale:

- inventarierea elementelor patrimoniale și gruparea, pe de o parte, după natura lor, iar pe de altă parte, după gradul de utilizare pe care ii au în desfășurarea activității întreprinderii.
- atribuirea unei valori acestor elemente, valoare care să țină cont de nivelul tehnic, de gradul de uzură fizică și morală și să fie corelată și cu prețurile de pe piața externă pentru a evita atât subevaluarea, cât și supraevaluarea patrimoniului.

Având în vedere caracterul de excepție al acțiunii de determinare a valorii întreprinderii, inventarierea trebuie făcută cu maximum de rigurozitate, prin verificarea existenței faptice și nu doar scriptice a diferitelor elemente care compun patrimoniul întreprinderii. Seva ține seama de faptul că, la modul general, se considera că fac parte din patrimoniu toate acele elemente care sunt necesare pentru a îndeplini sarcinile întreprinderii, pentru a edifica și menține capacitatea sa de randament și care nu pot fi dobândite decât cu prețul unor eforturi și sacrificii, adică prin intermediul unor cheltuieli financiare. Această precizare permite delimitarea masei de bunuri care, deși aflate în proprietatea întreprinderii, nu contribuie cu nimic la desfășurarea activității acesteia. Este vorba, în principal, de fonduri fixe noi care, din diferite motive, nu au fost niciodată utilizate, de fonduri fixe uzate fizic, dar care nu au fost amortizate și, prin urmare, nu au putut fi casate, de utilaje și echipamente rezultate din dezafectarea unor capacități

excedentare şi care nu au mai putut fi utilizate în alte scopuri. Este vorba, de asemenea, de o mare masă de mijloace circulante, stocuri supranormative, produse neterminate care, fie că s-au degradat în timp, fie că a dispărut scopul pentru care urmau a fi folosite, nu au în prezent nici o utilitate pentru întreprinderea care le deține.

Pe baza acestor considerente, elementele patrimoniale care ar putea intra în calculul valorii substanțiale pot fi grupate în:

a) Patrimoniul necesar întreprinderii şi în acelaşi timp afectat exploatării care cuprinde:

- maşini şi instalații utilizate în realizară obiectivelor de producție;
- imobilizări financiare şi nemateriale care sunt legate de obiectivele întreprinderii;
- stocuri de exploatare ce se utilizează în mod curent;
- mărimea normală a creanțelor rezultate din activitatea de exploatare;
- încasări în numerar şi în valori monetare curente pentru menținerea în permanență a solvabilității întreprinderii etc.

b) Patrimoniul necesar întreprinderii dar neafectat exploatării cuprinde elemente care, deşi nu sunt destinate utilizării în perioada imediat următoare, vor fi folosite în viitor pentru realizarea obiectivelor întreprinderii precum şi elemente de care întreprinderea are nevoie, dar care nu sunt utilizate în exploatare pentru scopuri productive. Este vorba de:

- investiții în curs de realizare;
- rezerve financiare şi materiale destinate utilizării ulterioare pentru exploatare;
- dotări social-edilitare: cantine, locuințe muncitoreşti (în măsura în care recrutarea forței de muncă necesită cazarea lucrătorilor prin grija întreprinderii).

De asemenea, în această categorie pot intra, pe măsura trecerii la economia de piață, participații şi titluri de participare la diferite comunități de interese: cooperative de achiziție, institute de cercetare ştiințifică, organisme de creditare etc.

c) Patrimoniul destinat exploatării, care nu mai este necesar întreprinderii, compus din capacități excedentare şi mijloace excesive. La inventarierea lor, evaluatorul va trebui să țină seama de volumul lor exagerat pentru ca acestea să nu acționeze defavorabil asupra beneficiului, prin intermediul costurilor ridicate pe care le antrenează.

d) Patrimoniul neafectat exploatării şi care nu este necesar întreprinderii cuprinde acele bunuri care se află în proprietatea întreprinderii, dar de care aceasta se poate dispensa tară a afecta buna desfăşurare a activității de producție. În alcătuirea lui intră:

- clădiri de locuit construite sau cumpărate pentru plasarea de capital, instalații scoase din funcțiune, terenuri care nu pot fi utilizate în scopuri de exploatare;
- portofolii - titluri constituite cu scopul plasării capitalului, precum şi participații care nu sunt legate de realizarea obiectivelor întreprinderii.

Prin urmare, elementele care nu vor lipsi din calculul valorii substanțiale sunt cele de la punctele a) şi b): patrimoniul necesar întreprinderii, afectat sau neafectat exploatării. Elementele de la punctul c) vor putea fi incluse în valoarea substanțială doar printr-o sumă obținută prin eventuala lor disponibilizare, în măsura în care acest lucru este posibil. În cazul în care capacitățile sunt temporar (conjunctural) excedentare, ele pot fi, după opinia noastră, incluse în calcule în mod direct Cele de la punctul d) pot fi incluse în valoarea substanțială sau pot fi evidențiate separat în funcție de scopul urmărit: păstrarea lor în patrimoniul întreprinderii sau înstrăinarea, caz în care vor fi evidențiate în calcul prin valoarea rezultată în urma vânzării lor.

În afara elementelor prezentate şi care sunt incluse în activul bilanțului, mai pot fi luate în calculul valorii substanțiale, îndeosebi atunci când aceasta este considerată primordială în determinarea valorii totale a întreprinderii şi o serie de elemente intangibile (nemateriale): brevete, licențe, mărci etc.

Aceste probleme sunt specifice fiecărei categorii de bunuri. Astfel, terenurile nu au constituit, în socialism, un obiect de vânzare-cumpărare şi, deci, nu au avut preț. Prin urmare, stabilirea prețului actual va trebui să aibă în vedere evoluția prețurilor pe plan internațional, cu luarea în considerare a factorilor care determină valoarea terenurilor: amplasamentul terenurilor, natura lor, căile de transport, apropierea de un curs de apă, de o linie ferată, de o cale rutieră bine întreținută, imobilizarea terenurilor datorită construcțiilor aflate pe ele etc.

Pentru maşini şi utilaje, se impune o reconsiderare a categoriei de fond fix, care să permită introducerea în rândul obiectivelor de inventar a unor fonduri fixe care au valori nu prea mari, dacă avem în vedere evoluția spectaculoasă a prețurilor (sub 5 – 10 000 lei) şi se uzează rapid.

2.2.2. Goodwili-ul şi elementele care îi determină

În sens literar, termenul goodwill exprimă considerația, stima de care se bucură o întreprindere din partea clienților săi şi a color care o împrumută. Prin prisma teoriei economice a întreprinderii, goodwill-ul reprezintă diferența dintre beneficiul capitalizat-echivalent al valorii de randament - şi valoarea substanțială, diferență apărută în întreprinderile rentabile, în care beneficiul realizabil permite remunerarea capitalului investit pe baza unei rate superioare celei a dobânzii normale. Existența goodwill-ului explică de ce o întreprindere dintr-un sector determinat poate avea o rentabilitate a activului său superioară celei normale înregistrată în domeniul respectiv. Factorii care determină goodwill pot fi grupați în:

a) cheltuieli făcute de întreprindere şi care, în principiu, ar putea fi evaluate separat şi incluse în bilanțul contabil pe o perioadă scurtă, deci, ar putea fi luate în calculul valorii substanțiale, dar pe care teoria evaluării întreprinderii le ia în considerare ca elemente ale goodwill-ului: cheltuieli de cercetare-dezvoltare, cheltuieli de organizare, cheltuieli pentru planuri de construcții;
b) o serie de elemente nereflectate în bilanț şi care nu pot fi evaluate separat: valoarea relațiilor de afaceri sau a unei clientele tradiționale; valoarea datorată unui amplasament privilegiat; renumele firmei şi poziția sa pe piață (cheltuieli de publicitate, de lansare); cheltuieli vizând asigurarea cu mină de lucru calificată şi cu experiență (cheltuieli de formare a personalului);
c) elemente ale patrimoniului întreprinderii care, în măsura în care conservă o valoare venală, chiar dacă sunt detaşate de întreprindere, ar putea fi luate cu valoarea respectivă în calculul valorii substanțiale dar care, ca regulă generală, sunt considerate factori ai goodwill-ului; brevete şi licențe; modele şi desene; marca; drepturile de autor etc.

Goodwill-ul nu are o mărime fixată odată pentru totdeauna. Astfel, el poate apare şi în ramurile în care, la un moment dat, sunt şanse mai bune de profit, deci capitalul investit este mai bine remunerat, ceea ce echivalează cu apariția unei diferențe semnificative intre valoarea de randament şi cea substanțială. În aceste condiții însă există riscul ca alți investitori să fie atraşi de o activitate similară şi, în timp, datorită accentuării concurenței, profitul să fie adus la un nivel mai normat Prin urmare, un goodwill obținut pe o astfel de bază nu poate fi menținut decât o perioadă

limitată de timp şi el trebuie amortizat ca toate celelalte imobilizări supuse eroziunii.

În aceeaşi ordine de idei, trebuie subliniat faptul că goodwill-ul transmis de vânzătorul unei întreprinderi se diminuează în timp până la epuizare, cumpărătorul trebuind să depună eforturi corespunzătoare pentru a acumula unul nou.

Ceea ce trebuie reținut în legătura cu goodwill-ul este faptul că el surprinde fața mai puțin văzută a întreprinderii, reprezentată de acele elemente care fac din fiecare organism economic un caz particular și care sunt în măsură ca, în condiții egale de dotare tehnică şi tehnologică, de asigurare cu forța de muncă, să dea un plus de eficiență acelei întreprinderi care va şti să le exploateze mai bine.

Metodele de determinare a goodwill-ului sunt numeroase şi, de multe ori, ele dau caracteristicile esențiale metodelor de estimare a valorii totale a întreprinderii.

2.2.3. Valoarea de randament

Dificultățile pe care le ridică în practică stabilirea valorii de randament derivă din imposibilitatea cuantificării exacte a elementelor care o determină, elemente care induc fie un caracter probabilistic (beneficiul viitor şi riscul economic), fie unul convențional (rata de capitalizare).

Beneficiul în procesul evaluării, acesta poate fi: a) beneficiul capitalului de exploatare, care elimina influența modului de finanțare și care măsoară performanța activității economice a întreprinderii în activitatea sa curentă; valoarea întreprinderii calculată pe baza sa va fi corectă prin scăderea datoriilor din pasiv, b) beneficiul contabil care exprimă mărimea disponibilă a beneficiului la sfârşitul exercițiului; de obicei, beneficiul contabil este cel preferat în calculul valorii de randament

De asemenea, beneficiul luat în considerare poate fi cel anterior sau col viitor. Aici părerile par a fi unanime, în a alege beneficiul viitor, având în vedere că o întreprindere este cumpărată pentru capacitatea viitoare de profit şi nu pentru rezultatele trecute. Beneficiul poate fi determinat prin procesul ex post - adică beneficiul viitor este calculat pe baza datelor din trecut, sau prin procesul ex ante, prin care beneficiul viitor este evaluat independent şi verificat apoi cu datele din trecut Perioadele pentru care se fac estimările fiind de 3-5 ani, interval în care pot apare modificări sensibile, se va ține cont de influența variației prețurilor, precum şi variația capitalului investit.

Rata de capitalizare. Are în evaluarea întreprinderii o semnificație similară ratei de actualizare utilizate în calculul investițional, ea permițând compararea valorilor (cheltuieli sau venituri) care se realizează în diferite perioade şi exprimând rentabilitatea minimă sperată de investitor. Altfel spus, ea serveşte la determinarea beneficiilor ce vor fi obținute în perioade diferite şi indică remunerarea care trebuie atribuită patrimoniului întreprinderii ce se evaluează. Rata de capitalizare (întâlnită în activitatea bursieră sub denumirea de "price earning ratio" - P.E.R) poate fi calculată raportând capitalizarea bursieră (evaluarea la bursă a întreprinderii) la beneficiul net contabil sau cursul unei acțiuni la beneficiul net al unei acțiuni.

Dimensiunile sale care, în general, oscilează în jurul valorii de 10%, sunt determinate de rata dobânzii practicată la împrumuturile pe termen lung, considerată carată de bază, precum şi de riscul general economic, aşa-numita primă de risc

Rata de bază poate fi rata dobânzii la fondurile pe termen lung aplicată pe plan național, rata ramurii, o medie a ratei naționale şi a ratei ramurii, o rată de randament mediu al acțiunilor etc. Fiecare din aceste rate prezintă avantaje şi dezavantaje. Cea mai utilizată este, totuşi, rata națională.

Riscul economic în calculul atât al beneficiului, cât şi al ratei de capitalizare trebuie luat în considerare riscul economic Acesta are în vedere faptul că în cadrul evaluării întreprinderilor, previziunile asupra beneficiului viitor realizabil sunt imperfecte, rezultatul oricărei întreprinderi fiind, prin definiție, aleator. Riscul general economic cuprinde, pe de o parte, riscuri de tipul riscului de incendiu, de nerecuperare a creanțelor, toate acestea fiind cuantificate în cadrul cheltuielilor (prima de asigurare, rezerva pentru debitori), iar pe de altă parte, incertitudinile. Acestea țin de: câmpul de acțiune al întreprinderii (mărimea întreprinderii, locul de implementare, structura activelor, organizare); influențele viitoare ale pieței (variații ale cererii datorate schimbărilor preferințelor, domenii de folosire a produselor şi progresului tehnic, în general, variații ale numărului clienților, ale ofertei şi ale poziției concurențiale ale întreprinderii de evaluat, variații ale exporturilor); domeniul activității de producție. Evident, riscul general economic este dificil de măsurat şi de exprimat cu precizie în unități monetare, motiv pentru care prima de risc apare ca o rezervă aplicată beneficiilor viitoare, sub forma unui precont stabilit de Uniunea europeană a experților contabili economici şi financiari. Dezavantajul acestuia constă în faptul că prin el se face abstracție de principiul individualității întreprinderilor

şi că se bazează pe procedee administrative, ţinând cont, înainte de toate, de obiective fiscale.

2.3. Metode de determinare a valorii totale a întreprinderii

Valoarea totală a întreprinderii, a cărei determinare reprezintă, de fapt, scopul final al acţiunii de evaluare, este privită în mod diferit de specialiştii în domeniu, în funcţie de orientarea căreia li aparţin. Astfel, ea se poate confunda cu valoarea substanţială, poate fi rezultatul unei relaţii între valoarea de randament şi cea substanţială sau poate fi asimilată cu valoarea de randament

Principalele tipuri de metode utilizate în determinarea valorii totale a întreprinderii sunt:

a) metodele directe (anglo-saxone) care pornesc de la determinarea goodwill-ului ce este apei însumat cu valoarea substanţială (Vs), obţinându-se astfel valoarea globală

(Vt),

$Vt = V_s + G$

b) metodele indirecte (germanice), care urmăresc stabilirea, într-o primă fază, a valorii întreprinderii, goodwill-ul fiind determinat apei ca diferenţă intre valoarea totală a întreprinderii şi valoarea substanţială;

c) metode de evaluare pe bază de dividende care pornesc de la un principiu simplu, şi anume, acela că valoarea unei întreprinderi este egală cu valoarea uneia dintre acţiunile sale înmulţită cu numărul de acţiuni;

d) metode de evaluare pe baza fluxurilor financiare - CASH-FLOW care iau în calcul diferenţele dintre fluxurile de încasări şi cele de cheltuieli ale întreprinderii.

Cei mai mulţi dintre autori optează pentru o valoare totală determinată prin luarea în considerare a celor două valori de bază, substanţială şi de randament, (metodele prezentate la punctele a) şi b)), printr-o relaţie degenerată de tipul:

$V_t = Vs + a\ (B/i - V_s)$ în care:

Vt = valoarea totală

B = beneficiul

i = rata de capitalizare împărţită la 100

B/i = valoarea de randament

a = i/r,r= rata de capitalizare majorată; în practică, în general, r = 2i

De fapt, aceste metode de calcul ale valorii totale se diferenţiază, în esenţă, doar prin modul de determinare a factorului V, care este totdeauna

mai mic sau egal cu 1 şi de care depinde apropierea valorii globale a întreprinderii de una sau alta din extremitățile intervalului care separă valoarea substanțială de valoarea de randament.

Opțiunea în etape actuala, pentru una sau alta din metodele de evaluare trecute în revistă depinde, pe de o parte, de posibilitatea aplicării lor, iar pe de alta, de specificul întreprinderii şi de scopul în care se face evaluarea.

Astfel, lipsa, în țara noastră, a bursei face imposibilă aplicarea metodei de evaluare pe bază de dividende care este, de altfel, una din metodele cele mai apreciate, rezultatul oferit de ea fiind cel obținut din jocul cererii şi al ofertei De asemenea, lipsa de informații şi incorectitudinea multora din cele existente, datorită distorsiunilor provocate de sistemul de prețuri practicate în economia planificată, prin care s-au atribuit valori nereale atât mijloacelor fixe şi altor elemente din activ, cât şi beneficiilor, datorită, de asemenea, deficiențelor în aprovizionare şi desfacere, în organizarea producției, care şi-au pus amprenta într-un mod nejustificabil, din punctul de vedere al evaluării, asupra rezultatelor întreprinderii, sunt elemente în măsură să stânjenească aplicarea diferitelor metode de evaluare.

Şi tipul de activitate desfăşurată de întreprinderea respectivă este un factor de alegere a metodei de evaluare. Astfel, pentru întreprinderile cu o mai slabă dotare tehnică, dar cu un prestigiu ridicat de piață, datorat mărcii pe care o dețin sau pentru cele din sfera serviciilor, la care fondurile fixe sunt puțin numeroase, dar care obțin o rentabilitate ridicată, se va opta pentru o metodă care să pună cel mai bine în evidență valoarea de randament, respectiv, goodwill-ul. Acestea reprezintă o categorie de întreprinderi la care se poate face abstracție de valoarea substanțială atunci când se consideră că aportul ei la rezultatele întreprinderii este nesemnificativ.

Nu acelaşi lucru se poate face la o întreprindere care are o dotare tehnică mai însemnată şi care poate avea o rentabilitate ridicată sau, dimpotrivă, una negativă. În primul caz se optează pentru o metodă care să îmbine valoarea substanțială cu cea de randament, într-o proporție considerată adecvată. În cel de-al doilea, se calculează fie o valoare lichidativă (obținută din vânzarea tuturor bunurilor care constituie patrimoniul întreprinderii), atunci când se pune problema încetării activității, datorită rezultatelor nesatisfăcătoare şi a previziunilor nefavorabile pentru viilor, fie o valoare globală, cu accent pe valoarea substanțială.

De asemenea, faptul că evaluarea se face în diverse scopuri: privatizare, constituirea de societăți joint-venture la cererea managerului pentru a-şi cunoaşte mai bine propria întreprindere, pentru departajarea succesorală etc., are şi el incidența sa asupra metodei de lucru selectate.

Prin urmare, expertul care realizează evaluarea va avea sarcina deosebit de grea de a discerne asupra gradului de corectitudine a informațiilor pe care le ia în calcul şi, totodată, de a alege metoda cea mai adecvată situației date.

Primele încercări de operaționalizare a procedeelor de evaluare, realizate în țara noastră de unele întreprinderi industriale şi colective de studiu, au relevat, pe de o parte, existența dificultăților metodologice şi informaționale prezentate mai sus, iar pe de altă, posibilitatea obținerii unor rezultate viabile în cazul analizării riguroase şi competente a tuturor aspectelor procesului de evaluare. Ele vin să confirme necesitatea acordării unui maxim de atenție problemei evaluării, racordării metodelor de lucru folosite la cerințele pe plan mondial şi pregătirii unor colective de specialişti în evaluare, care să fie în măsură să ofere soluții viabile pentru fiecare întreprindere în parte.

Bibliografie selectivă

1. J. Viel, O. Bredt, M. Renard, *L'évaluation des entreprises et de parts d'entreprise,* Dunod, 1971.
2. E. Sage, *Comment évaluer une entreprise,* Sirey, 1979.
3. J. Hausser, *Le bénéfice, base de l'évaluation de l'entreprise,* Ed. Herbert Lang & Cie SA Berne,1970.
4. G. Depallens, *Gestion financiére de l'entreprise,* Sirey, 1974.
5. G. Broun, *Le diagnostic d'entreprise,* Paris, 1970.

Dictionnaire de gestion financičre, Dunod, 1979.

ALTERNATIVE DE ASIGURARE A ECONOMIEI CU RESURSE ENERGETICE PRIMARE ŞI MINEREURI

dr. Viorica RĂDUCANU

Procesul de restructurare a economiei şi tranziția la economia de piață impun cunoaşterea şi evaluarea potențialului național de resurse naturale, a posibilităților de atragere a acestora în circuitul economic, ca şi a eforturilor pe care trebuie să le aci România pentru acoperirea consumului de energie şi de materii prime din producția oneros sau am import.

Problematica evoluției cererii de materii prime şi de energie şi a modului de acoperire a acesteia constituie obiective majore în politica economică a tuturor statelor, în care scop s-au elaborat studii atât b nivelul fiecărei țări, cât şi pe grupe de țări sau regiuni. Ținând seama de specificul resurselor naturale ale țării noastre, ca şi de aptul că, pentru economia României, asigurarea în prezent şi în perspectivă cu materiile prime şi energia necesare este o problemă primordială, obiectivul programului nostru de cercetare pentru perioada (1990-1991) l-a constituit prezentarea unor alternative de producere a acestor resurse atât din producția internă cât şi din import. În acest scop, în anul 1990; s-a elaborat studiul privind asigurarea economiei naționale cu resurse energetice primare, iar în acest an, 1991, se va elabora studiul privind asigurarea economiei nationale, cu minereuri şi energie electrică şi termică.

Cercetările efectuate la anal 1990 ne-an permis conturarea unor tendințe ca şi a unor posibilități de acoperire a consumului de energie primară a României, în contextul energetic mondial.

În decursul ultimilor 45 de ani, evoluția energeticii mondiale a cunoscut perioade distincte, în strânsă dependență de evoluția creşterii economice. După al doilea război mondial ți până în anul 1973, piața energiei primare s-a caracterizat printr-o stabilitate relativă datorită creşterii cererii şi încurajării ofertei de resurse energetice primare, mai ales a celei de petrol. De exemplu, în perioada 1960-1973, consumul mondial de energie (comercială) a crescut cu un ritm media anual de 54%, iar cel al PDB de 5,8%. După anii ‘70, prețurile resurselor energetice primare au cunoscut o evoluție rapidă datoriți creşterii vertiginoase a prețului petrolului în anii 1973-1974 şi apoi, din nou, în anii 1977-1961, ceea ce a produs

perturbații pe piața energiei primare. Creşterea prețurilor energiei a antrenat reevaluarea cererii, nevoii de conservare a energiei şi de rentabilizare energetică, în condițiile în care creşterea economică a stagnat sau chiar a înregistrat o regresie. Creşterea prețului petrolului şi stagnarea nivelului PIB a determinat o diminuare a ritmului de creştere a consumului mondial de energie. Astfel, în perioada 1973-1987, consumul mondial de energie a crescut cu un ritm mediu anual de 1,9%, iar PIB de 2,6%. Declanşarea crizei din Golful Persic în august 1990 a determinat o nouă creştere vertiginoasă a prețului petrolului, cu efecte nefavorabile asupra nivelului creşterii economice. Multe țări, printre care şi România, au fost şi sunt în continuare afectate de evoluția prețului petrolului, constatându-se, totodată, încetinirea şi chiar regresul creşterii economice.

În strânsă legătură cu creşterea economică şi demografică, evoluția consumului mondial de energie va fi marcată, pe de o parte, de evoluția prețului petrolului, iar pe de altă parte, de măsurile ce se vor lua pentru creşterea randamentului energetic şi pentru conservarea energiei Astfel, Comisia Mondială de Energie consideră că asigurarea. în viitor a economiei mondiale cu energie nu se poate face decât pe calea "consumului minim energetic" şi prin sporirea cercetărilor în domeniul recuperării energiei

Bazat pe o lucrare elaborată în anul 1985[1], scenariul energetic al Comisiei Mondiale de Energie este în evident dezacord cu concluziile studiilor privind cererea şi oferta energetică pentru următorii 20-25 ani, făcute de Conferința Mondială a Energeticii, Agenția Internațională de Energetică, Organizația pentru Dezvoltare şi Cooperare Economică, Comisia pentru Comunitatea Europeană şi Institutul Internațional pentru Analiza Sistemelor Aplicate, care sunt aproape unanime în aprecierea creşterii cererii mondiale de energie, în funcție de "consumul minim de energie" şi de sporirea moderată a consumului energetic pe locuitor în țările industrializate, prin măsuri de conservare a energiei şi de creştere a eficienței energetice.

- Într-un studiu O.N.U. elaborat în anul 1990[2], se apreciază că față de 1987 consumul mondial de energie va creşte până în anul 2000 cu un ritm mediu anual de 2,8%, mai ridicat decât cel prognozat de Comisia Comunității Europene (aproximativ 2%), Institutul Internațional pentru

---

[1] Goldemberg, J.; Johannson, T.B.; Reddy, A.K.N.; Williams, R.H., *Global energetic strategy oriented on end-use*, London, 1985.

[2] *Pérspective socio-econmique mondiale jusqu'en l'an 2000*, Nations Unies, New York, 1990.

Analiza Sistemelor Aplicate (2,15%) şi Conferinţa Mondială de Energie din 1986 (1,7%).

Consumul energetic în ţările dezvoltate cu economie de piaţă va creşte cu un ritm mediu anual de 1,6%, iar cel al PIB de 3,1%, ceea ce va determina o reducere a coeficientului energetic de la 0,6 în 1987 la 0,52 în anul 2000.

În Europa Orientală şi în URSS, o creştere cu 1% a P.N.N. (Produsul Naţional Net) va determina o creştere cu 0,77% a consumului de energie. Sporirea randamentului energetic va antrena o diminuare a coeficientului energetic care se va situa în medie în jur de 0,7%, în timp ce ritmul mediu anual de creştere al PIB va fi de 3,4%. Un loc aparte în energetica ţărilor din Europa Orientală li va deţine energia nuclearo-electrică, apreciindu-se că aceasta va reprezenta în medie 12% din totalul producţiei şi consumului de energie primară în anul 2000.

- într-un alt studiu O.N.U. elaborat în anul 1988[1], se apreciază că, în ţările industrializate cu economie de piaţă, consumul energetic va creşte pentru anii 1986-2000 cu un ritm mediu anual de 1,4%, creştere foarte moderată în raport cu cea înregistrată în trecut Aceasta va corespunde unui ritm mediu anual de creştere a PIB de 2,5% şi unei scăderi a elasticităţii energiei cu 0,6%.

În ţările Europei Orientale ca şi în URSS, creşterea cu 1% a produsului net reclamă o creştere a consumului energetic şi a aportului acestuia la sporirea PNN în jur de 77%, în condiţiile ameliorării randamentului energetic şi a creşterii coeficientului de elasticitate a energiei până la 0,70 în perioada 1987-2000.

În ceea ce priveşte producţia mondială de energie, scenariile elaborate oferă diferite evoluţii, astfel:

- Comisia Mondială de Energie estimează că sursele energetice regenerabile, inclusiv energia hidro, teoretic, pot să asigure aproape integral actualul consum (7500-10000 x 10^6 tep anual). Această estimare este optimă şi se bazează pe dezvoltarea rapidă a tehnologiilor importate. În celelalte scenarii ale organizaţiilor internaţionale, amintite anterior, se apreciază că aceste surse de energie vor fi doar “adiţionale” pentru balanţa comercială a energiei din anul 2000, adică vor reprezenta mai puţin de 1%. În acelaşi timp, utilizarea cărbunilor va spori cu 36-45% faţă de 1986.

---

[1] *Développement et coopération economique internationale: tendances â long terme du développement economique et social*, UN, A/33/554, New York, 1988.

- În studiul elaborat de ONU în anul 1988[1] se estimează că în țările dezvoltate cu economie de piață producțiile de petrol și gaze naturale vor crește ca urmare a prospecțiunilor geologice din SUA și din unele țări OPEC Eforturile de descoperire pot constitui rezerve, grație zăcămintelor cunoscute," putând să se limiteze la o creștere cu 2% pe an a producției de petrol.

În ceea ce privește evoluția energeticii în România, cercetările efectuate au relevat faptul că, stabilirea anticipată a nivelului cererii de energie primară și a modului în care aceasta este acoperită din producția internă sau din import trebuie să se bazeze pe anumite principii și să țină seama de o serie de legități specifice. Astfel, prognozarea nivelului producției de energie primară pe tipuri de resurse presupune cunoașterea atât a volumului și calității rezervelor, a stadiului atins în industria extractivă de progresul tehnic, cât și a mărimii eforturilor de cercetare geologică, de atragere în circuitul economic și de exploatare a noi zăcăminte, inclusiv a celor cu putere calorifică redusă. Determinarea nivelului și dinamicii cererii de energie primară s-a făcut prin luarea în considerare a evoluției creșterii economice și demografice, a progresului tehnic, a schimbărilor structurale ale economiei și a prețului petrolului, întocmindu-se trei scenarii pe baza următoarelor ipoteze:

A. Creșterea venitului național cu un ritm mediu anual de 2,5% și a consumului de energie primară cu 1,4%, similar cu cel prevăzut pentru țările dezvoltate cu economie de piață, în condițiile în care prețul petrolului se va situa, în medie, între 15-20 dolari barilul[2];

B. Creșterea venitului național cu un ritm mediu anual de 1,65% și a consumului de energie primară de 0,75%[3], în condițiile în care prețul petrolului se va situa în medie la 20-30 dolari barilul, ca urmare a politicii energetice dusă de marile țări producătoare.

C În perioada 1991-1992 (etapa retehnologizării progresive a activităților economice) creșterea economiei va fi "0" înregistrându-se chiar un regres, iar consumul de energie primară va avea un ritm mediu anual de creștere de 0,5%, în condițiile în care prețul petrolului seva menține la

---

[1] *Développement et coopération economique internaționale: tendances â long terme du développement economique et social*, UN, A/43/554, New York, 1988.

[2] *Développement et coopération economique internaționale: tendances â long terme du développement economique et social*, ONU, New York, 1988.

[3] Evaluări efectuate în cadrul sectorului Economia Resurselor Naturale și a Energiei.

aproximativ 30 dolari barilul; în perioada 1993-1995 (etapă în care va continua retehnologizarea şi restructurarea activităţilor economice).

Venitul naţional va creşte cu un ritm mediu anual de 1,5-2% şi consumul de energie primară cu 0,75%, în condiţiile în care preţul petrolului va fi în medie de 25 dolari barilul; în perioada 1996-2000 (etapă în care se vor încheia procesele de retehnologizare, modernizare şi restructurare a activităţilor economico venitul naţional va creşte cu un ritm mediu anual de *2£%* şi consumul de energie primară cu 1,25% în condiţiile în care preţul petrolului va scădea şi va fi, în medie, de 25 dolari barilul

De menţionat este faptul că, în toate cele trei scenarii, s-a considerat că ritmul mediu anual de creştere demografică va avea o valoare minimă şi nu va influenţa nivelul consumului energetic.

În structura consumului de energie primară, în perioada 1991-2000, se vor remarca următoarele tendinţe:

1. reducerea ponderii expertului de produse petroliere rezultate din petrolul importat şi creşterea, în aceeaşi perioadă, a consumului intern de energie primară;
2. creşterea ponderii resurselor energetico primare destinate populaţiei, agriculturii, silviculturii, serviciilor etc.;
3. scăderea ponderii resurselor energetico primare destinate consumului industrial, ca urmare a modificării structurii acestei ramuri, sub incidenţa proceselor de retehnologizare şi modernizare a activităţii economico.

Pentru acoperirea cererii de energie primară s-au elaborat 3 variante de evoluţie a producţiei de resurse energetice. Cercetările efectuate au relevat următoarele tendinţe:

1. reducerea producţiei de ţiţei cu 0,2-0,4 mii. t anual, în special datorită declinului natural al zăcămintelor, ceea ce va asigura din producţia internă în anul 2000 numai un sfert din capacitatea de rafinare existentă;
2. scăderea producţiei de gaze naturale cu 13-1,5 mld. mc anual, datorită declinului natural al zăcămintelor (prin pierderea presiunii hidrodinamice proprii), ceea ce va avea efecte negative asupra gradului de asigurare din producţia internă a necesarului de energie primară şi va determina creşterea efortului valutar cu aproximativ un mld. dolari anual;
3. creşterea producţiei de lignit şi cărbune brun până la aproximativ 60 mii. t în anul 2000, în scopul compensării tendinţelor de scădere a producţiei de hidrocarburi;

4. sporirea producției de huilă netă până la aproximativ 6,5 mii. t în anul 2000 (o asemenea evoluție lentă a producției de huilă este determinată, pe de o parte, de menținerea la un nivel relativ scăzut a producției de huilă brută extrasă, iar pe de altă parte, de înrăutățirea calității cărbunilor extraşi şi a tehnologiilor învechite de preparare);
5. aportul energiei nucleare se va resimți începând cu anul 1994, când va intra în funcțiune primul grup de la Centrala Nuclearo-electrică Cernavodă, cu o producție de 940 GWh şi din 1995 cu 1880 GWh;
6. sporirea producției de energie hidro ca urmare a faptului că noile capacități care vor intra în exploatare vor contribui, alături de cele existente, la obținerea unei producții de 17.5-19 mii GWh/an energie hidroelectrică, în condițiile unui an hidrologic mediu;
7. creşterea aportului surselor neconvenționale de energie la acoperirea a aproximativ 2% din consumul de energie primară evaluat pentru anul 2000, se va putea realiza numai prin subvenții acordate de stat;
8. reducerea ponderii resurselor energetice recuperabile în balanța energetică (15,6-17,9 mil. tcc în anul 2000 față de 19,8 mil. tcc în anul 1986), ca urmare a acțiunilor de retehnologizare a proceselor productive.

Analizând raportul dintre cererea şi oferta de resurse energetico primare, în perioada 1991-2000, se remarcă următoarele aspecte:

- producția internă nu poate asigura în medie decât 33,6^-54,6% din necesarul de energie primară ceea ce va necesita un efort valutar de 4,8 mld. dolari anual;
- cel mai[redus grad de asigurare a cererii din producția internase va înregistra la hidrocarburi (22-23% la țiței şi 37-38% la gaze naturale);
- deşi producția internă de cărbune va avea o evoluție crescătoare, aceasta nu va acoperim medie decât 54-66% din cererea de lignit şi cărbune brun şi 27-29% din cea de huilă energetici;
- aportul energici nucleare, hidro al surselor noi şi al altor tipuri de resurse energetico primare, va fi în continuare redus, acestea neputând să contribuie decât într-o măsură mai mică la acoperirea cererii de energie primară.

Din cele prezentate mai sus, privind posibilitățile de asigurare a economiei românești cu energia primară necesară în perioada 1991-2000, colectivul de autori optează pentru scenariul C (varianta n de producție), din următoarele considerente:

- Față de scenariile Aşi B, în scenariul C se prezintă diferențiat, pe etape, evoluția necesarului de energie primară, ținând seama de schimbările structurale ce se vor produce în economia națională, în special în industrie, în perioada 1991-2000.
- Gradul de acoperire din producția internă a necesarului de energie primară va avea o evoluție descrescătoare care, deşi implică un efort valutar mai mare este mai favorabilă în varianta propusă de noi, deoarece, pe măsura accentuării dificultăților de exploatare, efortul de recuperare a resurselor energetico din producția internă creşte, punându-se problema dacă nu este mai rentabil importul acestor resurse.
- Din punct de vedere economic, scenariul Care condiții mai acceptabile de realizare decât scenariul A, deoarece, atât eforturile financiare, cât şi cele energetico, sunt mai reduse.

Scenariile elaborate au un caracter orientativ, putând fi utilizate pentru stabilirea politicii energetico viitoare a României Deoarece intre consumul energetic şi dezvoltarea economică există relații de dependență, apreciem că aceste scenarii vor trebui actualizate periodic (col puțin Ia 2 ani), în funcție de modificările structurale care pot apărea în economia României, atât în perioada de tranziție către o economie de piață, cât şi în viitor şi de situația economică conjuncturală.

În ceea ce priveşte asigurarea necesarului economici cu materii prime şi energie electrică şi termică, cercetările din acest an vizează următoarele probleme:

- evaluarea necesarului de materii prime (provenite din minereuri) şi a necesarului de energie electrică şi termică;
- prognozarea productiei de materii prime, energie electrică şi termică;
- elaborarea unor posibile scenarii ale asigurării economici naționale cu principalele materii prime şi, implicit, cu minereurile necesare obținute din producția internă.

În aceste scenarii elaborate pentru perioada 1992-2010, se prezintă, totodată, şi implicațiile energetice, economico şi ecologice ale exploatării zăcămintelor de minereuri existente, ca şi a celor nou atrase în circuitul

economic, ştiut fiind faptul că obținerea metalelor neferoase, în special, pune probleme deosebite de protecție a mediului înconjurător.

Dată fiind complexitatea problemelor privind asigurarea economici naționale cu principalele materii prime şi cu energia necesară, mutațiile care se produc în modalitățile de abordare şi în concepțiile de utilizare a resurselor naturale în condițiile economiei de piață, începând cu acest an, un colectiv din cadrul sectorului Economia Resurselor Naturale şi a Energiei a început un nou program: “Gestiunea resurselor naturale şi a energiei în condițiile economiei de piața”.

Problematica acestui program este destul de dificilă, în acest an propunându-ne să oferim principalele concepte şi elemente metodologice de gestiune a resurselor naturale în condițiile economiei de piață, pe de o parte, din punctul de vedere al economistului, pe de altă parte, din cel al managerului.

STRATEGII INDUSTRIALE ÎN CONTEXTUL RESTRUCTURARE ECONOMIEI

Olga MIHĂESCU

Privită ca instrument de gestiune la orice nivel de abordare, strategia reprezintă modalitatea de asigurare a coerenței eforturilor de atingere a unor obiective, de identificare și eliminare a dificultăților pe parcursul acestui proces. Literatura de specialitate și experiența țărilor dezvoltate au consacrat de mult strategia drept alegere a uneia din numeroasele opțiuni posibile în ceea ce privește căile de urmat pentru atingerea unor scopuri prestabilite. La nivelul macroeconomic, unde strategia presupune proiecții globale ale consumului public și privat, ale economisirii și investițiilor, importurilor și exporturilor, ale folosirii și nevoilor de resurse etc., aceasta rezultă din aplicarea unor modele globale ale economiei. Fără a ne referi la modele, vom aminti, totuși, câteva din numeroasele abordări ale strategiilor de dezvoltare care există, foarte diverse din punct de vedere al teoriilor pe care se bazează, dar asemănătoare în ceea ce privește logica abordării și finalitatea[1]. Astfel Nugent și Yotopeulos stabilesc o distincție între abordarea neoclasică și de dezechilibru a dezvoltării; de Jauvry construiește o strategie, bazată pe articulare-dezarticulare pentru America Latină; Rithko, Seers și Warren propun strategii construite pe baza unor abordări neomarxiste. Unele abordări axează strategia pe dezvoltarea unui sector Johnston și Meilor - agricultura, Rosenstein-Rodan - industria Schultz - dezvoltarea industrială și urbană etc. Alte abordări ale strategiei pornesc de la teoriile creșterii economice: Rosenstein-Rodan și Nurkse propun strategii de creștere echilibrată, Hirschman, strategii de creștere dezechilibrată, iar Yotopeulos, Lau și Nugent o sunt eză a acestor două tipuri. Tot o strategie bazată pe creștere și pe impactul acesteia asupra repartiției a realizat și Kuznets, a cărui "curbă de inegalitate în U inversat" a fost confirmată empiric de Paukert Privind-o dintr-o altă perspectivă, J.P.Lewis și V.Kaliat definesc strategia drept proiect de politică publică de promovare a

[1] Sinteza referitoare la strategiile de dezvoltare economică este realizată, îndeosebi, pe baza documentului ONU intitulat "Guide, de la planification du développement. Procédures, méthodes et techniques", elaborat de Departament de la coopération technique pour le développement în 1987.

dezvoltării, coroborată cu măsurile naționale de modificare a performanțelor economice[1].

Alegerea unei strategii de dezvoltare este extrem de importantă datorită faptului că selecția operată la un moment dat în căile de dezvoltare influențează inevitabil opțiunile viitoare. De aceea, ea operează şi la nivel de industrii şi, mai ales, la nivel microeconomic, de agenți economici.

Strategiile de dezvoltare la nivel de industrii se conturează pe baza definiției date de R. M. Scherer[2] unei industrii (ansamblul firmelor producând mărfuri substituibile şi în concurență intre ele) şi a schemei de analiză propusă de el: condiții de bază - structuri-comportament-performanțe (a se vedea dezvoltările ulterioare ale lui Benzoni, P.N. Giraud ca teorii ale economiei industriei). Multe din abordările de strategii la acest nivel vizează rolul statului în proiectarea color mai eficiente căi de dezvoltare şi modalitățile de asigurare a coerenței sectorului particular cu cel public. H. Dumez[3] sesizează diferențele de poziție a statului față de sectoare industriale aflate în diferite situații - tip; E. Cohen şi R. Bauer[4] susțin că cea mai bună strategie industrială este cea care promovează capacitatea statului de a facilita agenților economici crearea de "triunghiuri de aur" şi înscrierea pe poziții avantajoase în sistemul concurențial al economiei mondiale.

Totuşi, după cum demonstrează D. Ray[5], strategia de dezvoltare col mai puțin costisitoare şi cu cele mai importante efecte multiplicatoare în raport cu fiecare unitate de efort guvernamental o reprezintă cea bazată pe promovarea activității întreprinderilor şi pe rolul întreprinzătorilor, care au, printre multe altele, rolul strategic în restructurarea şi transformarea economiilor (Adams, Brock, Baumol[6]). La nivelul întreprinderilor sau firmelor, problema strategiei se pune cu deosebită acuitate, ea reprezentând, după Institutul francez de relații internaționale, modalitatea în care firmele alocă resursele în scopul întăririi poziției lor pe piață şi al

---

[1] J.P. Lewis, V. Kallba, *Development strategies reconsidered*, Overseas Development Council, Washington, 1986.

[2] F.M. Scherer, *Industrial Market Structure and Economic Performances*.

[3] R. Dumez, "De la politique industrielle - existe-t-elle et quelle est sa vraie nature?", *Economie et société*, voLXX,nr.l2/1986.

[4] E. Cohen, M. Bauer, *Les grandes manoeuvres industrielles*, Paris, Belfond, 1985.

[5] D. Ray, "Le role de l'activité d'entreprise dans le développement économique", *Journal de la planification du développement,* nr. 18/1988, ONUDI, Viena, 1988.

[6] Sintetizate după articole ale autorilor menționați, incluse în lucrarea *Activité d'entreprise et développement économique*, ONUDI, 1988.

îmbunătățirii rentabilității interne[1]. Glueck nuanțează, definind strategia industrială ca planul coerent, unificat şi integrat care corelează avantajele strategico ale firmei cu schimbările în mediul economic şi introduce noțiunea de "strategic management" pentru setul de decizii şi acțiuni care conduc la dezvoltarea unei strategii efective care permite atingerea obiectivelor de bază ale firmei.

În economia românească, particularitățile perioadei actuale şi stringența demersului de deschidere a unui câmp larg trăsăturilor fundamentale ale economiei de piață, în forme adecvate necesităților, fac foarte importantă preocuparea de "proiectare" a căilor de realizare a obiectivelor propuse, de elaborare a unor "scenarii strategico suple", care să asigure "cadrul de definire a politicii economico a statului" şi "diminuarea semnificativă a incertitudinilor agenților economici în adoptarea propriilor decizii" - după cum arăta acad. T. Postolache[2].

Datorită acestor considerente, ICRISI şi-a propus, printre altele, un program de cercetare vizând fundamentarea strategiilor şi politicilor de dezvoltare la nivelul unor industrii şi al agenților economici din cadrul acestora[3].

Contribuția colectivului de cercetare constă în selectarea, din mulțimea de abordări posibile, a celor mai potrivite particularități pentru etapa actuală şi de perspectivă imediată, în conturarea unui cadru principial-metodologic de fundamentare a orientărilor strategice la nivelul unor industrii prelucrătoare, în identificarea acțiunilor şi politicilor cu impactul cel mai favorabil asupra performanțelor economice ale firmelor industriale şi în identificarea pârghiilor şi instrumentelor economico-financiare pe baza cărora se pot materializa strategiile industriale promovate.

Restructurarea industriilor prelucrătoare este, după părerea colectivului de cercetare - părere formată atât pe baza analizei experienței mondiale, cât şi a tezelor promovate de specialişti români care au abordat în timp problema modernizării şi ajustării structurilor economice şi industriale, ca I. Blaga, A. Iancu, AL Mihăilescu, C Gogoneață, A Vela, G.

---

[1] "Les strategies industrielles des entreprises", *Problémes économiques*, nr. 2056/1988.

[2] T. Postolache (coord), *Schiță privind strategia înfăptuirii economiei de piață în România*, Bucureşti, mai 1990.

[3] C. Russu, O. Mihăescu, E. Pelinescu, V. Platon, T. Popescu, D. Fistung, "Elemente de fundamentare a restructurării unor ramuri industriale", *Studii de economie industrială*, nr. 97/1991, ICRISI, Bucureşti, 1991.

Georgescu[1] ş.a. - una din căile de influenţare pozitivă a performanţelor economice ale ţării. până acum, modificările structurale la nivelul industriilor au fost mai mult de natură inerţială (66% din mobilitatea structurală a industriei construcţiilor de maşini în perioada 1985 -1989), reflectându-se necorespunzător în performanţele lor economice.

În condiţiile economiei descentralizate şi concurenţiale, principiile care trebuie să stea la baza strategiei de restructurare a unei industrii prelucrătoare sunt următoarele: preponderenţa cererii faţă de ofertă (îndcosebi, a celei internaţionale, datorită dimensiunilor relativ reduse ale pieţei interne pentru aceste industrii, saturată sau uşor saturabilă); modificarea de fond a poziţiei statului (reprezentat prin organismele guvernamentale de coordonare a industriilor) în determinarea caracteristicilor ofertei, pe de o parte, prin intervenţia de încurajare - descurajare a unor domenii din cadrul industriei respective prin pârghii şi instrumente economico-financiare şi, pe de altă parte, prin coordonarea directă a ofertei sectorului de stat din industrie; respectarea autonomiei de opţiune, decizie şi acţiune a unitarilor economice industriale.

Aceste principii îşi găsesc reflectarea corespunzătoare în strategiile de restructurare a industriilor prin identificarea conţinutului strategiilor cu direcţiile (orientările) de specializare a acestora pe domenii, respectiv, de concentrare a eforturilor în domenii favorabile din perspectiva obiectivelor strategice urmărite şi de diminuare a eforturilor (sau chiar de renunţare) la altele. Selecţia propusă este privită din două unghiuri: al raportării la cerere şi la evoluţia ei, ca specializare internaţională; al raportării la repartiţia internă a resurselor, ca specializare internă pe domenii ale ofertei.

Alegerea domeniilor de specializare internaţională presupune creşterea mai mult sau mai puţin rapidă a diferitelor domenii, după poziţia în curba de viaţă a producţiei acestora pe plan mondial. Demersul de fundamentare cuprinde următoarele etape[2]:

- Studierea cererii mondiale pentru domeniile respective şi a evoluţiei ei probabile în perspectivă.

---

[1] L. Blaga, "Varietatea şi interdependenţa structurilor industriale", în: *Tratat de economie contemporană*, vol. 2 cartea 1, Editura Politică, Bucureşti, 1987; A. Iancu (coord.), *Structura economiei şi sistemul industrial*, Editura Politică, Bucureşti, 1986.

[2] Modelul metodologic promovat este adaptat după cel utilizat în lucrarea *Croissance mondiale et strategies de spécialisation*, Croupe d'études prospectives internationales, Paris, 1976.

- Clasificarea domeniilor după intensitatea cererii pe plan mondial, pe baza curbelor de evoluție a acesteia sau a ritmurilor medii anuale de creştere.

- Evidențierea tipului de compotament național din punctul de vedere al specializării pentru toate domeniile luate în analiză, prin compararea gradului de angajare națională în producția fiecărui domeniu în amil final al analizei cu col din anul inițial Acest comportament poate fi de: angajare deductivă (de accentuare a specializării în domeniul respectiv); angajare inductivă (angajarea pe noi domenii de specializare); dezangajare deductivă (de renunțare tot mai clară la domenii care şi aşa nu constituiau direcții de specializare ale țării); dezangajarea inductivă (de renunțare la unele domenii de specializare); stabilitate pozitivă (balanță comercială excedentară); stabilitate negativă (balanță comercială deficitară). Consecințele economico ale acestor linii de comportament depind de caracterul progresiv sau regresiv al domeniilor în care se produc.

- Compararea comportamentului fiecărui domeniu din țară cu intensitatea cererii mondiale şi calcularea unui indicator sunt etic de specializare internațională.

Pentru domeniile progresive, în care cererea mondială creşte mai rapid decât media, comportamentul cel mai favorabil corespunde angajării inductive (eliminarea deficitului inițial şi angajarea în producția respectivă); angajarea deductivă semnifică accentuarea avantajelor inițiale, iar stabilitatea pozitivă, menținerea acestora.

- Stabilirea strategiei de specializare internațională pe domenii în cadrul ramurii respective, prin promovarea tipului de comportament inductiv față de unele domenii şi a celui deductiv față de altele după: intensitatea cererii mondiale; concluziile analizelor cu privire la impactul structurilor existente asupra performanțelor economico ale ramurii; concluziile analizelor cu privire la direcțiile de specializare internă.

Fundamentarea direcțiilor de specializare internă pe domenii ale ofertei - se realizează pe baza analizei gradului de specializare a aparatului productiv şi a orientării corespunzătoare a acestui proces în perspectivă, ca premisă de bază pentru obținerea de avantaj comparativ în confruntarea concurențială prin asigurarea unei intensități ridicate a dotării cu factori de producție a domeniilor progresive din punctul de vedere al cererii. În perioada anterioară, lipsa unei politici structurale bine definite s-a reflectat şi în neconcentrarea eforturilor pentru specializarea aparatului productiv (în industria electronică şi electrotehnică, de exemplu, gradul de specializare

internă a producției a fost de 1,75 în ultimii 5 ani, pe când col al forței de muncă de numai 0,24; în construcția de mașini coi doi indicatori au fost de 0,74 și, respectiv 035 etc.).

Legătura de cauzalitate care există intre specializarea internă pe domenii ale ofertei și specializarea externă, pe de o parte, și intre specializarea internă și specializarea aparatului productiv, pe de altă parte, face ca principalele căi de acțiune ce se vor promova în cadrul strategiei de dezvoltare a ramurilor industriale să se situeze la nivelul orientării prioritare (din punct de vedere cantitativ, al intensității și calității) a eforturilor pentru asigurarea factorilor de producție către domeniile de specializare selectate. În condițiile autonomiei agenților economici, aceste orientări prioritare urmează a fi promovate prin mobilizarea color mai potrivite pârghii și instrumente economico-financiare existente la nivelul guvernului (în care am inclus și nivelul de coordonare strategică a industriei).

Analizând pârghiile și instrumentele economico-financiare posibil de mobilizat pentru înfăptuirea strategiilor de restructurare a industriilor, ca și experiența altor țări în utilizarea acestora s-au formulat o serie de propuneri, vizând:

- Folosirea cu discernământ a subvențiilor pentru impulsionarea acelor domenii de activitate care creează cadrul propice desfășurării proceselor de restructurare, cum ar fi cercetarea fundamentală și cea în domeniile în care țara noastră are deja un potențial creativ și un portofoliu de cunoștințe și brevete, ca și reorientarea profesională și recalificarea personalului. Utilizarea subvențiilor pentru susținerea directă a eforturilor de restructurare a unor industrii trebuie făcută cu grija de a nu diminua competiția intre firmele din cadrul acesteia.

- Promovarea unei politici de credite în așa fel încât să se impulsioneze sau frâneze, după caz, tendința agenților economici de a apela la această sursă de finanțare în susținerea specializării lor naționale sau internaționale. Experiența mondială arată că au existat cazuri de intervenție a statului sub forma “dirijării creditelor” - vezi exemplul sud-coreean - care nu au dat rezultatele scontate datorită dinamismului și complexității economiei și influențelor puternice și greu de controlat ale unor factori conjuncturali.

- Adoptarea unor dobânzi la curs fix la un nivel care să stimuleze investitorii interni și străini în a investi, dar nu foarte scăzut pentru a preveni reducerea valorii reale a activelor financiare și creșterea riscului de credit,

băncile neavând deocamdată informații pertinente despre adevărata putere a unităților economice de a rezista în competiția cu concurența.

- Apelarea cu grijă la impunerea directă (pe venituri) care este prea puțin stimulativă pentru întreprinzători şi poate descuraja producția influențând negativ procesele de restructurare şi promovarea impunerii indirecte (a consumului) ce stimulează eforturile de economisire a populației favorizând prin aceasta atât desfăşurarea proceselor de privatizare cât şi creditarea investițiilor solicitate de acțiunile de retehnologizare şi restructurare a diferitelor sectoare de activitate prin intermediul băncilor. Riscul impunerii indirecte este cel al "derapajului prețurilor", deloc neglijabil în actuala conjunctură.

Sistemul de impunere este oportun a asigura garantarea neutralității impozitelor asupra deciziilor economice, inclusiv a celor de restructurare industrială şi eliminarea discrepanțelor între activități similare. Experiența mondială a arătat că reducerea impozitelor nu a constituit o cale reală de mărire a economiilor populației şi folosirea lor în scopul investirii, deci de stimulare a eforturilor de restructurare şi are ca efect negativ sporirea inegalităților sociale.

- Protejarea pe termen limitat a producției autohtone în vederea susținerii agenților economici interni în competiția de pe piață prin practicarea taxelor de import mai mari decât cele de expert, diminuând efectul reducerii cererii interne de produse autohtone prin posibila creştere a fenomenului de substituție a acestora cu produse din import

Un alt plan important al demersului nostru l-a reprezentat conturarea unor elemente de fundamentare a strategiilor şi politicilor la nivel de firmă industrială. Strategia firmei, reprezentând planul integrat al celei mai eficiente utilizări a resurselor acesteia într-un mediu în schimbare, în aşa fel încât să se asigure realizarea obiectivelor strategice ale firmei, se stabileşte pe baza unui demers care constă în alegerea celei mai potrivite alternative din cele existente în funcție de rezultatele diagnozelor efectuate asupra mediului extern şi a situației interne a acesteia. Decizia de selectare a uneia din alternativele strategico existente {ine seama atât de felul în care aceasta realizează obiectivele strategice stabilite, cât şi de o serie de factori care includ: dependența externă a firmei, atitudinea conducerii față de risc, strategiile aplicate în trecut, relațiile interne şi structura organizatorică a firme.i

Rezultatele concrete ale strategiei firmei, deci, atingerea obiectivelor strategice preconizate depind major de felul politicilor promovate pentru

traducerea în fapt a strategiei. Numărul şi amploarea politicilor promovate de către firmă depind major de dimensiunea şi situaţia acesteia pe piaţă. Firmele mijlocii şi mari au politici pentru orice latură importantă a activităţii lor. Considerând politicile comerciale, de investiţii şi de producţie printre cele mai importante, vom dezvolta câteva elemente legate de selectarea şi implementarea acestora.

Punerea la pună a unei politici comerciale trebuie să pornească de la aprecierea corectă a potenţialului de absorbţie pe care o are piaţa produsului sau serviciului oferit. Pasul următor este cel de selectare a unei politici efective: experienţa multor firme de succes de pe plan mondial din industriile prelucrătoare dovedind că cea mai potrivită politică comercială este cea de segmentare a pieţei, respectiv, de adaptare a ofertei la nevoile specifice unei anumite pieţe sau de promovare a produselor firmei pe acea piaţă la cel mai scăzut preţ. Această politică de segmentare a pieţei poate fi ofensivă - când firma caută să ocupe noi segmente de piaţă, să înlăture concurenţii potenţiali, să accepte beneficii mai mici pentru a câştiga noi clienţi - sau defensivă - când firma caută să-şi menţină poziţiile pe care le deţine pe piaţă, îndeosebi, prin reducerea costurilor.

Aprecierea potenţialului de absorbţie a pieţei şi politica comercială adoptată influenţează major politica de investiţii a firmei a cărei corectă fundamentare are o importantă deosebită pentru viabilitatea firmei.

Ambele tipuri de politică trebuie să fie strâns corelate cu cea de producţie promovată de firmă, în scopul declarat de a valorifica la maximum potenţialul de care dispune firma, ţinând seama de parametrii mediului economic în care activează. Cel mai frecvent utilizate şi cu grad mare de certitudine a rezultatelor sunt politicile de producţie diferenţiatoare şi cele ale costurilor reduse. Politica costurilor reduse, constând în realizarea de produse standardizate la col mai scăzut cost posibil şi proprie mai mult fabricaţiei de masă se realizează prin linii de fabricaţie în flux, nomenclator redus de produse, intensitate mare a capitalului fix, mecanizare – automatizare rigidă etc. Riscul pe care ii prezintă este dat de faptul că tine mai mult seama de condiţiile tehnico ale producătorului şi mai puţin de cererea consumatorilor, iar sistemul productiv devine inflexibil.

Politica diferenţiatoare se bazează mult pe calitate şi design, firma căutând să-şi diferenţieze produsele de cele comune; preţul este un criteriu secundar în acest caz. O firmă care a adoptat o astfel de politica are puţini adversari direcţi, dar are de înfruntat concurenţa producătorilor de produse de substituţie.

Adaptarea politicii de producție la modificările care intervin în caracteristicile și evoluția pieților și ale domeniului de activitate implică, în egală măsură, adaptarea componentei pe care o reprezintă produsele și a celei pe care o reprezintă sistemul productiv. Armonizarea permanentă a evoluției acestor componente, prin promovarea unei politici corespunzătoare de inovare, face viabilă politica de producție și permite realizarea în bune condiții a obiectivelor strategico ale firmei.

RAPORTURILE INDUSTRIE - AGRICULTURA ÎN ECONOMIA MODERNĂ

Lucian ALBU

Pentru perioada de tranziție care se dorește cât mai scurtă, esențială este, după părerea noastră, schimbarea opticii în domeniul structurilor economice şi al raporturilor intersectoriale. Argumentul principal, în susținerea acestei idei, li constituie gradul deosebit de ridicat de centralizare la care se ajunsese în România, comparabil doar cu col înregistrat într-o "economie de război".

Trecorea de la "economia de război", hipercontralizată, în care sectoarele şi ramurile sunt ierarhizate în funcție de contribuția lor la realizarea "producției pentru front", la "economia de paco" presupune, în primul rând, renunțarea la vechile ierarhii, la dogma potrivit căreia sunt necesare şi posibile prestabilirea şi planificarea, până în cele mai mici detalii, a evoluției structurilor economice. Procesul tranzitoriu va fi, însă, deosebit de dificil,. Întrucât efectele negative ale unei întregi perioade istorice vor trebui înlăturate într-un interval de timp mult mai scurt.

În perioada de tranziție, o atenție deosebită se cere a fi acordată dezamorsării uriaşelor forțe inerțiale acumulate în economie. Aceasta se poate realiza prin introducerea unor reforme radicale într-o serie de domenii, cu impact major asupra întregului mecanism economic, precum proprietatea şi formele de gestiune, formarea prețurilor, alocarea investițiilor şi acordarea creditelor, formele de salarizare şi repartizarea profitului etc.

Datorită faptului că în prezent statul deține puterea absolută în economia românească, în perioada de trecere la economia de piață, rolul său în dezamorsarea forțelor inerțiale şi în transformarea radicală a mecanismului economic va fi decisiv. El poate direcționa, prin diverse căi şi metode, alocarea resurselor şi redistribuirea veniturilor, contribuind astfel la stimularea dezvoltării unor sectoare şi ramuri economice şi la inhibarea dezvoltării altora. Pentru ca perioada de tranziție să nu fie tributară forțelor inerțiale, conservatoare (care vor acționa, în continuare, în forme tot mai rafinate, deosebit de periculoase în faza de "viruşi ascunşi", scăpați prin sita reformelor, care pot infesta, prin efecte cumulate expenențial, întregul

sistem) trebuie acționat simultan şi coordonat pe două planuri: al gândirii economico şi al măsurilor concrete de politică economică.

Comparativ cu țările dezvoltate, în România, pe fundalul unui nivel general de dotare cu factori calitativi mult mai redus, se constată existența unor diferențe mari intre sectoarele şi ramurile economico, precum şi în interiorul lor. Aceasta este consecința unei politici economico falimentare, care, în realitate, a ignorat sistematic scopul final al activității economico - creşterea consumului populației şi progresul ființei umane.

Dacă, în societățile occidentale, la baza evoluției economice au fost aşezate tendințele din consumul populației şi libertatea consumatorului, la noi, aceasta a fost drastic îngrădită, producția dezvoltîndu-se autonom. Volumul producției, de multe ori fără finalitate economică şi socială, reprezenta un scop în sine. Monopolul producătorului a fost exacerbat, iar presiunea asupra consumatorului a devenit sufocantă, cu consecințe dramatice asupra calității vieții. Aflat la discreția producătorului, consumatorul a fost lipsit de posibilitatea de a emite semnale, care în economiile sănătoase constituie impulsuri-cheie pentru orientarea producției.

Sistemele totalitare au drept corespondent în economie centralizarea excesivă a aparatului productiv, ceea ce duce, într-o fază ulterioară, prin creşterea, peste anumite limite, a presiunii asupra consumatorului, la o formă aberantă în care se trece şi la centralizarea consumului populației (la noi aceasta s-a manifestat cel mai dramatic prin acele rații alimentare şi prin livrarea pe bază de liste a unor produse industriale de consum, precum televizoare, frigidere, aragaze, automobile etc.). În astfel de sisteme, politica economică se caracterizează prin zgârcenia în domeniul consumului "ne-productiv" (în primul rând reducerea aproape de zero a importurilor), comparativ cu generozitatea în cazul consumului "productiv" (procurarea din import, în cazul României, a unor cantități imense de cocs, țiței, minereuri feroase şi exploatarea nerațională, cu mari cheltuieli, a unor resurse autohtone, precum lemnul, gazele naturale, minereurile neferoase).

În țara noastră, optica deformată în domeniul structurilor economice a avut drept consecință, în principal, neglijarea ramurilor legate de consumator, de om în general, aşa-numitele ramuri neproductive: învățământul, cultura şi arta, sănătatea, turismul, transportul persoanelor, gospodăria comunală etc., precum şi ştiința şi cercetarea ştiințifică. În acelaşi context, mirajul industrializării (forțate) a avut ca efect ignorarea şi a unor ramuri productive, legate însă de ciclurile naturale, cum sunt agricultura şi silvicultura.

În cadrul industriei, ramurile uşoară şi alimentară, legate de consumator, au fost, de asemenea, defavorizate. Pe măsură ce industria grea s-a extins tot mai mult, iar importurile de materii prime n-au mai putut fi acoperite de experturile ramurilor orientate spre consumator (îndeosebi agricultura) şi ale celor de prelucrare primară (produse energointensfve provenind îndeosebi din metalurgie, materiale de construcții şi chimie) s-a trecut la exploatarea neraională a unor cantități tot mai mari din bogățiile naționale, cu consecințe negative, inclusiv din punct de vedere ecologic (de-frişarea pădurilor peste ritmul natural de regenerare, extragerea unor resurse ale subsolului având concentrații şi calitate cu mult sub standardele internaționale).

Datorită unei asemenea optici economice, în care primatul este atribuit produqiei în raport cu consumul, producției materiale în raport cu cea nematerială, industriei în raport cu agricultura, industriei grele în raport cu cea uşoară etc., în economia romanească au apărut şi s-au dezvoltat discrepanțe şi dezechilibre imense între sectoarele şi ramurile economice, cu consecințe dintre cele mai grave, atât pe plan economic, cât şi social. Înlăturarea sau cel puțin atenuarea lor trebuie avută în vedere, în primul rând, în etapa de tranziție.

Ramurile şi sectoarele economice au fost, în virtutea celor arătate, ierarhizate în mod artificial, ceea *ce* a avut repercusiuni în cele mai diverse domenii ale vieții economice: orientarea investițiilor şi dotarea tehnică, amortizarea, salarizarea, pregătirea forței de muncă, prețurile de livrare, modul de creditare, aprovizionarea cu materii prime, materiale şi energie din țară şi pe piața externă, repartizarea rezultatelor finan-ciareetc.

Pe plan social, ierarhizarea arbitrară a ramurilor şi sectoarelor economice, neținându-se seamă de legile pieței, de lapertul dintre cerere şi ofertă, de utilitatea reală a produselor şi serviciilor, subevaluarea importanței unor activități şi supraevaluarea altora, în funcție de interesele regimului conducător, au dus la acumularea unor mari tensiuni sociale latente, a căror dezamorsare va constitui una dintre sarcinile fundamentale ale perioadei de tranziție. Câteva exemple de situații aberante la care se ajunsese în domeniul salarizării se impun: un muncitor necalificat din industria grea cîştiga cât un cadru sanitar cu studii medii, cât un programator cu studii medii sau cât un profesor de liceu; un cercetător ştiințific, un biolog sau un inginer agronom mai puțin decât un muncitor calificat din industrie; un salariat din industrie - de 4-6 ori mai mult decât un

țăran membru cooperator, iar în cazul pensionării valorile creşteau la 8-10 ori ete.

Indiferent, însă, de ramura sau sectorul de activitate, decorelarea nivelului veniturilor de cel al muncii efectiv prestate şi, îndcosebi, de utilitatea pe plan economic şi social a acestei munci a fost, după părerea noastră, principala cauză a distrugerii inițiativelor, a degradării calității muncii şi moralității. Nivelarea sau aşa-zisa omogenizare a forței de muncă s-a realizat la un nivel tot mai scăzut de competență şi responsabilitate.

Privit din punct de vedere istoric, procesul dezvoltării industriale poate fi considerat drept un catalizator care a determinat creşterea resurselor materiale disponibile şi transformarea relațiilor sociale. În susținerea acestui proces, agricultura a avut însă, un apert deosebit Deşi contribuția agriculturii este, în general, recunoscută, agricultorii simt, uneori, că ei nu beneficiază, în aceeaşi măsură ca celelalte categorii socio-profesionale, de binefacerile progresului, veniturile lor fiind relativ mai scăzute. Această situație generează nemulțumiri, care, într-o anumită fază a dezvoltării, determină sectorul agricol să solicite paritatea cu celelalte sectoare, nu numai din punct de vedere economic, ci şi social şi cultural.

În continuare, pentru a putea fundamenta din punct de vedere teoretic evoluția raportului dintre industrie şi agricultură, relevăm câteva caracteristici ale economiei româneşti, în faza actuală, legate de raportul menționat.

1. La începutul perioadei de tranziție la economia de piață, situație în care se află România în prezent în cadrul sistemului economic există un ansamblu de legături blocate (blocaj structural) care generează împreună o stare de stagnare sau chiar de regres economia Privită ca subsistem al unui asemenea gen de economie națională, agricultura şi zonele rurale, în general, neglijate până acum, prezintă, în raport cu țările dezvoltate, unele caracteristici ale stării de subdezvoltare: nivel scăzut al producției pe lucrător, nivele joase ale nutriției (calorice şi proteice), gradului de confort şi civilizație, comerțului, subutilizarea capacității forței de muncă etc. Deci dezvoltarea nesatisfăcătoare a agriculturii este o componentă a dezvoltării economico-sociale necorespunzătoare, în țările în care economia este axată în principal pe sectorul agricol, subdezvoltarea agriculturii poate fi considerată cauza subdezvoltării generale.

La noi, insă, se poate considera că dezvoltarea defectuoasă (din punct de vedere structural, îndeosebi) a industriei reprezintă cauza principală a insucceselor înregistrate pe planul dezvoltării economico-

sociale de ansamblu. În aceste condiții, în care restructurarea de ansamblu a industriei va reprezenta un proces deosebit de complex şi de lungă durată, transformarea rapidă a agriculturii se constituie într-o prioritate a dezvoltării economico (prioritate recunoscută, de altfel, atât prin programul guvernamental de trecere la economia de piață, cât şi de majoritatea formațiunilor politice).

2. Sursa principală a blocajelor din economie o constituie cercul vicios (aşa-numitul corc al sărăciei) care are ca punct de plecare nivelul scăzut al productivității muncii Există numeroase argumente că acest cerc vicios poate fi întrerupt mai uşor în cazul agriculturii decât în col al industriei: prin liberalizarea prețurilor şi prin modificarea formelor de proprietate în agricultură se va produce un salt al veniturilor, ceea ce va genera o sporire a posibilității de economisire (ținând seama de oferta încă scăzută de produse industriale de consum şi de servicii în mediul rural).

Nivelul relativ mai mic al investiției specifico şi al termenului de recuperare; posibilități sporite de atragere a capitalului, atât autohton cât şi străin, datorate unui risc mai mic în cazul investițiilor din agricultură şi din ramurile conexe acesteia decât în cazul industriei extractive şi grele; existența unor resurse agricole relativ bogate încă nevalorificate corespunzător; existența unei forțe de muncă numericeşte importantă şi care nu solicită cheltuieli prea mari de calificare; consumuri specifico energetico şi de materii prime deficitare relativ mici; pătrunderea mai uşoară pe piețele externe a produselor agricole etc.

3. În condițiile în care, în procesul trecerii la economia de piață, problemele cele mai grave şi cu durată lungă de manifestare, de ordin economic şi social, le va ridica restructurarea industriei (privatizarea, liberalizarea prețurilor şi concurența liberă, şomajul), retehnologizarea şi atragerea capitalului străin etc.), iar investigațiile de consum de produse agricole ale populației vor trebui satisfăcute într-o proporție tot mai mare, ca şi cele de resurse valutare necesare asigurării unor importuri, se întrevede ca ponderea agriculturii în produsul intern brut să rămână relativ constantă, principala mutație, din acest pună de vedere, având loc intre industrie şi sectorul serviciilor.

Din punct de vedere teoretic, menținerea relativ constantă a ponderii agriculturii în economia națională, în toată perioada de tranziție şi până la generalizarea mecanismelor de piață şi realizarea preponderenței sectorului privat în economie, precum şi creşterea, în aceeaşi perioadă, a importanței sectorului serviciilor (până la un nivel apropiat de standardele europene de

confort şi civilizaţie ale populaţiei) pe seama sectorului industrial echivalează cu realizarea unei structuri economice asemănătoare celei din ţările occidentale în urmă cu 20-30 ani. Atunci, economia românească va putea evolua în mod real pe traiectoria urmată de ţările occidentale, iar studiile vor putea face apel la teoriile ştiinţei economice.

De aceea, este necesară scurtarea la maximum a perioadei de tranziţie, care va trebui să rezolve printre altele: convertibilitatea leului şi alinierea preţurilor interne la cele de pe piaţa internaţională; desfiinţarea monopolului unicului producător şi generalizarea liberei concurenţe; privatizarea majorităţii sectoarelor economico, cu excepţia unora de importantă naţională etc.

Faptul că potenţialul de teren arabii de care dispune România este valorificat necorespunzător în prezent are implicaţii dramatice asupra alimentaţiei populaţiei Astfel, în anul 1989 cele 3 070 kcalorii care reprezentau raţia medie zilnică de hrană a unui locuitor proveneau din 2 380 kcalorii de origine vegetală şi numai 690 kcalorii de origine animală, rezultând un total de 7 210 kcalorii exprimate în echivalent-unităţi de producţie agricolă primară. Comparativ, standardul european era de 10 738 kcalorii primare (2 261 kcal de origine vegetală şi 1211 kcal de origine animală).

Pentru atingerea standardelor europene de consum din prezent, de 10 738 kcalorii primare pe locuitor, pe zi, randamentul la hectar ar trebui să sperească la aproximativ 5,4 tone/ha suprafaţă de teren arabil (+50%), în ipoteza menţinerii constante a celorlalţi parametri.

Pentru evaluarea, din punct de vedere economic, a potenţialului agricol al României, datorită faptului că preţurile actuale de la noi nu permit formarea unei imagini veridice, vom fiice apel la evaluările producţiilor agricole din ţările occidentale, pe care le vom ajusta prin aplicarea unor coeficienţi de corecţie, pornind de la raporturile intre suprafeţele arabile şi randamentele la hectar. După cum se constată din analiza situaţiei din ţările occidentale, cu cât suprafaţa disponibilă de teren arabii este mai mică, cu atât evaluările producţiei agricole la hectar sunt mai mari în acest fel se asigură venituri corespunzătoare lucrătorilor din agricultură, de regulă egale cu cele din alte ramuri economice şi se stimulează producţia agricolă. O astfel de politică în domeniul agriculturii, permite frânarea exodului de forţă de muncă din sectorul agricol spre celelalte sectoare economico şi utilizarea intensivă a terenurilor agricole.

Astfel, în Japonia, unde suprafața de teren arabii/persoană ocupată în agricultură este de 1,1 ha, PIB-ul din agricultură raportat la hectarul de teren arabii este de 15,6 mii $, în timp ce în Franța, cu o suprafața de teren arabil/persoană ocupată în agricultură de 10,9 ha, PIB-ul agricol raportat la hectar este de numai 1,9 mii $. În România, datorită deformărilor induse de prețurile interne, deşi înzestrarea cu teren arabii a populației ocupate în agricultură era, în anul 1989, de 3,1 ha, PIB-ul ce revenea pe un ha de teren arabii era de numai aproximativ 0,2 mii $ (în cazul parității de 60 lei/S) şi 0,06 mii $ (în cazul parității de 190 lei/$).

Pentru România, în anul 1989, comparativ, de exemplu, cu Franța, ar rezulta, în ipoteza unui randament fizic (producție vegetală primară în echivalent cereale) la hectar de aproape 2 ori mai mic, o valoare adăugată pe hectarul de teren arabii de aproximativ 3,5 mii dolari. Pe o persoană ocupată în agricultură, în această ipoteza, ar rezulta în jur de 11 mii dolari/an sau 660 mii lei (1$=60 lei), față de numai aproximativ 12 mii lei cât reprezentau evaluările prin prețurile interne.

Desigur, este exagerat să se considere, în realitate, o subevaluare de 55 de ori a producției agricole, căci în calculele efectuate, s-a avut în vedere numai randamentul fizic în producția vegetală primară, fără a se ține seama de diferențele dintre randamente pe filierele de transformare a acestei producții în produse agricole finale. Totuşi, concluzia care se desprinde este că în România producția agricolă şi munca în sectorul agricol, în general, sunt subevaluate în proporții apreciabile. Subevaluarea se datorează, în principal, politicii de industrializare forțată din trecut, care a generat, prin diverse căi, transferul de resurse din agricultură în industrie. În noile condiții, ale trecerii la economia de piață liberă, aceste dezechilibre se pot atenua prin folosirea unei politici economico orientată spre liberalizarea prețurilor, extinderea privatizării, promovarea liberei concurențe etc.

Desigur, în faza tranziției la economia de piață în România, pe primul plan în agricultură se vor situa problemele legate de alegerea formelor de proprietate şi mărimea acesteia. Cei care se opun împroprietăririi țăranilor invocă, drept argument principal, fărâmițarea terenurilor şi, în consecință, imposibilitatea practicării unei agriculturi moderne, de mare randament. Fără a intra în detalii, menționăm că, înainte de abordarea acestei probleme trebuie făcută distincție între suprafața de teren a unei gospodării care poate avea orice dimensiune şi suprafața unei exploatații, care se poate apropia de optim pentru a asigura eficiența economică. În acest sens, se poate lua ca exemplu experiența țărilor occidentale.

În Europa de Vest, de regulă, gospodăriile țărănești au în proprietate particulară pământul, pe care-l pot lăsa moștenire sau vinde cu condiția utilizării tot pentru agricultură. Doar atunci când statul are anumite interese terenul poate fi înstrăinat pentru realizarea unor obiective neagricole. Poate părea surprinzător pentru unii că progresul rapid al agriculturii în țările vest-europene s-a realizat în ultimele decenii, în condițiile existenței unui număr foarte mare de gospodării țărănești care posedă suprafețe mici de teren (în Austria, de exemplu unde valoarea producției agricole s-a dublat în ultimii douăzeci de ani, peste 53% din gospodăriile țărănești dețin suprafețe de teren între 1-10 ha și numai aproximativ 2% din gospodării posedă, în medie, mai mult de 100 ha). Suprafața exploatațiilor agricole are, insă, o altă distribuție rezultând pe baza unor diferite forme de concentrare și de asociere. Astfel, unii proprietari arendează terenul din diverse motive (schimbarea domiciliului, obținerea unui serviciu permanent etc.), pământul concentrându-se în mâinile unui agricultor mai priceput și dornic să-și asigure existența și un venit ridicat din lucrarea terenului și/sau creșterea animalelor. De asemenea, în multe zone, agricultorii se asociază în proporții de 80-90%, membrii păstrându-și dreptul de proprietate și de a-și valorifica în mod liber produsele obținute. În condițiile în care pe piață se află o gamă largă de tractoare și mașini agricole, având performanțe superioare, adaptate micii gospodării țărănești, dar al căror preț este, uneori, oneros în raport cu veniturile producătorilor agricoli individuali, aceștia se asociază, înțelegându-se în privința utilajelor pe care le va cumpăra fiecare și a modului în care vor fi folosite în comun. O altă practică răspândită este aceea a constituirii de centre de mecanizare agricolă prin investiții comune ale producătorilor agricoli (în Austria există peste 200 de asemenea centre). Asocierile sunt cele care permit practicarea unor asolamente raționale, folosirea unor tehnici moderne și aplicarea unor tehnologii avansate, ceea ce conduce la rezultate deosebite, atât în producția vegetală, cât și în zootehnie[1].

[1] În Austria, de exemplu, deși suprafața arabilă reprezintă doar 20% din aceea totală, producția realizată, în condițiile arătate, de către cele aproximativ 283 mii gospodării țărănești acoperă integral nevoile de hrană ale întregii populații, asigurând și un disponibil pentru export (începând cu anul 1984, anual se exportă aproximativ 1 milion de tone de grîu și orz, produse ce sunt subvenționate de stat). Randamentele medii obținute la hectar sunt de peste 4,3 tone la grâu, 8,1 tone la porumb, 2,58 tone la cartofi, 54,4 tone la sfecla de zahăr etc. iar producția medie pe o vacă de aproape 4,9 litri de lapte, cu 4,1% grăsime.

Intervenția statului, printr-o serie de instrumente economice, în vederea stimulării producției agricole este, în țările occidentale în ultima vreme, mult mai puternică decât în cazul producției industriale. Astfel, aproape fără excepție, în țările dezvoltate, prin politica de prețuri în domeniul unor produse agricole de bază (grâu, porumb, orz, zahăr, carne de vită), producătorii câştigă şi consumatorii pierd. La nivelul unui an de la sfârşitul deceniului opt, conform unor calcule, pentru cele cinci produse agricole menționate, prin redistribuirea veniturilor, ca urmare a politicii de prețuri practicată, producătorii câştigau şi, respectiv, consumatorii pierdeau sume echivalând cu 2,1-2,6 miliarde dolari în Franța, 2,2-3,4 miliarde dolari în R.F.Germania, 0,4-1,0 miliarde dolari în Marea Britanie şi 2,6-7,1 miliarde dolari în Japonia (în loc de porumb la această țară apare orezul).

În țările în curs de dezvoltare, în acelaşi an, influențele politicii de preț se prezentau divers: producătorii agricoli pierdeau şi, respectiv, consumatorii erau favorizați (0,7-12 miliarde dolari în Iugoslavia, 1,1-1,2 miliarde dolari în Argentina, 1,1-24 miliarde dolari în Egipt, 0,8-1,3 miliarde dolari în Pakistan şi 0,6-0,7 miliarde dolari m Thailanda).

Intervenția statului în țările occidentale ajunge până acolo incit, în interesul stimulării la un moment dat, a creşterii vitelor pentru carne, se limitează producția de lapte până la un anumit nivel prestabilit. Dacă se depăşeşte acest nivel, producătorul respectiv este penalizat cu o sumă care contribuie la constituirea fondului destinat subvenționării agriculturii De asemenea, în sectorul vegetal, pentru refacerea fertilității solului şi din motive economice (obținerea unei producții totale, pentru diverse culturi, până la o anumită limită), producătorii agricoli sunt încurajați, prin despăgubiri corespunzătoare, să lase o parte din teren necultivată (pârloagă).

Totodată, statul asigură numeroase înlesniri financiare agricultorilor abordând credite avantajoase pentru achiziționarea de utilaje agricole şi subvenții pentru procurarea îngrăşămintelor chimice. Tot în această direcție, producătorii particulari se pot adresa în vederea obținerii unor împrumuturi, care în cazul procurării tractoarelor şi maşinilor agricole sunt garantate de stat

ABORDĂRI CONCEPTUALE ŞI METODOLOGICE ALE PROTECȚIEI MEDIULUI ÎNCONJURĂTOR

Gheorghe MANEA

Abordarea teoretică a relației dezvoltare economică – poluarea mediului s-a bucurat de multă atenție din partea specialiştilor, unanimă fiind constatarea unei dependențe directe intre amplificarea activității economice şi creşterea intensității fenomenului de poluare. Extrapolarea unei asemenea corelații nu mai poate fi acceptată, poluarea devenind, alături de resurse, principala restricție a dezvoltării economico în perspectivă.

Noi abordări conceptual încearcă să găsească soluții de menținere a integrității (calității) factorilor de mediu în condițiile creşterii activității economice. Pentru România, găsirea unui suport teoretic, care să fundamenteze strategiile de dezvoltare economică, se impune cu atât mai mult cu cât intensitatea fenomenului de poluare pare a fi ieşit de sub control: dinamica cantității substanțelor poluante evacuate în factorii de mediu a depăşit, în ultimii şase ani pe cea a creşterii economice(l).

Într-o lucrare anterioară(2), au fost prezentate principalele concepte referitoare la raportul dezvoltare economică/poluare (redate, sumar, în tabelul 1) reținându-se, cu acest prilej, că în condițiile țării noastre, conceptul cel mai potrivit este cel al ecodezvoltării mozaicate fundamentat pe ideea coexistenței, într-un anumit spațiu geografic, atât a unei economii naturale de tip agrar, cât şi a cele» de tip industrial ¦

În accepțiunea cvasigenerală a lumii contemporane se consideră conceptul dezvoltării viabile că va contura, în viitor, raportul dintre dezvoltarea economică şi gradul de poluare a mediului.

Conform acestui concept ecologic cu consecințe economice, se recunoaşte dependența creşterii economice şi a bunăstării oamenilor de existența resurselor naturale pe care se sprijină toate sistemele vii. O societate viabilă este aceea care îşi modelează sistemul economico-social astfel încât resursele naturale şi sistemele suport ale vieții să fie menținute.

Compenentele esențiale ale unei strategii pentru o dezvoltare viabilă sunt clare: ele prevăd stabilizarea creşterii demografice, reducerea dependenței de petrol, dezvoltarea resurselor de energie regenerabilă, conservarea solului, protejarea sistemelor bio-logice ale pământului, reciclarea materialelor.

Tabelul nr. 1

Abordarea conceptuală a relației dezvoltare economică/poluare în literatura de specialitate

Abordări ale relației dezvoltare/poluare	Principalele concluzii ale analizei	Conceptul preconizat (sintagmă)	Bibliografie
În lucrările Clubului de la Roma	Trebuie promovate deliberat constrângeri asupra proceselor creşterii demografice şi economice pentru oprirea creşterii excepționale.	Creşterea zero	(3)
	Este posibil controlul procesului de dezvoltare economică.	Creşterea organică	(4)
	Structura economică trebuie să permită exploatarea resurselor în armonie cu natura.	Societate echilibrată	(5)
	Gestiunea calității mediului.		
	Sunt necesare schimbări radicale în organizarea socială la nivel național pentru a tace societatea compatibilă cu mediul înconjurător.	O nouă organizare socială	(6)
Prin prisma conceptului de entropie a sistemelor economice	Creşterea economică presupune consumuri din ce în ce mai mari de resurse şi, în acelaşi timp, duce la deversarea în mediu a tot mai multe deşeuri.	Creşteri economice cu consumuri minime de materiale şi energie	(7)
	Cunoaşterea “pragurilor” poluării mediului permite opțiuni pentru alegerea variantei tehnologice.	Viteza de creştere a entropiei trebuie să fie minimă	(8)
	Este posibilă folosirea informației ca factor neentropic în procesul economic.	Societatea informațională	(9)
În rapoartele anu ale ale Institutului pentru veghea mondială SUA	Societatea care recunoaşte dependența creşterii economice şi a bunăstării oamenilor de resursele naturale îşi mode leazăsistemul economic şi social astfel încât resursele naturale şi sistemele suport ale vieții să fie menținute.	Dezvoltarea viabilă	(10)
În raportul Brundtland	Dezvoltarea care asigură satisfacerea necesităților prezente fără a compromite posibilitatea generațiilor	Dezvoltarea durabilă (viabilă)	(11)

Abordări ale relației dezvoltare/poluare	Principalele concluzii ale analizei	Conceptul preconizat (sintagmă)	Biblio-grafie
	viitoare de a-şi satisface propriile cerințe este durabilă. Armonizarea politicii demografice cu potențialul productiv al ecosistemului.		
În lumina abordării biochimice	Se preconizează coexistența într-un anumit spațiu geografie atât a unei economii naturale de tip agrar, cât şi a celei industriale, complementare. Cantitatea de poluanți creşte cu pătratul consumului de energie şi materii prime consumate în procesele de producție. Este necesară realizarea unor raporturi optime şi echilibrate între procesele economico şi volumul resurselor destinate întreținerii acestor sisteme, astfel încât acumularea deşeurilor să fie minimă.	Ecodezvoltare mozaicată Industriosfera stabilă	(12) (13)
Relația dezvoltare/poluare în viziunea unor specialişti români	Reproducția economică presupune şi reproducția condițiilor echilibrului ecologic Într-un spațiu economic bine determinat se poate porni de la o anumită resursă pentru a se ajunge la o structură a producției care să asigure valorificarea deplină a resursei.	Reproducția condițiilor echilibrului ecologic Procesul circular activ	(14) (15)
Opțiunea autorilor prezentului studiu	Se pot amplifica activitatea economică şi minimizarea consumurilor materiale şi energetico prin complementaritatea zonală a industriei cu agricultura. Se poate asigura reducerea intensității fenomenului de poluare.	Ecodezvoltarea mozaicată	(2)

Raportul Brundtland încearcă sensibilizarea factorilor de decizie la nivel internațional pentru o dezvoltare viabilă în armonie cu mediul ambiant; dezvoltarea viabilă este definită, în raport, ca fiind dezvoltarea care asigură satisfacerea necesităților prezente fără a compromite posibilitatea

generațiilor viitoare de a-şi satisface propriile lor necesități[1]. Dezvoltarea durabilă presupune ca societatea să asigure satisfacerea necesităților membrilor săi prin creşterea potențialului productiv, dar şi prin asigurarea unor posibilități echitabile de acces la resursele societății pentru toți membrii săi.

Există numeroase elemente care jalonează calea spre o dezvoltare viabilă, dar principala corelație ce trebuie respectată este armonizarea politicii demografice cu potențialul productiv, în schimbare, al ecosistemului Această corelație este cu atât mai importantă, cu cât, pe de o parte, populația exercită presiuni asupra ecosistemului, iar pe de altă parte, potențialul tehnologic care depinde de caracteristicile acestei pepu-lații influențează prin nenumărate moduri punerea de acord a cerințelor societății cu posibilitățile oferite de ecosistem.

Se poate concluziona că prin analiza raportului dezvoltare/poluare, în lumina interdependențelor componentelor dezvoltării, s-a ajuns la conceptul de dezvoltare viabilă care defineşte un proces de schimbare ("calitatea schimbării") în care exploatarea resurselor, orientarea investițiilor, dezvoltarea tehnologiei, schimbarea instituțiilor sunt în armonie şi speresc atât potențialul prezent cât şi viitor de satisfacere a necesitățUor şi aspirațiilor umane.

Operaționalizarea în practica economică a conceptului dezvoltării viabfle nu este previzibilă într-un viitor prea apropiat - aceasta este concluzia la care s-a ajuns(2), reieşită din constatarea că procesul economic rămâne un factor destabilizator, atât prin impactul său specific asupra resurselor, cât şi prin deversarea în natură a unor imper-. tante cantități de reziduuri. Prejudiciile aduse echilibrului ecologic de actualul tip de civilizație sunt în mare măsură, urmarea unui proces de creştere expenențială a dimensiunilor producției şi a scăpării de sub control a efectelor colaterale ale producției.

---

[1] Desigur, satisfacerea necesităților şi aspirațiilor umane este obiectivul major al dezvoltării. Dezvoltarea durabilă cere satisfacerea necesităților de bază ale întregii societăți şi extinderea la întreaga societate a posibilităților de a-şi satisface aspirațiile spre o viață mai bună. Există, în prezent, o strânsă legătură între standardele de consum ale populației şi nivelul dezvoltării economice; dezvoltarea durabilă presupune promovarea valorilor care încurajează standardele de consum care nu depăşesc limitele posibilităților economice şi la caree pot aspira, în mod rezonabil, toți membrii societății.

Considerând conceptul dezvoltării viabfle ca având, în prezent, în condițiile României, caracter teoretic, se propune ca o primă etapă de apropiere către acest concopt teoretic, conceptul de ecodezvoltare mozaicară care permite abordarea, pe zone res-trînse, a conceptului viabilitătilor ecosistemelor. Cu alte cuvinte, dacă nu se vede posibilă, în condițiile social-economico concrete, aplicarea conceptului de dezvoltare viabilă (dat fiind caracterul tranzitiv al economiei romanești) la ansamblul economiei se propune aplicarea acestuia pe zone restrînse, care, în timp își vor mări suprafața, urmând ca în viitor să acopere întreg teritoriul țării

Spațiul ecologic în această viziune ar trebui să arate, în forma sa ideală, ca o tablă de șah în care suprafețe agricole întinse alternează cu spații mai restrînse, industriale (12), alternanță determinată de neuniformitatea distribuirii resurselor naturale în spațiul geografic și de necesitatea asigurării independenței agroalimentare a unei zone sau a unei țări.

Într-un asemenea cadru, bioeconomia și ecologia intervin cu soluții în problemele sistematizării teritoriului astfel incit, în viitor, trebuie acordate spații ecologke corespunzătoare dezvoltării industriei și agriculturii în funcție de parametri de tipul următor:

- existența și dispenibilitatea surselor de energie ce alimentează cele două sisteme (solară cu agroecosisteme și combustibili fosili în industrie);
- conturarea unei piramide adecvate zonal sau național a specializării (profesiu-mlor) la nivelul întregii societăți;
- complementaritatea funcțională a color două sisteme care petențează rezultatele economico ale fiecăruia dintre ele;
- necesitatea prelucrării locale a resurselor minerale fosile, cunoscindu-se faptul că costul energetic al exploatării resurselor îndepărtate crește expenențial cu pătratul distanței;
- evitarea interferenței industrie/agricultură privită prin efectele negative ale industriei (transformarea combustibililor fosili de CC^, SC£, NOp cenușă, ape poluante etc.) și protejarea zonelor agricole prin menținerea calității factorilor de mediu sub pragurile de poluare critice.

Rapertindu-se numai la cazul României, opțiunea pentru ecodezvoltare mozaicată este rezultanta următoarelor argumente:

1. În spațiul geografic al țării noastre vor coexista agricultura și industria: acestea se vor dezvolta în continuare, restructurarea lor concomitentă cu dezvoltarea având la bază și criteriul complementarității

care să asigure o mai bună valorificare a resurselor de materii prime, de forță de muncă etc. Se creează premise favorabile pentru reducerea intensității fenomenului de poluare prin posibilitatea valorificării reciproce a subproduselor de proces-condiție a reducerii în valori absolute a potențialului poluant al întregii economii naționale.

2. Paralel cu epuizarea sau diminuarea volumului unor resurse naturale fosile (țițeiul, gazele naturale etc.), agricultura poate oferi surse alternative (resurse regenera-bile) - criteriu eventual de restructurare a industriei şi pună de reper în continuarea perioadei postpetroliere în România.

3. A fost dovedit în practica economică că grija pentru protecția mediului încon-jurător'incepe să se manifeste după ce au fost satisfăcute nevoile esențiale ale societății. Agricultura poate asigura aceste nevoi, după care evoluția industrială poate fi dirijată astfel ca trendul cantității totale de poluanți să fie descrescător.

4. Agricultura poate prelua (şi prelucra) unii afluenți poluanți din industrie pentru a-i valorifica economic sau a-i neutraliza. Pot fi avute în vedere, de exemplu, apele poluante termic care îşi găsesc utilizări la cultivarea dirijată a fitomasei, în piscicultura intensivă, la încălzitul serelor, solariilor şi solului

La rândul lor, deşeurile din agricultură pot fi materii prime pentru procesele biotehnologice ce au ca finalitate obținerea de produse de mare utilitate pentru economia națională precum: combustibili sunt etici pe bază de etanol, coloranți vegetali, extracte pentru industria de medicamente, biogaz etc.

5. Integrarea energetică şi pe linia resurselor materiale între industrie şi agricultură va fi favorizată de strategiile de dezvoltare a celor două ramuri, dacă se acceptă conceptul ecodezvoltării mozaicate. Integrarea platformelor industriale cu unitățile agricole învecinate ar duce la creşterea eficienței economice şi minimizarea consumului de resurse în profil teritorial. Se au în vedere, îndeosebi, resursele energetice care vor pune probleme mari de disponibilitate în viitor.

6. Agricultura (inclusiv silvicultura) pot constitui repere în restructurarea industriei, atât prin dimensionarea corespunzătoare a necesarului reciproc de produse (a se vedea dezbaterea recentă din parlament: necesar lemn pentru mobilă, tranşată în favoarea industriei mobilei), cât şi prin cerințele impuse industriei pentru protecția mediului înconjurător. Ne putem referi, numai la importanța pentru agricultură a

ploilor acide, a peluării bazinelor hidrografice pentru relevarea interdependenței dintre industrie şi agricultură.

7. Agricultura poate absorbi forța de muncă dispenibilizată în industrie; caracterul conjunctural al industriei este mai evident decât al producției agricole. Pe de altă parte, reducerea timpului de lucru în industrie poate îndrepta către activitatea pe ogoare o parte din muncitorii industriali, cu atât mai mult cu cât mulți dintre ei provin din mediul rural fiind legați de acesta nu numai psihologic.

Concesionarea unor parcele de teren agricol în zona platformelor industriale şi în vecinătatea aşezărilor urbane către populație ar canaliza dorința de a munci pamintul, ar permite acoperirea eficientă şi utilă a timpului liber, ar pune în contact omul urban cu natura, pe această bază învățând s-o cunoască, s-o respecte.

8. Punerea în valoare a valențelor turistice ale țării noastre nu se poate face decât dacă acestea au fost scoase de sub influența nocivă a agenților poluanți atât industriali cât şi din agricultură.

Conceptul de ecodezvoltare mozaicată oferă prilejul ca turismul să se includă ca element în strategia de dezvoltare economică şi a protecției mediului, regăsindu-se la nivelul obiectivelor ce se urmăresc pe termen lung Promovarea turismului presupune măsuri prioritare pe care industria trebuie să le ia pentru a proteja zonele de interes turistic. Pot fi vizate râurile de munte, a căror calitate trebuie să rămână în afara poluării, trebuie protejată calitatea apei şi a aerului în zona litoralului Mării Negre, trebuie avută în vedere gestionarea Deltei Dunării pentru a-i păstra acesteia caracterul de rezervație a biosferei etc.

9. Renunțarea la concentrarea, în continuare, a industriei pe platforme de mari dimensiuni va duce treptat la controlul potențialului poluant (puternic concentrat pe zone restrânse), diminuându-se, astfel, cheltuielile de poluare.

10. Refacerea suprafețelor de teren agricol afectate de activitatea industrială s-a făcut în Occident, mai ales, cu ajutorul industriei în zonele refăcute se asigură o eficacitate economică ridicată numai în prezența industriei care asigură surse secundare de energie ieftină (care poate fi transpertată la distanțe de 50-100 km) dirijarea profilului culturilor agricole, amenajarea unor zone de agrement etc.

11. Aspectele sociale şi de organizare administrativă a zonelor geografice pot fi mai bine studiate şi găsite soluții la problemele apărute, în cazul abordării teoretice a dezvoltării mozaicate. În acest context se poate

urmări şi controla deplasarea forţei de muncă, se poate stabili un raport dorit Intre urbanizare/ruralizare, găsi soluţii pentru amplasarea noilor unităţi de producţie în spaţiul geografic, organiza gestiunea poluanţilor în factorii de mediu în profil teritorial.

Concretizarea conceptului de ecodezvoltare în practica economică

Conceptul de ecodezvoltare mozaicată trebuie să stea la baza strategiilor de dezvoltare economică şi de protecţia mediului înconjurător. Pentru aceasta sunt necesare măsuri, în special de ordin legislativ, administrativ etc. Dintre *masurile legislative* evidenţiem următoarele:

- Zonarea teritoriului după criteriul priorităţilor destinaţiei ca, de exemplu, agricultura, turismul, industria, energetica etc.; păstrarea calităţii unor factori de mediu importanţi pentru întreaga economie naţională (pădurile, zona montană etc.) sau protecţia unor ecosisteme (bazine hidrografice, zone urbane, Delta Dunării etc.).

- Stabilirea, pentru fiecare zonă, a unor norme (standarde) pentru concentraţia maximă admisă (CMA) a fiecărui poluant important (ca periculozitate, cantitate, persistenţă etc.) evacuat în factorii de mediu, astfel ca CMA stabilită să asigure condiţiile ca zonele (ecosistemele) respective să corespundă destinaţiei lor.

Gestiunea cantităţilor de poluanţi emişi în aer va fi impusă şi de faptul că România a aderat la Tratatul de neproliferare a peluării transfrontiere, care cere ca gestiunea cantităţilor de SO_z şi NO_x să fie dară şi operativă atât pentru ieşirile din unităţile industriale cât şi pentru intrările în ecosistemele din ţările vecine.

Consecinţele previzibile pe plan economic a zonării teritoriului şi a stabilirii de limite variabile pentru CMA vor putea duce la modificarea structurii economiei după potenţialul unitarilor economice de a avea un impact redus asupra mediului înconjurător.

Unităţile vechi vor trebui să-şi modernizeze tehnologiile de fabricaţie şi de depe-luare, vor fi obligate să-şi valorifice subprodusele de fabricaţie (pentru, acoperirea, parţială, a cheltuielilor cu protecţia mediului); ieşirea din limitele CMA şi ale eficienţei economico vor duce la închiderea unităţilor poluante.

- Reamplasarea, în perspectivă, a unitarilor economice al căror profil de producţie şi gamă a poluanţiior devin incompatibile cu parametrii calitativi impuşi factorilor de mediu. Priorităţile, în acest scop, ar putea cuprinde zonele agricole, sistemele de irigaţie, apele freatice, pădurile, zonele alpine, bazinele hidrografice, aşezările urbane, staţiunile balneo-climaterice etc.

- Stabilirea unor metodologii unitare de evaluare a potențialului poluant al unităților economico (de tipul ecobilanțului) pentru a facilita gestionarea zonală a cantității de substanțe poluante evacuate în mediu.

- Preluarea de către generatorii de poluanți a unei părți din costurile sociale provocate de poluarea mediului (internalizarea unei părți din externalitățile de mediu).

Pe plan administrativ, principalele măsuri opertune integrării strategiei de protecție a mediului în cea a dezvoltării economico a țării, sunt următoarele:

- Asigurarea unor subsidii guvernamentale pentru reamplasarea unitarilor economice, valorificarea subproduselor de fabricație în alte unități, valorificarea resurselor energetico recuperabile (îndeosebi la termoficarea urbană şi încălzirea serelor agricole), asimilarea unor tipuri de îngrăşăminte chimico şi produse pesticide cu potențial redus de poluare remanentă, refacerea mediului înconjurător afectat de poluare.

- Formarea (sau abilitarea) unor organisme ale administrația tocate pentru implementarea conceptului de ecodezvoltare mozaicată: aceste entități administrative nu sunt conturate clar, fiind necesare cercetări ulterioare de stabilire a profilului, sarcinilor, responsabilități subordonare, relații cu banca de investiții etc.

- Complementarea rețelei zonale şi naționale de monitoring pentru supravegherea calității factorilor de mediu.

- Reducerea dimenesiunii unor unități economice puternic poluante pentru evitarea concentrării noxelor pe zone restrânse. În prima etapă pot fi avute în vedere complexele zootehnice care sunt, în general, lipsite de stații de tratare a efluenţflor lichizi şi solizi, cu impact puternic asupra medinlui înconjurător, mai ales, asupra calității apelor de suprafață şi de adâncime.

Conceptul de ecodezvoltare mozaicată poate da unitate strategiilor de dezvoltare economico-socială a țării nu numai pe termen scurt şi mediu ci, mai ales, pe termen lung, care să pună în centrul preocupărilor omul - integrând existența acestuia cu mediul înconjurător.

BIBLIOGRAFIE

1. Gh. Manea, “Necesitatea elaborării unei strategii de protecția mediului înconjurător în România”, în *Studii şi cercetări economice*, nr. 8, 1990, INCE, p. 163-171
2. *** Abordări conceptuale şi metodologice privind protecția mediului înconjurător şi propuneri legislative în acest sens, INCE, 1990 (în curs de tipărire)

3. Denis Meadows, *Limitele creşterii*, Primul Raport către Clubul de la Roma
4. M. Mesarovici, Eduart Pestel, *Omenirea la răspântie*, Al doilea Raport către Clubul de la Roma, Ed. Politică, Bucureşti, 1975
5. D. Gabor, U. Colombo, *Sortir de l'ére de gaspillage*, Quatriemme Rapport au Club de Rome, Ed. Dunod, Paris, 1976
6. Amilcar O. Herrera, *Catastrofă sau o nouă societate - un model latino-american al lumii*, Ed. Politică, Bucureşti, 1981
7. N. Georgescu-Roegen, *The Entropy Law and the Economic Process*, Ed. Harward University, Cambridge,1975
8. L. Prigogine, I. Stengers, *Noua alianță*, Ed. Politică, Bucureşti, 1984
9. I. E. Shannon, W, Wexler, *The Mathematical Theory of Communication*, Univeristy of Illinois Press, 1956
10. Lester R. Brown, *Starea lumii*, Rapoartele anuale ale lui Worldwatch Institute, 1986-1990
11. H. Brundtland, Report of the World Commission on Enviromental and Development "Our Common Future", ONU, New York, 1987
12. V. Soran, M. Şerban, *Bioeconomia o nouă știință de graniță*, Ed. Ştiințifică şi Enciclopedică, Bucureşti, 1988
13. Kenneth Boulding, *A new Pattern for Understanding Economics; The Entropy Paradigma*, Glassboro State College, aprilie 1980
14. N.N. Constantinescu, *Economia şi protecția mediului înconjurător*, Ed. Politică, Bucureşti, 1976
15. Maria D. Popescu, *Un posibil răspuns la dilemele dezvoltării; procesul circular activ*, Ed. Politică, Bucureşti, 1985

O NOUĂ PROVOCARE A TRANZIȚIEI: RISCUL ÎN MARKETING

Alina GOIA

Renunțarea la tipul de economie puternic centralizată, dirijată prin metode coercitive şi de repartrge egalizatoare, în favoarea unui tip nou de economie, ce asigură un cadru concurențial, presupune o serie de mutații m plan conceptual Astfel, întreprinderea trebuie şi devină un agent economic capabil să facă față cerințelor impuse de medial în care acționează. Acest mediu este constituit dintr-o serie de factori şi condiții care determină atât necesitățile consumatorilor, cât şi oferta firmei şi care se află în afara controlului direct al acestuia.

James H. Myers analizează actorii exogeni[1] cu acțiune directă asupra unei firme: factorii culturali şi sociali, politica şi legislația economică, concurența, resursele tehnologice şi, nuîn ultimul rând, condițiile economice. Factorii culturali şi sociali conturează necesitățile de consum şi afectează direct eforturile de planificare din fiecare firmă. În condițiile unei vieți economico tot mai complexe, mai intercondiționate, mai incerte, este necesar un cadru politico-juridic care să reglementeze relațiile dintre firmele de afaceri, dintre fînneşî piață, şidintre firmeşi guvern. Pot fi promulgate legi care să stimuleze competiția, legi-pentru protejarea consumatorului şi legi cu un caracter mai larg - de protejare a intereselor generale ale societății (se referă, de exemplu, a aspecte legate de poluare).. Concurența implică anumite restricții pe piață (piața forței de muncă, piața capitalului financiar, plata produselor firmei luate în studiu, piața tehnotogffior, piața materiilor prime etc.), care modifică în mod continuu raportul dintre cerere şi ofertă. Este necesar ca orice firmă să dispună permanent de informații referitoare la nivelul progresului tehnic pe plan mondial, deoarece acesta a devenit un factor hotărâtor în lupta pentru supraviețuire, pe fundalul creşterii concurenței de piață. Condițiile economice, componentă importantă a mediului în care firma acționează, influențează direct reacția firmei la semnalele pieței. De exemplu, modificarea raportului dintre cerere, asupra căreia acționează în mod direct şi firma respectivă, şi oferta de credite pe piața capitalului financiar poate conduce la anumite evoluții ale ratei dobânzilor.

---

[1] James H. Myers, *Marketing*, McGraw Hill Book Company, 1986.

În mod obişnuit relațiile firmei ca ecosistemul sunt de natură cibernetică, şi aceasta din cauza necesității adaptării flexibile a firmei la modificările mediului economic, în condițiile creşterii gradului de complexitate a fluxurilor informaționale şi materiale.

Informațiile furnizate de analiza relațiilor firmei cu mediul ambiant sunt folosite la fundamentarea deciziilor privind producția şi comercializarea. Totodată, se elaborează programe de marketing în vederea satisfacerii cantitative şi calitative a cererii, concomitent cu creşterea profitului firmei. Nivelul de realizare a programului depinde, în primul rând, de modul în care sunt utilizați factorii endogeni - resurse materiale, forță de munca, capital - în atingerea obiectivelor propuse. Însă, implicarea fiecăruia din aceşti factori este condiționată de o serie de restricții externe determinate de tendințele existente pe piețele lor specifice. Toate aceste restricții sunt, totodată, elemente de risc, care împietează asupra realizării controlului factorilor interni ai firmei. Odată acest risc asumat, pentru managerii riscului se pune problema cunoaşterii şi estimării evoluției viitoare a factorilor externi firmei De gradul de cunoaştere al acestora şi de modalitățile strategice folosite pentru preîntâmpinarea presiunilor exercitate de factorii exogeni, depinde reuşita firmei (maximizarea profitului). O estimare imperfectă sau incorectă a lor poate conduce la pierderi de diferite mărimi Dimensiunea pierderii depinde, în primul rând, de gradul de cunoaştere a riscului implicat de fiecare tranzacție în parte.

Cele mai multe din pierderile occidentale nu sunt caracterizate de dramatism, dar mai multe incidente de mai mică amploare, în fiecare zi, amenință existența unor firme, pot conduce la întreruperea actvității desfăşurate de acestea, sau chiar la încetinirea dezvoltării firmei Ca urmare, asupra fiecărei noi afaceri planează riscul unei pierderi potențiale.

Pe plan mondial, organizațiile de toate tipurile au recunoscut creşterea importanței managementului riscului. Amploarea activității de management a riscului se corelează, nu atât cu dimensiunea organizației (firmei) în care această activitate se desfăşoară, cât cu caracteristicile mediului în care firma acționează.

Potrivit aprecierii unor profesori americani managementul riscului constă în “identificarea, măsurarea şi tratarea expunerilor la riscuri pure”[1]. În accepțiunea acoloraşi autori, expunerile la riscuri pure conduc spre două

[1] C.A. Williams Jr., Richard M. Heins, *Risk Management and Insurance*, McGraw Hill Book Company, 1985.

rezultate posibile, apariția unor pierderi sau inexistența acestora. Un rezultat favorabil, un câştig, nu este posibil

Pe plan internațional există, în majoritatea firmelor, departamente speciale, cu responsabilități principale în domeniul managementului riscului într-un anume sens, conducerea riscului nu este o activitate opțională, ci o necesitate în condițiile unui mediu economic tot mai complex, în care apar noi expuneri la risc, iar gravitatea consecințelor vechilor expuneri crește.

Cele mai multe riscuri sunt legate de piață, şi deoarece activitatea de marketing este direct implicată în procurarea informațiilor şi construirea strategiilor de piață, riscul ocupă un loc important în acest tip de activitate. Pentru cuantificarea şi evaluarea incertitudinilor este folosită analiza riscului care cuprinde un ansamblu de metode şi tehnici în vederea determinării gradului de încredere care poate fi conferit unei anumite estimări privind volumul vânzărilor, costurile şi profiturile. Gama de probleme la care se aplică analiza riscului - potrivit unor autori[1] este foarte largă, ea referindu-se printre altele la elaborarea deciziilor privind proiectarea şi lansarea produselor noi realizarea unor investiții, activitatea de cercetare-dezvoltare, studii de piață, proiectarea şi perfecționarea programului de marketing.

Analiza riscului furnizează informații foarte utile pentru analiza comparabilă a strategiilor alternative. În măsura în care estimările tăcute de factorii de decizie sunt incorecte, aceştia iau decizii pe baza unor premise false. Calitatea estimării poate varia foarte mult, de la persoană la persoană, depinzând de nivelul de informare a deciden-tului, de priceperea acestuia în analizarea informațiilor primite, de subiectivitatea lui etc. Astfel, cei care iau decizii trebuie să fie conştienți de efectul propriei atitudini față de risc asupra raționalității propriei decizii.

Regula esențială pentru analiza incertitudimlor aferente unui program de produs constă în identificarea, studierea şi înțelegerea tuturor incertitudinflor care compun incertitudinea de ansamblu a unuia sau mai multor factori exogeni Printre incertitudimle de acest fel se pot enumera: dimensiunea pieților, ritmul de pătrundere pe piață a produselor firmei luate în studiu, nivelurile costului, nivelurile prețului de vânzare.

Cele mai multe activități umane implică risc şi incertitudine. Pierderile potențiale, într-o situație ce presupune risc, pot fi clasificate după efectele lor, care pot fi: economice, sociale, politice,, psihologice, fizico sau juridice.

---

[1] M.C. Demetrescu, *Analiza de sisteme în marketing*, Editura Ştiințifică şi Enciclopedică, Bucureşti, 1982.

Efectele economiceale incertitudinii s-au aflat în control preocupărilor mai multor economişti.

De exemplu, Allan H. Willett, în discuția sa asupra asigurării împotriva riscului abordează şi aspecte referitoare la efectele incertitudinii[1], neglijînd, însă, costurile aferente pierderilor neaşteptate şi costurile proprii incertitudinii.

Costurile aferente pierderilor neaşteptate, pentru unitatea economică sau pentru societate, sunt evidente pentru fiecare. Costurile proprii mcorritudinii, adeseori neglijate, constau, pe de o parte, în tensiunea fizică şi mentală cauzată de frică şi îngrijorare în fața unui viitor necunoscut şi nesigur, iar pe de altă parte, într-o distorsiune în folosirea resurselor (pământ, forță de muncă, capital, cunoştințe tehnico), cauzând ineficientă, supraproducția unor bunuri şi servicii şi subproducția altora, prețuri foarte ridicate pentru unele bunuri şi servicii şi foarte scăzute pentru altele.

Deoareco riscurile pure - obiect principal de studiu al managerilor riscului - nu prezintă şi efecte pozitive compensatorii, firmele sunt obligate să-şi perfecționeze continuu managementul riscului, căutând permanent noi metode pentru reducorea riscului. Conducorea adecvată a riscului poate contribui la reducorea cheltuielilor firmei prin prevenirea sau reducorea pierderilor accidentale potențiale, prin transferarea pierderilor potențiale grave unor societăți specializate, la col mai redus onorariu de transfer (primă de asigurare) sau prin asumarea riscului, de către firmă în cazul în care această opțiune este mai avantajoasă din pună de vedere economic.

Analiza riscului se bazează pe aplicarea calculului probabilităților la variabilele cheie care afectează vânzările şi profiturile aşteptate. Această analiză presupune estimarea distribuției fiecărui factor exogen în vederea obținerii intervalului de rezultate posibile şi de probabilități asociate acestora.

Sub aspect funcțional, marketingul se găseşte cu col puțin un pas înaintea producției şi, prin aplicarea analizei riscului, oferă bazele elaborării regulilor după care, într-o firmă, urmează a se face selecția strategiilor unui proiect de marketing sau a unor proiecte de marketing dintr-un pertofoliu de proiecte. Pe baza acestei metodologii managerii riscului, de la diferite nivele de decizie, pot determina incortitudirule care afectează factorii principali ai unei decizii de marketing şi mulțimea criteriilor care trebuie puse la baza

[1] Allan H. Willett, *The Economic Theory of Risk and Insurance*, Philadelphia, University of Pennsylvania Press, 1951.

programelor care se referă la menținerea pe piață a produselor, după ce incortitudinile au fost cuantificate.

Acceptarea riscului în atacai, în general, şi în marketing, în special, necesită o restructurare de fond a mecanismului de gfndire al factorilor implicați în decizie. Totodată, renunțarea la vechiul tip de concepție detenninistă, generată de primatul producției, trebuie să se facă în favoarea unei concepții probabiliste, determinată de permanentizarea relațiilor de piață. Riscul nu poate fi eliminat, ci doar micşorat Ca urmare, piața informațiilor devine o piață la fel de obişnuită ca şi celelalte, informația dobândind o valoare care în economia centralizată i-a fost refuzată.

De aici, rezultă că soluția pentru reducerea riscului o constituie crearea unor sisteme informaționale capabile să determine creşterea nivelului de informare a deciden-tului, astfel încât să permită un control strict, la nivelul conducerii, al consumurilor interne, de resurse materiale, financiare şi umane. Totodată, trebuie constituit, în fiecare firmă, sistemul informațional de marketing, care să ofere posibilitatea construirii strategiilor manageriale şi de marketing ale firmei, cu evaluarea corectă a riscului pe care îl implică alegerea fiecărei strategii.

Analiza riscului cunoaşte în marketing o deosebită dezvoltare deoarece oferă capacitatea de abordare a incertitudiniior unui viitor care nu este cunoscut O abordare în termeni probabilistici a acestuia oferă managerilor posibilitatea de a-şi asuma pentru aceasta o marjă de risc

În economia de piață, riscul este iminent, iar managerii sunt obligați să-l ia în considerare. Un control neadecvat al riscului de acest tip, poate să determine prin efectele nefavorabile cumulate periclitarea prestigiului şi în ultimă instanță, chiar a existenței întreprinderii.

SISTEME DE GESTIUNE ECONOMICĂ A UNOR RESURSE REPRODUCTIBILE

Marian CÎRSTIAN

O creştere economică susţinută, compatibilă cu protecţia mediului şi conservarea resurselor naturale pentru generaţiile viitoare, depinde de o gestiune economică eficientă a acestor resurse. Politicile de gestiune a resurselor oferă un cadru larg de acţiune anticipativă a evoluţiei unor ramuri sau chiar a întregii economii naţionale. În cadrul resurselor naturale, resursele reproductibile ocupă un loc aparte prin caracterul, deosebit de refacere continuă, aceasta însă, în condiţiile păstrării cadrului ideal de regenerare.

Ritmurile de refacere a acestor resurse sunt destul de mari, în cazul pădurilor de 50 -100 ani Refacerea unei zone forestiere, a unor ape poluate sau a unor terenuri agricole epuizate presupune însă şi alocarea unor fonduri mari, nerecuperabile la scara unci generaţii. În aceste condiţii, gestiunea economică a resurselor reproductibile devine o problemă deosebit de importanţă ce trebuie privită atât din punctul de vedere al eficienţei economice cât şi din cel al protecţiei mediului natural. Complexitatea interdependenţelor ecologice în orice economie face ca utilizarea resurselor într-un anumit sector al acesteia să ducă frecvent la apariţia unor reziduuri ce pot afecta alte sectoare ale economiei.

În ultima perioadă, atât pe plan mondial cât şi în ţara noastră resursele reproductibile au căpătat o importanţă mult mai mare. Reducerea cantităţii şi mai ales a calităţii resurselor minerale a dus la reorientarea atenţiei economiştilor spre resursele reproductibile.

Dacă până în anii ‘60 se considera că unele resurse regenerabile de exemplu: resursele de apă şi pământ sunt inepuizabile şi deci nici nu este necesară protecţia lor, în prezent protecţia acestor resurse a devenit o problemă esenţială, atât pentru dezvoltarea economică, cât şi pentru menţinerea unui mediu natural acceptabil pentru oameni Dificultăţile care se ridică în utilizarea acestor resurse sunt multe şi nu tocmai uşor de depăşit Ele se referă atât la posibilităţile limitate de evaluare economică şi din punct de vedere al importanţei sociale, cât şi la unele limite ale jurisdicţiei în domeniu, a incoerenţei unor politici care să tină seama de întreaga

complexitate a utilizării şi protejării acestor resurse. De fapt, se poate spune că însăşi evaluarea cantitativă a resurselor reproductibile este dificilă. De exemplu, în cazul apei al fondului forestier, al potențialului de floră şi faună o evaluare exactă este dificilă, îngreunând întreg procesul de gestionare a acestor resurse.

Din aceste considerente apreciem că existența unui sistem informațional adaptat cât mai bine la condițiile specifico din acest domeniu poate sprijini efortul de gestionare corectă a resurselor reproductibile.

Complexitatea problemelor pe care le ridică, gestionarea resurselor reproductibile, impune abordarea acestor resurse separat în funcție de specificul fiecăreia.

1. Gestiunea resurselor forestiere.

Pădurea produce o varietate de servicii economice şi de mediu. O clară delimitare a drepturilor asupra pădurii, a modului de exploatare a acesteia este cu atât mai necesară cu cât o utilizare incorectă poate duce la degradarea sa până la un stadiu greu de recuperat

Existența în România a unei industrii a lemnului puternic dezvoltate, necesită utilizarea masei lemnoase în funcție de restricții obligatorii date de condițiile deosebite impuse de exploatarea pe termen lung, a fondului forestier, în care avantajele din punct de vedere economic să respecte echilibrul ecologic ținând seama de rolul pădurii ca resursă cu multiple valențe.

Utilizarea irațională a fondului forestier conduce nu numai la reducerea capacității de regenerare a masei lemnoase dar şi la schimbarea sistemului general al pădurii cuprinzând şi vinarul şi fructele de pădure, resurse de mare importanță pentru economia națională.

În economia de piață,obiectrvul major fiind obținerea de venituri cât mai mari, se poate ajunge la neglijarea responsabilității agenților economici în exploatarea fondului forestier, ceea ce face deosebit de necesară intervenția statului atât prin delimitarea. exactă a drepturilor pe care le au unitățile ce exploatează pădurea, cât şi prin crearea unui sistem de pârghii economico care să limiteze şi să refecă daunele aduse pădurii. Intervenția statului deşi necesară nu este întotdeauna şi garanția unei bune gestiuni a resurselor. Statul poate stabili anumite obiective stricte pentru unitățile care exploatează resursele pădurii şi poate asigura o concepție unitară asupra întregului sistem de protecție şi utilizare economică a pădurii.

Problemele care se pun în cazul proprietății de stat asupra pădurii sine

1. În ce măsură agenții economici care acționează pe piața produselor forestiere sunt afectați de costurile de exploatare şi de protecție a pădurii?
2. În ce măsură interesează unitățile care exploatează fondul forestier degradarea. acestuia?

După experiența unor țări avansate, nu întotdeauna proprietatea de stat asupra fondului forestier asigură cea mai sigură formă de protecție a pădurii în condițiile în care statul acordă dreptul de exploatare unei regii autonome sau societăți comerciale, aceasta nu va fi interesată în protejarea solului, a celorlalte resurse (floră, faună etc.). Astfel, aceste extemalități, de degradare a mediului de activitate, nu vor afecta direct agentul care exploatează pădurea, care nu are interesul să refecă pierderile.

În practică se poate întîlni şi cazul în care col ce exploatează pădurea are şi anumite drepturi de proprietate asupra acesteia. De exemplu, în SUA, Direcția de stat pentru exploatarea pădurii a fost considerată mulți ani un model de gestionare şi valorificare a fondului forestier. În ultimul timp însă activitatea acestei direcții este criticată şi chiar se manifestă unele rezerve asupra capacității acesteia de a asigura.utilizarea rațională şi eficientă a fondului forestier, implicit de a contribui la păstrarea calităților naturale ale pădurii Se impută statului incapacitatea de a sensibiliza piața produselor pe care le oferă pădurea.

În orice economie de piață, evoluția prețurilor influențează direct utilizarea sau

neutilizarea unei resurse. De aceea se impune stimularea şi sensibilizarea agenților economici în utilizarea unor resurse, acest rol revenindu-i statului, ca factor interesat în valorificarea întregului pe tențial național, bineînțeles aceasta în cadrul unei politici generale, conştient şi anterior stabilită.

Piața, considerată un mecanism cu o autoreglare pronunțată nu poate însă să cuprindă unele resurse pentru care nu sunt suficiente informații. De aceea este necesară combinarea informațiilor şi a stimulentelor pentru a asigura o funcționare automată a regulilor pieței, a promova acțiunea agenţiior economici individuali pentru a acționa eficient şi în cadrul intereselor sociale. Trebuie asigurat faptul ca, în condițiile deteriorării pământului şi a pădurii, proprietarul să aibă o pierdere de capital, prin reducerea valorii pe piață, aducându-se astfel costurile marginale de

investiție la nivelul creşterii valorii bunurilor. Prețurile pot juca un rol foarte important în cadrul protejării zonelor forestiere. Stimularea unor prețuri care să ducă la internalizarea externa-lităţiior datorate exploatării resurselor forestiere poate duce atât la constrângerea a-"genților economici în utilizarea rațională a pădurii cât şi la crearea fondurilor necesare refacerii pierderilor inerente.

În ceea ce priveşte exploatarea fondului forestier în România, se remarcă anumite particularități față de cele din țările dezvoltate. Situația de criză existentă în economia noastră împiedică parțial statul să desfăşoare o politică eficientă a prețurilor în acest domeniu. În România, mecanismele pieței sunt abia într-un stadiu incipient neexistînd încă autoreglarea impusă de regulile economiei de piață. Cu atât mai mult, politica preturilor este pe de o parte mult mai dificil de elaborat, iar, pe de altă parte acțiunea normală a acestora este greu de prevăzut lipsa unei piețe evoluate, determină exploatarea neeconomică pe termen lung a resursei, datorită lipsei unui interes deosebit pentru menținerea capacității de regenerare a fondului forestier.

Relațiile între stat, ca proprietar al terenurilor, ROMSILVA SA, ca proprietar al fondului forestier şi Regiile de exploatare a masei lemnoase şi a celorlalte resurse, ca agent de valorificare a resurselor sunt greu de stabilit pentru o utilizare eficientă, ceea ce relevă lipsurile juridice în domeniul exploatării pădurii. Lipsa clarității şi a unui cadru legal strict în legătură cu fondul forestier, poate duce la mări pierderi, la utilizarea incorectă a resurselor. Astfel, în condițiile în care proprietatea terenului forestier este publică, cea a fondului forestier aparține unui agent, iar exploatarea altor agenți economici, problemele devin destul de complicate. Se pot pune următoarele întrebări: Cum va proteja proprietarul fondului, terenul forestier, asupra căruia nu are drept de proprietate? Cum va proteja firma care exploatează masa lemnoasă, fondul şi terenul forestier, asupra cărora nu are drept de proprietate?

Aceste întrebări devin deosebit de actuale, deoarece legislația românească în ceea ce priveşte exploatarea fondului forestier este în curs de înnoire şi îmbunătățire.

De menționat este faptul că statul acționează atât ca respensabii asupra utilizării patrimoniului în scopul protejării fondului forestier, cât şi ca organ de decizie ce impune măsuri indirecte, la nivel macroeconomic de protejare a pădurii.

În legătură cu prima direcție trebuie spus că în domeniul pădurii rolul statului este mai mare decât în alte domenii. În cadrul fondului forestier pot exista zone degradate, atât ca urmare a utilizării iraționale cât și datorită unor fenomene și proceso naturale de degradare. Aceste zone, din pună de vedere al agenţiior economici sunt nerentabile, costurile de refacere și exploatare fiind foarte mari. În acest caz, statul ca respensabii în fața națiunii pentru întregul patrimoniu trebuie să intervină prin subvenții sau chiar investiții directe pentru refacerea zonelor respective și reintroducerea acestora în circuitul economia.

Legat de a doua cale, statul poate direcționa acțiunea agenţflor economici pentru valorificarea resurselor forestiere pe linia dorită. Aceasta, prin măsuri legislative coerente și stricte precum și prin valorificarea mecanismelor de piață.

În concluzie, gestionarea corectă a fondului forestier presupune utilizarea tuturor produselor pădurii, în condiții de maximă eficiență economică și de protecție corespunzătoare împotriva exploatării excesive.

2. Cerințe ale gestionării eficiente a resurselor de apă

Gestiunea apelor a fost privită, până în anii ‘80, legată numai de alocarea unor investiții masive pentru amenajarea rețelei hidrologice. Ultimii ani însă, au adus o nouă abordare a problemei, mult mai complex tratată, ajungindu-se la concluzia că utilizarea ineficientă a resurselor de apă este determinată de:

1. Discontinuitatea unei strategii de politică economică în problema resurselor de apă atât în raza lor terestră, cât și față de ciclurile hidrologice.
2. Drepturile juridico asupra resurselor de apă la punctele de distribuire, deci asupra surselor de aprovizionare.

Resursele de apă sunt incluse în categoria resurselor regenerabile datorită imposibilității măsurării și evidenței exacte a volumului lor. De asemenea, proveniența diferită: resurse subterane, lacuri, precipitații face dificilă o evaluare exactă a acestor resurse.

Măsurarea resurselor de apă trebuie să cuprindă:

- determinarea volumului de resurse în rezervoarele naturale;
- debitul apelor curgătoare;
- crearea unui sistem de calcul al pierderilor;
- determinarea precisă a consumului.

Pentru gestionarea eficientă a acestor resurse sunt necesare informații permanente atât pentru alocarea corectă a acestor resurse diverşilor agenți economici şi populației, cât şi pentru stabilirea unor priorități de utilizare.

O altă problemă este cea juridică. Este greu de stabilit dreptul de proprietate asupra' apei în condițiile în care, în general agenții economici utilizează un fragment din resursă. Este greu de delimitat clar cine este proprietar şi asupra cărei părți din resursă. Aceasta în condițiile în care apa utilizată este reintrodusă în mediu, fie redată sursei, fie deversată în alt spațiu. \.

În funcție de modul de utilizare, se pot aduce transformări mai mult sau mai puțin importante asupra resursei de apă. Se pune deci problema responsabilității pentru refacerea calității resursei

Toate aceste probleme presupun un cadru juridic adecvat care să releve drepturile clasico de proprietate dată fiind complexitatea utilizării apei.

Rolul deosebit al resurselor de apă, precum şi influența favorabilă dar uneori şi nefavorabilă asupra pădurii, pământului, agriculturii, florei şi faunei ca şi a zonelor locuite de oameni duc la creşterea complexității problemei de gestionare corectă a resurselorreproductibile.

SURSE DE FINANȚARE A ÎNTREPRINDERILOR ÎN ECONOMIA DE PIAȚĂ

Ramona BRATU

În economia de piață, asigurarea mijloacelor băneşti, de care un agent economic are nevoie pentru acoperirea unor necesități generate de activitatea pe care o desfăşoară, se poate realiza printr-un sistem complex de surse şi instrumente. Diversitatea mijloacelor de finanțare se explică prin existența şi dezvoltarea pieței întreprinderilor şi a pieței capitalurilor, prin evoluția intercondiționată a acestora.

Sursele de capital, pe care o firmă le poate atrage, provin din acumulările unor indivizi, ale unor instituții financiar-bancare, ale statului şi din propriile acumulări. O ilustrare a acestui fapt este realizarea finanțării valorilor imobilizate ale firmei din capitaluri proprii, pe de o parte, şi din împrumuturi pe termen lung şi mediu, pe de altă parte.

Capitalul social şi autofinanțarea ce formează capitalurile proprii însumează primul apert în capital, creşterea capitalului, aportul parțial, cesiunea, amortizarea şi beneficiul. *Autofinanțarea* generată de resursele de exploatare, când suma lor este superioară celei a utilizărilor în exploatare, se relevă ca o deosebit de importantă sursă de finanțare a investițiilor prin avantajele pe care le prezintă:

- conferă întreprinderii o mare libertate de acțiune deoarece, neangajînd decât resurse proprii, nu va avea de supertat controlul eventual al creditorilor asupra gestiunii sale;
- constituie o sursă gratuită;
- este una dintre alternativele de acoperire a necesarului de fonduri când dimensiunile afacerii, ale întreprinderii, situația ei financiară sau starea pieței capitalurilor pe termen lung exclud orice apel direct la piața financiară;
- constituie un mijloc de a mări capitalurile proprii fără a face apel direct la asociați (de exemplu, în cazul unor afaceri de familie, cind, deşi o creştere de capital în numerar este realizabilă din punct de vedere tehnic, nu se bucură de acordul principalilor acționari care nu au mijloacele de a urma operația la concurența drepturilor lor).

Finanțarea internă (autofinanțarea) nu trebuie să fie fetişizată, ea fiind însoțită de o serie de inconveniente ce ii afectează imaginea de sursă "ideală". Astfel, atunci când are ca efect constituirea unor rezerve exagerate, contrar chiar naturii contractului de societate, lezează interesele acționarului; diminuând masa beneficiilor distribuite, slăbeşte rentabilitatea acțiunii şi determină scăderea cursului la bursă: poate conduce la concentrarea excesivă a producției; utilizarea capitalurilor care se investesc rămânând în întreprindere, fără a schimba patrimoniul, suprimă un anumit număr de fapte generatoare de impozite; autofinanțarea generalizată şi sistematic folosită este, cel puțin pe termen scurt, un factor de creştere a prețurilor.

Nivelul autofinanțării determină nivelul finanțării externe necesară realizării planului de dezvoltare a firmei, capacitatea de îndatorare, capacitatea de plată şi capacitatea de reacție la modificările mediului economic.

Creşterea de capital face parte din finanțarea externă, deşi capitalul este clasat în categoria "capitaluri proprii" deoarece, odată obținut, nu compertă nici un termen de exigibilitate. Aplicarea acestei operații (emisiunea de noi acțiuni) presupune un climat bursier favorabil; întreprinderea emite acțiuni când cursul la bursă este ridicat, acesta permițindu-i să creeze mai puține acțiuni noi şi să nu disocieze capitalul Modalitate rapidă de întărire a fondurilor proprii ale întreprinderii, creşterea capitalului este, insă, o cale care se poate adopta numai în anumite circumstanțe şi generează un cost relativ important (noile acțiuni dau dreptul la o parte din rezultat pe o perioadă nedeterminată, acționarii cor o rentabilitate ridicată în schimbul expunerii lor la risc, iar dividendele nu sunt deductibile din pună de vedere fiscal). Acest mijloc nu trebuie folosit decât pentru a finanța bunurile fixe sau reînnoibile pe o lungă durată. Restricția exclude de la întrebuințarea creşterii capitalului întreprinderile mici şi mijlocii ce efectuează investiții necontinue, dar societățile mari finanțează în acest mod, sistematic, o pane a investițiilor lor numeroase.

În completarea capitalurilor proprii şi cu o pondere crescândă se adaugă împrumuturile pe termen lung (pentru investițiile în construcții şi instalații) şi pe termen mediu (pentru investițiile în echipament). Diferențierea modalităților de finanțare pe termen lung se face după modul de apelare, direct sau indirect, la piața financiară. Astfel, prin împrumuturile pe termen lung se poate recurge direct la resursele menajelor (împrumut obligator), ale băncilor clasice (împrumutul bancar direct), ale statului

(împrumuturile de la stat sau “ajutate” de stat), sau indirect, prin organisme financiare specializate (împrumuturi ale instituțiilor specializate).

Î*mprumutul obligator* însoțeşte, în general, creşterea de capital; este rambursabii, purtător de dobindă şi negociabil la bursă. Obligațiunile emise cunosc un număr mare de variante, având fiecare caracteristici specifice; aceste variante se referă la felul do-bînzii: dobindă progresivă şi crescindă după o schemă prestabilită; dobindă capitalizată, plătită odată cu rambursarea capitalului; dobindă variabilă cu rata nominală adaptată la fiecare 6 luni la rata de piață a eurodolarului. Există şi alte variante legate - mai ales de dreptul de a achiziționa acțiuni ale societarii ce împrumută: obligațiuni convertibile şi împrumuturi cu warrant

Obligațiunile convertibile s-au dezvoltat rapid deoarece protejează deținătorul îm-petriva deprecierii monetare, fiind avantajoase şi pentru întreprinderea care varsă dobânzi deductibile fiscal inferioare color ale împrumutului obligator normal şi care este dispensată de rambursarea sumei amortizate; ele reunesc, deci, avantajele împrumuturilor şi acțiuniior, caracteristici defensive (legate de calitatea lor de titluri cu venit fix)și caracteristici de risc (prin calitatea lor de “acțiuni în forță”).

Î*mprumutul participativ* constituie un apert de fonduri care pentru întreprindere ar fi asimilate fondurilor proprii, fără ca pentru investitor să aibă toată rigoarea regimului acțiunilor, cu condiția să figureze în ultimul rang de creanțe şi remunerarea lui să țină cont de rezultate. Din acest punct de vedere se deosebesc mai multe formule în funcție de beneficiu, de rata dobânzii sau de durata împrumutului.

Reuşita unui împrumut obligator presupune un anumit context economic şi financiar favorabil, care să stimuleze decizia de cumpărare. Marile firme emit singure împrumuturi-obligațiuni, însă majoritatea societăților nu le pot obține decât de la bănci specializate sau instituții financiare specializate (unele grupuri profesionale sectoriale, organisme regionale etc. pot plasa împrumuturi colective, eventual garantate de stat în contul întreprinderilor mici şi mijlocii).

Î*mprumuturile pe lângă instituțiile specializate* sunt rezervate, în principiu, întreprinderilor care nu au acces direct la piața financiară. Aceste instituții pot fi organizate cu fonduri de la stat sau pot colecta ele însele capitaluri pe piața financiară (prin emisiunea de obligațiuni, centralizarea unor împrumuturi pe termen mediu), redistribuindu-le sub forma împrumuturilor pe termen lung. În Franța, cea mai mare parte a acestor

organisme sunt controlate de stat care dispune, astfel, de un instrument pentru a dirija economiile către anumite sectoare economice.

Un mod de finanțare pe termen lung sau mediu este *creditul bail* ("leasing"-ul) imobiliar și, respectiv, mobiliar. Creditul-bail, substitut al fondurilor proprii, este o operație asimilată unei operații de credit. Se definește ca achiziționarea, printr-o instituție de credit, de bunuri, de echipament sau de imobile de folosință profesională, date apei în locație cu promisiunea de vânzare la un preț rezidual. Instituțiile *ce* realizează leasing mobiliar sau imobiliar pot fi create de bănci sau de societăți cu acționari nebancari; ele se bucură de un statut fiscal privilegiat (scutire de impozit asupra societăților dacă distribuie cel puțin 85% din beneficiul lor, în Franța). Oricare ar fi obiectul de creditare, creditele-bail sunt rapide, suple (atât din punctul de vedere al criteriilor de acordare, cât și din cel al procedurilor practicate: creditul bail "sprijinit", cesiunea bail (lease back), creditul bail "industrial". În plus, nu diminuează capacitatea de a contracta împrumuturi (apare în bilanț drept cheltuială de exploatare) și permite o finanțare integrală a investițiilor; în schimb, costul acestor credite este relativ ridicat și afectează nivelul autofinanțării.

Deși leasing-ul mobiliar poate asigura în proporție de 100% nevoile de finanțare pentru investițiile în echipamente, tinzând să reducă importanța creditelor pe termen mediu, acestea din urmă nu sunt substituibile.

Creditul pe termen mediu nemobilizabil (împrumutul direct) oferă anumite avantaje care explică dezvoltarea lor; astfel, pentru clienți, procedura este rapidă, elastică (în funcție de nevoile sale și de regulile fixate de bancher), scapă reglementării. Este consimțit de către bănci (pentru finanțarea programelor neadmise de către organismele specializate), sindicate bancare (cazul "facilităților cu opțiuni multiple") sau instituții bancare. Acestea acordă creditele pe baza depunerilor, la vedere, ceea ce presupune un risc suplimentar a cărui limitare este posibilă prin rescontare, tehnică folosită de.*creditele pe termen mediu mobilizabile.*

Beneficiarii creditelor mobilizabile pot fi toate întreprinderile industriale și comerciale, pentru toate investițiile productive (cu unele excepții) cu condiția ca acestea să favorizeze productivitatea sau să mențină activitatea și numai dacă se obține acordul organismului rescontor (banca centrală).

Finanțarea capitalurilor circulante, a fondului de rulment net, a nevoiior ciclului de fabricație și ale celui comercial dă naștere datoriilor pe termen scurt prin creditul furnizor, creditul de finanțare a stocurilor și a creanțelor (creditul de mobilizare a creanțelor, factoring-ul, creditul de

scontare) şi creditul bancar de trezorerie (facilitatea de casă şi “le decouvert”).

Deosebit de importante în politica de credit a întreprinderilor sunt *creditele de finanțare a creanțelor* asupra clienților lor, cu diferite tehnici de mobilizare în funcție de materializarea creanțelor. Astfel, scontarea este un mijloc de finanțare pe termen scurt foarte util, deoarece este relativ sigur, puțin oneros şi cu aplicare rapidă, constituind un veritabil “credit revolving” pus la dispoziția firmei. Permite obținerea de lichidități cu un cost puțin ridicat în raport cu celelalte credite pe termen scurt

Spre deosebire de scontare, în cazul *creditului pe termen scurt de mobilizare a creanțelor* societatea rămâne proprietara creanțelor sale şi obține disponibiliîți în schimbul unei datorii față de bancă (prin subscrierea unui bilet la ordinul băncii). Utilizarea acestui credit presupune adeziunea întreprinderii la condițiile generale de concesionare (mai ales renunțarea la scontare şi la alte proceduri privind subscrierea biletului la ordin).

Factoring-ul (l’affacturage de creances” sau “cumpărarea fermă de creanțe”) reprezintă o tehnică originală prin care o instituție financiară specializată se angajează, prin contract, să ia în sarcină, de la naşterea lor, toate creanțele comerciale ale unui furnizor de mărfuri sau servicii Societatea de factoring realizează astfel o mobilizare a creanțelor însoțită de un transfer al acestora în profitul lor; datorită riscului pe care şi-l asumă, îşi selecționează clienții în funcție de anumite caracteristici (mărime, dispersia clientelei, situația financiară). După ce a cunoscut un demaraj dificil datorită condițiilor oneroase practicate, comparativ cu cele ale scontării, şi caracterului nou al formulei, factoring-ul este în prezent în plină dezvoltare.

Creditele menționate (pe termen lung, scurt şi mijlociu) sunt acordate - direct sau indirect - pe piața financiară. Dar un mare număr de societăți comerciale mici şi mijlocii nu pot apela la piața financiară fie datorită formei lor (societăți de persoane:. sau cele cu răspundere limitată), fie din cauza mărimii lor. Acestea îşi acoperă necesitățile de finanțare prin creditele acordate de particulari, asociați etc. sub diferite forme (avansuri ale asociațiior, bonurile de casă).

Structura financiară a unei întreprinderi este rezultatul unor constrângeri, atât din partea firmei însăşi, cât şi din exterior - instituții de creditare, conjunctură economică şi financiară. Astfel, societatea comercială operează cu anumite criterii de selecție a surselor de finanțare (autonomie, costul finanțării, echilibrul financiar, capacitatea de împrumut, situația bursieră), banca recurge la analiza stării de sănătate a întreprinderii (analiza

contabfl-financiară, analiza şanselor de dezvoltare şi de reuşită, analiza competenţelor conducătorilor şi personalului), iar procesele economice şi financiare determină mărimea raportului autofînanţare-finanţare externă, preferinţa pentru anumite mijloace şi instrumente.

Paleta largă a surselor de finanţare de care beneficiază o întreprindere într-o economie de piaţă îşi găseşte o slabă reflectare în ţara noastră, atât datorită activităţii investiţionale reduse din ultima perioadă, situaţiei economico- financiare a agenţilor economici, cât şi datorită lipsei unei reale pieţe a capitalurilor.

Deşi conjunctura economico-financiară actuală "recomandă" investirea (necesitatea de a retehnologiza, restructura producţia, de a răspunde cerinţei pieţei interne şi. internaţionale), şi chiar este favorabilă (inflaţie, impozitarea beneficiului, pieţei de desfacere avide), se manifestă tendinţa de a investi numai pentru a supravieţui (deci,. pentru diminuarea costului, realizarea unor produse cu rentabilitate ridicată pe moment).

Situaţia aceasta este generată de inexistenţa unui mediu concurenţial (în principal datorită menţinerii monopolurilor de fapt şi de drept, a ofertei reduse de produse, reprezentării nesemnificative a proprietăţii private în domeniul productiv), de faptul că infuzia scontată cu capital străin nu s-a produs (din cauza garantării insuficiente a impactului neîncurajator cu infrastructura ţării noastre, a lipsei unor acte normative care să stabilească "regulile" întregii activităţi economice) şi, nu în ultimul rând, de lipsa de experienţă a conducătorilor întreprinderilor care nu se angajează în acţiuni de anvergură şi de perspectivă şi nu îşi asumă riscuri.

Posibilităţile pe care le au întreprinderile româneşti în ceea ce priveşte alegerea surselor de finanţare a activităţii lor sunt limitate; de fapt, aceasta se rezumă la opţiuni privind gradul de îndatorare prin credite bancare. Unul dintre factorii generatori este penuria instituţională şi instrumentară pe care paşii parcurşi pe calea restructurării sistemului financiar bancar nu au rezolvat-o. Prin Legea nr. 33 din 29.03.1991 privind activitatea bancară şi Legea nr. 31 din 1990 privind societăţile comerciale, băncile beneficiază de o bază unitară de plecare în activitatea de creditare; astfel, toate băncile au posibilitatea de a acorda întreaga gamă de credite bancare (pe termen scurt, mediu şi lung), aşteptându-se o specializare ulterioară ca urmare a unui fenomen firesc de selecţie. Bineînţeles, există dificultăţi în utilizarea acestei posibilităţi de către toate unităţile bancare, ţinând mai ales de acel "savoir-faire" propriu fiecărei acţiuni; de exemplu, în domeniul creditării investiţiilor, Banca Romană pentru Dezvoltare va fi

automat avantajată datorită experienței sale. Cu toate acestea, punctul nou de vedere asupra relațiilor directe întreprindere-bancă, înlocuirea acordării arbitrare a creditelor cu cea pe baza criteriilor de lichiditate, solvabilitate şi rentabilitate, formarea liberă a ratei dobânzii nu plasează societățile bancare pe poziții concurențiale ca urmare a slabei reprezentări a capitalului privat şi în sectorul bancar, a faptului că principalul acționar şi aici este statul, ceea ce nu este de natură să stimuleze preocuparea băncilor pentru creşterea operativității şi elasticității creditării, pentru diversificarea operațiilor bancare.

Toți aceşti factori, conjugați şi cu lentoarea cu care se aplică unele acte normative şi cu care apar altele' (de exemplu, legea privatizării, legea creditului) determină înfățişarea "tradițională" a surselor de finanțare - respectiv, autofinanțare şi credit bancar, în proporții diferite în funcție de bonitatea firmei.

Pînă la apariția unei piețe financiare care să permită apelarea la economiile publice prin emisiuni de acțiuni şi obligațiuni, este necesar ca statul să se implice, dată fiind poziția sa de principal acționar al societăților comerciale, acum şi în perspectivă, în crearea unor organisme specializate pentru împrumuturi pe termen lung, societăți financiare de dezvoltare (cu activitate complexă de promovare) şi societăți de leasing (deoarece creditul-bail apare ca o sursă "viabilă" pentru întreprinderile româneşti), în garantarea de împrumuturi şi emisiuni de titluri de valoare. Acestea ar permite canalizarea capitalurilor în domeniile prioritare, sprijinirea, în principal, a întreprinderilor mici şi mijlocii (foarte importante prin elasticitatea lor în fața cerințelor pieței), revigorarea activității societarilor comerciale în special în domeniul investițional şi atragerea investitorilor străini şi prin intermediul acestor instituții, iar în perspectivă accesul cât mai multor agenți economici la piața financiară.

AUTONOMIA DECIZIONALĂ A ÎNTREPRINDERII ŞI REZOLVAREA CONFLICTELOR COLECTIVE DE MUNCĂ

Cătălina BONCIU

Din evantaiul deciziilor pe care le ia conducerea unei unități industriale, cele referitoare la preîntâmpinarea apariției sau soluționarea conflictelor de muncă dobândesc, în prezent, o importanță sporită.

Numite, în literatura de specialitate şi diferende de muncă sau diferende profesionale, conflictele de muncă se clasifică în conflicte de interes, reclamații, practici neloiale în materie de muncă şi conflicte de recunoaştere[1].

a) Conflictele de interes - numite şi conflicte economico sau conflicte colective de muncă - se produc atunci când în cadrul unei negocieri colective se ajunge la un impas. Deşi motivele apariției conflictelor colective de muncă sunt identificate în mod diferit în dependență cu practicile naționale, în majoritatea cazurilor ele trebuie căutate în fixarea noilor condiții de muncă. În general, sursa acestor conflicte se găseşte în neînțelegerileapărute între sindicate şi patroni, atunci când primii propun sau revendică condiții sporite de securitatea muncii, creşterea salariului, avantaje sociale sau orice alte îmbunătățiri ale condițiilor de lucru, iar ultimii nu vor să acorde concesii. Deşi intenția inițială a sindicatelor sau a reprezehtantilor lucrătorilor este de a prezenta ansamblul corerilorîn scopul ajungerii la o convenție colectivă pe calea negocierii, datorită faptului că nu se obține nici un rezultat, se impune prezența unei terțe persoane: conciliatorul.

b) Reclamațiile - numite şi conflicte de drepturi, conflicte juridico sau conflicte individuale - materializează protestele unuia sau mai multor lucrători contra unor acte ale conducorii Datorită faptului că în anumite țări ele provin din interpretarea şi aplicarea fie a convențiilor colective în vigoare, fie a unui contract individual de muncă, se mai numesc şi conflicte de interpretare. Tot în această categorie se includ şi conflictele apărute în

---

[1] Vezi *La Conciliation dans les conflits du travail*, Bureau International du Travail, Geneve, 1988, p. 17-18.

urma nerespectării ad literam a legislației naționale și/sau a cutumei profesiei, ramurii de activitate economică sau a țării (potrivit Recomandării nr.130 privind examinarea reclamațiilor, adoptată la Conferința Internațională a Muncii, din anul 1967, paragraful 3).

Înseşi expresiile "conflicte de drepturi" sau "conflicte juridice" indică natura problemelor care constituie obiectul reclamațiilor - prezumția de violare a unui drept existent sau invocarea unui tratament inechitabil din partea patronilor cu privire la anumite reguli.

Spre deosebire de conflictele de interese, reclamațiile pot fi soluționate relativ repede datorită existenței unor norme mai mult sau mai puțin precise - convenții colective, contractul individual de muncă, reglementările din cadrul întreprinderii, legislația sau chiar obiceiurile. Dacă se nasc probleme în soluționarea conflictelor juridice, acestea rezidă în interpretarea şi aplicarea dispozițiilor actelor normative după ce, în prealabil, s-a verificat dacă reclamațiile se bazează pe un drept contractual sau convențional.

c) Practicile neloiale în materie de lucru sunt conflictele apărute în urma actelor de amestec ilegal în exercitarea unui drept Cel mai obişnuit conflict de acest gen li constituie tentativa conducerii unei întreprinderi de a stabili disaiminarea lucrătorilor pe motivul afilierii lor la un sindicat sau din cauza activității sindicale, în sensul că, în cele mai multe situații, cei supuşi unor astfel de practici neloiale au avut o contribuție activă la una sau mai multe mişcări greviste.

Aceste conflicte ridică anumite probleme privind soluționarea lor. Astfel, în anumite țări, printr-o procedură specială legea încadrează situația lucrătorilor concediați, în categoria conflictelor de muncă.

Din moment, însă, ce se revendică reintegrarea lucrătorului concediat, se poate include conflictul în categoria reclamațiilor, deşi este evident că direcțiunea apelează la o practică neloială de muncă, întrucât patronul, când a luat o astfel de hotărîre, a fost dominat de o atitudine negativă cu privire, la sindicalism, la dreptul salariațiior de a se constitui într-un sindicat sau de a adera la eL Aceste practici neloiale pot fi şi delicte, de aceea se cere o anchetă care să stabilească dacă lucrătorul a fost concediat datorită unor motive antisindicale.

d) Conflictele de recunoaştere sunt cele privind dreptul unui sindicat de a reprezenta o categorie particulară de lucrători la sfârşitul negocierilor colective şi survin atunci când conducerea unei întreprinderi sau o organizație de patroni refuză recunoaşterea acelui sindicat

Nerecunoaşterea poate avea două cauze. Prima se bazează pe represalii antisindicale, deci pe o atitudine răuvoitoare, iar a doua pe faptul că sindicatul care cere să fie recunoscut nu este suficient de reprezentativ, ori există mai multe sindicate în întreprindere ce reclamă, toate, recunoaşterea. Din aceste motive soluționarea conflictelor se face în fiecare țară în funcție de existența regulilor care să permită determinarea reprezentativității sindicatelor la sfârşitul negocierilor colective.

Din tipologia conflictelor de muncă întîlnite în literatura occidentală de specialitate, în întreprinderile din țara noastră nu se regăsesc decât conflictele colective de muncă[1], în consecință, legislația privitoare la acest domeniu va trebui să fie treptat completată şi cu reglementări privitoare la celelalte forme care, neîndoielnic, vor începe să apară pe măsura înaintării spre economia de piață.

Aşa cum s-a şi întâmplat în ultimele luni, majoritatea grevelor din întreprinderi au fost generate de nesatisfacerea nevoilor primare, de ordin inferior, potrivit scării propuse de A. Maslow care ierarhizează nevoile din procesul muncii în fiziologice şi de securitate a muncii - considerate nevoi primare - şi sociale, de stimă şi de autorea-lizare - considerate de ordin superior, sociale[2].

În situația economică prezentă este destul de greu, dacă nu imposibil, de găsit o soluție mulțumitoare pentru depăşirea acestui impas. Se ştie că autonomia întreprinderii li conferă dreptul ca din veniturile obținute să stabilească un fond de salarizare pe care să-l împartă angajaților respectând anumite criterii Dar dacă unitatea respectivă nu realizează venituri? Foarte multe întreprinderi care s-au confruntat cu această problemă şi-au plătit lucrătorii din credite primite de la stat - alternativă care, pe lângă faptul că nu este cituşi de puțin în spiritul economiei de piață, nu poate fi nici aplicată timp îndelungat

Alte întreprinderi şi-au păstrat numai o parte din personal în stare activă, restul fiind fie concediat, fie obligat să-şi ia concedii fără plată - iată o

---

[1] Astfel, în accepțiunea art.2 din Legea 15/1991 privind soluționarea conflictelor colective de muncă, acestea sunt “conflictele cu privire la interesele profesionale cu caracter economic şi social ale salariaților, organizați sau neorganizați în sindicate, rezultate din desfăşurarea raporturilor de muncă dintre unitate, pe de o parte, şi salariații acesteia ori majoritatea salariaților ei, pe de altă parte. Conflictele colective de muncă pot avea loc şi între conducerea unității şi salariații unei subunități sau ai unui compartiment al acesteia, precum şi între conducerea unității şi salariații care exercită aceeaşi meserie sau profesie în respectiva unitate”.

[2] A. H. Maslow, *Motivation and Personality*, Harper Row, New York, 1970.

altă soluție, nici ea de durată, aceea de a avea în permanență la lucru doar un număr de salariați, prin rotație, nu mereu aceiaşi.

Întreprinderile din aceste categorii nu vor putea supraviețui dacă se complac într-o astfel de situație. Conducerile lor trebuie să se preocupe să le facă viabile, ori aceasta nu este posibil decât dacă producția va asigura nu numai acoperirea cheltuielilor, dar şi profituri crescinde. De aceea, deplasarea atenției spre aspectul calitativ al producției are o importanță hotărîtoare în găsirea partenerilor străini care, cu capitalul cu care ar veni, ar putea ameliora situația existentă. Pe de altă parte, asigurarea pieței unor parteneri din țară constituie un remediu, atât pentru furnizori, cât şi pentru beneficiari, deoarece se păstrează încă destul de bine tarele economiei centralizate, care a făcut ca între întreprinderi să existe asemenea interdependențe încât apariția unei disfuncțio-nalități în cadrul uneia să se propage şi în cele din avalul şi amontele său.

De multe ori nu contractele sunt cele care lipsesc. Afirmațiile greviştilor lucrăm, _ dacă avem materii prime" ar trebui să ridice probleme conducerii cu privire la activi- * tatea compartimentului de aprovizionare. Dacă aprovizionarea defectuoasă nu se da-toreşte unor factori subiectivi, trebuie căutate modalități de substituire a materiilor oprime deficitare sau, apelîndu-se la sprijinul cercetătorilor şi proiectantilor, trebuie găsite alte tehnologii de fabricație. Aceasta presupune, evident, cheltuieli suplimentare, în special pentru situațiile în care se solicită un aport din exteriorul întreprinderii. Este probabil ca eforturile să nu fie încununate de succes, ceea ce va determina conducerea întreprinderii să-şi schimbe politica generală, să încerce, pe cât posibii, să modifice profilul de fabricație sau să se adapteze unor comenzi pe termen scurt, dar sigure.

Toate acestea însă nu răspund nevoii de siguranță a muncii şi poate lua naştere un alt gen de conflicte, anume cele determinate de lipsa asigurării acestei nevoi. Chiar dacă nu se fac amenințări sau presiuni din partea conducerii, incertitudinea în care trăiesc angajații, pe de o parte, favorizează apariția diferendelor, iar pe de altă parte, această stare psihologică se reflectă în calitatea produselor şi a producției, în eficiența lucrului. Se creează, astfel, un cerc vicios din care cu greu se poate ieşi altfel decât printr-un susținut travaliu ergonomico-organizatoric conceput la nivel superior şi înfăptuit de fiecare la locul său de muncă. În plus, orice salariat trebuie să conştientizeze contribuția proprie la desfăşurarea activității de ansamblu a întreprinderii.

Nu puține au fost cazurile în care muncitorii au reclamat incompetența directorilor sau a subalternilor ce ocupau funcții importante. Desigur că nu este o situație normală, dar este foarte gravă dacă acuzațiile aduse sunt fundamentate. Deşi legea prevede ca ocuparea unui pest să se facă prin concurs, nu în toate întreprinderile ocupantul întruneşte anumite calități profesionale corespunzătoare cerințelor postului. Mai mult, la angajare, lucrătorul de la compartimentul de personal ar trebui să poată verifica dacă există o corespondență între cerințele funcției sau postului şi cunoştințele profesionale, experiența, înclinațiile persoanei De fapt, profilul profesional şi aptitudinal al unui individ n-ar trebui să preocupe întreprinderea doar în momentul declanşării sau soluționării conflictului. Pentru a evita apariția unor astfel de bariere în calea desfăşurării normale a activității unei întreprinderi, aceasta ar trebui să'se intereseze permanent de selectarea şi pregătirea viitorilor ei angajați. Ne întrebăm de ce occidentalii sau japenezii obțin rezultate miraculoase în economia mondială? Răspunsul corect nu priveşte doar tehnicile şi tehnologiile folosite, metodele de conducere şi organizare aplicate ci, în egală măsură, politica de personal urmată. Condițiile de muncă, mediul ambiant pot înlesni apariția conflictelor individuale de muncă, dar în cazul în. care au loc mai multe astfel de conflicte, ori la baza lor se regăsesc aceleaşi cauze, ele se pot transforma uşor în conflicte colective de muncă. De exemplu, considerând categoria factorilor motivatori[1], modul în care se realizează promovarea provoacă cel mai uşor insatisfacție lucrătorului şi pentru că pesibilitatea generalizării ei este mărită în întreprinderile unde avansarea pe scară ierarhică nu se supune unor criterii obiective de competitivitate şi profesionalism, apariția conflictului colectiv de muncă devenind inevitabilă. De aceea conducerea întreprinderii trebuie să se intereseze permanent de asigurarea unor factori de igienă (care privesc condițiile de muncă) corespunzători sistemului de nevoi al angajaților. Cum este mult mai uşor de prevenit apariția unor diferende decât de soluționat conflictele născute, deciziile luate atât la nivelul conducerii, cât şi la nivelurile inferioare nu trebuie să neglijeze analiza psihologică a muncii, rolul şi statutul fiecărui individ la locul său de muncă, relațiile sale de muncă (cu şeful direct, cu colegii, cu subordonații),

[1] F. Herzberg în "One More Time How Do You Motivate Employees", *Harvard Business Review*, January-February, 1988, p .67, enumera în rândul factorilor motivatori (care privesc conținutul muncii) realizările în muncă, recunoaşterea muncii prestate, munca însăşi, responsabilitatea, promovarea, creşterea profesională (în C. Russu, *Cadrul organizațional al întreprinderii*, Editura Ştiințifică şi Enciclopedică, 1983, p. 176).

condițiile de muncă şi securitatea muncii, şi, în special, politica de salarizare.

În prezent, când şomajul tinde să devină o problemă macroeconomică, soluționarea ei nu este indicată numai printr-o politică socială elaborată de organele guvernamentale. Fiecare întreprindere poate contribui cu propuneri sau măsuri privind asigurarea folosirii întregii forțe de muncă dispenibile (ca de exemplu, trimiterea permanentă la cursuri de calificare, recalificare şi policalificare). Pe această cale, întreprinderea devine interesată în asigurarea stabilității personalului, deoarece trebuie recuperate cos-turile tot mai mari ale creării unui post de muncă, pe de o parte, şi cheltuielile efectuate cu perfecționarea profesională a angajaților, pe de altă parte. Astfel ia naştere o situație avantajoasă şi pentru patroni şi pentru salariați. Primii, investind în capitalul uman, îşi asigură un spor de profil, iar ultimii capătă mai multă siguranță în păstrarea unui loc de muncă sau pot fi promovați mai uşor. În plus, dacă prin intermediul mijloacelor de informare (orală, scrisă, audio-vizuală) lucrătorii ştiu în orice moment care este situația economică a întreprinderii, are loc un proces de conştientizare a indivizilor că viitorul colectivității depinde de acțiunea fiecăruia. Se diminuează, aşadar, posibilitățile de apariție a nemulțumirilor generatoare de conflicte colective de muncă, datorită apropierii conducerii de execuție prin intermediul dezvoltării sentimentului de respensabiiitate. Aceasta nu înseamnă că trebuie copiat modelul pateraa-list al economiei japeneze, ai cărei salariați lucrează o viață întreagă într-o singură întreprindere, deoarece în țara noastră nu sunt create aceleaşi premise favorabile unei stabilități de acest gen. Există dcosebiri fundamentale chiar şi în ceea ce priveşte regimul de lucru. Dacă în Japonia se înregistrează cel mai mare timp de lucru şi cel mai redus număr de zile de odihnă, în România în stadiul economic actual, săptămâna de lucru de 40 de ore este, după opinia noastră, nepermis de scurtă.

Sau, şi mai curios, de ce mai sunt încă întreprinderi unde nu s-au manifestat nici un fel de neînțelegeri? A nu se înregistra conflicte colective de muncă în etapa aceasta de tranziție spre economia de piață nu înseamnă, în mod obligatoriu, un aspect pozitiv al metodelor şi tehnicilor de conducere. O aparentă armonie poate escamota evitarea luării în considerare a unor fenomene dăunătoare bunului mers al activității întreprinderii, cu efecte de oamploare sperită. De aceea, apariția conflictelor trebuie constatată ca un fapt, nici bun, nici rău, care trebuie rezolvat, ştiiţt fiind că, în sine, contradicția conduce la evoluție.

Soluționarea conflictelor colective de muncă trebuie tratată, deri, cu profundă responsabiiitate, în toate etapele procedurale - negociere, conciliere şi arbitraj.

Faza de negociere, care se desfăşoară în cadru colectiv, urmăreşte degajarea unei convenții colective, fie nemijlocit, fie apelind la o terță persoană, neutră, care sprijină părțile conflictuante, să ajungă, pe cale amiabilă, la o situație comun acceptabilă (caz în care se desfășoară o "negociere colectiv asistată"[1]).

În procesul concilierii, părțile sunt cele care stabilesetermenii acordului, conciliatorul neavând competența să substituie raționamentul lor cu cel propriu, limitîndu-se doar la sugerarea pesibilitățiior de soluționare. când aceasta nu duce la o înțelegere, se apelează la arbitraj în care, spre deosebire de participarea pasivă a conciliatorului, arbitrul se implică în procesul decizional, pentru că prin sentința pe care o dă, hotărăşte cum să se soluționeze problema apărută; acestuia ii incumbă obligația, respectării procedurilor judiciare, ceea ce ii diferențiază net rolul de cel al conciliatorului, care dispuse de libertatea recunoscută oficial şi manifestată şi pe plan informal.

Rezolvarea unui diferend depinde de calitățile socio-profesionale ale mandatarilor celor două părți, de aceea, pentru ca decizia luată în final să fie optimă, ar fi necesar, după părerea noastră ca, în viitorul apropiat, să se asigure formarea de manageri sindicali (salariați cu pregătire economică, juridică, tehnică, socio-psihologică). Aceştia vor putea trata aspectele puse în discuție în cunoştință de cauză şi pe o astfel de cale apreciem că se va promova în rândul salariaților, în special prin specialiştii din domeniul juridic din cadrul societății comerciale, a legislației muncii, în scopul cunoaşterii tuturor drepturilor şi obligațiilor. Astfel se vor crea posibilități de informare reală a angajărilor, prin intermediul conducerii administrative şi a liderilor sindicali, asupra activității microeconomice, facilitîndu-se salariatilor înțelegerea anumitor măsuri cu caracter restrictiv luate la nivelul superior pentru a se asigura depăşirea unor situații dificile sau supraviețuirea societății comerciale.

Pentru evitarea litigiilor de muncă, credem că-sindicatele ar putea să-şi dirijeze în mai accentuată măsură preocupările spre asigurarea unor fonduri de protecție socială cu care să se înființeze şi să se dezvolte unități

[1] *La conciliation dans le conflits du travail*, Bureau International du Travail, Geneve, 1983, p. 6.

proprii sindicale, de tratament medical, ori pentru activități cultural-spertive cu caracter recreativ. Fondurile de protecție socială asigurate de sindicate vor fi menite să vină în sprijinul membrilor de sindicat cu probleme sociale deosebite, ca de exemplu, familii cu foarte mulți copii sau cu copii bolnavi ori handicapați. În opinia noastră, sindicatele se vor putea îngriji și de în-ființarea unor unități economice anexe cu rol de a îmbunătăți condițiile de viață ale, membrilor. În cadrul colaborării între sindicate și conducere, pentru asigurarea dezvoltării economico a întreprinderii una din principalele îndatoriri ale sindicatelor ar trebui să se refere la creșterea obligațiilor proprii în întărirea disciplinei muncii. Pen-tru aceasta suntemde părere caso impune stabilirea exactă, prin contractul colectiv de muncă, a atribuțiilor conducerii și salariaților, precizându-se, totodată, modul de folosire a pirghiiior economico în prevenirea apariției litigiilor de muncă. Ne este foarte dar că pentru acordarea unei libertăți extinse privind negocierea contractelor colective de muncă este de o deosebită importanță ca toți factorii implicați să colaboreze pentru a asigura, practic, rescrierea codului muncii, orientînd viitoarele prevederi ale acestuia spre cele existente în economiile occidentale, în special cea franceză, care lasă o marjă largă de acțiune, atlt patronatului cât și sindicatului, în reglementarea raporturilor de muncă, literatura de specialitate străină pune în evidență că în statele dezvoltate, în cadrul contractului colectiv de muncă sunt clauze de protecție a membrilor sindicali, în sensul că la o eventuală reducere a personalului ei sunt ultimii concediați. Clauze de protecție sunt prevăzute și pentru reprezentanții conducerii (în cazul conflictelor apărute din vina lor]). Astfel, membrii direcțiunii se bucură de imunitate timp de doi ani de la data ieșirii din funcție.

Din cercetările noastre rezultă că o problemă deosebit de importantă, care privește contractul colectiv de muncă, o constituie necesitatea specificării clare în acest document a condițiilor în care salariatul prestează o activitate peste programul său de lucru. Concret, ne referim la corințele ca prelungirea duratei de muncă peste timpul normat să so facă numai cu comimțământul salariatului, și, ca negocierile sindicate-conducere să includă reglementări clare privind natura și dimensiunea recompenselor, adică acordarea de zile libere sau de sporuri crescătoare ori descrescătoare.

În prezent, legea ignoră sau nu clarifică procedura de rezolvare a unor conflicte apărute datorită întreruperii timpului de odihnă și a concediului legal pentru executarea unor lucrări urgente, pentru prevenirea

accidentelor de muncă sau repararea urmărilor lor, ori pentru organizarea măsurilor de salvare pe uscat sau pe apă. De multe ori,soluționarea tuturor acestor probleme se face apelîndu-se la serviciile unor lucrători din exteriorul unității economice. De aceea, apreciem necesară, pentru evitarea diferendelor, urmărirea de către sindicate a modului în care, în următoarele 30 de zile de la data încetării situațiilor speciale menționate, personalul implicat în rezolvarea lor beneficiază de repaus compensator.

Pentru soluționarea conflictelor colective de muncă, în stadiul actual al metamorfozării unităților economice din țara noastră, credem că esențiale sunt dezvoltarea activității sindicale şi perfecționarea pregătirii profesionale a lucrătorilor şi direcțiunii, acestea având loc într-un cadru legal adecvat.

Indiferent prin ce modalitate se rezolvă conflictele colective de muncă, problema de fond o constituie preîntâmpinarea apariției lor, or aceasta se poate realiza prin luarea în considerare a tuturor aspectelor care, într-o măsură mai mare sau mai mică, pot fi generatoare de neînțelegeri majore şi prin asigurarea participării lucrătorilor (direct ori prin reprezentanți, în funcție de nivelul ierarhic) la luarea deciziilor, cale prin care se obține diminuarea posibilitățiior de apariție a situațiilor conflictuale.

RECONSIDERAREA COMPETENȚELOR DECIZIONALE LA NIVEL MACROECONOMIC CORESPUNZĂTOR CERINȚELOR DESCENTRALIZĂRII ECONOMIEI - AUTONOMIA ÎNTREPRINDERILOR -

Daniel MĂRGUȘ, Cătălina BONCIU,
Cristina BULATA, Florentina RADU

Funcționarea întreprinderii românești în mecanismul concurențial al pieței va avea caracteristici radical diferite față de elementele desfășurării activității sale cu care am fost obișnuiți în perioada economiei supercentralizate. De aici rezultă amploarea dco-sebită a proceselor de transformare a întreprinderilor, acestea necesitînd acțiuni complexe și de lungă durată.

Dacă în prezent se desfășoară un amplu proces de modificare a mecanismelor ma-croeconomice,pernind de la adaptări terminologice și continuind cu schimbări radicale în structurile și modalitățile de luare a deciziilor la nivel macro, este firesc ca, în paralel, să se desfășoare procese similare la nivel microeconomic al întreprinderilor existente.

Cadrul legal referitor la activitatea întreprinderilor, adoptat până în prezent (Legea privind reorganizarea unităților economice de stat ca regii autonome și societăți comerciale și Legea societăților comerciale), conține prea puține elemente din care întreprinderile pot alcătui o imagine completă a viitorului lor mecanism de funcționare în economia de piață. ^

Considerând că esențială pentru procesul de tranziție al întreprinderilor la economia de piață este reconsiderarea competențelor decizionale, am abordat întreaga problematică a adaptării întreprinderilor, în acest context, prin prisma acordării și exercitării autonomiei.

I. Am fi tentați să credem că în economia de piață agenții economici dispun de o autonomie absolută, lucru care este neadevărat din simplul motiv că, abordînd problema la modul col mai general - filozofic vorbind - așa cum libertatea nu se poate manifesta în mod absolut, ci numai în limitele impuse de relațiile subordonate unor norme (naturale sau

convenționale), aşa şi autonomia agenților economici nu se poate manifesta decât în acelaşi sistem de restricții.

În esență, autonomia unui agent, în orice sistem economic, constă în posibilitatea acestuia de a face tot *ce* nu îi este interzis prin sistemul de acte normative.

Concluzia care se degajă este simplă - autonomia întreprinderilor are un grad foarte înalt de relativitate. Eradicarea unui sistem totalitar nu înseamnă că mişcarea întreprinderilor în mediul economico-social se va putea realiza la voia întâmplării. Distingem trei factori condiționanți majori - statul, piața şi întreprinzătorul. În acest context, putem avea două situații:

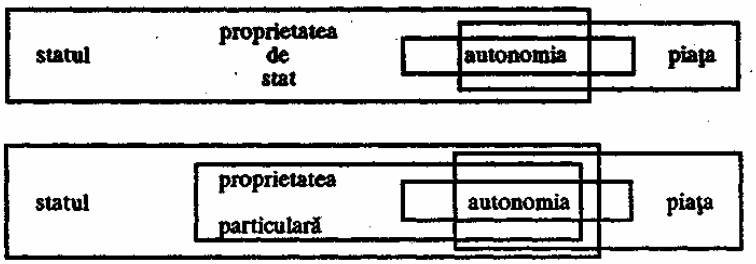

În acest caz, piața restricționează autonomia, dar la rândul ei, este restricționată de către stat, interesat să-şi apere prerogativele ce decurg din calitatea de proprietar al întreprinderilor respective.

A doua situație arată că primul factor condiționam, restrictiv sau petenţator al autonomiei este chiar capacitatea creatorului - proprietar de întreprindere de a se "mişca" în sistemul de restricții piață-stat.

De remarcat că, în ambele situații, statul îşi rezervă dreptul de "arbitru" suprem în lupta întreprinderii cu ea însăşi, pe de o parte, şi cu mediul extern, pe de altă parte.

Cu toate acestea, în economia de piață apanajul statului în crearea de întreprinderi este considerabil diminuat, centrul de greutate al investitorilor se deplasează spre coi particulari. Aceasta explică de altfel şi mobilitatea deosebită pe care o au întreprinzătorii din țările capitaliste în procesul de înființare şi desființare de firme. De exemplu, în ultimii ani, în Franța se creau aproximativ 300 mii de noi întreprinderi, iar în S.UA. 800 mii. Cifrele nu reflectă numai numărul de întreprinzători falimentari, ci şi pe col al căror obiect de activitate se modifică, transferându-şi capitalul în zone investiționale mai profitabile momentului respectiv.

Merită subliniat faptul că demersul de creare a întreprinderilor în economia de piață nu are ca finalitate exclusivă multiplicarea capitalului

investit prin obținerea profitului, în egală măsură, asigurarea unor condiții sociale de bunăstare pentru membrii colectivității umane.

Din punct de vedere temperai, autonomia începe odată cu apariția în mintea investitorilor a necesității creării unei întreprinderi. În acest sens, Michel Didier subliniază foarte elegant motivațiile care trebuie să anime un investitor când dorește să pună în operă o afacere: Trebuie în primul rând să decizi ceea *ce* vei face şi pentru aceasta trebuie să cunoşti bine tehnica de fabricație, piața produsului, concurenții posibili. Trebuie să reunești capitaluri în cantități suficiente pentru a investi şi pentru a supraviețui până la primele încasări. Trebuie să treci peste parcursul fonnalitățlior sociale, fiscale, juridice, să alegi o formă de societate.. Creația este o aventură, dar este o aventură care se pregătește şi se girează”[1]. De remarcat că şi formalitățile, fiind mult simplificate, facilitează accesul indivizilor la procesul de creare de întreprinderi[2].

Interacțiunile dintre stat şi întreprinderi în țările cu economie descentralizată au rațiuni bine determinate de complexitatea actuală a mecanismelor economice. Aceasta rezultă din mutațiile profunde ce caracterizează aceste tipuri de economii: “o diversificare a funcțiilor întreprinderii; o multiplicare a dificultățlior de funcționare; o internaționalizare a activităților, o intervenție crescândă a statului în gestiunea întreprinderii; substituirea progresivă a întreprinderilor prin ‘manageri* care nu au drept de proprietate asupra mijloacelor de producție”[3].

Spre deosebire de economiile supercentralizate în economia de piață, statul nu-şi mai asumă rolul de “protector” al întreprinderilor falimentare,

---

[1] Michel Didier, *Economic: les regles du jeu*, Ed. Economica, Paris, 1989, p. 67-68.

[2] Etapele creării unei întreprinderi în Franța,asa cum sunt ele stabilite de către Agenția Națională pentru crearea de întreprinderi sunt:
- decizia de creare efectivă a întreprinderii;
- elaborarea statutului, stabilirea sediului şi depunerea fondurilor la bancă;
- adoptarea şi semnarea statutului;
- cererea de publicare într-un ziar de anunțuri legale;
- înregistrarea statutului la Tribunalul comercial, serviciile fiscale şi achitare a taxelor de înregistrare;
- înmatricularea în registrul comerțuluişi al societății.

În general, toate aceste formalități durează maximum două luni de zile (Jean-Paul Betbeze, *Economie de l’entreprise contemporaine*, Nathan Economic, Paris, 1989, p. 65.

[3] Jean Pierre et Michel Tirouflet, *Elements d’economie politique*, Ed. Armand Colin, Paris, 1983. p. 13.

ceea ce obligă intre-prinderile să desfăşoare permanent o activitate eficientă.

Gravitatea implicațiilor economico-sociale ale falimentului unei întreprinderi face. necesară intervenția statului prin puterea sa judecătorească şi nu execotiv-administratrvă.

Rolul activ al întreprinderii în economia de piață este principalul factor de supraviețuire al acesteia. O singură modalitate de realizare a acestui deziderat există: dezvoltarea unui puternic sector comercial în cadrul întreprinderii, iar în interiorul acestuia a unui solid compartiment de promovare şi vânzare a produselor şi serviciilor. Mai mult chiar, întreprinderile capitaliste nu se mai mulțumesc cu păstrarea unor anumite poziții pe diverse segmente de piață, ci îşi pregătesc cu atenție viitoarele "cuceriri" ale pieţeL "Metodele de previziune a vânzărilor sunt indispensabile întreprinderilor, dacă se doreşte ca ele să nu devină jucăria evenimentelor exterioare (piața exclusivă, concurența)"[1].

Corespunzător exigențelor pieței reieşite din previziuni, întreprinderile îşi adaptează metodele de organizare a activităţiior comerciale, un accent deosebit punându-se pe selectarea persoanelor de ale căror calități de comerciant depinde într-o proporție covîrşitoâre succesul întreprinderii pe piață. Responsabilul cu problemele de vânzare pe un anumit segment de piață trebuie să fie un om de acțiune, care să ştie în permanență *ce* şi când să facă şi un conducător perfect al tuturor agenților de vânzare.

II. Dezvoltarea şi evoluția liberă a Întreprinderii pe baza propriilor capacități creative şi în contextul unei reglări macro- economice prin pîrghli economico recunoscute prin eficacitatea lor - prețuri, credite, taxe, impozite, subvenții etc. - s-a dovedit în întreaga evoluție socio-economică a umanității ca singura cale viabilă spre prosperitate.

Reîntoarcerea la metodele administrative excesiv birocratice utilizate, sau chiar menținerea dirijismului administrativ, nu numai că nu va asigura un nivel de trai echitabil pentru toată lumea - cum se mai speră, dar va conduce la un crah economic iară precedent, din care se pare că numai o nouă revoluție va reprezenta singura cale viabilă. Şi nu este de dorit aceasta, mai ales acum la început de drum, când terenul liberalizării mecanismului economic este atât de fertil, aşteptând semnele de capacitare a energiilor creatoare.

---

[1] André Cugy, *Organisation de l'entreprise moyenne - initiation pratique*, Les éditions d'organisation, Paris, 1983.

Abordarea problematicii autonomiei întreprinderilor, una din coordonatele esențiale, alături de politica fiscală, liberalizarea prețurilor și deschiderea spre țările ce dețin tehnologiile cele mai avansate, ale concretizării politicii de descentralizare a economiei, reprezintă un demers deosebit de complex prin multitudinea factorilor ce o determină și a implicațiilor ce le incumbă.

În contextul elementelor prezentate, acordarea autonomiei întreprinderilor nu se poate realiza înainte de a statua o serie de principii generale ce trebuie să stea la baza conducerii, organizării și funcționării întreprinderilor: libera asociere; administrarea autonomă a fondurilor; obligativitatea achitării datoriilor față de stat; stabilirea directă a relațiilor cu partenerii de afaceri (furnizorii, beneficiarii, băncile din țară și străinătate) și concurența; stabilirea profilului și a tehnologiilor de fabricație și libera inițiativă, stabilirea numărului și structurii personalului; cointeresarea materială; securitatea socială.

Aceste principii, odată legiferate, desfășurarea activității întreprinderilor va avea în vedere următoarele obiective generale: menținerea și îmbunătățirea poziției pe piață; acoperirea cheltuielilor din veniturile realizate și obținerea unui beneficiu (profit), de natură să asigure achitarea obligațiilor față de stat și dezvoltarea întreprinderii; asigurarea condițiilor sociale necesare desfășurării în siguranță a activității muncitorilor, respectarea cerințelor privind motivarea personalului muncitor de natură să pună în. valoare întreaga capacitate creatoare și de muncă a acestuia, utilizarea acolor tehnologii de fabricație ce îmbină optim corințele tehnice, economice, sociale și ecologice.

Concret, la nivel de întreprindere, autonomia poate fi exercitată numai prin posibilitatea acordată acesteia de a lua acele decizii care ii servesc col mai bine mdeplinirii rolului pentru care a fost creată. O scurtă trecere în revistă a elementelor definitorii *ale autonomiei ne va eii&ca. Astfel în sunt eză,* principatele componente decizionale specifice autonomiei, grupate pe funcțiunile întreprinderii, sunt următoarele:

Funcțiunea strategju-planificare internă: aprobarea programelor de dezvoltare în perspectivă; aprobarea introducorii în fabricație de noi produse și tehnologii; aprobarea scoaterii din profilul de fabricație a produselor necorespunzătoare corințelor pieței; aprobarea planului intern de investiții pe baza indicatorilor economico-financiari de fundamentare; aprobarea structurii organizatorice; aprobarea normelor de muncă; adoptarea planului de producție pe orizont scurt, mediu și lung, cu accent pe principalii

indicatoriCproducția fizic – sortimentală -, cifra de afaceri, beneficiul – profitul -); stabilirea nivelului planificat al principalilor indicatori din planul intern de muncă, salarizare şi protecție socială, pe orizont scurt, mediu şi lung (numărul mediu de personal muncitor pe total şi pe categorii, fondul total de timp de muncă al muncitorilor - ore-om - fondul de salarizare pe total şi pe categorii de personal, salariul mediu lunar, productivitatea muncii calculată pe baza producției fizico exprimată valoric sau pe baza cifrei de afaceri); stabilirea nivelului planificat al principalilor indicatori din planul intern anual de comerț exterior (volumul exporturilor, volumul importurilor, cursul de revenire pe produse, aportul valutar); stabilirea nivelului planificat al principalilor indicatori din planul intern anual de costuri de producție şi eficiență (cheltuieli totale la 1000 lei cifra de afaceri, cheltuieli materiale la 1000 lei cifră de afaceri, beneficiul (profitul), rata profitului (rentabilității), costul unitar la principalele produse, cheltuieli pe elemente primare); adoptarea bugetului de venituri şi cheltuieli pe anul curent.

Funcțiunea comercială: aprobarea normelor de consum de materii prime şi materiale; stabilirea normativului intern de mijloaco circulante; aprobarea normelor de stoc de materii prime şi materiale; stabilirea ofertelor de produse pentru piața internă; aprobarea participării la acțiuni de cooperare în producție cu firme din străinătate; reorien tarea pe noi segmente de piață; înființarea reprezentanțelor comerciale; adoptarea strategiilor de cucerire a noilor piețe (publicitate, rețele de distribuție, formarea comercianților etc.).

Funcțiunea de producție: elaborarea balanței de corelare a capacităților de producție cu încărcarea; stabilirea loturilor optime de fabricație; atestarea mdeplinirii condițiilor de calitate la produsele fabricate.

Funcțiunea financiar-contabilă: stabilirea măsurilor de desfăşurare a activității întreprinderii în conformitate cu necesitatea autosusținerii economice; aprobarea constituirii din beneficiile planificate şi utilizarea fondurilor proprii ale întreprinderii (fondul de rezervă şi dezvoltare, fondul mijloacelor circulante suplimentare, fondul pentru investiții cu caracter social-cultural, fondul pentru participarea lucrătorilor la beneficii, fondul pentru cercetare ştiințifică şi dezvoltare tehnologică, fondul pentru protecția muncii); aprobarea utilizării pe destinații a creditelor bancare pe care le-a solicitat; aprobarea modului de repartizare şi a nivelului prețurilor şi tarifelor pentru produsele şi serviciile din competența de aprobare a unităților economice (pentru cele nesubvenționate); reactualizarea documentațiilor de prețuri şi tarife în conformitate cu cerințele pieței.

Funcțiunea de personal: aprobarea necesarului de personal pe meserii, funcții și specialități pentru producția curentă și pentru cea de perspectivă; recrutarea și selecția personăluui pentru producția de perspectivă și trimiterea la specializare; aprobarea statului de funcțiuni pe total și pe subdiviziuni organizatorice; aprobarea fondurilor de salarizare pe total întreprindere și pe subdiviziuni organizatorice.

Dincolo de forma enunțiativ-îapidară a formulării competențelor decizionale se ascunde un evantai impresionant de decizii care rămân la latitudinea de fundamentare și adoptare a întreprinderilor, conferându-se acestora o suplețe și o mobilitate deosebită de acțiune în complexitatea mecanismului economic.

Operaționalizarea competențelor decizionale enumerate mai sus este practic imposibilă în actualele condiții de derulare a mecanismului economic în țara noastră, datorită menținerii următoarelor fenomene negative: preponderența metodelor adminis-ttativ-birocratice de conducere, determinate de existența structurilor rigide în filiera intreprindere-departament; mentalitatea învechită a cadrelor de conducere și de execuție de la toate nivelurile, de a aștepta, pentru fiecare acțiune întreprinsă, ordine și dispeziții de la eșalonul superior, reglementările financiare în vigoare care, în numele menținerii unui raport "sănătos" între marfă și bani, restricționează orice inițiativă productivă, care s-ar dovedi ineficientă pentru societate.

Atâta timp cât spațiul de manieră decizională este restricționat de fenomenele de mai sus, nici o unitate productivă nu va putea ieși, prin ea însăși, din "încâlceala" birocratică în care își desfășoară activitatea, așteptând mereu soluții și decizii de sus. Considerăm că experiența conducerii totalitare până la cele mai mici amănunte ale vieții economice trebuie să ia sfârșit, dovedindu-și cu prisosință ineficiența.

MODALITĂȚI DE REGLARE A PROCESELOR SPECIFICE PIEȚEI BUNURILOR ŞI SERVICIILOR

Ana Maria CIUMARA

Funcția generală a sistemului de piețe specializate interdependente care alcătuiesc piața economică este furnizarea de bunuri economice indispensabile supraviețuirii şi progresului societății. Nucleul pieței economico în care se acumulează şi se rezolvă, mai mult sau mai puțin reuşit, tensiunile create de nevoile obiective şi subiective ale societății, într-un proces permanent de generare a unor noi aspirații de consum este piața bunurilor şi serviciilor.

În literatura economică internațională, se apreciază că analiza separată a pieței bunurilor şi serviciilor de celelalte categorii de piețe, are destule rațiuni întemeiate, izvorîte din propria ei specificitate: obiectul tranzacțiilor fiind distinct, mecanismele comune tuturor pieţelor (concurența, cererea şi oferta, prețurile) funcționează în vederea mdeplinirii unei funcții particulare - maximizarea gradului de satisfacere a corerii de consum solvabile a populației printr-o ofertă corespunzătoare de bunuri şi servicii din partea producătorilor aflați în căutarea şi depăşirea profitului normal. Ca barometru al funcționării pieței economico în ansamblul său, piața bunurilor şi serviciilor - prin schimburile de mărfuri contra bani - încheie temperar un armistițiu între două forțe a căror înfruntare se reia neîncotat în economie, odată cu regenerarea lon cererea de consum şi oferta de mărfuri.

Majoritatea autorilor din țările est-europene sunt de acord că statul trebuie să joaco un rol activ în funcționarea pieței bunurilor şi serviciilor atât în perioada reformei, urmărind transferul respensabilității acesteia în sarcina agenților economici privați şi ameliorarea ei continuă prin cunoaşterea şi influențarea interdependențelor dintre toate categoriile de piețe, pentru a favoriza îmbunătățirea condițiilor necesare unui noti echilibru economic, cât şi, într-o măsură mai limitată, după aceea. Mijloacole de a-şi atinge scopul sunt diverse, dar ele trebuie să corespundă exigențelor unor intervenții de natură economică.

Preeminența pieței bunurilor şi serviciilor față de colelalte piețe decurge din rolul pe care li joacă în determinarea nivelului de trai. Dar reglarea proceselor ei specifice presupune aplicarea de măsuri care

depăşesc limitele proprii de cuprindere. Actele normative preconizate prin reformă trebuie să privească întreg sistemul de pieţe şi să se aplice simultan, condiţii fără de care ideea de "şoc legislativ" va fi compromisă, iar funcţionarea economiei şi societăţii grav afectată.

Ideea că piaţa funcţionează sau funcţionează bine numai datorită concurenţei pare să-şi fi pierdut din actualitate. Mai întâi, pentru că se recunoaşte că producătorii au şi interese comune, care li fac măcar în parte să colaboreze. În al doflearând, concurenţa este tot mai limitată, este, deci, o concurenţă imperfectă (de tip monopol, oligopel, monopson, oligopson) şi aceasta nu este considerată de unii economişti drept o stare momentană, accidentală, ce urmează a fi corectată, ci rezultatul unri dezvoltări normale.

Lipsa unor informaţii pertinente asupra cererii din România ne-a obligat la aprecierea ei pe căi indirecte, prin comparaţii, asemănător unor studii similare realizate de organisme specializate din alte ţări. Am aproximat nivelul cererii din România ce se cuvenea satisfăcută prin nivelul mediu european al consumului din anul 1989. Aceasta deoarece, în timp şi spaţiu, există mari deosebiri în condiţiile de viaţă, ceea ce diferenţiază atât de mult cererea, încât ar fi lipsite de realism comparaţii cu perioade anterioare din România sau cu anumite ţări.

Desigur, consumul din România poate fi considerat drept cerere satisfăcută, în condiţiile ofertei, preţurilor şi veniturilor din ţara noastră. Deşi concluziile rezultate din compararea consumurilor din România cu nivelurile medii europene trebuie întregite cu aspecte referitoare la implicaţiile diferenţelor existente în condiţiile producţiei şi consumului (îndeosebi relaţia productivitatea muncii - venituri - disponibilităţi pentru consum), considerăm totuşi că imaginea asupra stării de penurie din ţara noastră la care am ajuns pe o cale indirectă, este concludentă.

Am utilizat, cu rezerve, şi date statistice referitoare la ofertă. Diferenţele aritmetice intre consumul mediu european şi oferta din România ascund un decalaj de nivel de trai mult mai mare, deoarece cu greu pot reflecta superioritatea din punct de vedere tehnic şi calitativ a produselor oferite pe piaţa occidentală, faţă de cea românească, fără a mai aduce în discuţie şi alte aspecte, cum ar fi, de exemplu, modul de servire a cumpărătorilor.

Analiza nu s-a efectuat pe tipuri şi sortimente de mărfuri, ci pe clase mari, agregate, intre altele pentru a exprima mai obiectiv starea pieţei în raport cu categoriile de trebuinţe şi a evita caracterizarea acesteia potrivit

gradului de satisfacere a preferințelor şi gusturilor specifice anumitor cercuri de consumatori.

Această rezervă metodologică s-a impus de la început, întrucât, în condițiile de penurie din România, esențială este crearea condițiilor pentru satisfacerea imediată a unor necesități primare ale întregii populații, în timp ce posibilitățile de satisfacere a unor preferințe subiective reprezintă un obiectiv secundar al politicilor ce urmăresc echilibrul de pe piața bunurilor şi serviciilor.

Analiza a fost efectuată, după cum am arătat, la nivelul anului 1989, pentru 10 grupe de produse alimentare şi nealimentare (carne şi produse din carne, lapte şi produse din lapte, peşte şi produse din peşte, ouă, zahăr şi produse din zahăr, fructe şi produse din fructe, cartofi, cereale, legume şi produse din legume, țesături şi confecții, bunuri de folosință îndelungată, energie).

Penuria, caracteristică fundamentală a pieței bunurilor şi serviciilor, exprimă incapacitatea sistemului de comandă de a echilibra cererea şi oferta, adică de a concilia, pe baze economice, disputa dintre producători şi consumatori. Echilibrul pieței bunuri-, lor şi serviciilor stabilit ex ante prin planificarea directivă şi-a coborât în permanență nivelul, ajungând să fie menținut prin politica de prețuri şi salarii, însoțite de măsuri administrative de raționalizare a consumului, ce au urmărit reducerea forjată a cererii la nivelul ofertei insuficiente, obligind marea masă a consumatorilor să recurgă la piețele paralele pentru a supraviețui.

Deşi veniturile populației s-au situat la un nivel destul de scăzut, penuria s-a manifestat pe piață prin existența unui mare număr de produse deficitare în raport cu cererea solvabilă a populațieL Caracterul evident al penuriei demonstrat de permanentizarea cozilor din magazinele ce ofereau produse de uz curent şi de oficilizarea listelor de aşteptare la bunurile de folosință îndelungată, denotă că populația avea nevoie de produsele respective, în condițiile în care dispunea de capacitate de plată pentru cumpărarea lor. Ca atare, intențiile inițiale de cumpărare nu au putut fi satisfăcute, s-au produs substituiri şi, în mod inerent, economii forțate. Pe acest fond, s-au manifestat, în plan biologic subnutriția şi malnutriția, iar în plan psihologic frustrarea şi apatia. -

În perioada de tranziție, nivelul de trai foarte scăzut al populației României nu permite scăparea de sub control a raportului dintre cerere şi ofertă pentru bunurile de consum şi serviciile de bază necesare populațieL încetarea funcționării vechilor instrumente directe de reglare, în condițiile în

care noile instrumente indirecte încă nu au fost create sau nu funcționează corespunzător, poate arunca unele pături ale populației mult sub limita de sărăcie.ȚinInd seama că în perioada de tranziție la economia de piață se produc importante transferări de populație din vechile locuri de muncă în altele noi - cu inevitabile întreruperi temperare ale activității - că atât agenții economici, cât şi populația urmează să îşi modifice modul de reacție la stimulii economici, că se produc importante perturbări în sistemul de prețuri şi în raporturile cu piața externă, îmbunătățirea raportului dintre cerere şi ofertă este un obiectiv important al reformei

Instrumentele directe de reglare a raportului dintre cerere şi ofertă nu pot fi eliminate în totalitate, înainte de a se crea întreg sistemul de piețe economice. În paralel, este necesară o perioadă de experimentare a instrumentelor indirecte, de adaptare a acestora la condițiile specifice economiei româneşti, un timp pentru ca instituțiile abilitate ce utilizarea instrumentelor indirecte să realizeze o intervenție eficientă, bazată pe principiile economiei de piață. De asemenea, populația îşi modifică într-un timp mai îndelungat obiceiurile şi deprinderile de consum, pe când rapiditatea care se. cere transformărilor din perioada de tranziție riscă să producă perturbări semnificative ale consumului.

Unul din capitolele lucrării examinează-problematica demonopolizării şi privatizării economiei naționale, procese de mare importanță pentru tranziția spre economia cu o piață a bunurilor şi serviciilor dezvoltată. Starea dominantă de funcționare a pieței în condiții de monopol şi oligopel a fost iiustrată cu datele concrete ale anului 1989, furnizate de departamentele materialelor de construcții şi industriei electronice, electrotehnice şi mecanicii fine. Drept suport de complementaritate metodologică, analiza statistică a fost întregită cu infonnații privind evoluția procesului de creare în economie a unui sector privat, după apariția Decretului-Lege nr.54/1990, Incercin-du-se o evaluare a mentalității antreprenoriale pe provincii istorico şi județe şi a înclinației noilor ffitreprinzători spre desfăşurarea de activități proprii sectoarelor de producție sau servicii în acest cadru, se arată că pentru succesul reformei economico trebuie să se recurgă concomitent la ambele mijloace: se poate realiza demonopoliza-rea producției materiale prin privatizare, tot aşa cum privatizarea desființează în general monopolul public şi în particular, monopolul producătorului importanță inițierii şi susținerii celor două procese economico rezultă din faptul că ele joacă un rol decisiv pentru crearea concurenței, regula de joc nr.l a economiei de piață. Paşii spre demonopolizare şi privatizare ne îndepărtează de

economia de monopol. În acelaşi scop, legile împetriva monopolului şi pentru o concurență loială ar avea rostul lor în efortul de aşezare a economiei naționale pe baze noi

În curs de desfăşurare, procesul de tranziție la economia de piață face necesare transformări de substanță în domeniul pieței bunurilor şi serviciilor, deşi aceasta nu a putut fi suprimată nici un moment din întreaga perioadă a ultimilor 45 de ani, îndeosebi prin segmentul său care privea consumul populației. Dar, găsirea căilor de eliminare a numeroaselor distorsiuni ale funcționării ei, datorate influențelor vechiului mecanism centralizat al economiei, petrivnic manifestării libere a legilor pieței, face oportună, după părerea noastră, orice cercetare ce îşi propune acest scop, deci, sperăm, inclusiv studiul nostru..

FUNCȚIILE PIEȚEI FORȚEI DE MUNCĂ; MECANISME DE ASIGURARE A OCUPĂRII FORȚEI DE MUNCĂ ŞI DE ORIENTARE PROFESIONALĂ A ACESTEIA

Dorin JULA

Studiul "Funcțiile pieței forței de muncă; mecanisme de asigurare a ocupării forței de muncă și de orientare profesională a acesteia" (parte integrantă a programului "Cerințe ale asigurării echilibrului economic în condițiile liberei inițiative și concurenței pe piața internă") a fost conceput și realizat în două etape. Într-o primă abordare au fost examinate principalele teorii şi modele care explică fenomenele de pe piața muncii şi fundamentează politicile specifice acestui domeniu, urmărindu-se, totodată, clarificările conceptuale necesare și analiza unor experiențe naționale privind măsurile promovate împotriva agravării şomajului și pentru protecția socială a şomerilor.

Într-o a doua parte a studiului s-a încercat o analiză a factorilor care influențează dimensiunea corerii şi ofertei de forță de muncă, precum şi prezentarea unor măsuri și mecanisme *ce* ar putea fi utilizate în această perioadă, în vederea asigurării ocupării, a menținerii echilibrului necesar pe piața muncii.

În domeniul ocupării, în ultimele decenii, în țara noastră s-au manifestat anumite fenomene de ale căror consecințe trebuie să se țină seama în proiectarea cadrului general de rezolvare a situațiilor care pot să apară pe piața muncii.

Ca efect direct al ritmurilor diferențiate înregistrate în procesul creşterii economice, populația ocupată a cunoscut importante modificări de structură, ceea ce a dus la formarea de noi tipologii de distribuție a resurselor de muncă pe ramuri şi subnunuri ale economiei naționale, pe profesiuni şi domenii de specializare.

Astfel, la mijlocul decontului VI, începe puternic procesul de dezagrarizare a forței de muncă (dacă între 1950-1955 agricultura creează 3023 mii noi locuri de muncă, în următorii 5 ani pierde 277,9 mii și tendința se va accentua, ajungându-se ca numai în perioada 1971-1975 populația ocupată în agricultură să scadă cu 1,01 mii. persoane).

Un alt proces iniţiat în această perioadă (deconiul VI) şi care se va accontua în etapele următoare, este sporirea numărului salariaţiior şi a ponderii lor în totalul populaţiei ocupate, în special pe seama creşterii puternico a numărului muncitorilor (În 1950, salariaţii depăşeau cu puţin 25% din populaţia ocupată şi vor ajunge la peste 50% în 1970 şi la aproape 3/4 în 1989. Din sporul de peste 5,8 mii. persoane al numărului salariaţiior, 5,1 mii. a reprezentat creşterea numărului muncitorilor). Evoluţia color doi indicatori înregistrează o modificare semnificativă de ritm în anii '80.

Această abordare a problemei dezvoltării economice a dus la o creştere a ponderii populaţiei ocupate în industrie de la 12,0% în 1950 la circa 37% spre sfârşitul deceniului K şi o reducere masivă a numărului şi ponderii populaţiei ocupate în agricultură - în acelaşi interval de la 3/4 la puţin peste 1/4 - în totalul populaţiei ocupate.

Aceste tipologii sunt asemănătoare celor înregistrate în ţările est-europene, care au promovat un model de creştere pernind de la teza privind necesitatea industrializării forţate.,-.-.

În analiza structurilor de ocupare pe ramuri ale economiei naţionale, în studiile de specialitate se acordă o atenţie deosebită sectorului terţiar, deoarece ponderea acestui sector în totalul populaţiei ocupate este unul dintre principalii indicatori de apreciere a nivelului de dezvoltare economică. În ţara noastră, sectorul terţiar (transporturi şi telecomunicaţii, circulaţia mărfurilor, prestările de servicii pentru populaţie, gospodăria comunală şi locatrvă, invăţământ, cultură, artă, ştiinţă, ocrotirea sănătăţii, administraţia ş.a) deţin circa 26% din populaţia ocupată. În aprecierea diferenţei mari care există intre România şi ţările dezvoltate economic - în care sectorul terţiar asigură locuri de. muncă pentru mai mult de jumătate din populaţia ocupată - trebuie să se ţină seama atât de dezechilibrele existente intre structurile de producţie (structuri care prin intermediul productivităţii muncii determină repartizarea forţei de muncă pe domenii de activitate), cât şi de elemente cum ar fi: metodologia privind cuprinderea diferitelor activităţi specializate în ramuri de producţie; lipsa sau dimensiunile reduse ale unor activităţi care nu-şi justificau expansiunea în condiţiile mecanismului economic promovat înainte de 1989 (de exemplu, activităţile care ţin de sistemul de credit, băncile, bursele de valori şa, nu deţin o pondere însemnată în contextul planificării centralizate prin mecanisme administrative, spre deosebire de sistemul economiei de piaţă, în care cunosc o deosebită amploare). Toate acestea subdimensionează rolul sectorului terţiar în

procesul ocupării forței de muncă şi impun anumite rezerve în utilizarea comparațiilor internaționale.

Situația existentă în domeniul ocupării (niveluri atinse, structuri pe ramuri şi pe activități), o serie de fenomene care se manifestă atât în economia națională, cât şi pe. planul relațiilor internaționale, influențează procesele specifice pieței naționale a forței de muncă.

Astfel, extinderea relațiilor caracteristice acestei piețe se justifică, pe de o parte, prin apariția unui context favorizant în spațiul economic național, iar pe de altă parte, prin cerința acoperirii unor funcții specifice. Printre acestea: măsurarea valorii forței. de muncă (evaluarea având loc în procesul fixării salariului); mijloc de echilibrare a cererii cu oferta de forță de muncă; mijloc de semnalizare a abaterilor. De asemenea, creşterea (previzibilă) a ratei şomajului este însoțită de intensificarea funcției de selecție a mâinii de lucra.[1] Potrivit acestei funcții, piața pelarizează forța de muncă în raport cu expunerea la riscul de şomaj şi dificultatea de reintegrare - denumite de J. Freyssinet[2] "vulnerabilitate", " respectiv "ocupabilitate".

Situația existentă pe piața națională a forței de muncă prezintă o suficientă complexitate pentru a impune un grad sporit de dificultate şi incertitudine oricărei previziuni a efectelor desfăşurării unei politici active în acest domeniu. Cu toate acestea, prevenirea şi limitarea dimensiunii şomajului, ca şi atenuarea consecințelor sociale ale dezechilibrelor apărute pe piața muncii, impun conceperea şi implementarea unui set de măsuri specifice. În linii generale, acestea se înscriu în două orientări: măsuri de gestiune socială - al căror efect imediat este reducerea ofertei de forță de muncă - şi de gestiune economică a şomajului - care pe termen scurt implică un cost ridicat şi au incidență marginală, însă pe termen mediu şi lung îşi aduc o contribuție semnificativă la menținerea ocupării şi la crearea de noi locuri de muncă (c. f. Olivier Marchand - *"L'evolution de l'emploi dans les pays industrialises. Des modeles contrastes de fonctionnement du marche du travail,* în *"Futuribles"* nr. 146, septembrie 1990, pag 15-49).

Preocuparea pe plan mondial, care considerăm că ar trebui preluată şi în țâra noastră, constă în trecerea de la o politică de reacție în ceea ce priveşte piața muncii la o politică activă în acest domeniu. Aceasta are ca efect faptul că înainte de a lupta, ca reacție împetriva efectelor de ordin

---

[1] G. Gateau, "Le caracteristique du chomage contemporan", în *Cahiers français*, no. 246/mai- juin 1990, p. 12-19.

[2].Freyssinet, *La chomage*, La Decouverte, Paris, 1984.

social provocate de şomaj, este mai eficace adoptarea unor măsuri active de prevenire a şomajului ji, în acelaşi timp, de ajutor al şomerilor pentru a-şi găsi rapid un loc de muncă. Împiedicarea apariţiei sau, dacă survine, reducerea duratei şomajului au drept consecinţă economia de resurse financiare şi, prin aceasta, posibilităţi sporite de alocare, în continuare, a unor resurse pentru prevenirea şomajului, deci începutul unui proces de autosusţinere a dezvoltării serviciilor respective.

În primul rând, se pune problema creării şi funcţionării unui sistem informativ şi de orientare în raportul cerere-ofertă a forţei de muncă. În ţările cu economie de piaţă dezvoltată, existenţa unui astfel de sistem de informare şi mediere pe piaţa muncii. asigură transparenţa şi flexibilitatea acesteia. (Sergio Ricca - *"Les services de l'employ,* BIT, Geneve, 1982). Apreciem că, în perioada următoare, în ţara noastră, principalul rol în informarea privind fenomenele şi procesele desfăşurate pe piaţa muncii, pentru înlăturarea rigidităţii acesteia, a segmentării ei şi evitarea lipsei de transparenţă, trebuie să şi-l asume statul prin organisme specializate ţin subonlinea Ministerului Muncii şi Protecţiei Sociale şi a organelor administraţiei locale). În lucrare sunt prezentate structura sistemului acestor organisme, rolul şi atribuţiile lor în definirea şi implementarea unei politici active de ocupare (stimularea ocupării, medierea între ofertanţii şi solicitanţii de locuri de munca asigurarea de servicii şi consultaţii de specialitate pentru agenţii economici, elaborarea de previziuni, sunt eze şi evaluări ale evoluţiei raportului dintre necesarul şi resursele de torţă de muncă ş.a.). Aceasta nu împiedică, ci dimpetriva, presupune manifestarea iniţiativei şi a altor organisme şi agenţi în afara statului, în sprijinirea proceselor vizând menţinerea echilibrului ocupării (de exemplu, în domeniul medierii dintre cerere şi ofertă şi asigurarea transparenţei relaţiilor depe piaţa muncii prin publicaţii periodico specializate sau rubrici permanente în cotidiene şi în alte mijloaco de informare în masă; organizarea de cursuri de pregătire profesională în specialităţi cerute pe piaţa muncii ş.a.

De asemenea, măsurile de atenuare a dezechilibrelor pe piaţa muncii trebuie să asigure creşterea mobilităţii profesionale şi teritoriale.

Printre acestea sunt examinate aspecte privind: indemnizaţiile de transfer şi de instalare, în scopul facilitării mobilităţii color aflaţi în pericol de a-şi pierde postul; participarea la supertarea cheltuielilor de căutare a unui loc de muncă; plata unor subvenţii speciale pentru încadrarea şomerilor a căror activitate este apreciată în mod deosebit, datorită naturii acesteia; organizarea de stagii pentru readaptarea profesională; restructurarea

sistemului de invățămlnt şi formare profesională în consens cu cerințele actuale şi de perspectivă ale economiei naționale etc.

Asigurarea echilibrului pe piața muncii a impus conceperea şi implementarea unui set de măsuri prin care să fie influențată oferta de locuri de muncă, inclusiv în situaga în care posibilitățile de investiții sunt reduse, iar ritmul de creştere economică lent în linii generale, aceste măsuri se referă la: a) influențarea duratei vieții active prin (1) promovarea unor sisteme mai flexibile de pensionare, (2) prelungirea duratei şcolarizării şi modificarea gradului de cuprindere a tineretului în diferite forme de invățămlnt sau alte activități, după depăşirea virstei minime de intrare în populația activă; (3) întreruperea temperară a activității şa.; b) numărul zilelor lucrătoare într-un an calendaristic (reglementări privind (1) regimul concediilor, (2) stabilirea numărului şi repartiției în cursul anului a zilelor de sărbători legale); c) elaborarea cadrului general privind durata săptămânii de lucru; d) dezvoltarea unor activități cu timp parțial; e) reglementări privind suspendarea temperară a activității din inițiativa (1) întreprinzătorului sau (2) a angajatului; f) reglementări referitoare la cumulul de funcții; g) regimul orelor suplimentare.

Măsurile destinate limitării şomajului, prin încurajarea încetării activității înaintea virstei legale de pensionare, trebuie adoptate cu prudență, pentru a se evita introducerea unor reglementări asupra cărora este dificil de revenit sunt de preferat măsuri de pensionare anticipată cu efect limitat în timp, care permit modificarea condițiilor. potrivit noiior circumstanțe. Se creează astfel posibilitatea de a se interveni în mod corespunzător, în vederea atenuării unor fenomene contrare celor scontate şi care pot. să apară sau să se amplifice ca urmare a promovării unor astfel de măsuri (scăderea productivității muncii ca urmare a înlocuirii unui personal calificat cu altul cu mai puțină experiență; concentrarea plecărilor din anumite ramuri, activități, zone etc.).

Considerăm că, în actuala perioadă şi, de asemenea, cel puțin în viitorul apropiat (1-3 ani), măsurile de prepensionare ar trebui adoptate doar pentru. categorii bine precizate de salariați în scopul protejării unor categorii defavorizate. Pot fi avute astfel în vedere măsuri privind prepensionarea persoanelor care îndeplinesc anumite condiții de vârstă şi/sau vechime în muncă şi care se găsesc în situația de şomaj, sau există riscul unei asemenea situații într-o perioadă apropiată. De asemenea, reglementările respective pot să privească anumite categorii profesionale.

În lucrare sunt prezentate şi alte consecinţe ale prepensionării, din perspectiva corn-pertamentului persoanelor vizate sau prin prisma altor elemente de cost (pierderi la buget ca urmare a diferenţelor dintre sumele prelevate prin impozitul pe venituri în cazul persoanelor aflate la sfârşitul activităţii şi al celor nou angajate etc.).

În general, se consideră că reducerea timpului de muncă (prin reglementări privind regimul concediilor şi al duratei săptămânii de lucru) este o măsură cu efect semnificativ (ca dimensiune) asupra ofertei de locuri de muncă. În realitate, exceptind cazul locurilor de muncă în regim continuu, practica pe plan mondial (recent şi pe plan naţional) a demonstrat că agenţii economici se adaptează acestor situaţii prin alte mecanisme, fără a apela la forţă de muncă suplimentară (creşterea productivităţii muncii prin sporirea dotării tehnico sau organizarea superioară a muncii, apelarea la ore suplimentare, chiar redimensionarea volumului producţiei şa.). Reducerea timpului de muncă are ca efect creşterea ocupării doar în condiţiile creşterii duratei de utilizare a echipamentelor (aspect analizat pe larg în dezbaterea: *"Vive la semaine de quatre jours,* în *Futuribles* nr.118, novembre 1990, pag 75-79 - Dominique Taddei).

Creşterea timpului dispenibil în afara procesului de producţie duce, potenţial, la creşterea timpului liber şi, în corelaţie cu aceasta, a consumului pentru o gamă întreagă de servicii, deci a numărului angajaţilor în sectorul respectiv. Funcţionarea acestei scheme de corelare depinde însă de existenţa unor condiţii favorizante. Chiar în lipsa unor tradiţii în acest domeniu, dimensiunea cererii este puternic dependentă de nivelul veniturilor. Reducorea duratei muncii, în condiţiile unor niveluri scăzuteale veni» turilor şi în prezenţa unor procese inflaţioniste, este puţin probabil că va duce la o sporire a corerii efective pentru serviciile vizate (de turism şi agrement, cultură, artă, informare etc.), astfel încât să aibă loc o creştere semnificativă a ocupării Pe lângă aceasta, având în vedere faptul că aplicarea unor asemenea măsuri (prin Decretul-lege nr.95/4 martie 1990) nu a dus la creşterea ocupării, ci la reducorea producţiei, considerăm că, înperspectiva următorilor ani, nu se mai pune problema unei reducori, în continuare, a duratei muncii la nivel general, ci, eventual, în cazuri speciale (munci grele, activităţi dezagreabile etc.).

Suspendarea temperară a activităţii din iniţiativa întreprinzătorului este o modalitate de evitare a liconţierilor în condiţii de recesiune, când există perspectiva unei redresări a situaţiei economice. Acest statut considerăm că ar trebui instituţionalizat, deoarece prezintă avantaje din

punctul de vedere al statului (indemnizațiile sunt plătite de unitățfle în cauză), al individului (indemnizațiile primite sunt superioare color de șomaj) și al întreprinzătorului (are la dispeziție o mină de lucru cu calificarea cerută, fără să mai superte riscurile și costul pregătirii și lipsa de experiență a noiior angajați).

Rezolvarea pe termen lung a problemelor echilibrului pe piața muncii impune, așa cum s-a arătat, adoptarea unor măsuri de gestionare economică a resurselor pe piața muncii. În acest cadru pot fi discutate masuri de creștere a capacităților fizico de producție prin încurajarea investițiilor. De asemenea, stimularea prin măsuri de pelincă economică a agenților economia pentru conservarea locurilor de muncă existente și extinderea lor. Alte măsuri care pot fi avute în vedere sunt: elaborarea - folosind exemplul țărilor din Europa occidentală - a unor programe pentru crearea de locuri de muncă în activitățile de utilitate publică, organizarea de ateliere protejate pentru anumite categorii defavorizate de lucrători O măsură cu rezultate deosebite în domeniu} ocupării, în special în Franța și Anglia, privește acordarea de subvenții șomerilor care vor să întreprindă o activitate independentă.

Asigurarea împetriva șomajului este o prevedere complementară celorlalte măsuri de politică socială, încercând să consolideze securitatea socială acolo unde își încetează acțiunea alte instituții sau forme de ajutor (în general, de natura pensiilor). Asigurarea împotriva șomajului are drept beneficiari persoanele care pierd sau nu pot obține venituri, deși sunt capabile și doresc să muncească.

Protecția în caz de șomaj constituie un important obiectiv social, cu implicații economico și politico. În sens restrictiv, aceasta constă în garantarea unei compensații convenabfle în privința venitului, în caz de pierdere a locului de muncă, în împrejurări independente de voința individului

Considerăm că legea șomajului, în actuala formă, are un caracter tranzitoriu (adap-tat actualelor condiții economico și sociale), cel puțin în privința definirii statutului, duratei și nivelului indemnizațiilor acordate șomerilor. Pe măsura avansării programului de reformă, reglementările respective vor trebui adaptate noului context

Pe plan mondial, sistemele de protecție a șomerilor asociază în general, un regim contributivcu un regim de asistență.

Considerăm că intr-oviitoareimăsură legislativă ar trebui să se tacă distincție între cele două forme. Aceasta deoarece în regimul contibutiv,

nivelul şi durata indemnizațiilor (alocate dintr-un fond constituit în cea mai mare parte din cotizații) se stabileşte, în principal, în funcție de durata cotizării şi nivelul veniturilor, iar în regimul de asistență prioritare sunt considerentele de ordin social

În funcție de posibilități, cele două forme de acordare a indemnizațiilor de şomaj trebuie aliniate practicilor în general aplicate pe plan mondial, şi anume raportarea ajutorului în regim contnbutiv la nivelul salariului (în funcție de durata cotizării) şi indexarea alocațiilor în regim de asistență la salariul minim pe economie, necesar pentru o existență decentă (cu diferențieri pe criterii privind sarcinile familiale, vârsta, vechimea în muncă şjl). Introducerea unor asemenea măsuri va influența şi durata acordării ajutorului de şomaj.

Măsurile analizate în acest studiu, privind atenuarea dezechilibrelor pe piața muncii, pe termen scurt (1991-1993), se referă la unele situații cu apariție previzibilă în această perioadă. O serie de aspecte şi fenomene nu au fost abordate, sau au fost amintite doar tangentiaL Astfel, dacă apariția dezechilibrelor pe piața muncii nu este greu de anticipat, dimensiunea exactă, amploarea şi întregul complex al consecințelor sunt dificil de estimat, în actualul stadiu al analizei.

Fîind riscant de propus o prognoză a numărului şomerilor şi a evoluției acesruiaîn timp, astfel încât calculele respective să poată fundamenta o politică activă în acest domeniu, în lucrare s-au urmărit problemele creării cadrului general al rezolvării situațiilor care pot să apară pe piața muncii

Evident, măsurile prezentate trebuie detaliate şi adaptate în funcție de amploarea fenomenelor, de contextul economic, social şi politic în care vor evolua procesele respective.

PLANIFICAREA ORIENTATIVĂ ÎN CONDIȚIILE ACTUALE ALE ECONOMIEI ROMÂNEȘTI; CONCEPT, FUNCȚII, PROBLEME METODOLOGICE

Francisc SZABO

În cadrul programului de cercetare "Planificarea în condițiile economiei de piață" s-au elaborat două studii: 'Concepții pe plan mondial privind planificarea economică" și "Probleme metodologice ale elaborării planurilor economiei naționale". Ne-am propus să prezentăm în această ședință principalele probleme și concluzii cuprinse în col de-al doilea studiu.

1. O primă problemă care a fost abordată se referă la necesitatea și conceptul de planificare în condițiile actuale ale economiei românești în acest context, s-a arătat că necesitatea realizării unei planificări orientative decurge din rolul pe care aceasta li poate avea în rezolvarea problemelor deosebit de grele și presante, implicate de starea economiei noastre după revoluția din decembrie 1989. Printre acestea se numără: necesitatea restructurării și retennologizării industriei și a celorlalte ramuri, pernind de la nevoile reale ale economiei și cerințele reducerii energointensivității și materialintensivitățu acestora, ridicării eficienței lor globale; eliminarea subdezvoltării u-nor zone teritoriale; prevenirea și reducorea peluării mediului; dezvoltarea infrastructurii sociale și soluționarea altor probleme sociale acute etc. Cum însă rezolvarea acestor probleme reclamă importante resurse materiale, financiare și valutare, care • - de regulă - sunt extrem de limitate, orientarea și utilizarea lor într-o anumită ordine de prioritate se poate realiza cu eficiență ridicată prin crearea unui sistem de motivații - concordant cu obiectivele fundamentale ale planurilor și programelor economiei naționale - care să influențeze ex-ante agenții economici în adoptarea propriilor decizii.

2. Deoarece conturarea noului concept al planificării orientative se poate realiza mai ușor prin schițarea obiectivelor și funcțiilor de bază ale acestei activități, în lucrare se fac următoarele sublinieri mai importante:

- între obiectivele majore ale planificării macroeconomice indicative ar putea fi cuprinse: prospectarea viitorului țării, analiza atentă a proceselor economice și sociale previzibile, cu luarea în considerare a tendințelor pe plan mondial.Pornind de la rezultatele analizelor

retrospective şi prospective ar trebui prefigurate: condiţiile interne şi externe generale ale dezvoltării în următorii ani; evoluţiile posibile şi necesare. În diferite sectoare de activitate; procesele privind formarea veniturilor şi consumul populaţiei; evoluţiile şi procesele demografice, formarea şi ocuparea forţei de muncă; evoluţiile posibile şi necesare ale amplificării relaţiilor economice externe; principalele direcţii ale dezvoltării ştiinţei şi tehnicii.

– în locul încercărilor vechiului sistem de planificare, de a regla toate procesele economico şi sociale prin decizii centrale, funcţiile de bază ale noului tip de planificare macroeconomică ar putea fi: diminuarea incertitudinilor în care agenţii economici adoptă propriile decizii; furnizarea informaţiilor utile asupra celor mai probabile evoluţii ale pieţei interne şi externe; evidenţierea principalelor elemente care asigură echilibrul dezvoltării economiei naţionale - inclusiv a celor ce pot provoca dezechilibre - şi fundamentarea, pernind de la acestea, a măsurilor adecvate cu rol reglator indirect; concertarea (în măsura posibilităţilor oferite de metodele economico indirecte) acţiunilor agenţilor economici şi orientarea lor în direcţia realizării obiectivelor planului economiei naţionale.

Funcţionând potrivit modalităţilor schiţate, planificarea macroeconomică indicativă nu-şi propune să domine sau să înlocuiască piaţa, ci să creeze condiţii pentru acţiunea nestingherită a mecanismului acesteia. Planificarea macroeconomică - susţinută de acţiunea conjugată a unui evantai larg de pirghli fiscale financiar-bancare, monetare şi valutare - poate contribui la punerea în valoare a valenţelor liberei iniţiative, a spiritului întreprinzător. Astfel concepută, planificarea macroeconomică orientativă nu se situează la antipodul pieţei, ci completează acţiunile acesteia în mod necesar şi eficient

3. Corespunzător conceptului, obiectivelor şi funcţiilor planificării orientative, au fost concepute trei variante (modele) de planificare macroeconomică orientativă.

a) Prima variantă are ca principale caracteristici: planul cuprinde alături de obiective orientative şi unele prevederi obligatorii, ferme, nu numai pentru puterea executivă, ci şi pentru agenţii economici care se vor angaja - prin contract - la realizarea prevederilor respective.

Imprimarea unui caracter ferm (obligatoriu) unei părţi din obiectivele planului economiei naţionale ar urma să se facă, pentru o perioadă limitată, prin lansarea unor comenzi de stat (guvernamentale şi locale) în vederea producerii şi livrării (prestării) unor cantităţi de mărfuri (servicii şi lucrări)

necesare populației, consumului productiv, apărării, experturilor angajate prin acorduri interguvernamentale, creării sau reconstituirii rezervelor de stat, realizării obiectivelor de investiții la care participă şi statul (inciusiv a celor executate prin cooperare internațională). ‘

Pentru prevenirea cazurilor de încălcare a autonomiei decizionale a agentilor economici şi a “regulilor de joc” specifice economiei de piață, comenzile de stat ar urma să fie lansate nu pe căi administrative, ci pe bază de concurs şi licitație.

În cazul unor obiective (acțiuni, programe) de importanță națională, care vizează “ dezvoltarea economico-socială a anumitor zone teritoriale se pot încheia - potrivit propunerilor formulate în studiu - contracte de plan (convenții regionale) între guvern şi prefecturile județene interesate.

b) în a doua variantă, documentul de plan angajează numai puterea executivă şi sectorul public, iar intervențiile statului în economie (inciusiv pentru sectorul privat) se realizează prin pârghii indirecte.

În cazul acestui procedeu de planificare, guvernul îşi afirmă public decizia de a realiza obiectivele planului în măsura în care aceasta depinde de eL Planificarea fiind orientativă, ea nu poate crea obligații pentru sectorul privat Totuşi, abordarea complexă a problematicii planificării pe ansamblul țării face necesară stabilirea şi evidențierea principalelor componente (tendințe) *ce* privesc dezvoltarea sectorului privat O atare abordare va deveni tot mai necesară pe măsura creşterii ponderii sectorului particular în economie.

Această variantă de planificare, de tipul planificării cooperante (cu rezultate concludente în unele țări, îndeosebi în Japonia) - caracterizată printr-un dialog între organele guvernamentale şi reprezentanții agenților economici privați pe tot parcursul pregătirii proiectelor de plan şi printr-un schimb reciproc de informații - poate conduce la evidențierea şi eliminarea eventualelor contradicții şi incompatibilități dintre obiectivele preconizate la nivel microeconomic şi la nivel macroeconomic.

c) A treia variantă se concretizează prin aceea că planul economiei naționale constituie un ghid pentru acțiunile guvernului, agenţiior economici şi sociali, cuprinzând numai obiective orientative.

În această variantă, documentul de plan are o funcție mai mult strategică; planul reprezintă o expunere a principalelor probleme, priorități, direcții de acțiune, constituind forma prin care națiunea îşi defineşte viitorul.

În concepția acestui model, planul servind în calitate de “ghid pentru acțiune”, organele guvernamentale competente ar urma să pună la dispoziția agenţiior economici toate informațiile rezultate din studiile

prospective, inclusiv cele referitoare la principalele probleme (dezechilibre, contradicții etc.) care pot apărea în perioada de plan pe piețele interne şi internaționale, dar nu vor oferi şi soluții. Modalitățile de acțiune vor fi lăsate la latitudinea agenţiior economici.

4. În lucrare s-au examinat de asemenea modalitățile în care statul ar trebui să acționeze, prin pirghii indirecte, economico, pentru orientarea agenţiior economici spre realizarea obiectivelor din planurile economiei naționale. Au fost formulate două principii: primul se referă la necesitatea renunțării la practica sprijinirii unitarilor falimentare şi trecerea hotărîtă la recompensarea rațională (preferențială) a unitățiior viabile, cu performanțe calitative de virf; al doilea principiu vizează - pentru păstrarea unui climat de stabilitate - menținerea neschimbată, pe o durată de timp justificată economic, a regimului general de aplicare a pârghiiior economice, uimind ca orice modificare să se opereze potrivit unor reguli prestabilite şi numai în măsura în care este impusă de corințele înfăptuirii orientărilor fundamentale ale planului

Capitolul final al lucrării analizează mecanismele de stabilire şi de convenire la nivel național a obiectivelor dezvoltării social-econmice, mecanisme concopute pentru un plan pe termen mediu.

5. În încheierea acestei intervenții, supunem atenției dumneavoastră următoarele modalități de transpunere în practică a noului tip de planificare:

a) Trecerea la elaborarea unor prognoze şi programe prioritare pe termen lung şi întocmirea, pe baza lor, a unui plan strategic pe patru sau pe trei ani (1992-1995 sau 1993-1995), care să permită încadrarea acțiunilor curente, a planurilor anuale de dezvoltare economică şi socială, într-o viziune de perspectivă, conferând deciziilor ma-croeconomico curente mai multă coerență şi eficiență. Printre urgențe se menționează elaborarea unui program de dezvoltare a bazei energetico a țării şi, strâns legat de acesta, a programului de modernizare a structurilor de ramură şi teritoriale ale economiei.

b) Ținând seama de penuria de resurse energetico şi de materii prime, se apreciază că, într-o primă etapă, ar fi recomandabilă folosirea în planificarea anuală a “modelului I” care ar urma să aibă ca o componentă esențială comenzile de stat.

c) Pe măsura depăşirii perioadei de tranziție de la economia monopolist-statală la economia de piață dezvoltată, a dobândîrii unei experiențe pozitive în planificarea strategică macroeconomică orientativă pe termen mediu, ar fi de dorit să se examineze opertunitatea practicării în paralel a planificării anuale.

ELEMENTE DE FUNDAMENTARE A POLITICII REGIONALE ÎN ȚARA NOASTRĂ

Narciza-Adela NICA

Pentru colectivul nostru de cercetare, acest domeniu de preocupări nu este total nou, colectivul ocupându-se şi în perioada anterioară de studierea problemelor dezvoltării teritoriale. Informațiile obținute prin luările directe de contact cu realitățile din teritoriu cu ocazia cercetărilor efectuate în acea perioadă ne-au permis să constatăm implicațiile negative pe care le are asupra desfăşurării activităților din teritoriu, aplicarea unor hotărîri care ignorau, pe de o parte, complexul sistem de interrelații din teritoriu iar, pe de altă parte, voința locală şi cea a agenților întreprinzători

Am invocat această experiență ca argument, de ordin empiric e drept, pentru susținerea ideii că formularea obiectivelor politice strategico ale reconstrucției economice a României trebuie să fie însoțită de o gândire temeinică privind concretizarea acestora în spațiul geografic şi social, sau, altfel spus, că în politica generală a statului, politica regională trebuie să îşi găsească locul cuvenit, pe măsura importanței acesteia.

Încă cel puțin două argumente pot fi invocate pentru recunoaşterea apertului funcțional important al politicii regionale la realizarea obiectivelor politicii generale.

Primul argument poate fi prezentat sub forma unui raționament predictiv prin care. se relevă implicațiile profunde în plan social şi spațial care ar fi consecutive opțiumlor. strategico ale programului de reformă prevăzut pentru țara noastră. Pentru exemplificare, am prezenta doar lanțul logic al restructurării economiei pe sectoare şi ramuri de activitate. Acest proces de restructurare economică - întreprins în scopul redina-mizării creşterii economice - presupune modificări în volumul de activitate a ramu-, rilor, dar activitatea din ramură este realizată de o serie de întreprinderi; momentul concretizării procesului de redimensionare a ramurii este acola' al nominalizării unității economico care urmează să se închidă, să îşi diminueze activitatea ori să se reprofileze. Din acest moment începem să înțelegem că, practic, suntem la încoputul unui şir întreg de situații, fenomene, procese aflate toate în înlănțuire directă sau derivată cu destinul respectivei unități economice, deoarece ea se situează, de cele mai multe

ori,. În pezitia unui nod al unei întregi rețele formate din infrastructura din teritoriu, din alte unități aflate pe filiera relațiilor de aprovizionare şi desfacere a producției; de această unitate îşi leagă existența o întreagă structură profesională a populației din zonă, ea determină nivelul veniturilor şi stilul de viață al unui întreg segment de pepu-lație din împrejurimi.

Iată cum această acțiune reformatoare întreprinsă ca o etapă necesară în vederea realizării obiectivelor strategico economico are efecte difuzate într-un număr mare de paliere ale societății şi pe o zonă relativ extinsă din teritoriu. Cele arătate mai sus demonstrează că procesul ce se declanşează prin modificarea activității unei unități economico are dimensiuni complexe, mergând dinspre economic spre social, dar are mai ales o dimensiune spațială, difuzându-se ca o undăpe o porțiune din teritoriu, până acolo unde se află ultimele elemente cu care se intercondiționează. Astfel, realizarea obiectivului de redinamizare a creşterii economice pe calea transformării structurii economico conduce, în cote din urmă, la restructurarea teritorială a activității economico şi sociale. Şi dacă acest proces se suprapune pe unele disfunctii existente deja în teritoriile respective, atunci apar dezechilibre regionale puternice. Manifestarea acestora poate fipreintâmpinată dacă acțiunea economică va fi însoțită de o bună cunoaştere a realităților zonale şi mai ales de acțiuni specifice politicii regionale.

Un alt argument pe care l-am invoca pentru a susține necesitatea unei politici regionale, mai ales în condițiile actuale ale reformei, este dedus din experiența altor țări care, aflându-se în condiții relativ asemănătoare cu cote de la noi - cote ale reconstrucției țării - au acordat prioritate exclusivă criteriilor economice, cedind-tentației de a acționa în sensul maximizării imediate a eficienței unor investiții. În acest scop, au optat pentru localizarea acestor investiții în acole regiuni care dispuneau deja de un aparat industrial şi de o infrastructură bine pusă la punct; consecința a fost că rezultatele economico globale pozitive s-au obținut cu prețul unor agravări, chiar exacerbări, ale disparitărilor regionale care puteau - în timp - să acționeze spre anularea avantajelor obținute pentru moment'

Am considerat că asemenea experiențe negative parcurse de unele țări trebuie să constituie un semnal de alarmă şi o atenționare pentru ca judecățile din sfera politicii regionale să nu lipsească din formularea obiectivelor reformatoare.

Lucrarea colectivului nostru a fost concepută pentru a susține această idee, încor-cind să furnizeze unele elemente pentru jalonarea conținutului

politicii regionale în țara noastră în perioada tranziției și după această perioadă.

Fiind convinşi noi înşine de legitimitatea existenței unei politici regionale în con* textul şi în logica politicii generale a statului, am procedat, în faza inițială a cercetării noastre, la un larg proces de documentare orientat în principal în două direcții complementare.

Prima direcție a constituit-o studierea *aspectelor teoretice* privind, în general, acțiunea regională: concoptele utilizate în acest domeniu (pelitica regională, planificarea regională, planificarea teritorială, politica de amenajare a teritoriului); conținutul politicii regionale, respectiv modul cum se împletesc cote două componente de bază ale politicii regionale-pelitica economică şi politica de amenajare a teritoriului Un domeniu asupra căruia s-a insistat a fost col al locului şi importanței acordate planificării regionale - ca tip de acțiune şi sistem instituțional De asemenea, s-a acordat o atenție specială problemei spațiilor geografico care constituie obiect al acțiunilor politicikn* regionale, orientînd studiul spre indicatorii pe baza cărora se poate semnala existența unor dificultăți în dezvoltarea diferitelor zone, criteriile conform cărora se pot delimita anumite zone - problemă, durata existenței lor ş a

O a doua direcție în care s-a îndreptat corectarea a fost studierea *experiența practice* a unor țări cu economie de piață în politica regională: locul ei în politica globală a acestor țări, obiectivele ce şi le propun politicile regionale ale acestor țăn, peritia autoritarilor guvernamentale şi locale față de problemele de ordin regional, instrumentele şi căile de acțiune în politica regională actuală a diferitelor țări, similitudinile şi deosebirile dintre situațiile economico, tehnologico, sociale ale acestor țări şi țara noastră, măsurile concrete de politica regională aplicate în situații asemănătoare cu cele din țara noastră.

Continuând documentarea, într-o etapă ulterioară, am extins şi aprofundat cercetarea pe de o parte asupra originii şi naturii problemelor regionale, iar pe de altă parte, asupra diverselor măsuri de politică regională adoptate, analizate de această dată din perspectiva opertunității lor, a avantajelor şi incovenientelor acestor măsuri, a rezultatelor şi eficienței lor. Ne erau necesare aceste elemente pentru ca să putem argumenta - atât din punct de vedere obiectiv, cât şi subiectiv - necesitatea conturării unei politici regionale în țara noastră în actualele condiții ale economiei de piață, precizând în linii mari tipurile de acțiune, spațiul de acțiune, obiectivele ce se pot stabili, gradul de implicare a sistemului instituțional în realizarea acestor obiective.

Elemente utile ne-a furnizat studierea însăşi a genezei politicii regionale şi a evoluției ei pe măsura schimbărilor realităților economico şi politico interne şi internaționale.

Astfel, am considerat semnificativ faptul că prima preocupare pentru diferențierea şi diversificarea politicii economico în funcție de un element nou - factorul spațial - s-a manifestat în perioada ce a urmat crizei economico din anii 1919-1930. Pentru relansarea economiei din zona de sud-est, Statele Unite ale Americii au înregistrat prima tentativă guvernamentală de a influența localizarea în spațiu a activităţiior, creînd un organism guvernamental care să se ocupe de realizarea acestui obiectiv (Tennessee Valiey Authority). Aceasta este considerată a fi prima încercare modernă de planificare regională, deoarece până în acol moment se considera că repartizarea activităților - în condițiile economici concurențiale - se face exclusiv sub influența condițiilor naturale *şi* ale intereselor individuale.

Curând au apărut noi încercări de concretizare a politicii economico în funcție de specificul activităților unor regiuni Acestea au fost realizate în cursul aniior'30 în Anglia - prin ele urmărindu-se să se acorde ajutor bazinelor miniere ce fuseseră afectate de criză - şi în Italia, care a creat un program de ajutorare a dezvoltării regiunii Mezzogiorno.

Era astfel marcat momentul înțelegerii pentru prima dată a faptului că inegalitățile dintre nivelurile de dezvoltare a regiunilor pot genera conflicte de un tip nou, pe bază geografică şi că, în consecință, ele nu pot fi neglijate de factorii politici. Nu pot fi. neglijate deoarece dezechilibrele regionale reflectă, de fapt, slăbiciunilor economico, generând totodată instabilitate politică.

Creată în scopul de a atenua unele disfunctii sau a preîntâmpina apariția altora, prin sprijinirea zonelor în dificultate, politică regională este asemuită cu o politică "de asistență socială"[1], care încearcă să contribuie la asigurarea în toate teritoriile a unor condiții de viață cât mai apropiate. Fiind vorba de încercarea ca - prin mijloaco spe-cifico - să se recreeze condițiile zonale ale libertății umane, trebuie să se recunoască politicii regionale, drept atribut propriu, interesul sperit (în comparație cu politică economică sau sectorială) pentru asigurarea unei justiții sociale; relația ei cu aspectele privind calitatea vieții cotățeniior este mult mai evidentă.

Complexitatea problemelor economico de după col de-al doilea război mondial, pe de o parte, şi progresele realizate de statistica regională, pe de

[1] V. Ph. de Castelbajac şi J. Monod, *L'amenagement du territoire*, PUF, 1971.

altă parte, au fost două premise care au favorizat extinderea preocupărilor pentru relevarea dimensiunilor spațiale ale unor proiecte economice din acei ani Aşa se face că stabilirea obiectivelor de politică economică a început să fie însoțită în aproape toate țările vest-europene de grija pentru amenajarea teritoriului; prezența acestor două dimensiuni constituie e-sența politicii regionale contemperane. Din experiența diferitelor țări am reținut că nu este suficient şi nici util ca politica economică şi politica de amenajare a teritoriului să existe ca două preocupări paralele, ci este foarte important ca între ele să existe relații de coordonare (ca în majoritatea țărilor vest-europene) sau chiar de integrare (ca în cazul Franței).,

De altfel, eforturi pentru a generaliza în toate țările cu economie de piață din lume concepția unificată a unei politici globale a dezvoltării a întreprins chiar Organizația Națiunilor Unite care, în cadrul celui de-al doilea Deceniu pentrudezvoltare, ă organizat (în 1973) o reuniune a unor experți planificatori internaționali[1], specializați în planificarea dezvoltării economice şi a amenajării teritoriului Tema acestei reuniuni " a fost "Integrarea planificării economico şi a amenajării teritoriului" şi a prilejuit schimburi de vederi în probleme teoretico şi practico privind componentele politicii regionale.

Preocuparea pentru această conlucrare între cele două laturi ale politicii regionale a apărut în urma unor situații - nu puține la număr - din unele țări unde, stabilin-du-se orientări independente pentru cele două tipuri de activități, au rezultat obiective ale politicii economico care veneau în contradicție cu cele ale politicii de amenajare a teritoriului; au apărut stări conflictuale cu consecințe în plan social, ecologic, pro-vocind dezechilibre intre nivelurile de dezvoltare a regiunilor.

În prezent, aproape că nu există țară cu economie de piață care să nu resimtă nevoia de a dispune de elemente regionale, spațiale când îşi elaborează politica economică şi socială, politica regională devenind - conform aprecierii făcute încă în. 1977 de specialiştii în domeniu ai Organizației pentru Cooperare şi Dezvoltare Economică - sectorul principal al politicii naționale"[2]. Conform acoloraşi specialişti, "pelitica regională va rămâne pentru mult timp o preocupare permanentă", menținindu-şi ca o-biectiv cardinal realizarea unui echilibru intre nivelurile de dezvoltare economică şi socială a diferitelor regiuni din teritoriul național.

---

[1] Din Brazilia, Columbia, Israel, Japonia, Nigeria, Olanda, Polonia, Spania, Statele Unite ale Americii, Ungaria.

[2] V. "Les Politiques regionale, Perspectives actuelles", Organisation de Cooperation et de Developpement Economique, 1977.

Pornind de la aceste aprecieri, am incoput demersul nostru referitor la punctarea conținutului unei posibile politici regionale în țara noastră. În abordarea politicii regionale am distins două paliere:

- unul obiectiv - cel al realității concrete geografice, economico, tehnice, sociale din teritoriu;
- unul subiectiv - cel al atitudinii manifestate de sistemul instituțional față de aceste realități

Referitor la primul aspect, ne-am pus întrebarea dacă există în țara noastră, în prezent, condiții de ordin obiectiv care ar îndreptăți manifestarea preocupării de a completa măsurile de politică economică cuprinse în programul de reformă cu acțiuni specifice din arsenalul politicii regionale.

Pentru a răspunde la această întrebare trebuie mai intlisubliniat că întreaga configurație a spațiului național, precum și localizarea activităților în teritoriul țării noastre sunt marcate de voluntarismul politicii regionale practicate în perioada conducerii centralizate a țării. Contrar celor așteptate, în urma acelor intervenții care au ignorat cerințele și posibilitățile reale de dezvoltare a diferitelor regiuni, au apărut o serie de disfuncții în interiorul anumitor zone, s-au manifestat şî continuă să se manifeste $_0$ dezechilibre între diferite zone geografice, intre mediul urban și mediul ruraL Numai existența acestora şi ar fi suficientă pentru a apela la măsuri de acțiune specifice politicii regionale. Dar se mai impune o grijă în plus, aceea ca procesele din zonele de conversie care vor apare în mod necesar ca urmare a aplicării reformei economice fie să nu se suprapună pe zone deja fragile, fie ca, prin opțiunile privind localizările unor activități, să nu genereze noi situații conflictuale (prin neluarea în seamă a unor nevoi din teritoriu sau a unor infrastructuri existente). Numai o politică regională bine articulată cu politică economică va permite ca perioada de restructurări să nu fie una burversantă ci, dimpetrrvă, una de atenuare a conflictelor și absorbție a traumatismelor.

Dacă, din punct de vedere al condiționării obiective, politică regională îşi găseşte uşor justificarea, aspectul subiectiv necesită discuții mult mai ample.

În practica acțiunii regionale din diferitețări a existat şi continuă să semanifesteo permanentă confruntare Intre două atitudini relativ opuse referitoare la opertunitatea influențării de către puterile publice a localizării în teritoriu a anumitor activități.

Pe de o parte, este doctrina liberală sau neo-liberală, care invocă

eficiența economică[1], susținind că o întreprindere, dacă este sănătoasă, poate superta o localizare.nouă propusă prin politică regională, fără să necesite ajutor daca nu poate asta, înseamnă că este într-o situație economică fragilă şi că nu este cazul să i se mai acorde nici un fel de stimulente de instalare, deoarece ajutorul nu este decât o susținere provizorie, în detrimentul altor firme din ramură care se pot plînge de distorsionarea concurenței

Pe de altă parte, sunt cei care susțin sau chiar practică intervențiile publice, de factură clasică sau neoclasică, pentru influențarea localizării anumitor activități A-ceste intervenții sunt fie ale statului, fie ale colectivităților locale, ponderea unora sau altora în regimul de ajutorare evoluând în timp de la preponderența inițiativelor centrale, ale statului, spre preponderența - în condițiile recente - a inițiativelor locale de stimulare a rețelei economice, la unele lucrări de specialitate din diferite țări este însă susținută ideea că contradicția clasică dintre "echitate" şi "eficacitate", care a dominat dezbaterile filozofico ale anilor '60, şi-a pierdut din importanță.

Astfel, după dispute ample, concretizate în evoluții contradictorii ale politicilor regionale, practicile intervenționiste recâştigă teren şi sunt creditate din nou cu virtuți stimulatoare asupra activităților dintr-un teritoriu fragilizat.

Acest reviriment a avut loc la mijlocul amlor "80 şi în Franța care, prin practicarea unei intervenții prea centralizate, chiar dirijiste a statului în anii 70, era pe punctul de a compromite principiul ajutorării zonelor fragile, politica regională pierzind din credibilitate.

Dar chiar şi țările care afişau principii liberale în politica regionali au început şi recurgă la mijloace de stimulare a anumitor zone. Câteva cifre în acest sens sunt semnificative. Un clasament al unor țări membre ale Comunității europene după indicatorul privind valoarea ajutoarelor[2] acordate întreprinderilor din regnurile defavorizate, în 1985, arată că Italia practică un sistem de ajutorare care este de 2 ori mai masiv decât în țările ce o urmează în clasament (în ordine Germania, Regatul Unit, Belgia, Olanda - toate țări cu orientări deschis liberale) şi de 8 ori mai masiv decât în Franța - țară al cărei sistem intervenționist este recunoscut.

Un alt exemplu îl putem da din Statele Unite ale Americii, care, deşi la nivel federal au convingeri foarte liberale, la nivelul statelor practică o

---

[1] V. J.F. Drevert, *1992-2000. Les regions francaises entre l'Europe et le declin*, Ed. Souffles, 1988.

[2] Exprimate în ECU/locuitor al regiunii; din lucrarea citată anterior.

politică regională foarte activă, sumele cheltuite de colectivitățile locale americane puțind depăşi, după unele aprecieri[1] pe cele realizate în Franța. Dar este suficient să *amintim* doar că:

- în 44 de state se practică ajutoare pentru întreprinderi;
- în 37 de state s-au creat agenții pentru dezvoltare;
- în 22 de state se practică politici de transferuri de tehnologie.

Regatul Unit, cunoscut pentru orientările sale liberale, a pus în aplicare un sistem de susținere a întreprinderilor foarte sofisticat, panoplia engleză cuprinzând toate formele de intervenții pentru susținerea zonelor defavorizate sau descurajarea activităților din zonele prea aglomerate.

În contextul economic şi politic generat de apropierea deschiderii pieței unice europene, politică regională capătă dimensiuni noi; efortul de coeziune necesitat de acest eveniment este îngreunat de existența unor mari ecarturi regionale intracomuniare, care nu pot fi înlăturate într-un cadru total liberal. S-au desprins, ca urmare, două tendințe: pe de o perte intensificarea preocupărilor privind politicile regionale şi pe de altă perte evoluția problemei regionale de la una dependentă exclusiv de dinamica națională spre una care începe să depindă şi de dezvoltarea internațională.

Din experiențele țărilor studiate am reținut că politică regională a fost şi continuă să fie prezentă în majoritatea țărilor, indiferent de idcologia îmbrățişată. După cum am arătat, nici chiar permanența unei ideologii liberale nu a dăunat practicării unei politici regionale. Este de asemenea de reținut că nu trebuie absolutizată nici valoarea pozitivă a politicilor de intervenție, dar nu trebuie nici să considerăm că, în numele liberalismului, pot fi lăsate diferite zone cu probleme să depăşească singure greutățile, fără a plăti această atitudine cu nişte costuri sociale imediate prea mari.

Cunoscând aceste dispute, ne-am întrebat ce orientare ar trebui să caracterizeze politică regională din țara noastră, în prezent şi în viitor? Experiența altor țări nu poate oferi decât prilejuri de meditație şi nu soluții, deoarece originea, natura şi importanța problemelor regionale variază de la o țară la alta, iar soluțiile nu pot fi preluate ca atare, întrucât problemele regionale trebuie privite în contextul general al fiecărei țări, neputând fi tratate independent

Trebuie din nou să amintim că ideea de acțiune asupra teritoriului, prin promovarea unei politici de dezvoltare regională, a existat şi în trecut la

[1] V. J.F. Drevert, *1992-2000. Les regions francaises entre l'Europe et le declin*, Ed. Souffles, 1988.

noi în țară. Voluntarismul geografic din trecut, manifestat pe fondul unui voluntarism economic la fel de rigid, se deosebeşte însă de politica regională din economia de piață sub toate aspectele: atât cel al modalității de cunoaştere a realităților, al obiectivelor formulate, cât şi al mijloacelor de acțiune. Politica regională de tip totalitar este expresia existenței unei autorități centrale ce vrea să-şi impună voința arbitrar, stabilind pentru colectivitățile locale un anumit model de activitate, pentru realizarea căruia impune promovarea unei anumite dinamici a proceselor social-economice, având la dispeziție un aparat financiar super-centralizat Politica regională din țările cu economie de piață are ca principiu fundamental respectarea autonomiei colectivităților locale în stabilirea direcțiilor proprii de evoluție şi respectarea libertății de acțiune a agenților economici: politica regională rezultă dintr-o necesitate internă a mecanismului economic şi social de corectare a unor disfuncții sau de preîntîmpinare a unor pesibile dereglări şi reflectă, totodată, preocuparea factorilor centrali de a asigura coerența de ansamblu a politicii naționale

Consecvenți cu afirmația făcută înainte, că politica regională este condiționată de realitățile concrete nu numai ale fiecărei țări, ci chiar ale fiecărei etape de dezvoltare a unei țări, am încercat să argumentăm ideea că politica regională din perioada de tranziție are un conținut ce o deosebeşte de politicile regionale din perioadele ulterioare.

Conținutul politicii regionale din perioada de tranziție este un răspuns la următoarele condiții concrete:

Condiții economice. Pentru perioada prezentă, când există formulate obiective strategico ale politicii economice, la nivel național, politica regională ar trebui să işi propună să işi coordoneze obiectivele proprii cu acestea şi, corespunzător, şi acțiunea. Rezultatul va fi, în primul rând, o politica regională de tip macroeconomic, de competența organelor guvernamentale, al cărei rol ar consta în convingerea agenților economici din toate zonele țării să acționeze în direcția obiectivelor majore ale reformei economice: restructurarea economică, retehnologizarea şi relansarea activităților economico în cât mai multe zone

Obiectivele derivate ale politicii regionale vor fi:

- sprijinirea reconversiei activităților din unele zone delimitate pe baza unor criterii stabilite în acest scop;
- ameliorarea situației în unele zone cu probleme specifice (cu poluare, de şomaj, etc.);

Pentru realizarea acestor obiective, politica regională va face apel la principalele pârghii specifice[1]: - dezvoltarea infrastructurilor,

- implantările de activități publice în zonele vizate;
- pârghii de orientare a activității particulare;
- incitări financiare directe spre a investi.

Condiții politico-administrative. Perioada de tranziție va fi caracterizată prin introducerea unui spirit nou în administrarea colectivitățiior locale, col al descentralizării politice şi administrative.

Aceasta va însemna respectarea autonomiei autorităţiior locale în virtutea drepturilor consfințite în "Carta europeană privind exercițiul autonom al puterii locale" şi în "Declarația universală a autonomiei locale", adoptate ambele în 1985. În conformitate cu aceste documente, colectivitățile teritoriale au dreptul să îşi elaboreze direcții de dezvoltare corespunzător propriilor interese.

În legătură cu aceasta, am sublinia două aspecte importante: unul care vizează administrarea la nivelul unităților locale şi celălalt administrarea la nivel central.

În perioada aceasta de căutări, se resimte nevoia ca unitatea administrativă de nivel județean - în calitatea ei de colectivitate teritorială al cărei statut O considerăm încă important, col puțin în perioada de tranziție - să aibă instrumentele sale proprii prin care să ofere orientări pentru toate domeniile de activitate din teritoriul asupra căruia îşi exercită autoritatea. Argumentul care susține asemenea propunere este existența în această perioadă tranzitorie a unei multitudini de transformări în aproape toate domeniile vieții economice şi sociale care necesită o coordonare a lor pentru ca inițiativele individuale să nu intre în conflict. Documentul care ar permite realizarea unei imagini integratoare privind evoluția dezvoltării în unitatea administrativă ar fi un plan orientativ al activităților, reînnoit periodic, aşa cum întocmesc în prezent unele regiuni din Franța.

Dar, odată cu descentralizarea, posibilitatea unei viziuni comparative între diferite unități administrative este aproape inexistentă, ceea ce poate conduce la apariția sau agravarea unor decalaje intre ele. De aceea se face simțită necesitatea unor mecanisme corectoare şi, respectiv, a unor instrumente adecvate prin care colectivitățile locale să peată fi, pe de-o parte, atrase sau stimulate să îşi formuleze obiective circumscrise obiectivelor naționale prioritare, iar pe de altă parte, interesate să

[1] Vezi *Desequilibres regionaux et performances des economies nationales*, CEE, 1985.

conlucreze, să se asocieze cu alte unități administrative învecinate pentru realizarea unor probleme care depășesc granițele administrativ-teritoriale.

Condiții de ordin subiectiv. Dacă suntem de acord că realizarea obiectivelor politicii regionale depinde de angajarea în această acțiune a agenților întreprinzători, trebuie să fim de acord că gradul de realizare a obiectivelor este dependent de gradul de cooperare a acestor agenți.

Nu mai puțin adevărat este că noile condiții economico și politico pun la încorcare capacitatea agenților întreprinzători de a se orienta, ceea ce poate înseamnă că dorita cooperare poate fi compromisă de insuficienta capacitate de orientare a acestora în noile restricții, ca urmare a indeciziei, confuziei și a unei experiențe minime, dar mai ales ca urmare a lipsei unui sistem informațional statistic capabil să furnizeze elementele necesare conturării opțiunilor pentru localizarea unei activități în teritoriu.

Aceste deficiențe ar putea fi parțial înlăturate prin punerea în aplicare - la nivel național pentru zonele de importanță și întindere mare sau la nivel județean pentru zonele de interes local - a unui ansamblu de mijloace specifice de intervenție ale politicii regionale, în special cele din domeniul politicii financiare, politicii fiscale şi alte stimulente indirecte. Acestea au nevoie de a încuraja înscrierea agenţiior economici în opțiunile strategico majore.

Opiniile pe care le formulăm pentru perioada mai îndepărtată, de după depășirea tranziției, sunt mai generale și ne vom limita la a aprecia că obiectivele politicii regionale din acea perioadă vor fi diferite; accentul se va pune pe realizarea efectivă a obiectivului de echitate, acționând pentru înlăturarea dezechilibrelor, urmărind în acelaşi timp expansiunea economică.

În ce privește nivelul instituțional la care ar putea să se manifeste politica regională în acel moment, am putea estima că exemplul țărilor vest-europene care, în fața obiectivelor integrării europene, au redus rolul statului în formularea obiectivelor de dezvoltare regională, lăsind tot mai mult această sarcină în seama colectivităților locale, ar putea sugera o direcție posibilă de evoluție. În acelaşi timp, percepția unor fenomene ca fiind de natură regională se va modifica, optica prin care vor fi apreciate puțind fi nu numai cea a interesului național, ci şi cea a unui interes mai larg, zonal european.

Lucrarea prezentată a necesitat un volum important de muncă pentru defrişarea acestui domeniu extrem de vast al politicii regionale şi pentru acumularea unui volum valoros de informații pe baza cărora am încercat

abia o schițare, în linii mari, a elementelor ce pot constitui conținutul unei politici regionale adecvate realităților din România. Este de subliniat însă că ceea ce ar. trebui să constituie drept concluzii ale studiului din anul trecut, este în acelaşi timp un punctaj ce poate alcătui nucleul unor teme de cercetare pentru perioada următoare.

Astfel, ne-am conturat şi fundamentat convingerea că este nevoie de politică regională ca dimensiune spațială obligatorie a opțiunilor economice. Aceasta înseamnă că vom putea avea ca obiect al cercetării însăşi conceperea conținutului acestei politici regionale.

De asemenea, în urma cercetării am considerat că avem elemente pentru a susține ideea practicării unei politici regionale aplicabile în principal în limitele unităților ad^ninistrativ- teritoriale, apelând la formele activității de planificare orientativă; a-ceasta cel puțin în perioada de tranziție. Constatarea aceasta ar putea constitui un punct de plecare pentru un studiu care să aibă ca obiect analiza capacității obiective şi subiective a județelor de a putea exercita rolul de coordonator al activității din teritoriul respectiv şi căile concrete prin care pot fi antrenate ele în rezolvarea unor obiective ce depăşesc proiecțiile lor locale, precum şi posibilitățile lor financiare.

În fine, o altă concluzie reieşită din lucrare este că politica regională, constituind un vast cimp de intervenții în care prevalează dimensiunea spațială, presupune identificarea şi delimitarea zonelor care, prin problemele grave manifestate, trebuie să devină obiect al unor intervenții diferențiate. Deoarece pe această temă s-a făcut în lucrare o amplă documentare privind criteriile de zonare, gradul de cuprindere a teritoriului unei țări în zone care beneficiază de ajutoare speciale, durata existenței acestor zone, am putea formula ca preocupare pentru perioada următoare desemnarea şi delimitarea concretă, pe teritoriul țării noastre, a unor zone ce necesită măsuri specifice de intervenție prin politica regională.

SCENARII PRIVIND EVOLUȚIA ÎN PERSPECTIVĂ A ECONOMIEI ROMÂNEȘTI

Marin COMȘA

În cadrul programului de cercetare al institutului nostru, cu tema "Alternative ale dezvoltării economiei în perspectiva anilor 2000-2010", principala lucrare realizată în anul 1990 a fost "Scenarii macroeconomice pentru realizarea în România, la indicatorii de bază, a unui standard de viață comparabil cu cel mediu european actual".

În prima parte a anului trecut - în colaborare cu specialiștii Comisiei Naționale pentru Statistică, fostului Minister al Economiei Naționale, Ministerului de Finanțe și cu colegi din institutele corapenente ale Institutului Național de Cercetări Economice - au fost elaborate mai multe variante de prognoză, utilizate la fundamentarea "Schiței privind strategia înfăptuirii economiei de piață în România".

Am avut astfel satisfacția de a contribui la întocmirea primelor variante de prognoză economică de după revoluție.

Calculele estimative au pornit de la premisa că depășirea crizei moștenite de la vechiul regim și trecerea la economia de piață ar trebui să se concretizeze, la un orizont de timp cât mai apropiat, în creșterea generală a nivelului de trai al populației. Pe această bază, scenariile elaborate au urmărit determinarea, în mai multe variante, a evoluției principalilor indicatori macroeconomici corespunzătoare cerințelor atingerii în perspectivă a unui standard de viață comparabil cu cel mediu european actual.

Determinarea nivelului mediu european al consumului pe locuitor la principalele produse alimentare și nealimentare și a nivelului înzestrării cu bunuri de folosință îndelungată s-a făcut prin luarea în calcul a datelor existente în acel moment pentru un număr de 19 țări europene. Pentru aceleași țări s-au analizat atât indicatorii sociali, cât și cei referitori la condițiile de muncă.

De menționat că s-a avut în vedere ca atingerea în perspectivă a standardului de viață mediu european să se realizeze, în țara noastră, eșalonat pe grupe de bunuri și servicii, precum și la indicatorii din sfera

ocrotirii sănătății, învățământului şi condițiilor de muncă, prima urgență fiind considerată alimentația şi energia - termică şi electrică.

Pornind de la nivelurile respective şi ținând seama de situația actuală, precum şi de tradițiile din țara noastră, s-a determinat mărimea indicatorilor respectivi!a orizontul de prognoză şi s-a calculat fondul de consum (în lei şi în dolari) corespunzător consumurilor medii europene actuale.

În funcție de anul final, în care s-a prevăzut atingerea nivelului consumului mediu european pe locuitor, s-au calculat opt variante, în prima orizontul de prognoză fiind anul 1995, iar în ultima anul 2002. Anul diferit în. care s-a luat în considerare atingerea nivelului consumului mediu european pe locuitor are influențe în special asupra necesarului de resurse pentru asigurarea consumului final şi în primul rând asupra creditelor externe, în condițiile estimărilor rezultate pentru produsul intern brut Astfel, atingerea nivelului menționat în anul 1995 ar conduce la contractarea unor credite mult mai mari decât în varianta atingerii acestuia la orizontul anului 2002.

Proiectarea nivelului indicatorilor macroeconomici luați în considerare s-a făcut cu ajutorul unui model macroeconomic monosectorial elaborat în acest scop. Indicatorii avuți în vedere au fost coi specifici economiei de piață şi se referă în principal la formarea şi utilizarea produsului intern brut (consum final, formarea brută a capitalului, soldul expert-impert) ş^l

Au fost efectuate şi o serie de calcule privind ponderea valorii adăugate brute din principalele ramuri - industrie, agricultură, construcții, sectorul terțiar - în produsul intern brut De asemenea, în lucrare sunt făcute şi o serie de aprecieri referitoare la atragerea de capital străin sub formă de investiții directe - pentru asigurarea resurselor financiare şi materiale necesare modernizării şi retehnologizării rapide a economiei româneşti - precum şi asupra creditelor externe necesare completării resurselor pentru acumulare şi consum.

În *ce* priveşte crearea produsului intern brut, s-a considerat că, după scăderea înregistrată în 1989 şi cea care era previzibilă pentru 1990, acest indicator se va înscrie pe o dinamici ascendentă şi că, potrivit tendințelor economiei moderne, ponderea valorii adăugate din sectorul terțiar - cercetare ştiințifică, proiectare şi informatică, învă-țământ, transperturi şi telecomunicații, circulația mărfurilor, cultură şi artă, ocrotirea sănătății, servicii de gospodărie comunală şi locativă, servicii personale, financiar-ban-care şi de administrație etc. - va fi în creştere, în timp ce ponderea industriei se va diminua.

Este menționat că s-a avut în vedere înfăpttiirea unor ample procese de modernizare și retehnologizare a întregii economii naționale, aspecte implicate din calculele de prognoză prin creșterea eficienței acumulării brute - exprimată ca sper de produs intern brut pe unitatea de acumulare, cu lag de un an.

Resursele destinate acumulării brute au rezultat prin simularea unei rate medii a acumulării de 23%-24%, comparabilă cu cea înregistrată în ultimii ani într-o serie de țări europene, cum ar fi Austria, Finlanda, Italia. Ca o expresie a integrării României în circuxtul economic mondial s-a apreciat că raportul dintre expert și produsul intern brut trebuie să crească.

În ce privește populația activă, este de menționat că s-a luat în considerare ipoteza că, prin măsurile care vor fi adoptate privind reîncadrarea în alte sectoare a celor dispenibOzați, în special în servicii, la orizontul de prognoză șomajul nu va deveni un fenomen cronic și de proporții.

Consumul total de energie primară avut în vedere a fost menținut practic la nivelul colui din 1990, considerându-se că vor exista posibilități pentru reducerea substanțială a consumului de energie primară la milionul de lei produs intern brut.

Pentru aprofundarea analizelor, s-au făcut estimări privind structura pe elementele componentea consumului final - consumul populației și consumul de interes general - și a formării brute a capitalului - investiții și variația stocurilor.

La elaborarea scenariilor respective s-au intâmpinat o serie de greutăți, izvorîte în principal din problematica de mare complexitate pe care o ridică identificarea factorilor care pot interveni și condiționa dezvoltarea economico-socialâ în perioada tranziției la economia de piață, precum și aprecierea modului în care mecanismele de piață vor influența evoluția în viitor a economiei. Probleme deosebite a generat și lipsa de date statistice comparabile cu cele din statisticile internaționale, precum și faptul că nu s-a putut apela la un aparat metodologic mai fin, care să dea mai mare siguranță încercărilor de explorare a viitorului economiei românești.

Atingerea nivelurilor estimate pentru indicatorii considerați depinde în mod e-sențial de realizarea premiselor și ipotezelor avute în vedere, de gradul în care parametrii din model vor atinge valorile respective. Din acest punct de vedere, trebuie să arătăm că proiecțiile din prima jumătate a anului trecut se pare că sunt marcate de un ridicat optimism, îndeosebi în ce privește parametrii de eficiență economică și atragerea de capital străin.

Această situație ne atrage atenția asupra necesității unor studii aprofundate în aceste domenii.

În a doua parte a anului 1990, ținând seama de realizările efective şi de tendințele noi înregistrate în dezvoltarea economică, precum şi de aprecierile specialiştilor Comisiei Naționale pentru Prognoză, Plan şi Conjunctură Economică referitoare la evoluția pe întregul an 1990 şi pentru anul 1991, au fost elaborate de noi scenarii privind dezvoltarea economică până în anul 2000.

În acest cadru s-au analizat, în primul rând, influențele primei etape de liberalizare a prețurilor asupra nivelului şi structurii indicatorilor şi influența modificării cursului de transformare în dolari.

S-a analizat, de asemenea, influența modului de atingere a obiectivului propus - respectiv consumul final pe locuitor - asupra indicatorilor macroeconomici şi, în primul rând, asupra creditelor şi datoriei externe. În cele opt variante anterioare atingerea obiectivului se face prin creşterea cu un ritm mediu anual constant pe întreaga perioadă.

Variantele calculate în a doua parte a anului au avut în vedere două noi ipoteze de atingere a obiectivului:

- ținând seama că nivelul fondului de consum final era foarte scăzut în 1989, s-a admis o creştere mai puternică în primii ani, sporul absolut fiind în continuare în scădere;.
- în a doua ipoteză s-a avut în vedere creşterea fondului de consum final cu un sper anual, în valori absolute, constant de la un an la altul, pentru întreaga perioadă de prognoză.

În aceste noi ipoteze de atingere a consumului final ^- total, datoria externă ar fi mult mai mare, datorită faptului că pentru asigurarea creşterii mai puternice de la începutul intervalului este necesară apelarea la credite externe mai mari.

Considerăm că analizele şi calculele de prognoză vor trebui reluate şi aprofundate odată cu încheierea liberalizării prețurilor şi cu definitivarea noli metodologii de calcul 51 indicatorilor macroeconomici.

ZONAREA ECONOMICĂ A TERITORIULUI ȚĂRII NOASTRE DIN PERSPECTIVA REALIZĂRII NOILOR OBIECTIVE ALE POLITICII REGIONALE

Gyongyi SIMION

Dezvoltarea economico-socială a unei țări nu este uniformă pe întreg teritoriul ei, ci apar deseori discrepanțe și dezechilibre intre diferite părți ale acesteia, ducind la disfuncționalități a căror existență periclitează echilibrul la nivel național. Disfunctiile majore ale economiei care fin de repartiția în teritoriu a factorilor economici şi sociali sunt de neacceptat, deoarece devin piedici în dezvoltarea ansamblului național, sarcina lichidării lor fiind încredințată politicii regionale.

Politica regională apare astfel ca o optică obligatorie de abordare a proceselor economice şi sociale, demonstrind necesitatea obiectivă a existenței ei în politica generală a statului, prin asigurarea premisei unei dezvoltări echilibrate şi optimale a ansamblului național şi a fiecărei zone în parte.

Astfel, politica regională devine un instrument prin care se poate concretiza întreaga acțiune politică în cadrul național şi teritorial Transformările la nivel național şi chiar internațional, care au o incidență asupra creşterii generale a economiei, a ocupării foitei de muncă, au repercusiuni şi asupra structurilor economice şi sociale regionale. În acest context, de evoluție permanentă a problemeloi, politica regională poate fi reconsiderată ori de cite ori este necesar, astfel încât ea să răspundă mereu necesităților reale, spațiale şi economice, ale momentului.

Politica regională din țările cu economie de piață, deşi este privită ca o formă de politica economică guvernamentală, ce are ca scop schimbarea şi/sau influențarea actrvității şi performanțelor economice dintr-o zonă[1], respectă principiul fundamental al autonomiei colectivităților locale. Această îmbinare a acțiunii celor două nivele - central şi local - este necesară, pe de o parte, datorită necesității eliminării şi prevenirii unor efecte negative în modul de manifestare a diverselor fenomene locale, iar pe de altă parte, datorită necesității corelării acțiunilor la nivelul întregii țări pentru evitarea

[1] *** *Dictionary of Modern Economia*, The McGraw-Hill, USA, 1983.

apariției fenomenelor negative în alte zone decât cele în care s-a acționat în prealabil.

Înfăptuirea unei politici noi de dezvoltare regională presupune ca, odată cu adânci-rea democrației locale, să se asigure o cât mai bună îmbinare a acțiunilor partenerilor locali şi de stat în aceste condiții, transferul de competențe de la organele centrale la autoritățile locale trebuie însoțit de legiferarea corespunzătoare a modalităților de atragere a fondurilor financiare în gestiune proprie, necesare realizării obiectivelor specifico dezvoltării regionale.

Politica regională, privită prin prisma noilor transformări determinate de orientarea spre economia de piață, are drept cadru de acțiune teritoriul național delimitat în zone formate pe baza unor criterii ştiințific fundamentate şi bine precizate. Problema zonării economico a teritoriului are, ca şi în alte țări a căror experiență am studiat-o, o importanță majoră în realizarea obiectivelor politicii regionale.

Zonarea economică a teritoriului unei țări - care are la bază evoluția diferită a structurilor economico spațiale - decurge din scopuri practice, legate de necesitatea găsirii color mai adecvate ‘cadre* teritoriale pentru orientarea proceselor economico şi sociale regionale.

Disfuncționalitățile ce se manifestă într-un spațiu (care poate fi denumit zonă, areal, regiune etc.) trebuie identificate şi soluționate. De aceea, apare necesară delimitarea, pe baza unor criterii multiple şi reale, a zonelor “problematico”, acțiune ce trebuie precedată de o analiză a întregului spațiu economic, social şi politic şi a inter-relațiilor ce se manifestă în interiorul acestui spatia

Nu ne-am propus, ca finalitate a cercetării noastre, să ajungem la delimitarea concretă a unor zone economico, ci să încercăm să identificăm problemele majore, generale şi, de asemenea, criteriile ce trebuie avute în vedere la realizarea zonării în condițiile concrete ale țării, în această perioadă de mari transformări economico.

Zonarea economică a teritoriului național nu este concepută, din punctul nostru de vedere, ca o delimitare a unor zone fixe, cu dimensiuni dinainte stabilite, ci ea ține cont de disfuncționalitățile manifestate într-un teritoriu, care nu este totdeauna identic cu unitățile administrativ-teritoriale; principiul zonării devine astfel: problema creează zona, existența ei depinzând de durata manifestării problemei

Identificarea manifestării omogene a unor probleme majore pe un anumit spațiu poate conduce la “decuparea” acelor cadre teritoriale întflnite

în literatura de specialitate sub denumirea de: “zone de intervenție”, “zone de dezvoltare”, “zone de planificare”, “zone standard”, “regiuni problemă”.

Elemente pe baza cărora pot fi identificate aceste zone pot fi:

- nivelul general scăzut al dezvoltării economico;
- manifestarea unor probleme de reconversie;
- probleme ale ocupării forței de muncă;
- gradul ridicat de poluare;
- vecinătatea granițelor;
- potențialul economic insuficient valorificat etc.

Nu trebuie înlăturată nici posibilitatea ca o organizare administrativ-teritoiiaB care ține seama de multitudinea aspectelor vieții sociale, de cadrul natural existent, de infrastructura existentă, să poată constitui un cadru adecvat de implementare a strategiei politicii regionale.

Se cere, însă, precizată deosebirea de fond dintre conținutul conceptelor de zonare economică şi zonare aojnimstrativă. Dacă din pună de vedere administrativ primează anumite criterii specifico (de exemplu, distanțe relativ egale de un contra fix, considerat ca reşedință, asigurarea cât mai promptă a securității individuale şi publice, numărul de locuitori) cărora li se subordonează celelalte criterii sociale şi economico, în condițiile unei zonări economice, prioritățile se schimbă, iar ponderea criteriilor economico şi sociale (şomaj, venituri scăzute, fluxuri importante de migrație) este foarte mare. Problema duratei existenței zonelor economico rămâne deschisă cercetării în domeniul regional.

Zonele, odată identificate, vor da posibilitatea unei abordări unitare în cadrul studiilor de prognoză şi vor fi obiect al programării acțiunilor concrete în teritoriu, al orientării sprijinului statului, al planificării teritoriale de genul planificării indicative cu preocupări pentru aspectele sociale.

În procesul cercetării s-a avut în vedere şi studierea experienței altor țâri, mai ales europene. Ca elemente comune putem remarca, în primul rând, faptul că în toate țările, chiar şi în cele cu o dezvoltare economică avansată, s-a pus şi se mai pune problema necesității elaborării strategiilor de dezvoltare regională, strategii privind indentificarea şi semnalarea problemelor existente, stimularea sau frânarea manifestării unor fenomene etc. În al doilea rând, criteriile cel mai des întilnite în definirea unei “probleme regionale” pentru majoritatea țărilor europene sunt: şomaj ridicat şi persistent, dezvoltarea slabă a industriilor tradiționale, niveluri scăzute ale infrastructurii, fluxuri importante ale migrației, poluarea mediului. Prioritatea cu care se abordează problemele, perioada de timp şi modalitățile concrete

de rezolvare (financiare, instituționale, juridico) fac parte din strategia urmată de politicile regionale şi sunt specifico fiecărei țări în parte, în funcție de gradul propriu de dezvoltare economico-socială şi de viziunea asupra realizării echilibrului intre diferite zone ale teritoriului național privită prin prisma posibilității accesului tuturor oamenilor la un trai civilizat

Asupra acestor "zone-problemă", în funcție de caracteristicile lor, au fost orientate eforturile guvernelor, fie prin alocarea de fonduri financiare în scopul creării diverselor facilități pentru creşterea economică a zonelor subdezvoltate, fie prin măsuri de politică regională menite să determine o dispersare a activităților economico, şi îndeosebi industriale, din zonele cu mari aglomerări de populație.

Ca o preocupare de dată recentă, mai ales pentru țările membre ale Comunității Economico Europene, se remarcă trecerea de la orientări şi intervenții de stat, axate strict pe anumite "regiuni-problemă", la conştiința necesității dezvoltării globale a teritoriului care Să poată atenua discrepanțele dintre diferitele regiuni ale unei țări, mergind până la a crea premise pentru susținerea ideii de integrare europeană.

În noua situație politico-economică din țara noastră, în condițiile promovării principiilor economiei de piață, odată cu opțiunea pentru o planificare indicativ-orienta-. tivă la nivel guvernamental şi pentru o descentralizare administrativă care să acorde autonomie mai mare organelor locale, va fi posibilă şi necesară practicarea unei politici care, prin variate pirghii, susținute de la nivel contrai (cum sunt: prime de mstalare în anumite zone şi domenii de activitate, scutiri sau înlesniri de impozite - diferențiate pe zone - credite în condiții avantajoase în anumite zone, priorități în aprovizionare eta) şi prin preocuparea şi implicarea substanțială a colectivităților locale, va contribui la dezvoltarea teritorială echilibrată. Scopul poate fi atins şi prin intermediul unor programe de acțiune, care, având posibilitatea depăşirii limitelor administrative, vor viza zone ce prezintă manifestări relativ omogene ale unor fenomene negative. Aplicarea unor programe zonale, care contribuie la realizarea scopului major de dezvoltare echilibrată economico-socială a țării, nu diminuează respensabilitatea organelor locale, implicarea acestora fiind semnificativă.

REFORMA SISTEMULUI FINANCIAR ÎN CADRUL TRANZIȚIEI LA ECONOMIA DE PIAȚĂ

Rodica BĂLĂNESCU

Schimbările de natură politică, economică şi socială, evoluția instituțiilor constituționale, politice şi administrative ale statului, precum şi transformările din sfera producției materiale, circulației mărfurilor şi a structurilor sociale, influențează asupra conținutului şi structurii sistemului financiar.

În cadrul general al sistemului financiar ale cărui componente sunt strâns legate între ele, se pot separa convențional patru secțiuni autonome, acestea fiind: sectorul bancar şi de credit, circulația monetară şi valutară, piața financiară şi sistemul fiscal Caracterul şi formele interdependenței acestor subsisteme poate constitui obiectul unor discuții separate şi destul de ample, fapt pentru care în acest context ne propunem a prezenta numai o formulă generală a interacțiunii existente ce relevă locul politicii bugetare şi fiscale în structura sistemului financiar al țării.. În.principal, restructurarea sistemului financiar necesită un complex de măsuri privind modernizarea radicală a tuturor componentelor sale de bază, structurarea lor într-un sistem flexibil, corespunzător orientării generale a etapei economico pe care o străbatem. Un rol important în această direcție trebuie să-l aibă instituțiile bancare şi de asigurări, răspândirea largă a formelor de proprietate pe bază de acțiuni şi crearea pieței hârtiilor de valoare, inclusiv a obligațiilor de stat, măsurile de întărire a circulației băneşti Pentru aceasta o însemnătate primordială o are elaborarea unei politici noi, echilibrate în domeniul fiscalității şi formării bugetului public.

În contextul tranziției la relațiile de piață, de formare a proporțiilor în economie, pe baza cererii şi ofertei, sistemul de impozite şi bugetul public reprezintă instrumente principale ale statului în implementarea politicii economico şi sociale. Cu ajutorul acestora trebuie rezolvate, după opinia noastră, patru tendințe de bază care asigură funcționarea normală a economiei:

- crearea unor condiții propice din pună devedere economic pentru desfăşurarea activității agenților economici cu forme variate de proprietate;

- asigurarea statului cu resursele financiare necesare soluționării obiectivelor generale;.
- asigurarea pentru toți cetățenii a garanțiilor și protecției sociale necesare menținerii unui nivel de trai acceptabil;
- formarea unor noi pârghii financiare cu care statul să exercite politică social-economică în condițiile tranziției la economia de piață.

De aceea, în etapa actuală se evidențiază trei funcții ale bugetului: de alocare, distribuire și stabilizare, iar impozitul are în cadrul economiei trei caracteristici de bază: una financiară, prin care se asigură veniturile necesare la bugetul statului, una economică, ca element al economiei publice și una politico-socială, prin care se asigură o altă repartiție a produsului social

Cum sistemul fiscal nu este niciodată neutru față de activitatea economică, în reforma pe care o înfăptuim trebuie să avem în vedere, alături de pârghiile de justiție fiscală și de randament fiscal, și factorii de natură economico-socială care se manifestă în economia românească și rezistarea la tentația de a adopta impozite care oferă avantajul unei mari productivități și o ușoară administrație, fără a căuta să prognozăm consecințele asupra vieții economico-sociale.

Țările Europei de Est și Centrale, pe baza experienței acumulate, s-au angajat, odată cu trecerea spre economia de piață, și la introducerea instrumentelor fiscale specifice relațiilor respective. Scopul reformei impozitelor începute de țările respective este de a fundamenta un sistem fiscal mai suplu, mai stabii și mai puțin diferențiat pe ramuri, chiar dacă necesită condiții mai severe de administrare, dar oferă un spațiu larg pentru acțiunea relațiiior de piață.

Astfel, în aceste țări se elaborează un sistem fiscal care cuprinde în principal taxa pe valoarea adăugată și impozitul pe venitul global al persoanelor fizice. În ianuarie 1988, TVA a fost introdusă în Ungaria, în iulie 1990 în fosta RDG și anunțată pentru 1991 în Cehoslovacia și Polonia, iar pentru 1994 în Iugoslavia.

În prezent TVA constituie un element important al sistemelor fiscale din 53 de state de pe mapamond, din care 17 în Europa. TVA reprezintă un impozit de consumație cu caracter general, care se aplică o singură dată produselor, indiferent dacă acestea sunt bunuri de consum sau mijloace de producție, precum și asupra serviciilor.

Cel mai discutat element al reformei fiscale în țările est şi central europene ii constituie impozitarea venitului global personal Punctul de plecare este în mod tipic un amestec de impuneri: impozitul pe salariu reținut direct de la sursă, taxa pe profitul brut sau pe venitul obținut din activități suplimentare. Astfel, impozitul pe veniturile globale personale trebuie să îndeplinească două funcții: pe de o parte, evaluarea mai reală a cheltuielilor cu forța de muncă, iar pe de altă parte, aplicarea unei impuneri unitare a veniturilor din diferite surse.

În ianuarie 1988, Ungaria a introdus un impozit corespunzător pe venitul personal, cu o rată marginală limită maximă de 60%, apoi în ianuarie 1990 s-a aplicat un sistem perfecționat, cu o progresivitate atenuată, iar cota marginală maximă a scăzut la 50%.

Începând cu iulie 1990, URSS a adoptat un impozit pe veniturile globale personale cu o structură oarecum diferențiată pe tipuri de venit, deşi în toate cazurile rata limită maximă este de 60%.

Investigațiile întreprinse în țările Europei de Est şi Centrale vizează faptul că reforma fiscală trebuie orientată spre o impunere cu cote mai reduse şi o bază de impozitare mai cuprinzătoare, simultan cu extinderea unei rețele de protecție socială care poate asigura o transferare a bunăstării şi la categoriile de populație cu venituri mici şi mijlocii.

Şi în țara noastră, în etapa actuală şi de perspectivă preocupările orientate spre restructurarea sistemului fiscal se circumscriu cerințelor tranziției la economia de piață. În acest context, în cadrul sectorului de finanțe se întreprind investigații în direcția pesibilitățflor de introducere a TVA şi a impozitului pe venitul global personal care trebuie să aibă la bază studii preaîabile şi temeinic fundamentate, efectuate într-un anumit interval de timp, care să fie suficient pentru implementarea în bune condițiuni a noiior tipuri de impozite specifice relațiilor de piață.

Obiectivele mai importante care vizează cercetările noastre se referă şi la reconsiderarea veniturilor la bugetul public în raport de TVA şi alte tipuri de impozite utilizate în economia de piață. Făcând o comparație între TVA şi impozitul pe venitul global personal, pe de o parte şi sistemul actual al veniturilor bugetului public, pe de altă parte, se poate constata că impozitele respective se interferează cu cea mai mare parte a impozitelor cumulate la buget, dintre care menționăm: ICM, impozitul pe salariu, impozitul pe profit, impozitul pe spectacole, taxele vamale, taxele de timbru, impozitul pe veniturile liber-profesioniştiior, meseriaşiior etc.

Problema reproiectării veniturilor bugetului-public în funcție de un sistem fiscal adecvat economiei de piață impune rezolvarea unor probleme deosebit de importante care vizează condițiile de exigibilitate şi exonerare a impozitelor respective, deoarece de corecta stabilire a bazei de impunere depinde aplicarea eficientă a acestora.

În acest context, de exemplu, introducerea TVA ridică o serie de probleme care trebuie avute în vedere în scopul creării unei surse elastice de venit, care să nu genereze denaturări şi distorsiuni cum sunt:

- produsele sau sectoarele exonerate de la plata TVA
- ce tehnici de exonerare pot fi utilizate sau în ce condiții se aplică cota zero, care dă dreptul consumatorului final la deducerea sau rambursarea taxelor plătite în amonte;
- cum trebuie delimitate sectoarele care, deşi supuse impozitării, pot beneficia de un regim special;
- cum este oportun să fie aplicată impozitarea pe valoarea adăugată utilizând o singură cotă, în comparație cu o impunere ce prevede 2 sau mai multe cote, exclusiv cota zero etc.

În general, sfera de cuprindere a TVA trebuie să acopere până la 80% din consumul intern total. Cele 20% din consumul neimpozabil de TVA reprezintă, de regulă, servicii financiare, servicii medicale, de educație – învățământ, servicii poştale şi transporturi publice. În acest sens, unele sugestii pentru scutiri sau cotă zero existente în țările Europei de Est şi Centrale ar putea reduce drastic baza potențială a TVA De exemplu, în țările respective există propuneri de scutiri (exonerări) sau cotă zero pentru produse alimentare, materiale de construcții, electricitate, combustibil, servicii de construcții, care reduc sfera de impunere pentru TVA la cea 40% din consumul intern.

Concluziile care se desprind ca urmare a cercetărilor efectuate privind posibilitățile de restructurare a sistemului fiscal în țara noastră se referă la oportunitatea introducerii taxei pe valoarea adăugată, simultan cu implementarea impozitului'pe venitul global personal, acestea în mod necesar fiind însoțite de extinderea unui sistem substanțial de protecție socială, pentru că numai în aceste condiții instrumentele fiscale aduse în discuție pot deveni surse importante, elastice şi eficace de venituri la bugetul public, fără ca ele să reprezinte modalități de depreciere a nivelului de trai al pepu-lației.

În unele țări, îndeosebi în cele care fac parte din Piața Comună, TVA reprezintă una din principalele pârghii fiscale, prin intermediul căreia se

realizează o importantă parte a veniturilor bugetului, în proporție de 30-40%. Alături de acest important impozit, în sistemul fiscal vest-europeano însemnătate deosebită o au şi accizele (la băuturi alcoolice, tutun, combustibii etc.), impozitul pe venitul personal şi al întreprinderilor, precum şi taxele vamale.

În general, în practica țărilor cu economie de piață, există tendința de predominare a impozitelor indirecte, acestea fiind mai uşor de tolerat de contribuabili, sunt mai puțin evidente şi cu ajutorul lor pot fi impuse şi unele venituri care scapă, datorită scutirilor de impunerea directă. Însă, problema raportului cantitativ Intre impozitele directe şi indirecte nu poate fi rezolvată prin formularea unor principii tcoretice, ci este obligatoriu de a se ține seama, de datele concrete cu caracter economic şi social specifice țării noastre, precum şi de evoluția în timp a transformărilor care au loc şi care duc, în mod implicit, la modificarea raportului intre cele două categorii de impe-' zite, cât şi a conținutului acestora.

Structura de bază a bugetului public o formează latura de venituri şi latura de cheltuieli. Astfel, veniturile sunt grupate în ordinare şi extraordinare. Primele cuprind veniturile curente formate din impozite direae şi indirecte, din venituri nefiscale şi venituri din capital. Cheltuielile, la rândul lor, sunt grupate în cheltuieli curente şi cheltuieli de capitaL Ponderea cheltuielilor de capital, adică pentru investiții - care reprezenta partea cea mai importantă a cheltuielilor publice în anii precedenți - este substanțial redusă în bugetul public pe 1991; ca urmare a transferului celor mai multe operațiuni de investiții şi a finanțării acestora de la buget către agenții economici.

În aceste condiții, se pune accentul într-o proporție mult mai mare pe resursele proprii ale agenţiior economici, iar în cadrul acestora rolul cel mai important îl deține amortizarea fondurilor fixe.

Dar, pentru a speri eficiența acestei surse de finanțare a investițiilor este necesară o reconsiderare a sistemului nostru de amortizare, adoptat în funcție de condițiile tranziției spre economia de piață, deziderat care sperăm să se realizeze odată cu elaborarea noii legi a determinării amortizării.

Deoarece, resursele proprii de finanțare a investițiilor sunt limitate la nivelul agenților economici, acestea sunt orientate cu precădere, spre finanțarea investițiilor în curs şi neterminate sau spre unele dotări cu utilaje strict necesare.

În acest context, o modalitate pentru finanțarea investițiilor de retehnologizare şi a obiectivelor noi o reprezintă, în principal, creditele

externe primite la nivel guvernamental de la instituții financiare internaționale, precum şi cele cu' garanție guvernamentală, însă o însemnătate deosebită are eficiența cu care acestea vor fi cheltuite; pe aceeaşi coordonată se înscrie şi participarea cu capital a firmelor străine.

În general, putem aprecia că bugetul pe anul 1991 reflectă cu pregnanță neajunsurile din economie, situație în care nu s-au putut asigura resursele bugetare necesare satisfacerii unor cerințe justificate şi chiar mai mult s-a ajuns să se înscrie şi un deficit bugetar.

Deşi în teoria şi practica economică a țărilor cu economie de piață, poziția economiştilor față de deficitul bugetar s-a schimbat, în sensul acceptării întocmirii de bugete dezechilibrate, considerându-se deficitul ca mijloc de realizare a echilibrului economic şi de atenuare a crizelor periodice, totuşi atât programele economice ale țărilor dezvoltate şi în curs de dezvoltare, cât şi rapoartele diferitelor organisme financiare internaționale au ca obiectiv permanent reducerea deficitului bugetar.

În acest moment nu se pune problema optării pentru o politică contraciclică, compensatorie sau pentru echilibrarea prin mijloace utilizate în practica altor țări, deoarece cauzele deficitului bugetar în țâra noastră sunt altele decât în statele cu economie tradițională de piață.

Un deficit datorat creşterii cheltuielilor publice cu caracter economic poate oferi în perioadele următoare noi surse de venituri la buget, pe când un buget deficitar determinat de creşterea cheltuielilor neproductive, de un sistem fiscal în curs de transformare, a unui sistem ineficient de control financiar, la care se adaugă, în primul rând, o economie în curs de restructurare, în care se manifestă lipsă de materii prime, scăderea productivității muncii, creşterea revendicărilor cu caracter salarial, nu este de natură a privi deficitul bugetar din acelaşi punct de vedere ca al economiştilor străini.

În situația actuală una din problemele care se ridică este dacă deficitul nostru bugetar este un deficit conjunctural determinat de recesiunea economică înregistrată sau este un deficit structural care se datorează unor aspecte cronice ale dezechilibrelor acumulate în toate sferele vieții economice.

În acest context, considerăm că deficitul nostru bugetar este determinat de cauze conjuncturale dar şi structurale, impunându- se a se aqiona în scopul restabilirii echilibrului pe seama unor venituri ordinare şi nu prin alte mijloace.

Ori veniturile ordinare în condițiile unui sistem fiscal staționar cresc în momentul relansării economice şi al eliminării fraudei şi evaziunii fiscale.

O primă condiție a relansării economice este realizarea unei stabilități economico care se impune a se obține prin orice pârghii, atât de natură economico-financiară, cât şi administrative.

În acest sens menționăm câteva opțiuni:

- adaptarea normelor de consum materiale şi cu munca.vie la cele practicate pe piața externă în corelație cu gradul de înzestrare tehnică existent la noi şi obligația agenţiior de stat sau cu capital preponderent de stat de a se încadra într-un termen determinat în aceste standarde de consum. Neîncadrarea în nivelul maxim prevăzut trebuie să atragă diminuarea profitului prin aplicarea unui impozit cu caracter disciplinar, penalizator şi punerea agentului respectiv sub controlul unei comisii de experți pentru eliminarea factorilor perturbatori;
- restructurarea întregului sistem fiscal, precum şi actualizarea permanentă a acestuia corelată cu remanierea dispozițiilor privind sancțiunile în materie de fraudă şi evaziune fiscală. În această direcție ar trebui să se acționeze rapid prin măsuri cum ar fi:
  a) preluarea de la buget a 80-90% din veniturile realizate şi nedeclarate în vederea impunerii;
  b) majorarea impozitelor datorate cu cea. 10 – 20% în situația în care acestea au fost plătite cu întârziere sau neachitate deloc;
  c) în cazul unei declarări neconforme cu realitatea a veniturilor realizate, în sensul diminuării acestora, să se aplice o taxă de penalitate asupra veniturilor eludate, de 40-80%, în funcție de intervalul de timp care s-a scurs;
  d) să se aplice sancțiuni fiscale pentru utilizarea în mod fraudulos a forței de muncă etc.

De exemplu, în vederea echilibrării bugetului federal, Ministerul Finanțelor al URSS a preconizat introducerea unui impozit de 3 – 5% pe cifra de afacori a unitățiior de stat şi crearea unui fond de stabilizare economică alimentat de agenții privați.

În acelaşi timp, utilizarea unor tablouri de sunt eză ca cele existente în cadrul sistemului economic al conturilor naționale, care să ofere o imagine de ansamblu a economiei naționale cât şi a fluxurilor existente, va constitui o bază în luarea deciziilor pentru asigurarea echilibrului economic implicit şi a celui bugetar.

La nivelul economiei naționale pentru descrierea sunt etică a fenomenelor care caracterizează activitatea economică şi financiară a țării se consideră necesară adoptarea sistemului economic al conturilor naționale care constituie un ansamblu de date sta-

tistice privind fluxurile de bunuri materiale, fluxurile financiare şi stocurile din economie, ordonate şi clasificate într-un cadru unitar şi înregistrate conform principiului contabilității în partida dublă.

Sistemul conturilor naționale ca instrument complex de evidență, analiză şi raportare economico-financiară, atât la nivel macroeconomic, cât şi microeconomic este folosit cu bune rezultate în peste 2/3 din țările de pe mapamond.

Deşi sistemul conturilor naționale a fost revizuit şi îmbunătățit timp de mai mulți ani, totuşi acesta se găseşte intr-un proces de perfecționare, de adaptare la noi necesități.

Cercetări în această direcție există în cadrul instituțiilor naționale de analiză economică şi statistică din diferite țări. Astfel, investigațiile respective sunt orientate în special spre găsirea unor soluții privind standardizarea informațiilor economico-fi-nanciare necesare pentru luarea deciziilor, ținind seama de faptul că volumul acestora este în continuă creştere.

În paralel se manifestă preocupări în vederea îmbunătățirii sistemului propriu-zis al contabilității la nivel microeconomic, în contextul cerințelor impuse de centralizarea la nivel macro- economia

În contextul aplicării în țara noastră a sistemului conturilor naționale apare necesitatea organizării la nivelul agenților economici a cadrului informațional contabil care trebuie să țină seama de următoarele cerințe:

- asigurarea informațiilor necesare activităților de conducere şi decizie a agen-ţiior economici, în mod operativ, evitindu-se supra-încărcarea circuitelor informaționale, în acest sens, se impune utilizarea şi reintroducerea metodelor perfecționate de calculație a costurilor, a revederii conținutului superților informaționali şi a datelor furnizate de aceştia, a proiectării unor tablouri operative care să răspundă principiului conducerii prin obiective şi excepție;
- unitatea metodologică a sistemelor contabile, în vederea asigurării unei compa-rabilități informaționale a integrării acestora pe verticala sistemului informațional, asigurarea unui plus de. rigurozitate, uşurarea controlului informațional, adaptarea şi integrarea personalului de execuție;

- reflectarea abaterilor esențiale, deosebit de utile în sistemul conducerii prin. excepție;
- flexibilitatea sistemului pentru a sopendițe modificarea caraaerului funcțional conform necesităților,
- relevanța informațiilor finale în scopul asigurării pertinenței acestora şi asigurarea unei evaluări multilaterale a proceselor pentru fundamentarea deciziei, indiferent dacă aceasta este curentă, tactică sau strategică şi indiferent de nivelul la care se adresează.

Introducerea acestui sistem de reflectare a activității economico implică stabilirea modului de delimitare şi detaşare a cîmpurilor de analiză şi sectoarele instituționale, clasarea şi regruparea în funcție de natura lor economică şi a operațiunilor care se manifestă în activitatea economică, stabilirea conturilor sectoarelor şi a conturilor operațiunilor, precum şi a corelațiilor dintre ele, proiectarea tablourilor de sunt eză a activităților din economia națională şi modul de determinare a indicatorilor de sunt eză care măsoară rezultatul activităților economice, eliminându-se astfel reajustarea indicatorilor furnizați de sistemul producției materiale cum s-a practicat până în prezent, cu atât mai mult, cu dt odată cu schimbarea structurii relațiilor de producție şi a conținutului formelor de proprietate şi informațiile suferă transformări.

În cadrul restructurării sistemului financiar sunt supuse reformei şi asigurările de bunuri şi persoane, urmărindu-se eliminarea monopolului de stat în acest domeniu şi reorganizarea activităților respective pe principiile economiei de piață.

O primă măsură în vederea dezmembrării monopolului de stat a fost introducerea unei structuri organizatorice noi, astfel încât în locul ADAS-ului s-au înființat trei societăți comerciale pe acțiuni, în cadrul cărora se practică operațiuni de asigurare obligatorii şi facultative, precum şi de reasigurare pentru bunuri, persoane şi răspundere civilă.

În perioada de tranziție spre economia de piață investigațiile noastre sunt orientate spre găsirea acelor căi de creştere a eficienței asigurărilor de bunuri şi persoane, în primul rând, prin perfecționarea şi extinderea sferei de cuprindere a acestora; care să contribuie la îmbunătățirea raportului dintre veniturile şi cheltuielile asigurărilor, coroborat cu utilizarea de noi stimulente pentru asigurați.

Totodată, în cadrul măsurilor care vizează sporirea eficienței în acest sector, se impune perfecționarea metodelor de prospectare a pieței străine

a asigurărilor în vederea atragerii de firme şi societăţi străine de asigurare şi reasigurare şi a intensificării legăturilor cu acestea. În acest context, sfera investigaţiilor cuprinde îmbunătăţirea modalităţiior de extindere a gradului de cuprindere în asigurări şi a mărfurilor provenite din import sau destinate expertului, lărgind sfera prestaţiilor pe care societăţile comerciale de asigurări le pot face ca mandatar contra unui comision în valută pentru societăţi străine de asigurare, precum şi a formelorde asigurare şi reasigurare în valută, ceea ce reclamă o administrare raţională a fondului de asigurări în valută.

De asemenea, în această etapă speresc cerinţele în direcţia perfecţionării posibilităţilor de prevenire şi limitare a daunelor în scopul reducerii costului relativ al activităţilor de asigurare şi a ratei daunei, realizarea acestor obiective trebuie însă să aibă la bază analize sistematice bazate pe informaţii cât mai relevante puse la dispeziţie de un sistem informaţional pertinent.

Reforma sistemului financiar, în sine, nu poate rezolva toate problemele economice şi sociale specifice etapei pe care o parcurgem, ea trebuie coroborată cu restructurarea rapidă a tuturor factorilor care converg spre economia de piaţă; numai din această perspectivă noile instrumente financiare îşi vor putea exercita valabilitatea şi eficienţa pentru o dezvoltare echilibrată a economiei

Problemele prezentate constituie o parte importantă a corcetărilor întreprinse atât în anul 1990 cât şi în continuare, dar în cadrul sectorului de finanţe, mai sunt abordate şi unele obiective care vizează, în contextul reformei economice, rolul fenomenului concurenţial în tranziţia spre economia de piaţă, mecanismul privatizării, precum şi crearea pieţei financiare în România, cu referire concretă la organizarea bursei de valori, ca o formă de individualizare a acesteia.

Sperăm ca, prin concluziile şi propunerile menţionate de noi în lucrările de corectare, să aducem o modestă contribuţie la elucidarea problemelor majore care privesc procesul complex al tranziţiei ţării noastre spre economia de piaţă.

ELEMENTE DE DEFINIRE A OBEECTTVELOR ŞI SUBSISTEMELOR POLITICn MONETARE ŞI DE CREDIT ÎN PROCESUL DE TRANZIȚEE

Cezar BOȚEL

I. PRINCIPII ŞI OBIECTIVE FUNDAMENTALE ALE POLITICII MONETARE ÎN ECONOMIA DE PIAȚĂ

Politica economică a oricărei țări are, în mod firesc, drept finalitate creşterea economică susținută, un nivel cât mai înalt al ocupării forței de muncă, stabilitatea puterii de cumpărare a monedei naționale şi un relativ echilibru al balanței de plăți externe. Dintre mijloacele utilizate în realizarea acestor scopuri, politica monetară reprezintă, cel puțin potențial, unul din principalele instrumente necesare pentru influențarea cererii agregate din economie.

Autoritatea conceperii şi punerii în aplicare a politicii monetare a unui stat este acordată băncii centrale. Aceasta contribuie la realizarea obiectivelor menționate ale politicii economice în special prin capacitatea sa de control asupra lichidității interne (sau ofertei de monedă), precum şi prin cea de influențare a dobânzii. Mai concret, banca contrală încearcă să asigure, pe termen lung, creşterea cantității de bani şi a creditului într-o măsură care să nu fie nici insuficientă şi nici excesivă față de necesitățile de facilitare a tranzacțiilor economico şi financiare cerute de creşterea susținută a economiei naționale. Pe termen scurt, banca contrală îşi poate adapta politica. În aşa fel încât să influențeze gradul de dispenibilitate şi costul banilor şi al creditului în scopul eliminării presiumlor inflaționiste sau deflaționiste şi a dezechilibrului balanței de plăți externe.

Capacitatea băncii centrale de a controla lichidarea internă (oferta de bani) depinde, intre altele, de structurile financiare din economie, de instrumentele de politică monetară aflate la dispoziția sa, de gradul de deschidere al economiei naționale şi de coordonarea cu politicile fiscale adoptate.

În formularea politicii monetare, băncii contrale li sunt necesari indicatori care să arate direcția şi măsura în care instrumentele ce-i stau la

dispoziție pot fi utilizate şi care, de asemenea, să-i servească băncii în a face publico intențiile sale de politică monetară. În principiu, fenomenele exprimate prin aceşti indicatori trebuie să fie relativ controlabile, iar efectele lor asupra obiectivelor finale - suficient de previzibile. În practică, sunt utilizați drept astfel de indicatori rata dobânzii pe termen scurt şi diversele agregate monetare (Ml, M2, M3, ş^ajn-d.).

Există două concepții cu privire la modul cel mai adecvat de influențare a ofertei de bani, concepții ce reflectă de fapt modul în care modificarea corerii agregate în economie este văzută de două mari curente ale gândirii economico: keynesismul şi moneta-rismul.

Conform primei concepții, autoritățile monetare încearcă să controleze oferta de bani prin influențarea cheltuielilor efectuate în economie pentru investiții productive, construcții, programe guvernamentale. Principalul instrument utilizat în acest scop îl reprezintă reglementarea ratei dobânzii. Astfel-, expansiunea creditului bancar este controlată "din partea cererii".

Odată cu răspândirea monetarismului, a început să fie considerată mai eficientă acțiunea asupra agregatelor masei monetare decât cea asupra ratei dobânzii. Autoritățile monetare consideră esențială cantitatea creditului şi nu costul acestuia, ac-ționând de aceea, cu instrumente specifice, în mod direct asupra lichidităţiior băncilor comerciale. În acest caz, expansiunea creditului bancar este controlată "din partea ofertei".

Principalele instrumente de politică monetară pot fi clasificate astfel:

1. Intervenții pe piață: operațiuni pe piața deschisă şi rata scontului;
2. Reglementări de pertofoliu: rezervele obiigatorii şi controlul dilect (plafoane totale, control selectiv, reglementarea ratei dobânzii).
3. Alte instrumente: rezerve la banca contrală pentru importuri şi persuasiunea morală.

Practica politicii monetare a determinat lansarea în dezbatere a opțiunii pentru urmărirea cu precădere a controlului monetar şi a stabilității monetare sau a protejării anumitor cursuri de schimb. Experiența țărilor Americii Latine, ca şi a țărilor industrializate în anii 70, după primul şoc petrolier din 1973, a demonstrat că a concentra politica monetară asupra cursului de schimb, spetind ca inflația "să-şi pearte singură de grijă" nu reprezintă un punct de vedere adecvat, nici chiar pentru stabilitatea însăşi a cursului de schimb. Limitarea expansiunii monetare la un ritm reinflaționist asigură stabilitatea prețurilor interne în moneda internă şi, prin aceasta, şi o bază monetară solidă pentru stabilitatea cursurilor de schimb. Este ceea ce,

în comunicatul reuniunii color 7 ţări industriale dezvoltate, din septembrie 1990, de la Washington, a fost înţeles prin sunt agma "politici monetare orientate către stabilitate".

II. ASPECTE ALE RESTRUCTURĂRII POLITICII MONETARE ŞI DE CREDIT ÎN ŢĂRILE EST-EUROPENE

În cadrul transformărilor economico prin care trec ţările est-europene, reforma sistemului bancar este esenţială pentru crearea structurilor necesare conducerii ma-croeconomico prin intermediul politicii monetare şi de credit Primul pas în această direcţie şi condiţie sine qua non a reformei bancare a fost trecerea de la sistemul mono-bancar, la sistemul bancar în două trepte (banca centrală şi sistemul băncilor comerciale). Acest lucru s-a întâmplat în China în 1984, Ungaria 1987, URSS 1988, Polonia 1989, Iugoslavia 1990, România 1991. În continuare, în ritmuri diferite de la o ţară la alta, s-au făcut eforturi de dezvoltare a unui cadru mai eficient de conducere monetară, de asigurare a autonomiei băncii centrale în susţinerea politicii macroeconomice, de întărire a concurenţei în sistemul bancar, de creare a unui sistem de supraveghere bancară şi de accelerare a sistemului de plăţi.

Reforma bancară a fost asociată cu schimbări majore în concepţia şi instrumentele politicii monetare. Planul detaliat de credite şi planul numerarului au fost înlocuite de obiective intermediare şi operaţionale de politică monetară, sprijinite prin tehnici de programare adecvate. Aceste instrumente constau, în principal, în cotele de refinan-ţare de la banca centrală şi plafoanele de credit majorate, la nevoie, prin rezerve suplimentare, depezite speciale la banca centrală şi emiterea de bonuri de tezaur.

În Polonia şi Ungaria au fost iniţiate eforturi pentru renunţarea la Sistemul creditării automate (deseori fără dobândă) a guvernului de către banca centrală, în favoarea îmbunătăţirii strategiei de gestionare a datoriei publice.

În ciuda acestor măsuri, controlul monetar a fost complicat de structura încă rigidă a sistemului bancar, de rolul crescind al depozitelor în valută în unele din aceste ţări şi de cererea neelastică de împrumuturi.

Lipsa unei pieţe interbancare dezvoltate, prin intermediul căreia să fie redistribuite fondurile de creditare, a făcut ca refinanţarea băncilor comerciale de către banca centrală să devină, în acest stadiu al reformelor, un instrument major al politicii monetare. Practica în acest domeniu a

evidențiat cel puțin două aspecte importante pentru care se caută încă soluțiile potrivite:

a) Determinarea volumului corect al refinanțării - ştiut fiind că, spre exemplu, un volum fundamentat pe decalajul programat dintre credite şi depezite şi nu pe un program adecvat de rezerve monetare a alimentat presiunea inflaționistă în perioada premergătoare reformei bancare, mai ales în Ungaria şi Polonia;
b) Alocarea refinanțării intre bănci Folosirea unui criteriu uniform de repartizare a cotei derefinanțare, cum ar fi capitalul sau depezitele, perpetuează decalajele inițiale dintre depozite şi credite ale băncilor individuale şi exercită puternice presiuni asupra creditelor speciale de la banca centrală, cu repercusiuni asupra puterii controlului monetar.

Politica ratei dobânzii a fost îndreptată către influențarea masei economiilor şi către. creşterea eficienței utilizării capitalului Rata dobânzii a fost liberalizată în Iugoslavia şi Polonia rămînând încă sub control în China, Ungaria şi Cehoslovacia. Integrindu-sc în măsurile de stabilizare, rata reală a dobânzii a crescut substanțial, în unele țări către nivelurile reale pozitive.

Cu toate acestea, politica activă a ratei dobânzii şi eficiența acesteia au intâmpinat obstacole generate de factori structurali şi politici în primul rând, nivelul şi structura ratei dobânzii au fost influențate de gradul înalt de concentrare a structurilor bancare, de ponderea mare a împrumuturilor cu dobânzi fixe mici (mai ales pentru construcții de locuințe), precum şi de volumul mare al împrumuturilor neeficiente (ex.: Iugoslavia), în al doilea rând, efectul politicii ratei dobânzii în creşterea eficienței a fost redus în fazele inițiale de disciplina financiară slabă a întreprinderilor, de distorsiunile importante existente în structura prețurilor ca urmare a reformei incomplete a acestora şi de progresul lent în restructurarea întreprinderilor şi în organizarea evidenței profiturilor. În concluzie, conducerea flexibilă a ratei dobânzii a intâmpinat dificultăți datorate absenței, deocamdată, a instrumentelor monetare de control al pieței, greu de dezvoltat în contextul actualelor restricții de ordin structural.

III. CONTROLUL INFLAȚIEI - OBIECTIV CENTRAL AL POLITICII MONETARE ÎN PERIOADA TRANZIȚIEI LA ECONOMIA DE PIAȚĂ

Experiența de până acum a demonstrat că problema cheie a programelor de reformă o reprezintă combinația bine gradată între restructurările instituționale şi utilizarea instrumentelor de politică

macroeconomică. Acest aspect devine evident, printre altele, în cazul inflației. Reformele politice şi economice din ultimul timp, în toate țările est-europene (inclusiv România) au fost asociate cu o evidentă creştere a ratei inflației. Eliminarea stabilității administrative a prețurilor a avut repercusiuni imper-tante. Asigurarea echilibrului macroeconomic nu se mai poate face prin îmbinarea unor măsuri de politică fiscală cu controlul strict al salariilor şi al ofertei de bunuri de consum. O politică monetară activă devine componentă de bază a politicii macroeconomice, în acelaşi timp, fără o adaptare corespunzătoare a măsurilor de politică microeconomică, un control eficient asupra inflației nu este posibil. Reforma economică va conduce, inevitabil, la inflație în absența unei influențe externe pozitive în privința raportului de schimb sau, pentru unele țări, a reducerii datoriei externe şi a unei politici interne de restrângere a cererii. Inflația subminează orice efort depus în cadrul reformei, prin diluarea forței semnalelor pieței, tocmai a celor pe care, cel puțin teoretic, reforma urmăreşte să le consolideze. Pe de altă parte însă, impunerea unor politici deflaționiste este problematică nu numai din considerente de ordin politic, ci şi datorită ofertei deficitare existente deja pe piața de mărfuri.

Presiunile inflaționiste provin din mai multe surse:

1. Creşterea cantității de bani la consumatori, în condițiile unei piețe dezechilibrate, cu cerere excedentară.
2. - înseşi măsurile luate în cadrul reformei; permițînd prețurilor să îndeplinească funcția de alocare a resurselor, se determină modificări atât ale nivelurilor de prețuri, cât şi ale scării prețurilor relative. Acest lucru, alături de reducerea subvențiilor, exercită presiuni puternice asupra prețurilor. În plus, o politică activă a cursului de schimb, îndreptată către adaptarea scării prețurilor relative la piața mondială, în condițiile menținerii, în unele țări, a controlului parțial al prețurilor şi ale unei politici monetare neadecvate, duce nu la atingerea scopului propus ci doar la creşterea prețurilor interne.
3. Creşterea ratei dobânzii. Acelaşi obiectiv de alocare rațională a resurselor cere creşterea dobânzilor până la rate reale pozitive. Menținerea formării prețurilor pe baza regulii “costuri medii+profit” duce, prin creşterea costurilor inputurilor, la simpla transferare a acestor creşteri asupra consumatorilor, declanşînd alimentarea spiralei inflaționiste. În măsura în care cadrul instituțional nu conservă disciplina financiară pe. care rata dobânzii este destinată să o reglementeze, efectele politicii ratei dobânzii sunt anihilate.

4. Datoria externă. Plata acesteia, dacă investițiile nu sunt reduse pentru a menține nivelul consumului, conduce la dezechilibre suplimentare ale piețelor interne. În acelaşi timp, necesitatea creşterii experturilor conduce la subvenționarea ramurilor ex-pertatoare pe seama altor ramuri ale economiei, iar măsurile de devalorizare a monedei naționale pentru încurajarea experturilor conduc la pierderi de capital.

În concluzie, o politică monetară laxă şi o politică a bugetului "moale" duc inevitabil la rate ridicate ale inflației. Principalele obiective ale politicii economico ce se impun a fi urmărite în vederea stăpinirii acestui fenomen se structurează pe trei niveluri:

1. Un set coerent de instrumente macroeconomice, incluzind politică monetară, care să determine structura şi nivelul corerii adecvate realizării unei scări a prețurilor relative, menită să permită adaptarea la piața mondială concomitent cu limitarea inflației; '
2. Măsuri corespunzătoare de politică microeconomică, îndreptate către slăbirea presiunii inflaționiste prin intermediul costurilor. Aceasta ar presupune orientarea întreprinderilor către obiective impuse de analiza relațiilor dintre prețuri şi costurile marginale. Fără urmărirea maximizării masei profiturilor şi fără o disciplină impusă de piață, de concurență, presiunile salariate, continua creşterea a costurilor şi nivelurile scăzute ale productivității muncii se vor perpetua, mai ales în condițiile descentralizării.
3. Cea mai dificilă sarcină este de a determina fazele şi ritmul reformei prețurilor interne, aşa încât să se realizeze echilibrarea piețelor şi absorbția cererii excedentare rară generarea spiralei inflaționiste.

IV. RESTRUCTURAREA SISTEMULUI BANCAR ŞI DE CREDIT ŞI ELABORAREA CONCEPȚIEI PRIVIND POLITICA MONETARĂ ÎN CADRUL REFORMEI ECONOMIEI ROMÂNEŞTI

În România, noul sistem bancar a fost instituit în anul 1991. Reforma este încă la început, demarându-se activitățile legate de reglementarea controlului monetar, a operațiilor de schimb valutar şi a supravegherii bancare. Implementarea efectivă a reformei depinde de asigurarea unui nivel corespunzător al capacității instituționale, al dezvoltărilor actfvitățiior auxiliare, al echipamentelor, al activității de expertiză bancară.

Noua lege a băncii centrale dă autoritate deplină BNR pentru formularea şi implementarea politicii monetare al cărei scop final declarat

este, într-o primă fază, stabilitatea preturilor. Politica monetară nu va fi eficientă fără un cadru instituțional adecvat, relații financiare libere de distorsiuni şi instrumente de politică monetară consecvente în proiect şi în execuție. În acest context, un număr mare de disfuncționalităti instituționale trebuie eliminate rapid.

În primul rând, e necesară perfecționarea sistemului de plăți în numerar, prin introducerea unor facilități de plată alternative, cum ar fi cecurile. În al doilea rând, este necesară curățarea pertofoliului băncilor prin eliminarea debitorilor insolvabili. În sfârşit, băncile private trebuie să cîştige încrederea clienţiior, având în vedere faptul că nu există garanția statului asupra capitalului lor.

În actuala etapă a tranziției, banca centrală nu poate avea la dispeziție instrumentele clasico de politică monetară existente într-o economie de piață. lipsa, deocamdată, a efectelor financiare şi a pieţelor acestora nu permite utilizarea intervențiilor pe piață, iar reglarea rezervelor obligatorii nu poate funcționa datorită cuantumului deocamdată redus al resurselor proprii ale băncilor comerciale, precum şi din cauza me-

canismului actual extrem de greoi al decontărilor bancare (durata unei plăți din momentul ordonării ei până în momentul încasării durează circa o săptămână - în Bucureşti!)

Pentru prezent, politica monetară va fi exercitată prin intermediul a trei instrumente: politica ratei dobânzii, plafoane de credit bancar şi politica de refinanțare.

1. Liberalizarea ratei dobânzii, începută cu 1 aprilie ac, tinde să asigure mecanismul de reglare a cerem de credit Rata dobânzii se va stabili pe piața interbancară amplificată cu fondul pentru pensia suplimentară şi societatea de asigurări ca furnizori adiționali de fonduri. Banca Națională va acționa numai ca imprumutător de ultim resort cu dobânda de refinanțare stabilită peste cea a pieței interbancare sau determinată la licitațiile de refinanțare ale băncii centrale. Ratele dobânzii la depezite şi la împrumuturi urmează a fi negociate liber între bănci şi clienții lor, ecartul dintre aceste dobânzi fiind supravegheat şi, eventual, limitat de Banca Națională. Pentru evitarea transformării depezitelor cu dobânzi scăzute, pe scară largă, în mărfuri sau valută, în perioadele cu creşteri rapide ale prețurilor, băncile sunt autorizate să emită certificate de depezit pe termen scurt, cu dobânzi determinate de piață.

Rămine de văzut în cât timp cererea de credite va deveni elastică față de rata dobânzii. Vechile obiceiuri dispar greu, iar instituțiile bancare rămân

pentru încă o perioadă de timp nesigure de gradul de independență pe care îl au. Datorită acestui fapt, în perioada de tranziție, capacitatea lor de a obține profituri din liberalizarea ratei dobânzii va fi limitată, caz specific pentru Agrobank şi BRD, care au un pertofoliu substanțial de credite pe termen lung şi mijlociu la dobânzi fixe.

2. Plafoanele de credit utilizate în prezent, datorită lipsei unor alte instrumente monetare adecvate, se cer a fi încă menținute; nu însă şi pe termen lung, ele limitind, de regulă, competiția între bănci şi dezvoltarea pieței monetare.

Renunțarea la plafoanele de credit trebuie să se facă treptat, eventual prin menținerea, pentru o perioadă determinată, a unor plafoane informative, concomitent cu introducerea altor instrumente indirecte, de control.

3. Politica de refinanțare - rămâne, în prezent, principalul instrument de politica monetară la dispoziția Băncii Naționale. Pentru ca efectele scontate să se producă, trebuie însă îndeplinite două condiții:

- instituțiile bancare să nu aibă acces automat la creditele de refinanțare:
- renunțarea la refinanțarea separată pentru fiecare filială în parte şi trecerea la refinanțarea centralizată (a băncilor comerciale).

În orice caz, în scurt timp, se preconizează introducerea refinanțării prin licitații, intenționându-se ca refinanțarea de către Banca Națională să devină o sursă reziduală de fonduri. Treptat, depezitele existente ale CEC-ului la Banca Națională vor fi deblocate pentru a se adăuga la fondurile pieței interbancare, care în prezent este alimentată numai cu depezitele noi făcute la CEC.

Pentru anul 1991, principalul obiectiv al politicii monetare este stăpînirea procesului inflaționist declanşat de liberalizarea prețurilor şi de devalorizarea leului. În acest scop, va fi permisă o creştere a baniior în sens larg, în moneda națională, de 15% în 1991, ceea ce reflectă rata prevăzută a inflației în această perioadă, urmărindu-se revenirea, către sfârşitul anului, la o viteză de rotație a baniior cât mai apropiată de normal

Un alt obiectiv important îl reprezintă majorarea rezervelor internaționale brute cu 700 milioane dolari în acest an. Ambele aceste obiective au stat la baza dimensionării programului de credite. Creşterea activelor interne nete ale sistemului bancar este prevăzută la 15,5% din suma banilor existentă la sfârşitul anului 1990. Plafonarea la 18 miliarde lei

a creditului bancar net pentru guvern va permite creşterea cu 26% a creditului către sectorul neguvernamental.

Perfecționarea instrumentelor şi a structurilor de transmitere a impulsurilor peli-ticii monetare asupra economiei naționale reprezintă un obiectiv actual şi de perspectivă al Băncii Naționale. Banca Națională va trebui să înceapă emiterea de instrumente ale pieței monetare pe termen scurt, îndată ce condițiile pentru vinzarea acestora sunt create. Astfel, emiterea de bonuri de tezaur ar duce nu numai la sporirea resurselor, dar şi la absorbirea lichidităților şi la atingerea scopurilor politicii monetare. Crearea unei piețe monetare autentice este o condiție esențială a abordării cu şanse de reuşită a măsurilor de politică monetară.

V. DEMERSURI DE CLARIFICARE A ASPECTELOR TEORETICE ŞI PRACTICE ALE TRANZIȚIEI LA ECONOMIA DE PIAȚĂ ÎN CADRUL SECTORULUI "MONEDA" DIN IFPPV

Cel mai nou sector al institutului nostru (cu o vechime de numai 3 ani) s-a văzut confruntat, la început, cu problema definirii limitelor domeniului său de cercetare. Aceste limite erau impuse, în principal, de concepția economică oficială axată rigid pe liniile de forță ale marxismului şi, în cadrul acestuia chiar, particularizată prin exacerbarea dogmatici a principiilor centralismului în conducerea economică.

Din acest motiv, inflația, spre exemplu, era un subiect tabu în economia noastră, cel ca temă explicită a unei lucrări de cercetare.

aceste condiții, tematica lucrărilor de cercetare ale sectorului monedă, în anii 1988 şi 1989, s-a axat pe analiza monetară, unul din domeniile în care era posibilă discutarea şi propunerea de soluții care nu proveneau exclusiv din surse teoretice marxiste.

Începând din anul 1990, odată cu lărgirea câmpului de afirmare a demersurilor teoretice, problematica abordată în cadrul sectorului s-a desfăşurat în direcția cercetărilor privind reconsiderarea şi fundamentarea rolului creditului în contextul dezvoltării economice actuale şi de perspectivă, a dimensionării masei monetare în economie în corelație cu indicatorii dezvoltării, precum şi a studierii proceselor inflaționiste în economia românească, direcții concretizate, de altfel, în cele trei lucrări din anul 1990.

Cercetarea aprofundată a problemelor privitoare la structurile, fenomenele şi mecanismele economice caracteristice economici de piață,

precum şi la experienţa ţărilor dezvoltate în domeniul conducerii macroeconomice reprezintă un obiectiv permanent al activităţii noastre şi, în acelaşi timp, un mijloc pentru studierea posibilităţiior de adaptare treptată a structurilor actuale ale economiei româneşti la un astfel de tip de economie.

În etapele următoare ale cercetării, ne vom concentra atenţia în special asupra aspectelor referitoare la:

- în domeniul sistemului bancar şi al creditului: modalităţile de perfecţionare a restructurării sistemului bancar şi de creştere a supleţei acestuia, găsirea căilor de asigurare a cadrului de funcţionare a pieţei interbancare, crearea condiţiilor pentru apariţia şi funcţionarea instrumentelor de plată şi a efectelor financiare specifice economiei de piaţă, creşterea eficienţei modalităţilor de atragere a fondurilor de creditare şi de sporire a capitalului băncilor comerciale, sporirea eficienţei creditului în susţinerea creşterii economice;
- în domeniul inflaţiei: determinarea nivelurilor şi dinamicii fenomenului inflaţionist, identificarea cauzelor producerii şi amplificării inflaţiei precum şi a posibilităţilor de control şi contracararea ei, îmbunătăţirea metodologiei de calcul al ratei inflaţiei;
- în domeniul analizei monetare şi a politicii macroeconomice: cuantificarea şi analiza factorilor de influenţă asupra corerii şi a ofertei de bani din economie, modele de prognozare a agregatelor monetare, echilibrul masă monetară-creştere economică, strategii alternative de politică monetară în fiecare etapă a procesului de tranziţie, gradul de convergenţă a politicii monetare cu politica fiscală, condiţiile generale necesare asigurării echilibrului economic şi creşterii economice susţinute.

Acestea vor fi, şi în continuare, principalele coordonate ale cercetărilor ce vor fi întreprinse: analiza monetară, inflaţia şi creditul, privite în interconexiunile lor şi din punct de vedere al politicii macroeconomice.

Însuşirea aprofundată a principiilor ce guvernează economia de piaţă şi studierea posibilităţiior de adaptare treptată a structurilor actuale ale economiei româneşti la un astfel de tip de economie reprezintă un obiectiv permanent al corectărilor noastre. Ne propunem studiul comparativ al soluţiilor posibile pentru rezolvarea unor probleme strângente ale perioadei de tranziţie: controlul inflaţiei, restructurarea şi flexibili-zarea sistemului bancar, atingerea obiectivelor politicii macroeconomice, în special prin concoperea unor strategii adecvate ale politicii monetare.

REFORMA ŞI LIBERALIZAREA PREŢURILOR: DETERMINĂRI, CONSECINŢE, LIMITE ŞI PERSPECTIVE

Constantin MARIN

1. Reforma economică şi liberalizarea preţurilor

Într-o definiţie suocintă,refonna economică din ţările foste socialiste ar putea semnifica repunerea elementelor primare ale procesului economic - oamenii şi resursele - în starea de a se combina şi dezvolta potrivit legilor interne şi tendinţelor fireşti (naturale) într-un cadrul social guvernat de libertate şi proprice manifestării ei depline.

Desigur, pentru ceea *ce* exprimă definiţia prezentată, termenul de reformă poate părea modest, dar întrucât eforturile de conceptualizare se desfăşoară simultan cu cele de transformare a realităţii, fiind în multe privinţe depăşite de acestea, putem da credit conţinutului, concilierea sa cu conceptul puţind decurge şi din ritmul şi maniera de atingere a obiectivelor.

Posibilă şi necesară ca urmare a unei revoluţii sociale care repune în drepturi valori perene ale societăţii umane, reforma economică are drept obiectiv instaurarea (sau. reinstaurarea) economiei de piaţă. În consecinţă, coordonatele pe care se desfăşoară întregul proces nu pot fi altele decât acelea care converg spre ceea ce caracterizează astăzi modelul funcţional al acestui tip de economie, în ţările în care el şi-a urmat cursul: pluralismul formelor de proprietate şi autoreglare prin acţiunea relativ liberă a regulatorilor specifici Ceea ce dă conţinut, din această perspectivă, reformelor economico rezidă, pe de o parte, în instituirea pluralismului formelor de proprietate şi pe de altă parte crearea cadrului autoreglării care presupune:

- eliminarea intervenţiei directe a statului în economie;
- formarea liberă a preţurilor;. - jocul liber al dobânzilor;
- liberalizarea cursurilor de schimb.

De aici îşi extrag substanţa cele două mari procese declanşate în economiile aflate în această perioadă în tranziţie spre economia de piaţă: privatizarea şi liberalizarea.

Trebuie observat că obiectivele precizate anterior definesc o stare a cărei atingere are un caracter procesual. Şi dacă aceasta reprezintă orizontul conturat prin raportarea la însuşirile conceptualizate cu mijloacele ştiinţei şi identificabile, în proporţli variabile şi forme diverse, dar nu divergente faţă de esenţa la un model real preexistent, dificultăţile devin majore din momentul în care se pune problema trasării căilor şi a tacticii specifice prin care se poate ajunge la fiecare din punctele care ii constituie. Formarea liberă a preţurilor constituie unul din punctele orizontului spre care tinde reforma economică, iar prezentarea sa în această perspectivă se sprijină pe estimarea prin criteriile teoriei şi constatările practicii, a distanţei şi deosebirilor calitative dintre stările între care se interpune procesul liberalizării în mod concret, pornim de la faptul că formarea liberă a preţurilor ca stare, consacră, în mod relativ, evident, raportul dintre cerere şi ofertă, într-un cadru care asigură simultan dreptul producătorului la maximizarea profitului şi pe cel al consumatorului la maximizarea utilităţii

Aceasta este teorema de la care şcolile economice au permtm stabilirea ipotezelor şi definirea concurenţei şi a trăsăturilor acesteia.

După cum se ştie, şcoala clasică îşi întemeiază judecăţfle pe echilibrul la nivelul forţei de negociere, realizabil în cadrul concurenţei perfecte definită ca stare a unei pieţe caracterizate prin îndeplinirea cumulată a următoarelor condiţii; - atomicitatea ofertei şi a cererii, exprimând existenţa mai multor ofertanţi şi cumpărători (consumatori), de mărimi apropiate, nici unul neputând influenta piaţa;

- fluiditatea cererii şi a ofertei, adică inexistenţa barierelor care să obstrucţioneze deplasarea cererii şi a ofertei:
- transparenţa - care se traduce prin aceea că atîtvânzătorii, cât şi cumpărătorii au o informare completă a datelor pieţei, mai ales asupra preţurilor, în absenţa cărora fluiditatea ar fi pusă în cauză:
- omogenitatea produselor, care înseamnă că- produsele existente pe piaţă sunt perfect standardizate, ceea ce tace ca un cumpărător să nu poată prefera un vânzător altuia din cauza caracteristicilor fizice ale produsului sau a mediului în care se efectuează schimbul.

Fără a insista asupra gradualizării concurenţei de către clasici, prin concesii legate de absenţa -uneia sau alteia din condiţiile definitorii, excepţii în teorie dar regulă în practică, vom semnala numai că neoclasicii dezvoltă şi complică condiţiile concurenţei perfecte, ceea ce le face şi mai greu de îndeplinit şi, impunându-le ca restricţii într-un model de analiză

econometrică. Condițiile fiind îndeplinite, pentru ei, punctul de echilibru este atins în toate situațiile în care cererea excedentară nu ia valori pozitive, conjugată cu prețul tinzând să se anuleze reciproc. Într-o formulare succintă această situație se traduce prin ceea ce este cunoscut sub numele de "legea lui Walras" şi postulează că valoarea vânzărilor trebuie să fie egală cu valoarea cumpărărilor pentru toți cei ce participă la schimb, cu condiția ca profiturile să fie distribuite celor care consumă. Aşa se ajunge la acel mecanism al "tatonărilor" care, cantonat în sfera vânzării-cumpărării, poate conduce la concluzii neviabile întrucât mizează pe automatism (mâna invizibilă) şi a cărui exploatare pentru practică presupune ancorarea judecății în datele şi determinările cantitative legate de timp, resurse şi ritmuri.

Întreagă această dezvoltare de idei are rădăcini adinei în istorie, izvoarele ei mergind până la Aristotel şi se exprimi astăzi în doctrina prețului curent, care consideră just prețul determinat prin jocul liber al cererii şi ofertei (prețul adevărat) ca o egalitate aritmetică, excluzând orice apreciere morală în legătură cu acesta.

În opoziție cu ea, pornind de la Platon şi îmbrățişată de biserică, s-a dezvoltat în acelaşi timp doctrina prețului just Determinat de către rațiune la Platon, prețul este şi la canonici ca şi la economişti, rezultatul voinței, liber exprimate, dar pentru ca el să fie just, aceasta nu trebuie să fie estorcată prin presiunea nevoilor.

Asemănări teroretice şi filiații doctrinare se mai pot stabili încă, dar ceea ce se impune a fi subliniat este faptul că imaginea de ansamblu şi analiza în timp a spațiului real al prețurilor dezvăluie prezența, în proporții variabile, a unor elemente revendicându-şi originea în ambele carențe de gândire. Ar mai fi de adăugat că, deşi în egală măsură ataşați valorilor economiei de piață, marii teoreticieni implicați astăzi (cu fapta sau cu satul) în soluționarea problemelor din tranziția din țările est-europene, nu s-au putut detaşa de cete două curente de gândire, situându-se pe pozițiile prețului curent Friedman, Sachs ş.a., iar pe cele ale prețului just Rugină, Galbraith ş.a.

Mai important este de semnalat aptul că aceştia din urmă fructifică o poziție filozofică formulată cu circa două decerni în urmă (vezi K. Jaspers) şi operează o nouă deschidere în ştiința economică, depăşind abordarea rece şi seducția exclusivă a relațiilor matematice şi incorcind o mai bună integrare a legilor socialului Este semnificația pe care o atribuim contribuției profesorului Rugină care aşază la baza dezvoltării economice, liberatea, justiția socială şi economică şi stabilitatea economică şi financiară (piramida

înțelepciunii umane”). Întâmplarea face ca, în aceeaşi perioadă, biserica să îndemne la îndreptarea gândirii şi aptelor în aceeaşi direcție, criticând dominația inflexibilă a profitului (Enciclica Centesimus a Papei Ioan Paul al II-lea).

2. Diagnoza stării economiei şi a prețurilor în punctul de pornire al reformei

Momentul declanşării reformei a găsit economiile țărilor est-europene într-o situație caracterizatăprintr-un grad diferențiat de centralizare, dar toate acuzind sechelele dezvoltării centralizate, şi prin grave dezechilibre structurale şi funcționale dintre care cel dintre cerere şi ofertă, puternic manifest

În ceea ce o priveşte, economia romanească nu face excepție decât prin notele acute care-i subliniază specificul decurgând din hipercentralizarea şi, în ultimii ani, din evidentele tendințe autarhice. Situația de la care pernim ar putea fi caracterizată rară pretenția de exhaustivitate, prin:

- dezechilibru marcat pe piață printr-un decalaj accentuat între cerere şi ofertă. Acest decalaj este acumulat într-o perioadă mai lungă de timp, dar acum el se materializează într-un excedent al cererii solvabile, echivalent, vânzăriior de mărfuri pe unul din anii anteriori. Avem, aşadar, de înfruntat un devans de aproape un an al ofertei şi aceasta se referă numai a bunurile de consum şi serviciile presate populației. În ceea *ce* priveşte consumul şi bunurile de investiții, situata este şi mai complexă. Şi acest segment de piață este caracterizat printr-un deficit de ofertă în condițiile unei subutilizări a capacităților de producție. În acelaşi timp, el deține stocuri tară mişcare de materiale componente şi subansamble uzate moral sau dezasortate, care.nu şi-au găsit, modaliatea de recirculare sau eliminare. Toate acestea. În spațiul unei economii de volum, dependente de import şi implicit, de expert;
- o structură de producție orienată spre consumul productiv, tributară dezvoltării panificate, subordonate legii” creşterii cu precădere a producției de mijloaco de producție şi, în cadrul acesteia, a producției de mijloaco de producție pentru ramurile producătoare de mijloaco de producție. Prin amalgamarea criteriilor de amplasare teritorială, a rezulat, în subsidiar, economia de volum de care am amintit, conținind fluxuri lungi, cu numeroase verigi artificiale, deseori în contradicție cu principiile eficienței specializării şi cooperării;

- starea de subconsum evidentă prin nivelul inferior nu numai standardelor europene, ci şi unui consum şi unei dotări casnice decente a populației, al unor indicatori specifici din anii anteriori. Este vorba, în mod concret, despre penuria acută şi generalizată de mărfuri care pune în lumină un proces de economisire forțată şi fără finalitate economică programată. Este suficient să amintim, în acest sens, nivelul derizoriu al ratei dobânzii tocmai când veniturile nominale ale populației erau în creştere;
- monopolul producătorului reflectat, între altele, de concentrarea producției şi accentuat de insuficiența acestuia.

În planul concret al prețurilor, situația se putea caracteriza prin accentuarea tensiunii dintre costuri mobile şi puternic influențate de o multitudine de factori iară contrapondere şi preturile rigide, ca şi prin expansiunea pieței paralele şi a "indicatorilor" specifici.

3. Criterii şi restricții ale liberalizării prețurilor

Ecuația pieței romaneşti văzută în oglinda condițiilor pieței concurențiale prezintă imaginea unor ample disproperții. Pe de o parte, un excedent al cererii solvabile şi declinul continuu al producției, pe de altă parte un monopol al unui producător aflat la limita probabilității sau sub aceasta, de multe ori Se poate adăuga accentuarea tensiunii sociale generată de penuria de mărfuri şi polarizarea distribuirii excesului de lichidități pe piață (incoputul acumulării de capital).

Aplicarea liberalizării, în acest context, conduce în mod inevitabil la o creştere generală a prețurilor în mecanismul căreia identificăm două resorturi..Primul II constituie imperativul depăşirii situației de pierderi sau nonrentabilitate a cărei cauză nu o constituie numai rigiditatea anterioară a prețurilor, ci şi ritmurile lente ale sistemului de adaptare al agenților economici, iar cel de-al doilea rezidă în necesitatea unei reajustări a prețurilor la cerințele circulației băneşti, determinată de cantitatea de bani existentă pe piață. Acest din urmă angrenaj, măsurat prin gradul de acoperire cu marfă a unității monetare, a fost puternic gripat, de-a lungul timpului, prin manevrarea voluntaristă a salariilor în condițiile declinului productivității muncii şi rigidității prețurilor, conjugate cu absența unui mecanism de reciclare (capitalizare) a economiilor băneşti ale populației. În acelaşi sens acționează însă şi situația de monopol care caracterizează

piața românească, de data aceasta având de-a face cu o rezervă în măsură să alimenteze o tendință de creștere pe termen lung a prețurilor.

Din acest pună de vedere se impune atenției în mod deosebit absența unui mecanism moderator, cu acțiune constructivă, pentru că este ușor de întrevăzut apariția, prin blocare a frânelor în activitatea agenților economici, cu toate consecințele inerente, întrucât liberalizarea prețurilor nu are sens decât în granițele stabilității economico și sociale, procesul se declanșează și se desfășoară cu luarea în considerare a unor restricții decurgând din:

- asigurarea unui grad corespunzător de protejare a economiei naționale, ceea ce. pune în relație sistemul de prețuri și politica în domeniul cursului de schimb;
- timpul necesar apariției și funcționării eficace a mecanismului "tatonărilor" prin. care se explică stabilitatea prețurilor, ca obiectiv dezirabii al oricărei economii. Instalarea unui asemenea mecanism este legată de funcționarea pieței capitalurilor și a forței de muncă;
- asigurarea unui nivel constant de încărcare a capacitățiior de producție și suficient pentru a asigura resursele materiale și financiare îndispensabile mobilității reale a capitalurilor și forței de muncă în condițiile menținerii în limite tolerabile, a echilibrului bugetar;
- asigurarea unui consum alimentar în limite fiziologice normale și menținerea unui consum general stimulativ pentru producție. De aici se pot deduce și mijloacele, modalitățile și gradul de intervenție ale statului în economie.

4. Variante de liberalizare, limite și consecințe

Din cele arătate mai sus, rezultă că problema variantelor de liberalizare nu poate fi considerată încheiată deși procesul a început deja. Dezbaterile în această direcție pot aduce clarificări în legătură cu elementele necesare atenuării infiurațcior inhibitoare, a rarității și împiedicării "extorcării voinței cumpărătorului prin presiunea nevoilor". Este vorba, în fapt, despre menținerea firului navigabil intre prețul curent și prețul just Se impune să facem precizarea că mijloacele oferite de doctrina prețului just la scară macroeconomică, sunt valabile, așa cum se recunosc, numai pentru soluții pe termen scurt și în situații de criză.

Credem că situația actuală din țara noastră conține elemente tensionale, de criză, a căror amplificare trebuie evitați cum ar fi:

hipersensibilitatea climatului social la ideea de justiție, penuria de mărfuri şi inexistența mediului concurențial. Un răspuns adecvat acestei situații incorporează analize legate de ritm, sferă şi mijloace de intervenție subordonate iasă comandamentului garantării libertății economice.

Din acest pună de vedere trebuie să se ia în considerare faptul că în condițiile date, liberalizarea bruscă a pretorilor generează san contribuie la apariția următoarelor efecte:

- creşterea generalizată a nivelului prețurilor;
- blocarea fluxurilor economice şi reducerea sau oprirea producției unor între-prinderi în funcție de distanța la care se află produsul de nucieul nevoilor de bază în structura consumului;
- creşterea şomajului şi reducerea veniturilor, implicit a nivelului cererii globale;
- scăderea ritmului şi volumului resurselor pentru investiții;
- reducerea consumului individual şi modificarea structurii sale.

O asemenea succesiune a efectelor negative este urmată sau Însoțită de unul pozitiv, materializat în echilibrarea rapidă a cererii şi ofertei. Ea poate declanşa, în acelaşi timp, un proces rapid de restructurare a economiei. Lipsa de acumulări insă, va întârzia constituirea mijloacelor financiare necesare retehnologizării, făcind necesară finanțarea externă sub multiplele ei forme, avantajele părților depinzând de forța de negociere a fiecăreia.

În ceea ce o priveşte, liberalizarea graduală se materializează într-un proces care îmbină libertatea agenților economici cu mijloace de intervenție directă - prețuri dirijate de stat pentru unele produse, limite de mişcare pentru altele, susținerea con-sumulai (compensatii) sa. Aceasta presupune însă menținerea unor mecanisme cu efect pervers în economie, ceea ce comportă riscul amânării proceselor autoregenerative şi de adaptare la mediul economic. Cu toate acestea, o asemenea strategie pare a fi mai aproape de a asigura “suficiența cererii globale a cheltuielilor de investiții şi a mijloacelor de lichiditate monetară”, pe care keynesismul o impunea ca teoremă a ieşirii am criza.

Limitele de creştere suplinesc forța concurenței şi opoziția cumpărătorului, slabe în mod real, şi determină declanşarea unui mecanism de ajustare internă care are ca efect utilizarea mai bună a factorilor, creşterea productivității şi reducerea costurilor.

5. **Probleme legate de corelarea soluțiilor în domeniul prețurilor şi a celor din alte compartimente ale reformei**

Desigur, decizia de liberalizare a recturilor instituie, în limite variabile, formarea liberă a prețurilor dar nu determină automat şi intrarea acestera în plinătatea funcțiilor lor specifice economice de piață. Perioada de ajustare care urmează, având în vedere condițiile concrete ale startului, consemnează o deteriorare accentuați a echilibrului forțelor de negociere. Ca urmare, dreptul producătorului de maximizare a profitului nu se realizează simultan cu dreptul consumatorului la maximizarea utilizării. Dimpotrivă, acesta din urmă este încălcat în aceste condiții, prețul emite semnale false, ceea ce justifică intervenția colectivă a centrului de decizie..

După cum se ştie descentralizarea formării prețurilor înseamnă scoaterea din zona negocierii a unor sectoare altădată supravegheate de către organul contrai, col mai sensibil dintre acestea fiind col al standardelor de calitate. Absența, concurenței, deci a posibilității de alegere şi situația de teritoriu al nimănui, devin factori de regres în ceea ce priveşte competitivitatea. De aici rezultă în mod evident necesitatea sincronizării legislației de prețuri cu cea a calității şi standardizării.

Dacă avem în vedere ritmurile reformei economice, trebuie să observăm că diferitele sale componente sectoriale impun soluții specifice iar efectele acestora.se întrepătrund sau se contrapun. Astfel, dacă prin soluția adoptată în domeniul prețurilor se urmăreşte temperarea tendințelor de exploatare a lipsei de rezistență a consumatorului (indiferent din ce sferă provine) alte demersuri accelerează acest proces şi contribuie la amplificarea efectelor.

Avem în vedere, în primul rând, politica în domeniul cursului de schimb al leului Devalorizarea substanțială şi într-un ritm acceleratyfrecventă conduco după cum se poate constata, la creşterea rapidă şi necontrolată a prețurilor. Frecvența intervențiilor asupra nivelului cursului şi amplitudinea acestora interzic orice reacție de adaptare a agenților economici. În acelaşi timp, dată fiind dependența de import a economiei noastre, efectul stimulativ asupra expertului este repede anulat de creşterea costurilor importului, iar tendința de fond a mişcării prețurilor forțează nivelul cursului în al doilea rând, se impune examinarea influenței politicii salariale. Practicarea limitelor maxime în acest domeniu, nu poate fi ruptă de nivelul la care se stabilesc aceste limite în acest mod se conjugă nivelul salariului şi procesul de ajustare a volumului forței de muncă într-un

mecanism de impulsionare a creşterii productivităţii muncii Dacă avem în vedere că nivelul propus se cumulează cu compensaţiile acordate pentru creşterea preţurilor, apar evidente presiumie asupra costurilor şi preţurilor, dar şi un ritm mai accentuat de dispenibiizare a forţei de muncă.

În sfârşit, întrucât din perspectiva stabilităţii preţurilor în condiţiile relansării economiei reforma preţurilor nu se limitează la liberalizarea formării, este necesar ca ea să intre curajos şi pe terenul constituirii şi protejării mediului concurenţial. Realizarea unui asemenea obiectiv conjugă acţiuni multiple legate de privatizare, susţinerea procesului investiţional, dar şi de constituirea pieţelor de capital şi a burseide valori.

În mod deosebit sunt.invocate în această perioadă privatizarea şi reorganizarea întreprinderilor. Din capul locului trebuie precizat că privatizarea poate fi unul din procesele importante ale declanşării şi realizării condiţiilor pieţei concurenţiale, dar ar fi iluzoriu să se conteze pe rezultate imediate Vedem efectele sale manifestîndu-se prin potenţarea implicării afective a oameniior în activitatea economică şi în consolidarea premiselor autonomizării agenţilor economici.

În acelaşi timp, ea determină fluidizarea capitalului, dar există riscul ruperii capitalului financiar de col real dacă mobilitatea capitalului nu corespunde unui volum suficient de resurse pe care să le antreneze. În absenţa acestei corelaţii, mişcarea capitalului s-ar transforma într-un scop în sine, determinând creşterea cantităţii de. “bani fierbinţi” cu toate consecinţele ce decurg de aici. Realizarea angrenajului ar duce, în schimb, la atomizarea producătorilor, la diversificarea producţiei şi creşterea numărului de producători concurenţi, precum şi la modificări ale distribuţiei lor în spaţiu. Tot către atomizarea producătorilor se îndreaptă atenţia şi atunci când se pledează pentru reorganizarea întreprinderilor prin desprinderea de capacităţi (secţii, ateliere, fabrici) şi autonomizarea lor. Este însă necesar ca această operaţie să nu fie artificială, iar acest lucru nu se poate realiza decât în timp, prin căutarea optimului de către fiecare agent economic implicat Altfel, vom asista la lungirea fluxului în timp şi spaţiu cu reflexul său în planul costurilor (stratificări de cheltuieli şi acumulări), la complicarea sau fragmentarea lor. În plus, va rezulta o scădere a forţei economico şi de negociere a agenţilor economici. Trebuie să avem în vedere că, pe plan mondial, evoluţia normală a preţurilor are loc în condiţiile unei concurenţe care se bazează nu atât pe atomizarea producătorilor, cât pe cantităţile mari de produse şi internaţionalizarea schimburilor susţinute de întreprinderi puternice, în măsură să reziste ritmului inovării

Prin luarea în calcul a timpului necesar desfăşurării proceselor iniţiate şi producerii de efecte, răspunsul nostru la problema liberalizării preţurilor înaintea privatizării sau invers, apare implicit Accentuăm, din perspectiva compatibilităţii, că o economie bazată pe preponderenţa proprietăţii de stat poate funcţiona în condiţiile preţurilor libere, în timp ce - ni se pare - este mai greu de conciliat proprietatea privată cu preţurile fixate contralizat.

Finalul prezentei analize nu-şi poate propune concluzii peremptorii. Ni se pare mai util şi insistăm asupra caracterului procesual al formării economiei de piaţă, susţinut în egală măsură de analiza teoretică şi de observarea calificată a desfăşurării fenomenelor, în ciuda aparenţei că ea poate fi instituită exclusiv sau aproape exciusiv prin acte de putere.

MUTAȚII STRUCTURALE ALE SISTEMULUI VALUTAR-FINANCIAR ÎN ETAPA TRANZIȚIEI LA ECONOMIA DE PIAȚĂ

Surica ROSENTULER

Sistemul financiar-valutar românesc se află în prezent într-o stare fluidă, iar căutarea de soluții care să conducă la găsirea unor formule viabile, cu beneficii corespunzătoare pentru economie, capătă contur programatic.

Noile reglementări ce vor fi adoptate depind, însă, de modul cum sunt înțelese şi concopute funcțiile sistemului financiar- valutar, conexiunile dintre forțele ce-l acționează, natura factorilor ce modelează aceste forțe şi, nu în ultimul rând, interesele şi influențele exercitate de diverşii participanți la circuitul economic mondial.

Gravele perturbații ce caracterizau funcționarea sistemului financiar-valutar românesc înainte de, 1990, grefate pe fondul unei instabilități economico structurale, puneau cu acuitate problema reformării sale Impasul prelungit al procesului de reformare a acestui sistem are, aşa cum se ştie, consecințe negative şi asupra celorlalte sfere ale economiei, aflate ele însele în stare de criză.

Restructurarea sistemului financiar-valutar național, considerată pe drept cuvint ca una dintre reformele structurale ale perioadei de tranziție, presupune în primul rând demonopolizarea regimului valutar şi de comerț exterior, paralel cu instituirea unor măsuri care să asigure deschiderea tot mai accentuată a economiei noastre spre economia mondială.

Prin toate inițiativele legislative materializate - de-a lungul color 16 luni de reforme - în diverse acte normative, s-a urmărit crearea cadrului conceptual şi de principiu al unui nou sistem financiar-valutar al țării; dar, acum este important modul cum acesta se pliază pe structurile existente şi pe cele nou create, posibilitățile lui de adaptare la inevitabilele schimbări ce vor interveni pe parcursul perioadei de tranziție

Deşi nu a fost încă elaborată o lege valutară, unele reglementări privind acest domeniu, cuprinse în articolele altor legi, inclusiv cele din recentul Regulament valutar, demonstrează că paşii făcuți în direcția restructurării sistemului financiar- valutar sunt reali şi.impertanti.

Chiar şi un inventar sumar al acestor paşi probează justețea acestor afirmații. Astfel, pe linia restructurării regimului valutar, reforma cursurilor valutare încopută în prima parte a anului 1990a constat în unificarea cursului comercial şi a colui necomercial pentru valutele convertibile, renunțarea la cursurile de revenire şi stabilirea, într-o primă etapă, a unui curs unic de 21 lei/$ SUA; ulterior (1 nov. 1990), acesta a devenit 35 lei/$ SUA, iar de la 1 aprilie 1991, odată cu a doua etapă de liberalizare a prețurilor, 60 lei/$ SUA. Monopolul valutar al statului a fost supus unui proces de relaxare treptată. Astfel, într-o primă etapă, s-a acordat persoanelor fizice române dreptul de a păstra şi utiliza integral valuta dobândită, desființindu-se atât obligația de a vinde o parte din această valută statului, cât şi obligația justificării provenienței acesteia.

A doua mare breşă în monopulul valutar a constituit-o legiferarea dreptului ca societățile comerciale cu capital autohton şi regiile autonome să dispună de o cotă de 50% deveniturile nete în valută realizate din exporturile proprii.

A treia etapă a destrămării monopolului valutar a debutat prin deschiderea pieței valutare, unde agenții economici, persoanele juridice care nu au caracter economic şi, într-un viitor apropiat, persoanele fizice, în cadrul unei forme instituționalizate a acesteia - licitații valutare - au libertatea de opțiune privind vânzarea-cumpărarea de valută (deocamdată $SUA).

O caracteristică a pieţelor valutare deschise în ţările est- europene, inclusiv la noi, este că acestea funcționează în paralel cu menținerea, în general neschimbată, a cursului oficial al monedei naționale.

Aşa cum se cunoaşte, stabilirea unui curs de schimb real al monedei naționale presupune determinarea corectă a prețurilor interne care, la rândul lor, depind de gradul de realism al cursului Deoarece nici economia românească nu a ieşit din acest cerc vicios în care singurul element cert îl constituie nivelul prețurilor mondiale la care trebuie să se alinieze şi prețurile pieței interne, la noi, m prima perioadă a licitațiilor valutare, s-a menținut neschimbat nivelul cursului oficial de 35 lei/ $ SUA.

În cadrul pieței valutare, oscilațiile de curs, determinate de jocul cererii şi ofertei, precum şi stabilirea unui curs al acesteia mult mai mare decât cel presupus real sunt inerente în faza de început a funcționării licitațiilor.

În ultimul timp asistăm la o stabilizare relativă a monedci naționale, din păcate la un nivel foarte mare al raportului leu-dolar şi anume 200:1. În

aprecierea acestui fenomen trebuie luați în considerare, în primul rând, factorii economici, monetari, dar şi cei de ordin psiho-social.

Odată cu redresarea economiei naționale este firesc să aibă loc o scădere pe piața valutară interbancară a raportului de schimb dintre leu şi valutele convertibile.

Rolul Băncii Naționale este acela de a selecta şi prelucra informațiile oferite de licitațiile valutare cu scopul de a stabili un curs de schimb real al leului - ca un prim pas spre convertibilitatea monedei naționale.

În procesul de liberalizare a regimului valutar un roi deosebit l-a avut reforma comerțului exterior care a avut drept obiective importante desființarea monopolului statului asupra încheierii şi derulării tranzacțiilor externe, acordarea dreptului de a angaja relații economice externe tuturor agenților economici de stat sau privați, precum şi persoanelor fizice care solicită licențe de import/export., Ca urmare a măsurilor legislative adoptate a avut loc, practic, desființarea monopolului statului asupra comerțului exterior şi crearea unui nou cadru legal de desfăşurare a tranzacțiilor economice externe, inclusiv printr-o serie de reglementări menite să stimuleze exporturile româneşti în dorința firească de a penetra şi a ne menține pe piețele externe.

Astfel, agenților economici, ca şi persoanelor fizice, li se acordă licențe de import/export Intr-un regim liberalizat, specific economiei de piață; expertatorilor li se dă dreptul de a-şi reține o parte din încasările valutare după deducerea tuturor cheltuielilor în valută legate de realizarea exportului respectiv, agenții economici au posibilitatea contractării de credite şi de apelare la linii de credit deschise de parteneri externi. De asemenea, acestora li se acordă o cotă în devize convertibile de maximum 50%, dacă realizează operații de export în cadrul acordurilor de cliring sau barter - cu condiția ca mărfurile importate să fie cuprinse în balanțele materiale. Agenților economici li se mai acordă următoarele facilități: completarea resurselor valutare necesare pentru importul de produse prevăzute în balanțele materiale prin cumpărarea de valută – pe baza cursului oficial - din fondul valutar al statului; scutiri de i.c.m. pentru produsele livrate la export, precum şi pentru toate materiile prime şi materialele care intră în componența produselor destinate exportului; restituirea totală sau parțială a taxelor vamale aferente materiilor prime din import ce intră în compenența produselor destinate expertului; însuşirea valutei reprezentînd dobinda aferentă livrărilor de mărfuri pe credit; sprijinirea participării agenților economici la târguri şi expoziții internaționale prin acoperirea până la 70%

din cheltuielile în valută - ocazionate de această participare - din fondurile statului ş.a.

Aşa cum se cunoaşte, în prezent, Europa de Est a devenit un uriaş laborator în care se experimentează variante proprii de tranziție la economia de piață.

Fără a intra în detaliile programului de reformă al fiecărei țări, orientarea generală este spre demonopolizarea totală, a comerțului exterior, liberalizarea regimului valutar, coroborată cumăsuri de protejare a monedei naționale şi de realizare a convertibilității; ca prim pas spre acest obiectiv unele țări (Cehoslovacia, Ungaria, Polonia) au declarat convertibilitatea internă a monedei proprii.

Strategiile adoptate de fiecare țară în perioada actuală demonstrează că acestea există într-o mare varietate şi, în nici un caz, nu poate fi vorba de un model unic de reformă sau un şablon care să aibă ca scop realizarea tranziției şi garantarea succesului.

Fiecare țară a inițiat în ultimul timp programe ambițioase de restructurare radicală a sistemului valutar şi de comerț exterior în vederea pregătirii procesului de trecere, în viitor, la convertibilitatea monedei naționale.

Element structural în relațiile monetare internaționale, convertibilitatea a înregistrat modificări importante în conținutul şi mecanismul său de funcționare.

Aşa cum se cunoaşte, principalele monede vest-europene au devenit convertibile după un îndelungat proces, pe durata căruia s-au putut realiza condițiile economice şi financiare necesare pentru adoptarea acestui important act monetar.

Condiția esențială pentru realizarea convertibilității a fost, şi continuă să fie, atingerea unui nivel superior de dezvoltare economică, nivel de care depinde, în fapt, realizarea premiselor obiective cerute de această hotărâre. Acuitatea cu care se pune necesitatea îndeplinirii acestor premise este justificată de faptul că, prin convertibilitatea monetară, economia națională intră în contact direct cu piața mondială, cu toate fenomenele proprii acesteia, între care concurența deține primul loc.

Între adoptarea şi funcționarea convertibilității, pe de o parte, şi realizarea unui echilibru economic stabil atât pe plan intern, cât şi pe planul relațiilor economico externe, pe de altă parte, există o intercondiționare reciprocă.

Luarea în considerare a avantajelor pe care le aduce cu sine convertibilitatea şi găsirea color mai adecvate mijloaco pentru a preveni efectul nedorit al implicațiilor ce se pot ivi din adoptarea sa, în condiții de pregătire insuficientă sau din desfăşurarea necorespunzătoare a însuşi procesului convertibilității monetare, sunt aspecte esențiale în procesul de trecere la convertibilitatea leului.

Pentru economia românească, întărirea cursului leului, consolidarea lui în vederea realizării şi garantării funcționării convertibilității sunt etape necesare întrucât, în condițiile convertibilității are loc, în mod obiectiv, o amplă deschidere spre exterior, cu toate influențele pieței mondiale, resimțindu- se mult mai uşor şi mai direct presiunile față de moneda națională. Totodată, o dezechilibrare a balanței de plăți determină modificarea silită a parităților, de regulă, prin devalorizarea monedei naționale cu adânci implicații de ordin economic şi financiar.

Pe linia creării premiselor trecerii la convertibilitatea leului se înscriu şi modificările de principiu ce trebuie să aibă loc în orientarea generală a experturilor care să permită, prin încasările valutare, realizarea ritmică a importurilor necesare ca şi crearea, rezervelor în devize.

Considerăm că, în etapa actuală, studierea eficienței încadrării economiei noastre, în schimburile internaționale de valori în scopul aprecierii măsurii în care comerțul nostru exterior este un factor de creştere economică sau nu oferă totodată posibilitatea ca pe baza analizelor efectuate să se formuleze şi apoi să se transpună în practică decizii menite să contribuie la eficientizarea participării economiei româneşti la circuitul economic mondial

Experiența internațională a demonstrat că drumul spre convertibilitatea monedei naționale nu este nici uşor şi nici imediat, acest proces angrenează, practic toate mecanismele interne ale economiei Atingerea unui annmit stadiu al dezvoltării poate, permite adoptarea unei anumite forme de convertibilitate ale cărei avantaje vor fi resimțite imediat în relațiile comerciale şi financiare ale României cu lumea.

ASPECTE DE NATURĂ FINANCIAR-MONETARĂ ÎN PROCESUL TRANZIȚIEI LA ECONOMIA DE PIAȚĂ

Claudia BURTESCU, Gheorghe GHIGEANU,
Petre BREZEANU, Dorina ANTOHI,
Ligia MĂRCUȚĂ, Roxana ROCŞOREANU, Liliana DUMITRU

Reforma economico-socială ce a început deja să prindă contur şi în România, trebuie - pentru a-şi putea atinge finalitatea - să fie susținută şi în competența sa financiară. Pentru a avea o intervenție corespunzătoare cerințelor unui program de restructurare macro, sistemul financiar trebuie să fie la rândul său reformat.

Reformarea sistemului financiar poate fi privită ca parte a reformei macrosistemului economic, în care este indus ca subsistem, dar şi ca nuclee spre asigurarea colectării şi distribuirii fondurilor financiare necesare tranziției şi, ulterior - economiei de piață, pe baza principiilor cerute de mecanismele generale ale acestora.

Pentru ilustrarea ideii de mai sus, am selectat trei aspecte esențiale ale sistemului financiar-monetar într-o economie de tranziție de la un sistem planificat la un sistem concurențial.

Primul aspect îl constituie inflația, privită ca fenomen ra rădăcini în etapa anterioară, amplificat odată cu slăbirea monopolului economic al statului şi a cărui acțiune trebuie redusă în paralel cu restructurarea sistemului fiscal şi, în acelaşi timp, prin pârghiile oferite de acesta.

Cel de-al doilea aspect *este sistemul fiscal* prin care se asigură colectarea veniturilor statului, cât şi încurajarea - descurajarea unor activități. Prin această din urmă funcție a sistemului fiscal, statul va putea stimula crearea unde atât de necesare piețe de capital. Acesta este şi cel de-al treilea aspect abordat în lucrarea de față: necesitatea şi posibilitatea creării compenenței esențiale a pieței de *capital - bursa de valori.*

Inflația este un fenomen monetar complex, generat de cauze de ordin funcțional în cadrul oricărui sistem economic şi social-politic, aria ei de manifestare fiind extrem de largă.

Conceptul de inflație nu a putut fi asociat economiei socialiste din țara noastră, inflația ca. fenomen econonric-monetar fiind “rezervată” doar economiilor capitaliste. Pe măsură ce au adoptat măsurile de restructurare

a economiilor lor, fostele țări socialiste recunoşteau însă existența inflației Apariția acestui fenomen îşi are originea în cauze de natură diferită. Principala cauză - accentuarea deficitului bugetar - este determinată la rândul său, pe de o parte de creşterea cheltuielilor, iar pe de altă parte de reducerea veniturilor, ceea cose soldează cu o cantitate suplimentară de bani pe piață, fărăacoperire corespunzătoare în mărfurişi servicii sau cu formarea de capitaL Pentru unele țări din estul Europei, indisciplina monetară a reprezentat, alături de alte fenomene negative, unul dintre cele mai mari eşecuri ale sistemului lor economic. La nivelul anului 1989, Iugoslavia se situa pe primul loc, cu o rată a inflația de 2500%, urmată de Polonia cu o rată de 740%.

Totodată, ele au contractat din străinătate datorii în valută convertibilă, mult mai mari decât posibilitatea de rambursate din încasările pe baza expertului realizat.

Fenomenul inflaționist a fost accentuat şi de modul în care băncile au acordat credite întreprinderilor, existând un automatism în acordarea lor, automatism care urma să finanțeze activitatea unor întreprinderi nerentabile, unde dintre ele chiar falimentar, în plus, existența unui stoc monetar exagerat şi al acumulării de fonduri în numerar de către populație, fără a avea posibilitatea să cheltuiască, a alimentat acest fenomen.

În declanşarea acestui fenomen, pot apărea şi cauze de ordin nemonetar, cum sunt: stocuri insuficiente de mărfuri, cursuri valutare dezavantajoase, creşterea costurilor, ca urmare a presiunii sindicatelor în direcția măririi salariilor, creşterea prețului la unele materii prime, dezechilibrul structural, care în țara noastră a fost creat îndeosebi prin promovarea unei politici de investiții exagerate şi prin existența unor mecanisme, precare de control al pieței asupra structurii şi calității fabricației.

De asemenea, trebuie luate în considerare şi presiunile inflaționiste care provin din partea diferențelor dintre calitatea mărfurilor destinate expertului şi cea pentru piața internă.

Dintre “exteriorizările” inflației, cea nun[izbitoare o constituie creşterea prețurilor şi scăderea puterii de cumpărare a banilor. Dar nu orice creştere de prețuri este inflaționistă, o economie de piață având chiar nevoie de o anumită creştere a acestora.

Pe de alți parte, realizarea echilibrului monetar dinamic nu presupune un raport mecanic, rigid, Intre masa monetară şi fondul de mărfuri şi servicii, acesta puțind superta temporar anumite oscilații, cu atât mai mult cu cât

sporirea masei băneşti nu acționează, în general, liniar asupra nivelului prețurilor.

În măsura în care se menține încrederea pebliculuim monedă, ritmul de depreciere a banilor poate rămâne m arma ritmului emisiunii excedentare - aşa-zisa inflație latentă.

Problema capătă o altă dimensiune în situația unui dezechilibru structural al economiei, când volumul şi structura ofertei de mărfuri şi servicii nu mai corespund volumului şi structurii cererii. Penuria de mărfuri, pe piață, devenind cronică, va antrena o creştere generalizată a preturilor şi costului vieții (inflație prin cerere). Ca urmare, creşterile de salarii şi ale altor forme de venit apar inevitabil şi se vor repercuta în mărirea costurilor producției, iar acestea vor conduce la o creştere a prețurilor (în-flație prin costuri). În aceste condiții, inflația latentă se transformă în inflație galopantă, în care ritmul deprecierii banilor depăşeşte cu mult ritmul creşterii masei monetare în circulație.

Suportând mai ales inflația unor factori psihologi, inflația se reproduce mereu la un nivel tot mai înalt (spirala prețuri-salarii), chiar dacă se recurge la restrângerea creditului şi a emisiunii monetare. Manifestarea sub diverse forme a fenomenului inflaționist, influențele executate de presiunile inflaționiste şi implicațiile acestora asupra resorturilor intime ale mecanismului economic, dar şi social, au determinat în cadrul complexului proces de tranziție la economia de piață din țările est-europene, reconsi-derarea acestui fenomen, inițierea şi aplicarea unor ample programe antiinflaționiste, având ca obiectiv diminuarea şi chiar restrângerea, ca arie, a consecințelor şi efectelor inflației.

Programele economice ale țărilor foste socialiste, privind tranziția la economia de piață, includ măsuri antiinflaționiste comune şi măsuri ce implică specificitatea situațiilor din economiile naționale respective.

Situația Poloniei, în această privință, capătă o semnificație aparte, dată fiind aplicarea “programului Balcerowicz” din octombrie 1989, în condițiile în care statul polonez a obținut un însemnat ajutor financiar extern pentru stabilizarea economiei, incluzând deci, şi stăpînirea fenomenelor inflaționiste.

Printre măsurile aplicate în economia poloneză se pot enumera: o politică activă de formare a unor rezerve de mărfuri care să permită o intervenție pe piață, modificarea legilor de indexare a salariilor şi revigorarea mecanismului fiscal de contracarare a presiunii inflaționiste a salariilor, introducerea unor forme stimulative de economisire pe termen

lung, ajustlnd rata dobânzii la nivelul inflației, precum şi extinzând posibilitățile de investire a banilor în hârtli de valoare (acțiuni), care trebuia însoțită de o creştere mai mare a ratei dobânzii la credite, în scopul realizării echilibrului financiar,. temperarea cererii excesive de investiții, îndeosebi, prin suspendarea multor investiții realizate în mod centralizat; o politică financiară restrictivă față de întreprinderi, inclusiv în ceea ce priveşte creditele; creşterea ratei dobânzii de către Banca Națională a Poloniei, care a determinat mărirea substanțială a depunerilor şi reducerea cererii de credite, urmând să aibă loc o intensificare a tendinței de economisire.

O situație similară seîntilneşteîn Iugoslavia, unde o componentă esențială a reformei economice a reprezentat-o programul antiinflaționist. Adoptarea acestuia s-a făcut în decembrie 1989 şi a fost aplicat în data de 1 ianuarie 1990, având drept caracteristici: politica monetară şi de credit restrictivă; bugetul federal, echilibrat pe baza unor surse de venituri reale (impozite şi taxe) şi nu prin emisiuni suplimentare de monedă; formarea liberă a-ratei dobânzli cu un rol adecvat al taxei scontului Băncii Naționale; liberalizarea formării prețurilor; reforma monedei pe baza unui raport de 10 000 dinari vechi pentru 1 dinar nou (convertibil); convertibilitatea dinarului în tranzacțiile curente ale persoanelor fizico şi juridice ce străinătatea, pe baza existenței unor rezerve bancare de 53 miliarde $, şi a unui surplus echivalat la 2 miliarde $ al balanței de plăți pe 1990.

În privința măsurilor antiinflaționiste inițiate în cadrul programului privind trecerea la economia de piață, elemente comune se întâlnesc şi în cazul Bulgariei. Este vorba în primul rând, de încetarea practicilor de finanțare inflaționistă a bugetului de stat prin limitarea emisiunilor monetare şi a împrumuturilor practicate de sistemul bancar.

Printre măsurile prevăzute în programul antiinflaționist, specialiştii bulgari au înscris şi: reducerea cheltuielilor bugetului de stat cu cea. 1,5 miliarde leva, sporirea veniturilor bugetare printr-o serie de măsuri financiare, inciusiv prin vânzarea pământului, bunurilor mobile, întreprinderilor mici şi prin impozitul asupra unor proprietăți deosebit de mari ale persoanelor fizice; sporirea încasărilor provenite din vânzarea de bunuri şi servicii de primă necesitate pentru populatie prin reorientarea de către stat a investițiilor resurselor materiale şi valutare în scopul îmbunătățirii pieței interne, acordarea de credite şi stimulente valutare pentru încurajarea producției de bunuri şi servicii destinate pieței externe.

Prezentarea principalelor aspecte privind ansamblul măsurilor de natură antiinflaționistă implementate în programele de reformă din Polonia,

Iugoslavia, şi Bulgaria relevă convergenţa acestora în direcţia contracarării cauzelor esenţiale generatoare de inflaţie.

Atenţia s-a îndreptat în primul rând spre echilibrarea bugetului de stat prin acţiuni simultane asupra celor două părţi ale sale, venituri şi cheltuieli în sensul sporirii şi, respectiv reducerii lor.

Un alt element comun îl constituie politica de credit restrictivă practicată în economiile respective conexată la o flexibilitate a taxei scontului.

Necesitând o concertarea mai multor eforturi, programele antiinflaţioniste înglobează şi elemente de politică monetară şi valutară, cazul Iugoslaviei fiind concludent în acest sens. Este sugestiv şi exemplul Poloniei în care politica monetară şi de credit, se îmbină cu politica fiscală, aceasta din urmă având ca scop resorbirea presiunii inflaţioniste a salariilor.

Inflaţia, şomajul, sărăcia, stagnarea şi dezechilibrul extern al ţărilor est-europene au confirmat necesitatea unei politici fiscale active.

Obiectivele politicii fiscale se realizează în mare parte prin intermediul unor importante instrumente ale sale - impozitele - a căror stabilire trebuie să răspundă unor cerinţe de natură tehnică, dar şi de natură economică şi politică.

Din punct de vedere politic, se urmăreşte ca impunerea să se realizeze astfel încât. fiecare impozit introdus să răspundă cerinţelor următoarelor principii: principii de echitate, potrivit cărora se cer a fi îndeplinite condiţiile privind: existenţa minimului neimpozabii (în cadrul impozitelor directe); stabilirea sarcinii fiscale a fiecărui contribuabil în funcţie de puterea contributivă a acestuia; compara-bilitatea sarciniior fiscale suportate de aceleaşi categorii sociale; impunerea generală a tuturor contribuabililor care realizează venituri dintr-o anumită sursă; folosirea cotelor compuse de impunere.

- principii de politică financiară - prin care se urmăreşte ca orice impozit nou introdus, să se caracterizeze printr-un randament fiscal ridicat, să fie stabfl şi elastic;
- principii de politică economică - prin care statul urmăreşte pe lângă procurarea veniturilor necesare, exercitarea unei anumite influenţe în ceea ce priveşte dezvoltarea sau limitarea activităţii unor ramuri sau subramuri economice; stimularea sau reduce-; rea producţiei sau consumului unor mărfuri; extinderea sau restrângerea relaţiilor comerciale cu străinătatea; redresarea economică în situaţii economice nefavorabile (criză, şomaj, inflaţie);

– principii social-politice, care asigură redistribuirea produsului social.

Statele dezvoltate folosesc, în general, un sistem de impozite cuprinzând un număr mai mare sau mai mic de impozite, în funcție de condițiile economice, politice, şi sociale existente în fiecare țară.

Dacă se are în vedere permanenta interinfluență dintre toți factorii existenți în cadrul unei economii naționale, în stabilirea unui sistem fiscal viabil, trebuie luată în considerare nu doar influența impozitelor asupra economiei naționale, ci şi influența economiei naționale asupra comportamentului sistemului fiscal.

Astfel, acțiunea sistemului fiscal asupra vieții economice este decisivă, influențând creşterea economică prin tendința pe care o au majoritatea impozitelor şi taxelor de a diminua puterea de acumulare a capitalului Afectând capitalul sau venitul, sistemul impozitelor stabileşte procesul de acumulare sau forțează contribuabilii de a acoperi prin economii, golul făcut în resursele lor de către stat prin impozite. Sistemul fiscal intervine în mod indirect în toate deciziile şi activitățile agenților economici, chiar dacă. acesta nu este scopul său, puțind apărea o serie de consecințe sub forma unor distorsiuni economice de origine fiscală, perturbații care modifică, în structura sa, organizarea economică a unei țări.

Instrumentele fiscale care provoacă cele mai mici prejudicii economici par a fi impozitele indirecte, care reprezintă efecte economice şi fiscale, cuantumul lor neținând cont nici de persoană, nici de loc, nici de împrejurări şi nici de capacitatea contributivă a celor care le suportă.

Impozitele indirecte, intrind în acțiune după formarea cererii, pot influența nu cauza dezechilibrului dintre cerere şi ofertă, ci efectele sale, anume prețurile în sensul sporirii lor, fiind un mijloc eficace pentru combaterea inflației şi restrângerii consumului

Impezitele directe diminuează capitalul şi venitul acestuia, pe când cele indirecte, având un grad de sensibilitate specific la fluctuațiile economiei, se contopesc în angrenajul ei şi al mecanismului industrial şi comercial, deci asupra economiei în general.

În determinarea raportului cantitativ dintre impozitele directe şi cele indirecte în cadrul unui sistem fiscal, în aprecierea incidenței asupra diferitelor categorii sociale, este necesar să se procedeze la evaluarea avantajelor comparative pe care politica cheltuielilor dusă de stat o conferă unor grupe sau categorii sociale şi contribuția pe care acestea o aduc, pe calea indirectă, la realizarea sarcinlior publice.

În ceea ce priveşte al doilea aspect, randamentul impozitelor, acesta depinde în primul rând de bazele de impunere care se constituie din elemente economice (profit, afaceri comerciale, salarii etc.). Deci, impozitele suferă efectele fluctuațiilor sferei economice prin intermediul bazelor de impunere.

Astfel, impozitele directe, cu tarif specific, sunt legate de volumul producției, iar cele indirecte, cu tarif advalorem, sunt legate atât de volumul producției cât şi de mişcarea prețurilor.

Eficiența impozitelor depinde deci, de politica prețurilor care, la rândul său, depinde atât de raportul, cerere-ofertă cât şi de puterea de cumpărare a monedei, impozitul fiind astfel influențat indirect de raportul cerere-ofertă, existând totodată şi influența inversă, tot prin intermediul prețului.

Fără o stabilitate a prețurilor şi a salariilor nu se poate concepe o stabilitate financiară a cuantumului cheltuielilor publice, deoarece apare o conexiune în circuit a cheltuielilor, impozitelor, beneficiilor, capitalului şi împrumuturilor publice.

În țările Europei de Est, care se angajaseră la trecerea completă spre economia de piață până în 1990 - în special Cehoslovacia, fosta RDG, Ungaria, Polonia, politica fiscală şi-a manifestat rolul deosebit de important în înfăptuirea transformărilor pe care le impune acest proces.

Pasul hotărâtor în adoptatea instrumentelor fiscale în aceste țări l-a constituit începerea acțiunii de privatizare a întreprinderilor de stat (Ungaria şi Polonia) în anul 1989, sau acordarea unei autonomii externe acestora (în URSS). Unele din cele mai importante instrumente fiscale ale acestor țări, impozitele pe cifra de afaceri, au suferit diverse transformări în efortul de a se introduce o taxă generală pe cifra de afacori cu un număr redus de cote, ceea ce le apropie de TVA.

De asemenea, taxele care grevau veniturile întreprinderilor au fost înlocuite cu o taxă uniformă pe venitul societății având cote ridicate şi anume: 40% în Ungaria şi Polonia, 55% în Cehoslovacia (introdusă complet până în 1992) şi 45% în URSS.

Sistemul de impunere adoptat în aceste țări avantajează pe de o parte investitorii străini față de cei interni, prin scutirile pe care le acordă, iar pe de altă parte sunt avantajate anumite ramuri ale economiei: agricultura, industria alimentară, şi activitățile legate de export.

În țara noastră, adoptarea unei politicifiscale care să servească politicii economice sociale, ținind cont de conjuncturile economice la care trebuie să se adapteze în permanență, depinde de cunoaşterea raporturilor

intime dintre economia şi finanţele publice ale statului în acest context, profundele transformări economice şi sociale care se produc în prezent în ţara noastră, se reflectă fie în structura sistemului bugetar, urmărindu-se adaptarea permanentă şi în mod treptat la cerinţele economiei de piaţă.

Pe această coordonată se înscrie necesitatea de creştere a resurselor financiare mobilizate, şi înscrise în buget, care să răspundă cerinţelor economice şi sociale tot mai mari şi mai numeroase cărora statul trebuie să le facă faţă în etapa de tranziţie.

În condiţiile în care activitatea agenţilor economici a înregistrat un declin a cărui stopare şi depăşire este imprevizibilă, iar averea este foarte mult pulverizată, pentru asigurarea resurselor bugetare se poate conta mai puţin pe impozite directe, ceea ce va face ca statul, din considerente de randament fiscal, să se orienteze spre alegerea unor instrumente fiscale care să-i asigure realizarea veniturile necesare efectuării cheltuielilor sale. Cum aceste cheltuieli au tendinţa de creştere, se pune problema ca sistemul fiscal să se integreze în economia naponală, astfel încât să nu se atace izvoarele veniturilor - sursă de formare şi alimentare a viitoarelor pieţe de capital - care, împreună ca instituţiile financiare specifice, să constitituie sistemul financiar caracteristic unei economii de piaţă.

La prima vedere, piaţa capitalurilor poate apărea <a an prim ingredient esenţial în reţeta pentru succesul economic; de fapt, ea este aproape întotdeauna produsul final, natural al unei economii de piaţă raţionale, mai curânddecât o premisă a acesteia. Una dintre componentele pieţd capitalurilor o constituie bursa de valori - piaţă al cărei • obiectde activitate este, aşa corn se cunoaşte, vânzarea-curnpărareanirriilor de valoare şi devizelor după o proceduri care se desfăşoară potrivit unui program prestabilit, într-un loc cunoscut, în prezenţa vânzătorilor şi a cumpărătorilor sau a reprezentantţilor acestora.

Necesitatea funcţionării burselor rezidă în importanţa funcţiilor acestora: concentrarea cererii şi ofertei pentru valorile mobiliare, concentrarea informaţiilor economice şi politice, influenţarea nivelului preţurilor pentru negocierile similare din afara bursei, determinarea cursului de schimb ale monedelor.

Examinând situaţia ţărilor cu tradiţie în domeniul burselor de valori, se constată că funcţionarea acestora se bazează pe aceleaşi principii generale, deosebindu-se totuşi prin modul de organizare. Astfel, de exemplu, în Franţa, bursa de valori este ozganizată într-un sistem foarte riguros al cărui punct de pornire îl constituie agenţii de schimb, în Marea

Britanic bursa se caracterizează prin aceea că activitatea sa nu este supusă controlului statului spre deosebire de SUA, în Japonia, membrii bursei sunt reuniți în societăți anonime, iar controlul activității bursiere este exercitat de către stat prin intermediul Ministerului de Finanțe.

În țările avansate, bursele de valori s-au dezvoltat, în principal, datorită faptului că, pe măsura influenței progresului tehnologic, dimensiunea întreprinderilor a crescut mai repede decât mijloacele disponibile pentru a finanța investițiile necesare. În acelaşi timp, au crescut cheltuielile efectuate de stat pentru realizarea unor obiective de interes național. Această evoluție a condus întreprinderile private şi colectivitățile publice către procurarea, capitalului propriu şi a capitalului de împrumut pe termen lung de care aveau nevoie prin emiterea şi plasarea pe piață a valorilor mobiliare. Astfel, a fost impulsionată dezvoltarea burselor de valori ca piețe secundare, piețe pe care se negociază valorile mobiliare.

Transformările petrecute în țările Europei de Est, orientarea lor către economia de piață a condus la ideea necesității inființărS unor burse de valori. Aici este locul să se facă distincția Intre ideea necesității înființării bursei de valori şi necesitatea propriu-zisă a bursei în țările estice se manifestă deocamdată ideea necesității unor burse (chiar dacă unele țări au încercat deja să materializeze această idee), întrucât bursa este privită ca o instituție omniprezentă în modelul general al economiei de piață. Necesitatea bursei nu se manifestă decât în momentul în care, Oră funcționarea sa, n-ar mai fi posibilă dezvoltarea economică. Altfel, bursa nu ar avea nici pe departs rolul pe care o are într-o economie de piață constituită. Acesta este un prim aspect ce trebuie avut în vedere. Pe de altă parte, a ignora importanța bursei, lăsându-se crearea sa exclusiv pe seama liberei confluențe a marilor economici, echivalează cu întîrscrea progresului economic, întrucât este cunoscut faptul că în țările estice ecartul între capitalul necesar şi capitalul ce ar putea fi în prezent mobilizat este foarte mare.

În comparația făcută curent între tranziția la economia de piață a țărilor est-euro-pene şi dezvoltarea economică postbelică în țările Europei de Vest, elementul bursă impune evidențierea unor deosebiri rezultate din evoluția istorică. În primul rând, țările vestice au beneficiat de existența continuă a bursei; aceastaa adus cu sine avantajele funcționării instituției respective şi a celor colaterale, ale existenței cadrului juridic precum şi ale suportului asigurat de factorul psihologic. În Europa Estică, întreruperea activității bursiere pe o perioadă de câteva decenii, lipsa de continuitate a

elementelor enunțate nu determină numai pierderea tuturor avantajelor ei, ci şi transformarea lor în dezavantaje.

În al doilea rând, în țările vestice avântul economic era suficient de mare, astfel că bursă nu trebuia decât să dea posibilitatea preocupării capitalurilor necesare; țările estice de astăzi sunt ținute obiectiv de necesitatea ca economia de piață să se instaureze cât mai rapid şisă fie însoțită de un ritm înalt al creşterii economice, pentru a nu ajunge la situația creării unor structuri economice nefuncționale. În acest context, activitatea bursei în țările estice trebuie să se desfăşoare în aşa fel încât să impulsioneze dezvoltarea economică a acestora.

În al treilea rând, nevoia actuală de capitaluri a Europei estice este mult mai mare decât în cazul Europei vestice postbelice, fiind dată de necesitatea reducerii decalajului tehnologic față de țările avansate din punct de vedere economic, ceea ce implică achiziționarea tehnicii de vârf.

În aceste condiții, se pune problema determinării momentului optim de înființare a unor structuri de bursa; acesta poate fî considerat momentul în care raportul dintre avantaje şi dezavantaje este maxim. Ulterior, trebuie creat cadrul juridic necesar cu luarea în considerare a specificului fiecărei țări, trebuie înființate instituții specializate (de tipul agențiilor de brookeraj, instituțiilor de depozit, al societăților de informare financiară şi de analiză a hârtiilor de valoare), trebuie pregătit personalul necesar, trebuie făcută popularizarea activității bursiere, trebuie asigurată dotarea tehnică etc.

În tentativa de constituire a unor structuri bursiere, țările est-esteuropene au făcut câțiva paşi.

Astfel, în Polonia există un proiect al legii privind circulația publică a hârtiilor de valoare care prevede şi înființarea unei Comisii a Hârtiilor de Valoare, precum şi a unei Asociații a agenților de s schimb în martie 1991 s-a deschis bursa dinVarşovia, De asemenea, în Republica Cehă şi Slovacă se prefigurează crearea cadrului legislativ bursier ce se va concretiza într-o Lege a bursei, precum şi constituirea bursei de valori ca societate pe acțiuni. În Ungaria, bursa de valori a fost deja deschisă, în iunie 1990, dar activitatea ei este restrânsă, deoarece a devansat mult procesul de privatizare.

În Iugoslavia funcționează două burse (Belgrad şi Liubliana).

În România, un prim pas important către înființarea bursei de valori îl constituie licitațiile valutare prin intermediul cărora agenții economici de stat şi particulari, având personalitate juridică română, pot vinde şi cumpăra valută (deocamdată numai dolari SUA) la cursul rezultat zilnic din raportul

cerere-ofertă. Înființarea bursei propriu-zise va depinde în mare măsură de conținutul Legii privatizării, precum şi de transformarea efectivă a întreprinderilor în societăți pe acțiuni Crearea pieței primare a hârtii-lor de valoare, prin emiterea şi punerea lor în circulație, va atrage dezvoltarea pieței de negociere care este bursa. până atunci, însă, o bursă de valori ar putea avea obiect de activitate în România dacă statul ar emite hârtii de valoare (alături de obligațiunile deja existente) ca sursă de acoperire a unei părți din cheltuielile sale. Astfel de emisiuni publice se disting prin aceea ce prezintă risc redus pentru investitor, au lichiditate mare şi oferă un venit fix, deci pot conduce la asigurarea unei anumite consistențe a activității bursiere.

Pentru stimularea creării bursei de valori, statul mai poate interveni prin asigurarea neutralității taxelor şi impozitelor față de toate mijloacele de investire şi printr-o politică a dobânzilor astfel concepută, încât avantajele ce s-ar putea obține din faza inițială a dezvoltării pieței secundare să fie superioare costului încasărilor financiare la care se renunță. Interesul imediat al statului şi al agenților economici de a menține un nivel scăzut al dobânzilor şi dividendelor trebuie evaluat şi prin prisma perspectivei ca acest interes să constituie, de fapt, o frână pentru dezvoltarea bursei de valori ca piață cu o activitate elocventă. Aproape nu mai trebuie concluzionat că dezavantajele se vor repercuta implicit asupra color care au preferat avantajul imediat, refuzându-şi-l pe cel de perspectivă.

INSTITUTUL NAȚIONAL
DE
CERCETĂRI ECONOMICE

ANALE
NR. 6/1991

CENTRUL DE INFORMARE
ŞI DOCUMENTARE ECONOMICĂ
BUCUREŞTI

MANIFESTĂRI ŞTIINŢIFICE

ciclul

ORIENTĂRI ŞI TENDINŢE ÎN CERCETAREA ECONOMIEI ŞI A CALITĂŢII VIEŢII

Sesiunea ştiinţifică

AGRICULTURA ROMÂNIEI ÎN CONTEXTUL TRANZIŢIEI LA ECONOMIA DE PIAŢĂ

Ediţie specială a ANALELOR INSTITUTULUI NAŢIONAL DE CERCETĂRI ECONOMICE, coordonată de DUMITRU DUMITRU, directorul INSTITUTULUI DE ECONOMIE AGRARĂ, Bucureşti

Sesiunea de comunicări "AGRICULTURA ROMÂNIEI ÎN CONTEXTUL TRANZIȚIEI LA ECONOMIA DE PIAȚĂ", București, 26-27 iunie 1991

CUPRINS

Cuvânt înainte (Dumitru DUMITRU)..... 495

Orientări actuale privind agricultura ca obiect al cercetării științifice (acad. David DAVIDESCU) 501

Viitorul pădurilor României (acad. Constantin D. CHIRIȚĂ) 507

Ştiința şi tehnologia în agricultura contemporană: tendințe, efecte sociale şi economice (prof. univ. dr. Ioan PUIA, dr. Viorel SORAN) 512

Biotehnologii în cultura plantelor (dr. Nicolae SĂULESCU, dr. Ana POPESCU). 525

Reformele agrare şi dezvoltarea social-economică a României (sec. XIX-XX) (dr. Damian HUREZEANU) 533

Reconstituirea proprietății țărănești. Limite şi consecințe (dr. Mircea CIUMARA)..... 540

Agricultura – victimă şi agent al poluării mediului înconjurător; armonizarea dezvoltării agriculturii cu păstrarea echilibrului ecologic (dr. ing. Corneliu RĂUȚĂ). 545

Resursele de apă şi gospodărirea lor, ca formulă fundamentală a strategiei dezvoltării durabile (prof. univ. dr. docent Simion HÎNCU, prof. univ. dr. Adrian GĂZDARU) 554

Conceptul de aşezare rurală în geografia românească (prof. univ. dr. Vasile CUCU, Petre DEICA) 564

Resursele de muncă din agricultură şi formarea noului tip de fermier agricol (prof. univ. dr. Mircea BULGARU) 569

Problemele zonei montane în cadrul strategiei de trecere a României la economia de piață (dr. Radu REY)..... 587

Agricultura și teoria economică. Tranziția agriculturii românești la economia de piață: strategie şi cost social (Dumitru DUMITRU, dr. Marin POPESCU)..... 592

Organizarea şi mecanismul de funcţionare a pieţelor produselor alimentare (Radu PATACHI, Anca BERINDEI)..... 605
Formarea noilor structuri agrare: pluralismul formelor de proprietate şi al exploataţiilor agricole (Constantin BOLOCAN)..... 613
Exploataţia agricolă familială şi cooperaţia - viabilitate şi competitivitate (Eugen BURCEA)..... 619
Modelarea economică în gestiunea exploataţiei agricole (Cornelia SCUTARU) 624
Integrarea agroalimentară (pe exemplul producţiei de lapte şi al produselor lactate) (Valeriu SIMA, Mariana GRODEA) 632
Echivalenţii subvenţiei la producător şi la consumator în agricultură: experienţe şi efecte sociale (Filon TODEROIU)..... 640
"Societatea rurală" - starea actuală şi remodelarea structurilor economico-sociale (Aurelia SÂRBU, Violeta FLORIAN). 652
Metode de analiză a deciziilor de dezvoltare a agriculturii, previziune şi intervenţii de reglare (dr. Simona BARA) 658
Valoarea adăugată şi consumurile intermediare în agricultură (Elena SIMA) 664
Metode de analiză economică a exploataţiilor agricole (Camelia ŞERBĂNESCU) 668
Proprietatea funciară şi exploataţia agricolă în economia de piaţă (prof. univ. dr. Nicolae BELLI) 674
Reconstituirea proprietăţii ţărăneşti:efecte economice şi sociale previzibile (pe exemplul jud. Sălaj) (dr. ing. Victor HĂLMĂJAN, ing. Mihail ŞTEFĂNESCU)..... 688
Calitatea vieţii în mediul rural între proiect şi realitate – calitatea vieţii comunităţilor rurale (Silviu TOMA) 700
Alcătuirea noilor structuri agrare şi implicaţiile social economice (pe exemplul comunei Belceşti, judeţul Iaşi) (conf. univ.dr. Constantin DROPU). 705
Retehnologizarea agriculturii concepte şi strategii (dr. ing. Petre SĂBĂDEANU) 713
Priorităţi în conservarea şi creşterea potenţialului productiv al resurselor de sol (dr. Ion MUNTEANU, Mihai PARICHI) 722
Sisteme de irigaţii: organizare, gestiune, eficienţă (dr. ing. Aurel LUP)..... 730
Biotehnologiile în creşterea animalelor (dr. Ioan CUREU)..... 740

Modelarea proceselor de formare a recoltelor: optim tehnic şi optim economic (Gheorghe OLTEANU)..... 749
Optimizarea conversiei furajelor pe baza modelării matematice şi a simulării proceselor metabolice la animale (dr. docent Gh. BURLACU, Radu BURLACU). 760
Tendințe pe termen lung în producția agricolă a României în contextul ciclurilor mondiale (dr. Victor AXENCIUC) 766
Legea fondului funciar şi rezolvarea problemei agrare (prof. dr. Letiția ZAHIU) 772
Agricultura României şi integrarea europeană: premise, condiții, efecte (Virginia CĂMPEANU)..... 777
Economia agroalimentară concepte, structuri, perspective (Dinu GAVRILESCU)..... 786

Cuvânt înainte

1. Organizarea şi funcționarea Institutului de Economie Agrară în componența Institutului Național de Cercetări Economice al Academiei Române a creat premisele şi condițiile necesare pentru punerea pe baze noi a cercetărilor ştiințifice din domeniul economiei agrare.

În contextul vieții ştiințifice în actuala etapă a evoluției societății româneşti, activitatea Institutului este orientată spre efectuarea de cercetări fundamentale şi avansate de economie agrară, participarea la elaborarea şi înfăptuirea unor programe naționale de cercetare, inițierea de programe prioritare de cercetare care vizează sfera sa de activitate. Principalele concluzii şi poziția institutului în problemele majore pe care le studiază sunt prezentate, la cerere sau din propria inițiativă, organelor guvernamentale, neguvernamentale sau agenților economici.

Cercetările de economie agrară urmăresc să fundamenteze, din punct de vedere economic, rezolvarea problemei securității alimentare la nivel național şi al întregii populații, ca unul din obiectivele strategice ale tranziției la economia de piață în țara noastră. În acest cadru, se înscrie elaborarea conceptului şi a modelului de agricultură durabilă care să contribuie la creşterea economică, în condițiile prevenirii şi combaterii poluării, ale conservării mediului înconjurător şi obținerea unor alimente “curate”.

Componentele distincte ale investigației ştiințifice sunt: formarea noii structuri agrare (proprietate, exploatații, producție); formarea sectorului agroalimentar prin integrarea agriculturii cu ramurile din amonte şi din aval; organizarea şi funcționarea piețelor factorilor din producție (pământ, capital de muncă) şi a produselor agroalimentare; studierea categoriilor valorice (prețul, salarii, profit, rentă, dobândă, taxe şi impozite etc.) şi a stării de competitivitate a produselor, veniturile producătorilor agricoli şi protecția socială; gestiunea economică şi managementul agenților economici din sectorul agroalimentar; participarea agriculturii la diviziunea internațională a muncii şi integrarea în agricultura europeană şi mondială; dezvoltarea comunității rurale în condițiile restructurării agriculturii.

Complexitatea problemelor de cercetare din domeniul economiei agricole necesită conlucrarea cu celelalte institute ale INCE care au ca obiect de cercetare procesele macroeconomice, prognoza dezvoltării economice, raporturile economice interramuri, fenomenele monetare şi financiare, calitatea vieții, relațiile economice internaționale. Un rol deosebit

în efectuarea cercetărilor din domeniul economiei agrare îl are sprijinul Secției de Ştiințe Economice, Juridice şi Sociologice şi al secției de Ştințe Agricole şi Silvice ale Academiei Române.

Profilul activității de cercetare al Institutului de Economie Agrară favorizează şi necesită colaborarea cu institutele de cercetări economice departamentale, cu centrele de cercetări economice teritoriale, cu institutele Tehnice ale Academiei de Ştințe Agricole şi Silvice, cu catedrele de specialitate din învățământul superior.

Fiind în sistemul Academiei Române, Institutului de Economie Agrară dezvoltă legături cu instituții cu preocupări similare din alte țări pe baza acordurilor academiei noastre cu academiile din țările respective.

2. Obiectivele cercetării şi principalele rezultate. Principala preocupare a Institutului de Economie Agrară a constituit-o elaborarea modelului unei agriculturi durabile, ca o componentă esențială a realizării securității alimentare în condițiile tranziției la economia de piață. Studiile efectuate în primele luni ale anului 1990 au contribuit la elaborarea "Schiței privind strategia înfăptuirii economiei de piață în România".

Pe prim plan s-au situat cercetările privind formarea noii structuri agrare pe componentele sale definitorii: structura de proprietate, structura exploatațiilor agricole şi structura producției agricole. Studiile elaborate au relevat procesul complex al dezetalizării şi decolectivizării, al formării proprietății private în agricultură, efectele economice şi sociale previzibile, inclusiv costurile sociale ale acestui proces. Concomitent s-a urmărit procesul de formare a noilor exploatații agricole, îndeosebi a exploatațiilor țărăneşti familiale, pregătirea condițiilor pentru organizarea şi funcționarea unor agenți economici viabili în agricultură. S-a elaborat conceptul privind gestiunea exploatațiilor agricole în condițiile economiei de piață, stabilindu-se principalele tipuri de gestiune – simplă sau bazată pe informatica de management – precum şi un sistem de indicatori specifici economiei de piață care să fie utilizat în gestiunea exploatațiilor din țara noastră; s-au făcut estimări ale rentabilității globale şi entropiei în exploatațiile agricole. În ce priveşte formarea noii structuri a producției agricole, s-a elaborat un model de simulare a producției agricole pe termen mediu şi lung, avându-se în vedere evoluția populației, produsului intern brut şi cererii solvabile; s-a fundamentat necesarul de investiții şi estimat eficiența marginală a capitalului; s-au studiat conceptele de echivalent subvenții la producător şi echivalent subvenții la consumator în vederea utilizării lor ca mijloace de reglare a producției, veniturilor producătorilor şi cererii de produse

agroalimentare; sau formulat alternative de utilizare a resurselor alocate pentru obținerea producției agricole.

Studiile privind organizarea şi funcționarea economiei agroalimentare pe baza integrării agriculturii cu ramurile din amonte şi din aval, au urmărit procesul de formare şi dezvoltare a modelului de consum alimentar, transformările aparatului de producție şi distribuție şi raporturile dintre modelele de consum şi producție. S-a elaborat metodologia de calcul a componentelor sistemului agroalimentar şi a corelațiilor dintre inputuri şi outputuri. S-au făcut estimări privind entropia în sectorul agroindustrial, formulându-se unele ipoteze de contracarare a tendințelor de creştere a entropiei.

Inserția crescândă a agriculturii în economia de piață a constituit terenul unor cercetări privind constituirea şi funcționarea pieţelor factorilor de producție şi a principalelor produse agricole şi alimentare, creşterea consumurilor intermediare şi a influenței lor asupra costurilor de producție; evoluția prețurilor şi a inflației şi influența acestora asupra veniturilor producătorilor şi a puterii de cumpărare a consumatorilor; restructurarea relațiilor agenților economici din sectorul agroalimentar cu bugetul statului, din perspectiva unei politici fiscale care să stimuleze creşterea producției şi să îmbine interesele particulare cu interesul public.

Tranziția agriculturii la economia de piață pune probleme noi şi complexe dezvoltării comunităților rurale ca un ansamblu economic şi social al societății globale. Studiile efectuate au relevat interdependențele activităților din zonele rurale şi ale acestora cu societatea în ansamblu stabilirea metodologiei de determinare tipologică a comunităților rurale, procesele demografice şi socio-culturale, schimbările economice şi instituționale din mediul rural.

În cadrul problematicii generale privind integrarea economiei româneşti în economia europeană şi mondială s-au studiat problemele participării agriculturii şi ale sectorului agroalimentar la diviziunea internațională a muncii. În acest context s-au identificat unele probleme privind premisele, condițiile şi etapele integrării agriculturii şi sectorului agroalimentar ale României, atât cu republica Moldova, cât şi pe plan regional şi european.

La cererea organelor guvernamentale, Institutul de Economie Agrară a contribuit atât prin studii, cât şi prin participarea directă a cercetătorilor săi la fundamentarea unor acte normative şi măsuri de politică agrară privind restructurarea agriculturii şi tranziția ei la economia de piață (Legea fondului

funciar, Legea arendei, Legea societăților agricole şi a altor forme de asociere, organizarea camerelor agricole, evaluarea patrimoniului unităților agricole etc.).

3. Legături şi colaborări ştiințifice internaționale. Trecerea Institutul de Economie Agrară în subordinea Academiei Române a favorizat reluarea şi amplificarea legăturilor, inclusiv de conlucrare, cu comunitatea ştiințifică internațională.

Astfel, s-au reluat relațiile cu asociația internațională a economiştilor agrari şi cu Asociația Europeană a Economiştilor Agrari. Institutul a participat la cele două congrese ale acestor asociații (Haga, 1990, Tokyo, 1991) cu patru comunicări, obținând totodată materialele congrselor.

S-au realizat acorduri bilaterale de colaborare pe bază de reciprocitate cu un număr de 6 institute din URSS, Republica Moldova, Ungaria, Iugoslavia şi Polonia. Pe baza acordului între Academia Română şi Academia Ungară este în curs de derulare o colaborare pentru realizarea în comun a două teme de cercetare.

În perspectivă unele proiecte de cercetare ale Institutului de Economie Agrară urmează să se desfăşoare în cadrul programului PHARE al Pieței Comune. Cercetările se vor realiza prin colaborarea directă cu Institutul Național de Cercetări Agronomice din Franța, Universitatea Catolică din Louvain din Belgia, Institutul Național de Economie Agrară din Roma, Universitatea din Milano, Institutul de Politică Agrară şi probleme ale pieței al Universității din Bonn, Institutului de Economie Agrară Wageningen din Olanda, Institutul pentru Marketing din Paris.

Începând din 1990, Institutului de Economie Agrară desfăşoară o activitate sistematică de colaborare cu Institutului de Economie Agraroindustrială din Republica Moldova, pe baza acordurilor încheiate în martie 1990 la Chişinău şi în decembrie 1990 la Bucureşti. S-au realizat donații reciproce de lucrări (400 din partea Română şi 30 de către Republica Moldova), au avut loc două sesiuni ştiințifice de comunicări pe tema tranziției agriculturii la economia de piață. Comunicările vor fi publicate într-un volum de către Institutul de Economie Agraroindustrială din Chişinău.

Sub egida Institutului de Economie Agrară, în colaborare cu AROMAR şi Institutul Agronomic “Nicolae Bălcescu” s-au organizat în luna mai 1991 un simpozion cu participare internațională pe tema “marketing, agricol, concepte şi strategii”. De asemenea Institutul a participat la colocviul româno-francez pe tema “Organizațiile profesionale în agricultură”.

4. În anii 1990-1991 s-a desfăşurat o activitate susţinută a calificării cadrelor prin următoarele forme: doctorat la care sunt cuprinşi 10 cercetători, dintre care 6 în cadrul Institutul Naţional de Cercetări Economice şi 4 în cadrul Institutelor Agronomice; specializare prin burse în străinătate (4 cercetători la Institutul de Studii Mediteraneene Mont Pelier – Franţa); cursuri de calificare pe probleme economice în cadrul Institutului Naţional de Cercetări Economice; Cursuri de limbi străine în cadrul Institutului Naţional de Cercetări Economice; cicluri de expuneri pe probleme de specialitate susţinute în cadrul Institutului de Academicieni şi alte personalităţi ale vieţii ştiinţifice.

5. Activitatea de cercetare pe anul 1992. Institutului de Economie Agrară va participa la programele prioritare ale INCE privind fundamentarea strategiei de înfăptuire a economiei de piaţă în România. Dicţionarul Enciclopedic Economic, modelarea economică, calitatea vieţii şi integrarea economiei cu Republica Moldova.

Institutul va elabora studii de fundamentare a asigurării securităţii alimentare ca obiectiv strategic al perioadei de tranziţie. Pe baza analizei situaţiei actuale se va urmări stoparea declinului producţiei şi consumului agroalimentar şi ieşirea din criză, relansarea producţiei agroalimentare în vederea realizării unui consum alimentar care să permită o viaţă activă şi sănătoasă a întregii populaţii; creşterea productivităţii muncii sociale în sectorul agroalimentar şi reducerea timpului afectat de societate pentru consumul alimentar; sporirea contribuţiei sectorului agroalimentar la creşterea economică a ţării şi la realizarea echilibrului macroeconomic; participarea la diviziunea internaţională a muncii; protecţia socială şi creşterea calităţii vieţii.

*

* *

Volumul de faţă reuneşte comunicările prezentate în cadrul sesiunii ştiinţifice pe tema “Agricultura României în Contextul, tranziţiei la economia de piaţă”, (Bucureşti, 26-27 iunie 1991, Muzeul Ţăranului Român).

Această sesiune face parte din ciclul de dezbateri “Orientări şi tendinţe în cercetarea economiei şi a calităţii vieţii”, organizat de Consiliul Ştiinţific al Institutului Naţional de Cercetări Economice în perioada aprilie - iunie a.c. reprezentând o formă a activităţii ştiinţifice a Institutului, dezbaterile s-au concentrat pe principalele probleme economice şi sociale ale dezvoltării României în noile condiţii istorice, urmărind clarificarea acestora prin promovarea confruntării libere a punctelor de vedere,

opțiunilor şi variantelor în soluționarea lor. Printr-o asemenea dezbatere, deschisă oricăror păreri şi amendări în continuare, cercetarea economică îşi potențiază contribuția la fundamentarea restructurării economiei naționale şi înfăptuirea economiei sociale de piață.

Comunicările sunt prezentate în ordinea în care au fost înscrise în programul sesiunii. De regulă, textele cuprinse în volum reprezintă intervențiile orale ale participanților, ceea ce explică lipsa aparatului bibliografic la unele din comunicări. Din motive de spațiu au fost operate anumite reduceri care nu afectează însă conținutul acestora.

În cadrul dezbaterilor au luat cuvântul, de asemenea, acad. Tudorel Postolache, prof.dr.ing. Păun Ion Otiman, conf. dr. Victor Cireaşă şi cercet. ştiințif. Alicie Aivas.

Comunicările şi stenograma sesiunii se pot consulta la Institutului de Economie Agrară şi la CIDE Institutului Național de Cercetări Economice.

Dumitru DUMITRU

ORIENTĂRI ACTUALE PRIVIND AGRICULTURA CA OBIECT AL CERCETĂRII ŞTIINŢIFICE

academician David DAVIDESCU,
preşedinte al secţiei de Ştiinţe Agricole şi Silvice a Academiei Române

Datele statistice privind dezvoltarea economică după produsul naţional brut, la sfârşitul celui de-al doilea război mondial arată că nivelurile de dezvoltare între diferite ţări din Europa erau foarte apropiate, pentru ca astăzi, după 45 de ani decalajele economice şi de dotare tehnică dintre ele să fie foarte mari şi să se accentueze pe zi ce trece. Cauzele care au dus la aceste decalaje sunt multiple şi sunt atât de ordin politic, social, cât şi tehnic.

Din punct de vedere tehnic, după cel de al doilea război mondial s-a declanşat o revoluţie tehnico-ştiinţifică care a fost sesizată la timp de guvernele unor ţări, iar de altele mult mai târziu. Introducerea în practică a noilor cuceriri tehnico-ştiinţifice a dus la: creşterea productivităţii muncii, apariţia de noi sectoare de muncă şi cercetare, creşterea consumului de energie, un ritm intens de industrializare şi urbanizare, o creştere demografică fără precedent, scăderea mâinii de lucru în agricultură, cerinţe crescânde de produse agroalimentare, creşterea duratei vieţii şi ridicarea nivelului de trai.

Revoluţia tehnico-ştiinţifică nu s-a manifestat numai în industrie şi în tehnică, ci şi în biologie şi agricultură, precum şi în alte domenii. Tehnologia agricolă a făcut progrese remarcabile, au apărut tehnologii de tip industrial cu productivităţi ridicate astfel că, agricultura a devenit în ţările industrializate una din principalele forţe care a contribuit şi contribuie la propăşirea societăţii umane, prin abundenţa şi varietatea produselor agroalimentare pe care le pune la dispoziţie. Este uşor de constatat că astăzi ţările cele mai industrializate au şi agricultura cea mai intensivă, care permite o aprovizionare abundentă şi variată, la preţuri accesibile, deşi numărul persoanelor active ce se ocupă cu agricultura reprezintă doar 2-3% în Marea Britanie, SUA, Belgia sau 4-8% în Germania şi Franţa în timp ce în România aceasta este 28-29%.

După revoluţia din decembrie 1989, “pluralismul” s-a manifestat la noi şi în formele de proprietate funciară care este astăzi particulară, de grup,

asociații, cooperatistă, de stat, mixtă, cu tendință de predominare a proprietății particulare și a asociațiilor agricole.

Pentru satisfacerea nevoilor de produse agroalimentare, obiectivele actuale ale agriculturii sunt în principal: creşterea producției la unitatea de suprafață sau pe animal, creşterea productivității muncii prin introducerea progresului tehnic în contextul utilizării optime a factorilor naturali şi a forței de muncă, ridicarea potențialuluide producție al solului, organizarea gospodăriilor agricole familiale țărănești, precumşi a asociațiilor de producători, ca şi a unităților de "servicii" pentru agricultura țărănească şi a creditelor pentru micile gospodării, ca și grija pentru asigurarea unui nivel de venituri şi de viață echitabil şi pentru cei ce muncesc în agricultură.

În țara noastră, ca de altfel şi în alte țări, ca urmare a unor factori obiectivi (industrializare, urbanizare, creşterea nivelului de trai) agricultura va trebuie să producă din ce în ce mai mult în timp ce mână de lucru în acest sector scade.

Există zone rurale, cu resurse agricole, cu serioase probleme de depopulare a satelor şi de îmbătrânire şi feminizare a mâinii de lucru, care ridică numeroase greutăți în practicarea unei agriculturi intensive de mare randament.

Pentru a realiza o piață abundentă şi stabilă nu este suficient a plica a aplica numai regulile concurenței, ale cererii şi ofertei. Problema este mult mai complexă, datorită atât condițiilor naturale cât şi socio-economice, a câştigului mai scăzut în agricultură, precum şi a nevoii imperative de menținere în afara producției agricole a tinerilor de la sate, care sunt tentați să plece la oraş unde se câştigă mai bine, cu eforturi fizice mai mici. Aceasta necesită o politică mai atentă în dezvoltarea socio-economică a satului, a instituțiilor şi serviciilor şi a unei politici agrare care să nu ducă la fărâmițarea excesivă a proprietății pământului şi care să asigure un câştig competitiv cu cei ce lucrează la oraş.

Pentru aceasta atât agricultura cât şi industria, în orientarea lor spre viitor, necesită o serie de studii de prognoză, ca şi de elaborare a unei politici a prețurilor garantate la unele produse agricole de bază şi de elaborare a unei politici a stocurilor publice care să facă față fluctuațiilor de piață, precum şi a unei politici realiste a creditelor pentru micii producători agricoli şi pentru asociațiile de producători, a impozitelor, a prețurilor la serviciile efectuate de stațiunile de mecanizare sau de furnizare a apei de irigație şi a îngrăşămintelor.

Trebuie să ținem seama că în acelaşi timp odată cu introducerea tehnologiilor noi în agricultură, opinia publică este din ce în ce mai sensibilă şi mai atentă la problemele degradării mediului înconjurător, ca urmare a unor activități agricole sau industriale şi că trebuie făcute investiții pentru stații de epurare şi tehnologii nepoluante.

Întrebarea pe care şi-o pun în prezent mulți specialişti şi oameni de ştiință este: care vor fi orientările în vitor în organizarea producției vegetale şi animale, în valorificarea ei, în încurajarea şi dezvoltarea "serviciilor" la sate, în rezolvarea unor probleme sociale ale statului şi care va fi strategia şi direcțiile cercetării ştiințifice în acest sector.

Ca în orice domeniu progresul ştiinței agricole depinde şi de existența unei concepții tradiționale, continue, precum şi a relațiilor dintre ştiință şi societate.

Întotdeauna cercetarea ştiințifică în agricultură s-a dezvoltat în strânsă legătură cu practica. Agricultura practică nu este în fond decât biologie aplicată sau în termeni mai adecvați epocii un sistem bioenergetic deschis, care se află într-un permanent schimb de energie cu mediul înconjurător. La rândul ei agricultura face parte dintr-un sistem mai mare care este biosfera, care la rândul ei este consecința unei organizări sistematice riguros ierarhizată, a cărei funcționalitate este guvernată de principii cibernetice.

În mod convențional cercetarea ştiințifică se împarte în fundamentală, avansată şi aplicativă. Hotarele care le despart sunt marcate de deosebiri subiective neesențiale. În orice domeniu de activitate ştiințifică există o latură a cercetării fundamentale şi una a legăturii cu practica, cu societatea, cea a cercetării aplicative.

Cercetările ştiințifice fundamentale şi avansate urmăresc să descifreze noi fapte, legi, legități şi să emită noi teorii care pot să nu aibă o aplicabilitate practică imediată, dar care pun bazele temeinice unei cercetări aplicative sau avansate. Cadrul teoretic face legătura între realizările practice ale ştiinței. Teoria joacă în ştiință un rol pozitiv, ea confirmă sau infirmă anumite ipoteze, legi sau legități.

Multe teorii ştiințifice reflectă atmosfera ştiințifică, sau mai puțin ştiințifică a timpului, a epocii în care au fost elaborate. Uneori "teoriile şi legile" ştiințifice constituie obstacole în progresul unor noi concepții. "Noul" în lupta cu "vechiul" întâmpina obstacole, el nu învinge de la sine.

În ştiința agricolă românească realizări remarcabile au avut loc abia după 1929, odată cu înființarea Institutului de Cercetări Zootehnice (ICZ

1927), în fruntea cărora s-au aflat în perioada de început adevărați oameni de știință, cu orizont larg și simț organizatoric, ca Acad. Gh. Ionescu Sisești (Director 1928-1948), Acad. Traian Săvulescu (Director 1948-1963), Prof. Gh. J. Constantinescu (Director ICZ 1927-1948).

În jurul acestor conducători de instituții de cercetare s-au polarizat o pleiadă de tineri, care prin munca lor stărutoare făcută în câmp sau laborator, au contribuit la rezolvarea a numeroase probleme științifice.

După 1965, în cercetarea științifică din agricultură, cu toate că a crescut numărul cercetătorilor și a temelor de cercetare, în unele domenii se remarcă o stagnare sau chiar un regres. După o analiză critică a acestei tendințe, agravată în ultimul deceniu, autorul arată că ea se datorește mai multor cauze, dintre care mai importante au fost lipsa de informare și documentare științifică internațională (congrese, simpozioane, colocvii, mese rotunde), imprimarea unor direcții greșite cercetării, blocarea promovării cadrelor meritorii.

Etapa ce urmează trebuie să fie una de revenire la o viață științifică activă, care să corespundă strategiei actuale și unor direcții de cercetare în domeniul agriculturii corespunzător cu dezvoltarea științei și în celelalte sectoare.

Științele agricole au un vast areal și este greu să îmbrățișăm toate direcțiile care rezultă din orientările actuale ale agriculturii. Ne vom limita în a releva pe cele care ni se par de interes mai general.

Direcțiile de cercetare urmează să cuprindă teme de cercetări fundamentale, avansate și aplicative, avem în vedere: supravegherea și protecția fondului funciar agricol; studii ale ecosistemelor agricole; biologia plantelor agricole (genetică fiziologie); biotehnologii în domeniul producției vegetale; protecția culturilor agricole împotriva agenților fitopatogeni și a dăunătorilor animali; protecția mediului înconjurător împotriva poluării prin activități agricole, industriale sau casnice; biologia animalelor domestice (fiziologia reproducției, genetica; terapii genetice; protecția sanitar-veterinară; folosirea energiilor neconvenționale în agricultură; mecanizarea proceselor de producție în agricultură, cu consum redus de energie; computerizarea informației științifice și a evidenței rezultatelor cercetării din agricultură; studiul gospodăriilor familiale țărănești pe zone geografice; studiul structurilor teritoriale pentru dezvoltarea agriculturii, studiul întreprinderilor cu obiect de “service” pentru agricultura țărănească; studiul asociațiilor agricole țărănești; sistemul de asigurări sociale ale țărănimii; sistemul de credite pentru gospodăriile familiale și asociații țărănești;

consecințele aplicării Legii fondului funciar, care nu a ținut seama că țăranul din 1991 nu mai este țăranul din 1946 şi că, în ultimii 45 de ani, societatea a evoluat şi chiar dacă nu ar fi fost cooperativizarea, proprietatea agricolă ar fi mers spre concentrarea ei şi nu spre fărâmițare; impactul dintre mica proprietate țărănească şi lipsa de dotare tehnică cu utilaje adecvate, în etapa actuală de tranziție; consecințele renunțării la una din măsurile tehnice de bază, comasarea terenurilor; efectul restrângerii folosirii irigațiilor şi îngrăşămintelor chimice; investițiile în infrastructura rurală şi pentru baza materială a agriculturii.

În cadrul orientărilor actuale din agricultură ca obiect al cercetării ştiințifice, este necesar ca cercetătorii să aibă curajul să elimine temele învechite, precum şi metodologiile depăşite, să se orienteze cu convingere spre problemele noi la care nu se lucrează încă sau sunt slab abordate. Numai în felul acesta cercetarea ştiințifică se va putea afirma pe plan intern şi peste hotare şi va deveni utilă societății.

Orientările actuale în agricultură arată că strategia cercetării ştiințifice în acest domeniu trebuie să aibă în vedere în afară de direcțiile de cercetare şi alte aspecte ca: retehnologizarea, dotarea laboratoarelor, pregătirea tinerilor cercetători, informația ştiințifică, programe de cooperare, stimularea activității de cercetare.

Cercetarea ştiințifică a creat o nouă categorie de profesionişti cea de "cercetători ştiințifici" care în afară de o foarte bună pregătire profesională trebuie să îndeplinească şi alte calități şi anume: spirit de creativitate, inventivitate, pasiune, perseverență, onestitate, modestie, obiectivitate, răbdare, spirit organizatoric, uşurință în redactarea lucrărilor, cunoaşterea a cel puțin două limbi străine.

Pentru revitalizarea cercetării ştiințifice din agricultură trebuie să se dea o mai mare atenție pregătirii cadrelor tinere de cercetători încă de la selecționarea lor. De la început aceştia trebuie învățați cum se face o documentare şi o informare ştiințifică cum se aleg obiectivele de cercetare şi metodologia de lucru. Se evită în felul acesta repetarea unor teme de cercetare.

Având la bază cunoaşterea realizărilor din trecut, a problemelor pe care le ridică prezentul, a orientărilor actuale din agricultură la care se adaugă spiritul de creativitate şi inventivitate ale cercetătorului se pot desprinde direcțiile de cercetare de perspectivă, precum şi obiectivele imediate. În cercetarea ştiințifică de vârf nu poate exista cercetător fără

gradul ştiinţific de “doctor”. Timpul nu este trecut nici pentru cei mai în vârstă.

Pentru a scurta timpul de pregătire este bine ca tinerii cercetători să lucreze pe lângă personalităţi ale ştiinţei agricole din învăţământul superior şi din cercetare şi să li se dea posibilitatea să participe la congrese, simpozioane, colocvii, atât interne cât şi internaţionale este încă insuficient folosit potenţialul de cercetare pe care îl reprezintă cadrele didactice din învăţământul superior agricol.

Tratarea în cercetare a unor teme fundamentale, cu obţinerea de rezultate competitive, presupune o nouă calitate a muncii şi creşterea răspunderii şi a exigenţei cercetătorilor.

Cercetarea în cadrul orientărilor actuale din agricultură trebuie să înceteze a mai trăi din ceea ce au făcut înnaintaşi. Ea trebuie să participe activ atât la progresul ştiinţei cât şi a societăţii, astfel ca să fie cu adevărat utilă.

VIITORUL PĂDURILOR ROMÂNIEI[1]

academician Constantin D. CHIRIȚĂ

În viața unui popor pădurile au o importanța deosebită. Subliniind această importanță, ilustrul predecesor Marin Drăcea arată că "Popoarele se judecă între ele şi după respectul pe care-l au față de propriul lor pământ, ca atare, față de pavăza cea mai sigură a acestuia, pădurea.

Nu–şi apără pădurea şi pământul decât poporul ce se simte solidar cu propriul său viitor şi care vrea să trăiască" sau "Aşa tăcute cum sunt, pădurile spun totuşi cuvinte tari, adevăruri crude şi de durată, care hotărăsc creditul moral şi material al unui popor".

În cele ce urmează prezentăm câteva idei privind structura, reparația în raport cu condițiile pedo-climatice, gospodăria şi funcțiile pădurilor, viitorului României, necesitatea cunoaşterii şi gospodăriri integrate a pădurilor viitorului.

România a fost o țară foarte bogată în păduri, care până la mijlocul secolului trecut acoperea aproape 60% din suprafața terenului. Această suprafață ridicată care exprima echilibrul forțelor naturii nu putea fi menținută deoarece a trebuit să lase loc dezvoltării agriculturii, oraşelor, satelor şi căilor de transport etc.

Pădurile noastre atât cât au mai rămas, pot fi grupate în blocuri care se întâlnesc în tot lungul Carpaților Orientali şi, Meridionali şi Apuseni. Asemenea blocuri se mai întâlnesc în tot lungul apelor mari: a Oltului, Mureşului, a celor trei Crişuri şi Someşului.

În câmpie se întâlnesc codrii Vlăsiei, codri stejăretelor. În câmpia forestieră, în locuri cu sol brun roşcat slab pseudogieizat, cresc stejărete de stejar pedunculat în amestec cu tei, frasin, paltin, jugastru, arțar, carpen etc; şi cu subarboret specific.

În silvostepă pe cernoziom cambic se întâlneşte stejar pedunculif, iar mai la răsărit pe cernoziom carbonatic se întâlneşte stejarul pufos însoțit de graminee xerofite.

În lungul apelor Dunării şi al râurilor interioare pădurile se întâlnesc, după vârstă şi condițiile de inundabilitate, pe aluviuni fine şi soluri aluviale

---

[1] Comunicarea a fost prezentată de dr. Alexandra VASU, cercetător principal, Institutul de Pedologie şi Agrochimie al Academiei de Ştiințe Agricole şi Silvice.

anual inundabile iar unde grindul malului se ridică pe soluri brune, solurile cele mai productive în culturi forestiere.

Măsurile culturale sunt necesare pentru ameliorarea stării arboretelor. Silvicultorul are datoria de a îngriji pădurea prin trei feluri de tăieri: preparatoriei, de însămânțare şi definitivă.

Silvicultorului îi revine obligația de a îngriji şi a apăra cu orice preț această podoabă inegalabilă a pământului românesc.

Viitorul acestor păduri depinde de felul de care vor fi îngrijite până lucrările culturale prin tăierile succesive prin lucrările culturale de rărituri şi completări în tot cuprinsul pădurilor noastre.

Fiind organisme foarte sensibile, pădurile trebuie apărate de toate acțiunile care duc la degradarea lor şi a solului prin exploatare peste suportabilitate, lucrări silvoculturale necorespunzătoare, păşunatul şi încărcarea cu substanțe toxice.

Gospodărirea rațională a ecosistemelor forestiere impun realizarea, regenerarea şi tratamentele silviculturale ca sisteme integrate ale ansamblului de lucrări silvotehnice de exploatare, regenerare, conducere-îngrijire şi protecție a pădurilor.

Țelurile economice de gospodărire din păduri se realizează prin aplicarea, de-a lungul existenței acestora a unor complexe de lucrări silvotehnice, dintre care cele mai importante:

- lucrările de regenerare-ameliorare;
- lucrările de conducere-îngrijire şi protecție;
- lucrările de exploatare.

Lucrările de regenerare în regim codru, prin metoda cu tăieri rase pe suprafețe mari în parchete de formă lungă şi îngustă, cu lungimea pe cât posibil pe linia de cea mai mare pantă, cu diferențe de 3-7 ani între tăierile în parchete alăturate şi cu tăieri rase pe suprafețe mici în benzi alăturate şi benzi alterne de 0,5 -1, 0 înălțimi de arbore de preferat succesiuni de tăieri încadrate în “blocuri” de rezistență şi aplicate la specii cu sămânță uşoară.

Se mai aplică metoda tăierii succesive, de obicei în trei faze succesive şi anume tăieri preparatorii, tăieri de însămânțare şi tăiere definitivă şi metoda tăierilor combinate cu intervenții parțial caracteristice tăierilor succesive, cu cele parțial caracteristice tăierilor în ochiuri, metoda tăierilor cvasigrădinărite, metoda tăierilor grădinărite.

Ca alternativă la metodele de regenerare în regim codru se recomandă metodele de regenerare din regim crâng, care se aplică în

pădurile cu regenerare din lăstari, drajoni şi se diferenţiază după felul în care se face tăierea în tăiere de jos, tăiere în scaun şi tăiere prin căzănire.

Lucrurile de îngrijire a pădurilor care se efectuează în tot cursul existenţei acestora, asigură arboretelor sub raportul reglării densităţii şi compoziţiei arboretelor şi se realizează prin metode mixte.

Periodicitatea tăierilor de îngrijire este determinată de temperamentul speciilor care compun arboretul, de vârstă şi stadiul de dezvoltare a acestuia şi ritmul său de creştere.

Exploatarea se face diferit în raport cu metodele de conducere a arboretului.

În cazul codrului grădinărit, concomitent cu tăierile de recoltare a produselor principale, se efectuează şi tăiere de conducere-îngrijire arboretelor respective.

În pădurile de tipul codrului regulat tăierile de produse principale, în acelaşi timp şi de regenerarea, se efectuează la vârsta exploatabilităţii arboretelor, iar tăierile de conducere-îngrijire şi, diferenţiate pe etapa, se efectuează în tot cursul existenţei arboretelor.

Multiplicarea tot mai avansată a funcţiilor pădurilor orientează gospodărirea prin sisteme integrate de lucrări silvotehnice, care se asigură legătura dintre structura pădurilor şi modul în care acestea îşi pot îndeplini tot cursul existenţei lor funcţiile multiple care li se atribuie. În păduri, fertilizarea solului este asigurată de căderea naturală a frunzelor prin micul circuit al substanţelor; frunzişul arborilor căzând la sol se transformă în litieră, sursă de humus bun şi nutrienţi minerali.

Referindu-se la pădurile viitorului, autorul arată că acestea vor fi cele mai complexe ecosisteme, a căror structură şi repartiţie trebuie riguros condiţionată de etajarea biopedoclimatică.

Pădurile viitorul sunt acelea a căror prezenţă este de toţi recunoscută. După vegetaţie ele se succed astfel: molidişuri; amestecături de răşinoase cu fag; făgete; brădete; gorunete; caractere; grânişete; stejărete; amestecături de stejar pedunculat cu tei, frasin, carpen şi specii de subarborete ca sângerul şi cornul şi tufărişuri cu specii subarbustive; sleauri de câmpie forestieră.

Din creasta munţilor celor mai înalţi până în luncile cele mai joase se întâlneşte următoarea succesiune de soluri: podzoluri, humico-periluviare; soluri bune acide, soluri brune eumezobazice; soluri brune roşcate; soluri brune luvice; cernoziomuri cambice, cernoziomuri carbonatice.

În încheierea acestei justificate pledoarii pentru pădurea românească este indicat să se vorbească despre funcțiile ei: funcția productivă: funcția de protecție a mediului și de protecție socială.

Ca urmare a gravului dezechilibru fizic și ecologic, rezultat al impactului omului asupra mediului natural, concepția despre pădure și funcțiile acestora s-a dezvoltat în ultimile trei decenii spre definirea și generalizarea pădurii în contextul teoriei sistemelor și al polifuncționalității acesteia.

Obiect al economiei forestiere, dar în același timp component și factor fundamental al mediului înconjurător, pădurea este pe de o parte producătorul materiei prime indispensabile-lemnul, iar pe de altă parte determină în mod esențial sănătatea ansamblului de viață al biosferei terestre.

Ca prim și fundamental efect specific al procesului de nutriție și creștere, ca și al caracterului de lungă perenitate, pădurea, acumulând an de an biomasă lemnoasă, apare atât ca "uzină biologică" de producție vegetală, cât și ca resursă acumulativă de lemn și alte produse accesorii.

Producției de biomasă vegetală i se adaugă producția de biomasă animală, reprezentată îndeosebi de fauna supraterană recoltabilă sub formă de vânat, căreia pădurea îi oferă hrană și adăpost.

Prin prezența ei în spațiul geografic, pădurea generează influențe favorabile asupra factorilor fundamentali ai mediului înconjurător-aerul, apa, solul și substratul litologic, flora și fauna – nu numai în spațiul pe care îl ocupă, ci și în afara acestuia, fie el natural sau divers umanizat.

Funcțiile de protecție a mediului înconjurător trebuie să se manifeste prin asigurarea funcției hidrologice a pădurii de regulator al ciclului apei în natură, prin asigurarea funcției de protecție a solului împotriva eroziunii prin formarea scurgerilor de suprafață și stabilizarea terenurilor (sol + substrat litologic) împotriva alunecărilor și surpărilor și prin influențele favorabile asupra regimului climatic, prin: reflectarea, diminuarea pătrunderii și absorbția radiațiilor, atenuarea extremelor de temperatură, distribuția precipitațiilor, reducerea evaporației, creșterea umidității atmosferice, atenuarea intensității vânturilor.

Caracterul de masivitate al pădurii și procesele care au loc în aparatul foliar al fitocenozei forestiere conferă pădurii un complex de însușiri de suprafață mare activă, de filtru biologic absorbant și de ecran viu, prin care produce efecte importante de asanare sau purificare a atmosferei apropiate.

Funcțiile sociale de protecție ale pădurii, cea sanitară-igienică, recreativă, estetică-peisagistică şi ştiințifică, sunt resimțite direct (şi indirect) de societatea umană.

Prin contribuția mediului împădurit la valoarea profilactică sau curativă a stațiunilor balneoclimaterice, prin asigurarea evadării din mediul orăşenesc, pădurea, spațiul de mişcare şi recreere, este şi din acest punct de vedere indispensabilă omului contemporan.

Ca orice fenomen al lumii materiale, pădurea poate constitui obiect al cercetării ştiințifice în cele mai diverse scopuri.

Reprezentând rezultatul unei evoluții şi interacțiuni a biocenozelor cu mediul de viață, pădurea constituie cea mai bogată sursă de informație ştiințifică asupra legităților diversității şi structurării mulțimii populațiilor componente, a rețelelor de lanțuri trofice, a raporturilor cu mediul de viață.

Funcția ştiințifică a pădurii capătă o importanță cu totul deosebită în faza actuală de dezvoltare a societății deoarece cunoaşterea aprofundată a însuşirilor şi funcțiilor ecologică ale ecosistemelor forestiere este indispensabilă pentru dezvoltarea silviculturii, respectiv a gospodăririi pădurilor pentru a le face apte de îndeplinirea în condiții optime a funcțiilor care li s-au atribuit prin organizarea polifuncțională a pădurii.

Reconstrucția ecologică a pădurilor României trebuie să se bazeze pe fundamentarea ecosistemică a reechilibrării structurale şi funcționale a acestora, pentru a asigura viabilitatea şi vigoarea pădurilor viitorului.

ŞTIINȚA ŞI TEHNOLOGIA ÎN AGRICULTURA CONTEMPORANĂ: TENDINȚE, EFECTE SOCIALE ŞI ECONOMICE

prof. univ. dr. Ioan PUIA, Universitatea de Ştiințe Agricole, Cluj-Napoca
şi dr. Viorel SORAN, Institutul de Cercetări Biologice Cluj-Napoca.

(... omul este sortit să săvârşească toate greşelile
posibile înainte de a recunoaşte un adevăr...)
Jean Baptiste Lamarck

1. Introducere

Științele agronomice contemporane și tehnologiile agricole nu mai pot fi concepute izolat unele de altele din mai multe pricini, dintre care principala o constituie necesitatea reecologizării agriculturii şi a reintegrării producției agricole printre celelalte procese ecologice majore din biosferă. Această nouă orientare, impusă de efectele degradante şi poluante ale agriculturii mecanizate şi chimizate, din a doua jumătate a secolului al XX-lea, reclamă o cuprindere novatoare a întregii agriculturi, precum şi a conceptului de agroecosistem, de pe pozițiile ecologiei şi agroecologiei.

Investigațiile efectuate în ultimii 30-40 de ani au demonstrat adevărul că producția de bunuri agroalimentare are loc, în principiu, conform aceloraşi legi şi procesele care determină sinteza şi acumularea de substanță organică în ecosistemele naturale din biosferă. Sistemele agricole sau mai exact ecosisteme agricole (agroecosistemele) sunt structurate şi funcționează similar ecosistemelor naturale. Ele sunt formate, ca şi oricare ecosistem natural, dintr-o parte nevie (abiota) şi dintr-o parte vie (biota), reprezentată atât prin speciile cultivate, cât şi prin speciile sălbatice, (dăunători, buruieni, paraziți), care concură pentru ocuparea nişelor ecologice libere formate după dislocarea ecosistemelor naturale anterioare (stepe, păduri, mai rar mlaştini şi bălți). Sub raport funcțional bioniții domesticiți şi cultivați se repartizează spațial şi temporal în lanțuri trofice, alcătuind o piramidă eltoniană formată din producători primari (plante cultivate şi concurentele lor pentru acelaşi spațiu ecologic, buruienile); consumatorii de ordinul I (insectele fitofage, socotite dăunătoare fiindcă în

lipsa combaterii lor pot compromite recoltele, fitoparaziții și animalele domestice erbivore, omnivore, carnivore); unicul consumator atât de ordinul I cât și II – omul omnivor constructor, reglator și beneficiar al agroecosistemelor și detritivori, reprezentați de microflora și microfauna din sol.

Această realitate ecologică – agroecosistemul – de o complexitate relativ mare (vezi fig. 1), fiindcă structurarea și funcționarea ei este determinată de trei grupe diferite de factori (procese): organismele sau bionții care intră în componența agroecosistemelor, factorii abiotici care potențează producția și factorii economico-sociali, care impun o anumită eficiență agriculturii atrag după sine o abordare interdisciplinară sub raport teoretic și utilizarea unor agrotehnici integrate în practica producerii bunurilor agroalimentare. Din aceste motive științele agronomice nu pot întreprinde astăzi o analiză complexă și multilaterală a agroecosistemelor fără a face apel la o mulțime de științe ale naturii (biostatistică și matematică pentru modelarea proceselor, fizică și biofizică, chimie și biochimie, biologie, iar mai nou la teoria generală a sistemelor, biocibernetică, bionică și electronică) sau sociale (economie, îndeosebi economie agrară, apoi gospodărire sau management, mai cu seamă management ecologic și chiar politologie, îndeosebi biogeopolitică agrară).

2. Retrospectivă asupra dezvoltării științelor agronomice, a tehnologiei și a practicii agricole

Pronunțatul caracter interdisciplinar al științelor agronomice stă la baza faptului că dezvoltarea lor istorică a urmat, în linii generale, același parcurs pe care s-au înscris și celelalte științe ale naturii mai apropiate prin obiectul lor de studiu de producerea bunurilor materiale necesare existenței făpturii cugetătoare.

Examinarea tratatelor și monografiilor dedicate diverselor științe agronomice, tehnologiilor ori ramurilor biologiei care se ocupă de producția substanțelor organice (de pildă: (2), (4), (11), (16) ne oferă diverse periodizări ale dezvoltării agriculturii, și concomitent cu ea, a cunoștințelor agronomice).

Pe baza informațiilor oferite de aceste izvoare bibliografice, precum și a altora neamintite aici, dezvoltarea agriculturii și a cunoștințelor științifice despre plantele cultivate și animalele domesticear putea fi periodizată, după opinia noastră, în etapele pe care le schițăm doar, în continuare.

2.1. Perioada empirică a dezvoltării tehnicilor agrozootehnice şi a cunoştinţelor agricole

Acestei perioade îi corespunde geneza şi răspândirea aşa-numitei agriculturi primitive, urmată apoi de extinderea şi amplificarea a ceea ce noi am denumit agricultură tradiţională (17).

Primul dintre cele două tipuri de agricultură s-a caracterizat printr-o productivitate mai scăzută, de circa 10-100 kcal. m^{-2}. an^{-1} şi o arie minimă de alimentare a unui individ uman pe an cuprinsă între 1,5 şi 4 ha. Al doilea dintre cele două tipuri de agricultură constituie o continuare şi o dezvoltare a primului tip spre o productivitate mai ridicată, de circa 100-200 kcal.m^{-2}.am^{-1} şi o scădere a ariei minime arabile de alimentare a unui individ uman pe un an la valori cuprinse între 0,5-1,5 ha. Agricultura primitivă a fost proprie perioadei mezolitice şi neolitice, de acum 11.000 – 9.000 ani şi s-a dezvoltat conform descoperirilor arheologice ale lui J.B.Harlan (1975), în partea vestică a Eurasiei (Valea Iordanului, Văile Tigrului şi Eufratului) şi Nordul Africii (în special în Valea Nilului). În Europa, agricultura, mai ales sub formă de agricultură tradiţională s-a răspândit din Orient spre Occident între 8.000 şi 5.000 î.e.n. (1), (5), (6), (10), cu o viteză de 1,5-2 km pe an. După datele obţinute cu ajutorul radiocarbonului (1) ea a cuprins, acum 7.500-7.000 ani, rapid teritoriul ţării noastre, iar valea Dunării a devenit principala zonă de răspândire a acestei noi îndeletniciri spre Europa de Vest.

Perioada empirică a dezvoltării agriculturii şi agrotehnicilor poate fi circumscrisă prin dobândirea următoarelor achiziţii:

a) în această perioadă au fost transformatedin plante sălbatice în plante cultivate principalele cereale (grâul, ovăzul, orzul) ce creşteau spontan în Orientul apropiat, iar în Europa, secara precum şi principalii pomi fructiferi; b) în Asia Centrală şi Europa au fost îmblânzite câteva erbivore (calul, catârul, cămila, boul, oaia, capra) omnivore (porcul) şi carnivore (câinele, pisica) pentru îndeplinirea câtorva cerinţe ale gospodăriilor agricole primitive şi tradiţionale; c) prin mijlocirea ceramicii au fost descoperite metalele, fapt care a condus la perfecţionarea uneltelor agricole; d) în luncile marilor fluvii (Nilul, Tigrul şi Eufratul) din regiunile mai aride a fost inventată şi dezvoltată irigaţia; e) în Roma antică, iar apoi pe teritoriul întregului Imperiu Roman a fost introdusă, ca un mijloc suplimentar de fertilizare a solurilor, rotaţia culturilor, îndeosebi cu leguminoase; f) în secolele VI-VIII după Hristos popoarele slave, popoare îndeosebi sedentare, ocupaţia lor principală fiind agricultura, perfecţionează uneltele agricole, mai cu seamă plugul.

Această lungă perioadă de amplificare a agriculturii, întinsă de-a lungul a 11 milenii, iar în Europa de-a lungul a 5-8 milenii, și-a continuat existența până în zilelenoastre în multe țări din lumea a treia.

2.2. Perioada ecofiziologică a dezvoltării tehnicilor și a cunoștințelor agricole

În stabilirea datei de început a acestei perioade trebuie făcută o distincție între efortul de achiziționare de noi cunoștințe prin experiențe efectuate în câmp, seră și laborator și aplicarea pe scară largă în practică a informațiilor dobândite de investigare. Istoria științelor și a tehnologiilor ne arată că între descoperirile de ordin teoretic și aplicarea acestora în producerea de bunuri s-a scurs un interval variabil de timp, durata fiind condiționată de o mulțime de împrejurări sociale, economice, tehnologice și evident strict științifice sau conceptuale. Această durată s-a scurtat odată cu progresul științelor și cu dezvoltarea mijloacelor de propagare mai rapidă a informațiilor în același domeniu al cunoașterii, sau dintr-un domeniu în altul, dar ea nu poate fi micșorată peste o anumită limită impusă de transpunerea oricărei idei din aria conceptualizării teoretice în ariile multiplelor aplicații practice posibile.

Începutul perioadei ecofiziologice trebuie căutat deja în experiențele efectuate de Francis Bacon de Verulam (1561-1626) și descrise în “Novum organum” (1620).

Este vorba de urmărirea germinației și creșterii grâului având ca “ajutoare” îngrășămintele de la oi, bovine, cai, porumbei, apoi marnă, calcar, nisip, nisip de mare, pământ de pe fundul lacurilor, cenușă, sare, salpetru. Filozoful fondator al revoluției științifice din secolul al XVII-lea a scos în evidență efectul mirific al miriștii de grâu semănată cu fasole sub brazdă și tot el a susținut că salpetrul (nitratul de sodiu și potasiu) contribuie esențial la creșterea plantelor putând fi considerat “viața plantelor”. Aceste cunoștințe obținute pe cale empirică, precum și prin cercetările ulterioare ale unor mari savanți ca: Joseph Priestley (1733-1804), Nicolas Theodore de Saussure (1767-1845), Jean Baptiste Boussingault (1802-1887), Justus von Liebig (1803-1873) și ale altora au precizat rolul diverselor elemente chimice, al îngrășămintelor minerale, microelementelor, îngrășămintelor organice și al factorilor din ambianță asupra creșterii plantelor cultivate în câmp și seră.

În această perioadă, care se întinde din secolul al XVII-lea până în secolul nostru, în multe locuri, până la finele celui de-al doilea război

mondial, s-au realizat treptat creşteri ale producţiei agricole de la 200 kcal. m^{-2}. an^{-1}, spre 600 kcal. $m^{-2}.an^{-1}$, urmate de o scădere corelativă a ariei arabile minime de alimentare a unui individ uman pe timp de un an de la 1 ha spre 0,5 ha. Tot în această perioadă s-au pus bazele ştiinţifice ale agriculturii prin cunoaşterea şi explicarea amănunţită a morfogenezei, creşterii şi fiziologiei organismului vegetal. Spre sfârşitul acestei perioade, în prima jumătate a secolului al XX-lea se naşte şi se consolidează ştiinţa ameliorării plantelor şi a animalelor, bazată pe succesele teoretice şi practice ale geneticii.

2.3. Perioada agriculturii convenţionale

Această perioadă începe odată cu sfârşitul celui de-al doilea război mondial şi durează până în zilele noastre. Ea se fundamentează pe o generalizare a cunoştinţelor dobândite în perioada anterioară cu privire la nutriţia plantelor cărora li se adaugă mijloacele chimice de combatere a dăunătorilor (insecte, fitofage, buruieni, boli criptogamice şi rozătoare) material biologic nou datorat progreselor geneticii, mecanizarea aproape completă a lucrărilor agricole şi noi metode de management.

Agricultura convenţională prin utilizarea masivă a agrochimicalelor a reuşit să mărească producţia agroecosistemelor la o valoare de circa 600-1000 kcal. $m^{-2}an^{-1}$ şi să micşoreze aria de alimentare a individului uman pe un an la o dimensiune de 0,2-0,6 ha arabile în funcţie de dietă, agrotehnicile aplicate şi factorii climatici şi edafici din ambianţă. Aceste performanţe ridicate ale agriculturii convenţionale, intensivizată prin chimizare şi mecanizare, au reuşit, mai ales datorită aşa numitei “revoluţii verzi”, să rezolve în mare măsură hrănirea adecvată a populaţiei globului aflată în multe zone, în creştere explozivă. Dar succesele agriculturii convenţionale au avut un revers malefic indus de utilizarea în cantităţi sporite a energiei combustibililor fosili, fapt ce a dus la poluarea alimentelor cu agrochimicale, îndeosebi cu nitraţi şi nitriţi, proveniţi din utilizarea excesivă a îngrăşămintelor chimice, apoi cu reziduuri persistente de pesticide, mai ales pesticide organoclorice. Atât nitraţii şi nitriţii, cât şi reziduurile de pesticide sunt substanţe dăunătoare sănătăţii omului, animalelor domestice şi chiar stării fiziologice normale a plantelor cultivate. Prin toate aceste urmări nedorite, agricultura convenţională s-a transformat într-o activitate umană antiecologică având grave repercursiuni asupra stării generale a ambianţei umane, impunând volens-nolens o nouă mutaţie conceptuală. Va sta şi această mutaţie sub semnul hazardului?

După cum rezultă din mai sus, acest foarte lung, şi uneori întortocheat itinerar istoric al agronomiei cuprinde o primă etapă în care mai întâi au apărut, s-au amplificat şi au dominat tehnologiile izvorâte dintr-o practică empirică milenară fundamentată, în esenţă, pe încercarea, urmată frecvent de eroare şi corectare a erorii sau învăţării din greşeli. În consecinţă practica şi tehnologiile născute dun aceasta au existat "a priori" iar explicarea lor raţională uneori ştiinţifică a venit "a posteriori". Situaţia în discuţie s-a menţinut aproape în toate ştiinţele aşa zis aplicative până spre secolul al XX-lea, când s-a întâmplat mai întâi în fizică, iar apoi şi în celelalte discipline, inversarea sensului principal al curentului informaţional de la teorie spre practică. Multe progrese ale secolului al XX-lea pledează în favoarea acestei opinii (aplicaţii practice ale radioactivităţii laserului, electronicii, geneticii, îndeosebi ale ingineriei genetice). Abia în epoca noastră a fost pe deplin realizat celebrul dicton al lui Francis Bacon (1561-1626) "cunoaşterea înseamnă putere" care, conform logicii dezvoltării ştiinţelor contemporane, aşază a priori explicaţia ştiinţifică sau descoperirea teoretică şi a posteriori aplicaţiile aplicaţiile practice derivate din ştiinţele fundamentale. Altfel spus, ştiinţele fundamentale, din ştiinţe descriptive şi explicative ale proceselor materiale, au devenit şi ştiinţe inductoare de aplicaţii practice (2), (15).

Schimbarea sensului preponderent al circulaţiei informaţiei ştiinţifice iniţial de la practică spre teorie la sensul actual de la teorie la practică, transformă ştiinţele fundamentale într-o puternică resursă informaţională, absolut necesară viitoarelor dezvoltări. Ea marchează diferenţa dintre empirismul bazat pe principiul: "încearcă, săvârşeşte erori şi învaţă din greşeli" şi prognozismul contemporan al ştiinţelor fundamentale întemeiat pe ideea:" alege şi transpune în practică dintre mai multe variabile posibile soluţia teoretică optimă pentru o constelaţie de condiţii date". Această nouă strategie nu numai că valorifică puterea creatoare a raţiunii, dar în acelaşi timp, folosindu-se de simularea pe computer, scurtează extraordinar de mult intervalul de timp dintre descoperirea teoretică şi aplicaţiile sale practice. O astfel de strategie este necesară în toate domeniile activităţilor umane, dar mai cu seamă în agricultura prezentului şi în cea a viitorului.

3. Cum se va înfăţişa agricultura viitorului?

Noile descoperiri ştiinţifice, problemele practice cu care se confruntă agricultura convenţională şi impactul ei asupra ambianţei umane au generat numeroase frământări ştiinţifice şi noi direcţii de cercetare care s-au

sintetizat în noi concepții științifice și orientări tehnologice. Între acestea pe prin plan se situează credem, cele privind reecologizarea agriculturii, concept care în literatura de specialitate îmbracă diverse acceptiuni mai mult sau mai puțin diferențiate. Vom supune unei sumare analize câteva dintre ele.

3.1. Agricultura biologică (8), (12), denumită și agricultura organică (organic farming) la B. Stonhouse și alții este, probabil, conceptul cel mai mult dezbătut

Într-un studiu documentat (8) enumeră țelurile agriculturii biologice. El susține că acestea ar trebui să includă cel puțin următoarele aspecte: a. dezvoltarea unor sisteme de agricultură care să se poată automenține prin îmbunătățirea continuă a fertilității solului; b. asigurarea resurselor în primul rând prin regenerarea lor internă și numai în cazuri extreme, bine întemeiate, prin importarea lor din alte sisteme economice și c. respectarea, înainte de toate, a principiilor biologice și ecologice care se manifestă în ecosistemele naturale întrucât agricultura constituie, în primul rând, o biologie și ecologie aplicate.

Dezvoltând aceste țeluri, autorul citat mai înainte, stabilește câteva principii care ar trebui să fie respectate în agricultura viitorului, principii care, în esență, se referă la conservarea fertilității solului și la valorificarea resurselor locale, prezentate astfel:

a) Solul, plantele, animalele și omul reprezintă un sistem unitar a cărui sănătate și bunăstare sunt legate între ele prin ciclul alimentar comun pe care îl regăsim în realizarea completă a lanțurilor trofice din agroecosisteme;
b) Prosperitatea întregului ciclu se poate diminua prin pierderea fertilității solului sau datorită oricărui dezechilibru introdus în sistem prin practici gospodărești nepotrivite;
c) Toate materialele aparținătoare sistemelor vii și deșeurile acestora trebuie să fie redate pământului, pentru ca prin ele să se mențină și să se îmbunătățească fertilitatea solului. Această eternă întoarcere este absolut necesară pentru epurarea deșeurilor (dejecțiilor) care altfel provoacă poluarea și pentru recircularea elementelor chimice esențiale vieții;
d) Solul trebuie menținut în stare de maximă fertilitate, cu o structură ordonată cu materialele în descompunere la suprafață prin care să

se asigure o acumulare a humusului în stratul imediat inferior şi elementele nutritive pentru nutriția plantelor solul trebuie pe cât posibil să fie aproape continuu acoperit cu organisme vii sau cu substanțe organice aflate în descompunere;

e) Similar ecosistemelor naturale, structurarea şi funcționarea ecosistemelor agricole pe principii ecologice necesită coexistența plantelor şi animalelor care să formeze comunități mixte şi promovarea rotației culturilor;

f) Cele mai potrivite resurse pentru a susține creşterea şi productivitatea ecosistemelor agricole într-o regiune dată a globului sunt întotdeauna cele oferite de acea regiune.

Varianta de agricultură biologică susținută de R. D. Hodges şi alții nu este singura. Concepții interesante s-au formulat aproape în toate țările. Mai menționăm aici doar concepția dezvoltată de C. Aubert (1977) în Franța şi experimentul interesant desfăşurat în Olanda (20) privind trecerea de la agricultura convențională la agricultura integrată. Deosebirile dintre diversele variante de agricultură biologică constau în gradul de artificializare a ecosistemului agricol sau, altfel spus, în input-ul diferit de energie culturală tehnologică în agroecosistem.

3.2. Agricultura biodinamică (9)

Adept al ideilor lui R. Steiner, fondatorul antropozofiei, H. H. Koepf dezvoltă conceptul de agricultură biodinamică, concept care, după părerea sa are conținut mai bogat decât cel de agricultură biologică. Ceea ce trebuie scos în evidență în primul rând este accentul care, în acest concept, se pune pe structurile agricole (H. H. Koepf, comunicarea personală). Modul în care sunt structurate ecosistemele agricole şi relațiile de proprietate, influenzează decisiv sistemele de management, procesele vitale din agroecosistem şi producție, lăsând o amprentă definitorie asupra implicațiilor sociale şi valorilor umane.

3.3. Agricultura ecologică

Conceptul de agricultură ecologică nu este încă suficient de bine elaborat deşi există un consens general privind necesitatea reecologizării agriculturii.

Discuțiile privind elaborarea conceptului încep chiar cu punerea unui semn de întrebare în fața sintagmei “agricultură ecologică”. Se afirmă

uneori, şi nu fără temei, că agricultura nu a fost niciodată ecologică în sensul strict al cuvântului şi nu este nici acum. Descoperirea agriculturii a însemnat, înainte de orice, distrugerea unor ecosisteme naturale şi înlocuirea lor cu ecosisteme construite de om. În aceste noi ecosisteme, necunoscute înainte în natură, în care omul este constructor, reglator şi beneficiar în care, prin activitatea lui împiedică succesiunea naturală menținându-le, în mod deliberat, într-un grad de nesaturare, anumite procese naturale sunt înlocuite cu acțiuni antropice (instalarea spontană şi autoreproducerea prin însămânțare, competiția intraspecifică prin reglarea antropică a densității; competiția interspecifică prin monocultură; succesiunea împiedicată, fixarea biologică a azotului prin îngrăşăminte chimice cu azot; păşunatul prin recoltare; energia biologică prin energia tehnologică; relațiile pradă-prădător, gazdă-parazit prin combatere chimică (I. Puia şi V. Sovan, 1982). Se impune însă sublinierea faptului că acțiunile menționate şi altele nu fac decât să influențeze modul de desfăşurare a proceselor biologice fundamentale care stau la baza productivității atât în ecosistemele naturale cât şi în cele agricole şi anume procesele de creştere şi cele de reproducere.

De aceea considerăm că denumirea de agricultură ecologică este potrivită întrucât atrage atenția asupra faptului că gospodărirea elementelor alcătuitoare ale agroecosistemului nu se limitează numai la cultivarea plantelor şi creşterea animalelor, ci şi la stăpânirea factorilor biotici şi a unora dintre cei abiotici care influențează producția ecosistemelor agricole. Sub sintagma de agricultură ecologică, alături de R. D. Hodges (1981) înțelegem sistemul agricol prin care se promovează o cultivare a pământului prin diverse mijloace capabile să mențină un echilibru între agroecosisteme şi ambianță, generând agroclimaturi specifice (13), favorabile conservării tuturor elementelor şi proceselor pozitive ce intră în alcătuirea sistemelor agricole contemporane şi viitoare.

Spre deosebire de agricultura convențională, agricultura ecologică trebuie să se întemeieze pe o stimulare a proceselor naturale ciclice care să asigure menținerea fertilității solului şi un control suficient sub raporturi biologice şi economice al dăunătorilor şi bolilor cu o cheltuială de energie, dar cu susținerea producției agricole la un nivel optim.

Noțiunea de agricultură ecologică se manifestă în prezent ca o mutație conceptuală pe cale de înfăptuire în agricultură. Noile curente, idei, sisteme şi şcoli trebuie analizate cu mult discernământ, cu obiectivitate şi cu buna credință caracteristice omului de ştiință. Uneori, în analiza unor astfel

de probleme se manifestă un soi de etnocentrism (C.W.Cox şi M.D.Atkins, 1979) prin tendința de a supraaprecia ideile, conceptele şi sistemele cu care suntem obişnuiți şi de a califica drept ineficiente şi înapoiate stările de fapt şi concepțiile care nu ne sunt familiare. Alteori, ne întâlnim cu atitudini diametral diferite. Ne aflăm în fața unui exotism manifestat prin admirația, fără rezerve, a tot ceea ce vine din afară şi ni se pare că nu a fost afectat sau poluat de concepție şi activități umane dăunătoare. Adevărul este că fiecare sistem de agricultură în parte – primitiv, tradițional, intensiv, industrial, biologic, organic, ecologic – îşi are avantajele lui, problemele şi limitele lui. Sarcina fundamentală a momentului constă în operarea unor sinteze prin care să se rezolve probleme curente şi să se jaloneze căi de viitor. Mai înainte de orice o premisă fundamentală se impune a fi acceptată: orice sistem nou de agricultură care se propune trebuie să fie un sistem intensiv de înaltă productivitate. În caz contrar, oricât ar fi de serioasă fundamentarea sa biologică sau ecologică, el nu va putea fi acceptat din rațiuni economice.

Se impută de multe ori şi în diverse moduri faptul că omul intervine în ecosistemele naturale artificializându-le într-o măsură mai mare sau mai mică şi influențând, de cele mai multe ori nefavorabil, echilibrul ecologic. Această intervenție se înfăptuieşte însă în măsură însemnată începând din neolitic odată cu tranziția ecologică a omului de pe poziția de culegător pe cea de producător, şi va continua în viitorul previzibil (dacă nu va apărea un cataclism ecologic) deoarece pe această cale s-a înfăptuit şi se dezvoltă habitatul uman. În ce priveşte agricultura, esența problemei ecologizării ei nu constă în faptul că omul intervine în structurarea şi reglarea agroecosistemelor prin aport de substanță, energie şi informație (cum în mod surprinzător se afirmă de multe ori) ci pe ce căi intervine el şi ce amploare ia această intervenție. Se pune, deci, problema elaborării unor principii ecologice ale agriculturii care, coroborate cu cele economice, să conducă la constituirea unor sisteme integrate în agricultură (8), (18), pe care noi le-am denumit sisteme de agricultură ecologică integrată.

În cele ce urmează redăm câteva din obiectivele agriculturii ecologice integrate (şi intensive), care s-ar putea constitui sau s-ar putea dezvolta în principii definitorii ale acestui concept (14).

a. Crearea unor sisteme şi facilități care să permită, între anumite limite, adaptarea şi dirijarea factorilor din ambianța fizico-climatică de care depinde producția agricolă. Aici trebuie să includem:

- adaptarea culturilor şi sistemelor de creştere a animalelor la condiţii climatice şi ecologice ale diferitelor regiuni, ţări sau provincii ecologice;
- crearea de facilităţi de control şi corectare a factorilor fizici prin edificarea de spaţii închise (sere, crescătorii de animale raţional dimensionate) acolo unde resursele energetice şi factorii socio-economici permit realizarea unor astfel de obiective într-un regim de eficienţă economică acceptabilă.

b. Promovarea, cu precădere, a tuturor metodelor de cultivare a solului care să asigure regenerarea fertilităţii lui prin recircularea elementelor nutritive din materia organică încorporată în sol şi prin aplicarea îngrăşămintelor organice şi a composturilor. În completare trebuie adăugat faptul că utilizarea îngrăşămintelor minerale se impune în scopul completării balanţei elementelor nutritive sau chiar pentru îmbogăţirea circulaţiei elementelor în scopul asigurării creşterii fertilităţii solului. Cerinţa minimă care ar trebui satisfăcută ar consta în echilibrarea exportului de elemente nutritive prin recoltă, cu îngrăşăminte organice şi chimice.

c. Gospodărirea, pe baza legităţilor biologice, a componentelor vii ale agroecosistemelor, prin îmbunătăţirea genotipurilor cultivate pe calea creării de soiuri noi de plante şi rase noi de animale productive şi cu o mai redusă vulnerabilitate ecologică şi genetică.

d. Controlul celorlalte organisme care constituie agrobiogeneza prin aşa-numita combatere integrată a pestelor şi prin încurajarea dezvoltării microflorei şi microfaunei utile.

e. Reintroducerea asolamentelor şi a rotaţiei culturilor acolo unde acest lucru este posibil, chiar dacă frecvenţa acestor procedee, în anumite situaţii particulare, nu mai poate atinge proporţiile la care s-au realizat în sistemele de agricultură tradiţională.

f. reconstituirea unităţii structurale şi funcţionale a ecosistemelor agricole prin refacerea legăturilor dintre verigile lanţurilor trofice, în speţă prin reinstaurarea unei legături mai strânse între producătorii primari (plantele verzi cultivate, fotosintetizatoare) şi consumatorii primari (erbivorele domestice). În realizarea acestui obiectiv o importanţă însemnată poată să aibă dimensionarea optimă a gospodăriilor şi fermelor (unităţi de producţie agricolă), astfel încât să se poată asigura o circulaţie echilibrată de substanţe şi un flux energetic pe baza căruia să se realizeze un bilanţ acceptabil între producţia obţinută şi resursele utilizate în realizarea ei.

În consecința, agricultura ecologică integrată a prezentului şi a viitorului, va trebui să pună stavilă succesiunii de procese antiecologice declanşate din prea puțină cunoaştere de către "ucenicul vrăjitor" şi aşa cum am subliniat cu altă ocazie (14), să îndeplinească vocația sa esențială de îndeletnicire umană preponderent antientropică prin asigurarea integrală a hranei, a unei materii prime şi a unei proporții oarecare din necesarul de energie a societății. Agricultura ecologică integrată va contribui poate, în cea mai mare măsură la instaurarea unor echilibre ecologice locale, regionale şi globale în viitorul apropiat, căci parafrazându-l pe André Malraux (1901-1976) putem cu îndreptățită fermitate susține că "sec. XXI-lea ori va fi unul ecologic, ori nu va fi deloc".

BIBLIOGRAFIE

1. Ammerman A. J. and Cavalli-Sforza L.L., 1984 – The Neolitic Transition and the Genetics of Populations în Europe, Princeton University Press, Printon, New Jersey.
2. Bunge M., 1966 – Technology and Applied Science. Technology and Culture, t. 7, p.301-340.
3. Demolon A. 1956 – Croissance des vegetaux cultivés. 5-ed Dunod, Paris.
4. Drucker F.P., 1970 – Technology, Management and Society, Pan Books Ltd, London.
5. Futuyma D. J., 1986 – Evolutionary Biology, Sinauer Associates Inc., Sunderland, Massachusetts, U.S.A.
6. Futuyma D. J., 1990 – Evolution biologie. Birchauser Verlag, Basel – Boston - Berlin
7. Harlan J.R., 1975 – Crops and Man. American Society of America, Madison, Wiscousin.
8. Hodges R. D., 1981 – An Agriculture for the Future. În "Biological Husbandry", p.1-14, Butterworths, London.
9. Koepf H.H., 1981 – The Principales and Practice of Biodynamic Agriculture. În "Biological Husbandry", p. 237-250, Butterworths, London.
10. Kunsi P., 1985 – This World of Man. Pergamon Press, London.
11. Lieth H., 1975 – Historical Survey of Primary Productivity Research. În "Primary Productivity of the Biosphere: (H. Lieth and R. H. Whitteker, eds.) Springer Verlag, Berlin – New York, p. 7-16.
12. Papacostea P.P., 1981 – Agricultura biologică. Editura CERES BUCUREŞTI.
13. Puia I., 1977 – Probleme ale agriculturii ecologice. În "Probleme ale agriculturii contemporane" Editura CERES, București, p.23-37.

14. Puia I., şi Şoran V., 1982 – Ecologie agricolă şi agricultură ecologică. Forum, t. 24, nr.9, p.75-86.
15. Ravetz J.R., 1971- Scientific Knowledge and its Social Problems, Claredon Press, Oxford.
16. Russel J.E., 1966 – A History of Agricultural Science în Great Britain. George Aleen and Unwin Ltd., London.
17. Soran V. şi Puia I., 1980 – Originea şi evoluția ecosistemelor agricole. În "Ecologie şi protecția ecosistemelor" (red. Al. Ionescu şi R. Stancu), Piteşti, p. 37-50.
18. Spedding C.R.W., 1975 – The Biology of the Agricultural Systems. Academic Press, London – New York – San Francisco.
19. Stonehause B., 1981 (ed) – Biological husbandry. A scientific approach to organic farming. Butterworths, London – Boston – Sydney – Toronto.
20. Vereijken P., 1986 – From conventional to integrated Agriculture. Netherlands Journal of Agricultural Science, 34 p. 387-393.

BIOTEHNOLOGII ÎN CULTURA PLANTELOR

dr. Nicolae SĂULESCU, membru corespondent al Academiei Române
şi dr. Ana POPESCU, cercetător principal, Institutul de Cercetări
pentru Cereale şi Plante Tehnice Fundulea
al Academiei de Ştiinţe Agricole şi Silvice.

Biotehnologia modernă se impune tot mai pregnant ca o revoluţie tehnologică de amploare şi dinamism fără precedent, putând fi considerată ca un domeniu integrator al ştiinţei, ingineriei şi tehnicii, ca o tehnologie omniprezentă şi deosebit de penetrantă.

Biotehnologia înglobează un ansamblu vast de tehnologii cu caracter generic, având aplicaţii multiple în diverse sectoare de activitate şi exercitând efecte semnificative asupra calităţii, rentabilităţii şi calităţii vieţii.

Evoluţia biotehnologiei tinde spre instaurarea unei noi "paradigme tehnologice", în măsura în care va îndeplini următoarele condiţii:

1. producerea unei game noi de produse şi procedee ameliorate pe plan tehnic care este în curs de desfăşurare;
2. reducerea costului pentru o parte din aceste produse şi procedee noi – ceea ce necesită încă investiţii bazate pe gândire de perspectivă, efort, timp;
3. acceptarea produselor şi procedeelor pe plan social şi politic – aspect care ridică probleme speciale privind informarea şi comunicarea între specialişti, guverne, mass-media şi public;
4. acceptarea din punct de vedere al implicării mediului;
5. exercitarea de efecte asupra ansamblului de sisteme economice – previzibilă începând cu al doilea deceniu al secolului viitor (1).

Promisiunile avansate de biotehnologie pentru soluţionarea problemelor stringente ale omenirii şi de menţinere în competiţia internaţională, îi conferă acesteia un caracter strategic, explicând plasarea sa la nivelul politicii guvernamentale în majoritatea ţărilor dezvoltate şi crearea unui cadru instituţional adecvat. Implicarea unui număr neobişnuit de mare de participanţi şi sectoare a impus realizarea unei coordonări la nivel internaţional şi guvernamental, pe orizontală – între diferite domenii – şi pe verticală – între cercetare – dezvoltare – industrie/agricultură (2).

Prin elaborarea de programe naționale coerente şi coordonate, țările dezvoltate îşi construiesc o infrastructură biotehnologică (cunoştințe ştiințifice şi tehnice, personal de înaltă calificare, baza industrială şi bănci de date), identifică obiectivele şi opțiunile naționale care să-i confere un avantaj specific în funcție de tradițiile şi interesele fiecărei țări, optimizează repartiția resurselor, protejează proprietatea intelectuală şi analizează căile de punere în valoare a capacităților lor pe termene imediate, medii şi lungi. Repercursiunile asupra țărilor cu posibilități reduse de angajare în biotehnologii se anunță ca deosebit de grave, prin eliminarea lor din schimburile mondiale, chiar şi ca furnizori de materii prime.

1. Biotehnologia cu grad înalt de informatizare

Examinarea realistă a acumulărilor actuale în cercetarea mondială relevă potențialul biotehnologiei de complementare a metodelor clasice de ameliorare a plantelor, în direcția creşterii productivității culturilor, îmbunătățirea calității (conținut superior de substanțe utile), rezistență la boli şi dăunători, lărgirea plasticității ecologice.

Biotehnologia dezvoltată pe baza cunoaşterii proceselor microbiene din sol şi a relațiilor microorganismelor cu plantele, deschide perspective noi pentru îmbunătățirea nutriției minerale a plantelor, controlul patologic al unor patogeni şi dăunători, stimularea creşterii şi dezvoltării plantelor, precum şi protecția mediului înconjurător.

Biotehnologia este, deci, un termen generic care include o mare varietate de tehnici de biologie moleculară şi celulară aplicabile la nivelul organismelor întregi, la culturi “în vitro” de țesuturi, celule sau protoplaşti, sau la nivel molecular.

Astfel, elaborarea de hărți genetice pentru diferite specii de plante şi identificarea de markeri moleculari pentru anumite caractere importante din punct de vedere agronomic oferă amelioratorilor posibilitatea de manipulare controlată a caracterelor dorite. Hartarea genetică a devenit posibilă grație studiului polimorfismului lungimii fragmentelor de restricție (tehnologia RELP), prin care se pot localiza şi clona gene importante, cerințe esențiale pentru transferarea lor la alte genotipuri prin inginerie generică. Construirea de sonde ADN species-specifice şi folosirea lor în hibridări “în situ”, extind posibilitățile de analiza a materialului (3).

Sondele ADN create pentru microorganisme îşi demonstrază utilitatea pentru diagnostic precoce şi rapid al bolilor fitopatogene (4) sau pentru studierea competitivității (capacitate de ocupare a nodozităților radiculare

fixatoare de azot de către tulpinile inoculate în raport cu populațiile naturale din sol) și competenței saprofite (capacitatea de supraviețuire pe sămânță și în sol a inoculanților (5,6).

Tehnicile de manipulare a protoplaştilor – celule vegetale singulare, nude, obținute prin îndepărtarea pereților celulari rigizi – urmăresc înserarea în aceştia de ADN exogen sau fuzionarea lor, rezultând hibrizi între specii îndepărtate, incompatibile pentru hibridare sexuală. Utilizarea acestor tehnici este grevată de regenerarea eficientă de plante întregi din protoplaşti, cu condiția menținerii modificărilor induse. (7)

Ingineria genetică cuprinde procedee pentru introducerea de gene "de interes" în plante, celule sau protoplaşti prin intermediul vectorilor (cei mai intens studiați sunt reprezentați de: plasmide bacteriene de tipul plasmidelor Ti şi Ri de la genul **Agrobacterium** de virusuri ADN – ca – ulimovirusurile şi geminivirusurile, organite celulare – cloroplate şi mitocondrii) sau prin înserarea directă a genelor pasagere (prin microinjecții sau electroporare). ADN-ul introdus în plante se poate transmite ereditar, iar expresia sa poate fi controlată, conferind plantelor transformate însuşiri noi: rezistentă la factori biotici (față de o mare varietate de insecte, prin introducerea genei pentru deltatoxină excizată de la **Bacillus thuringensis** (8) – şi factori abiotici (anaerobie, presiune osmotică ridicată, determinată de salinitatea solului, temperaturi anormale) sau caractere agronomice superioare (eficiență fotosintetică ridicată prin manipularea informației genetice pentru enzima RuBisCo sau proteine de rezervă din semințe cu calități îmbunătățite, de exemplu pentru panificație. (9)

Cultura de antere sau grăunciori de polen, procedeu ajuns în stadiu de rutină în multe laboratoare, conduce la obținerea de linii homozigote, deja integrate în programe de ameliorare la **Hordeum vulgare, Triticum aestivum şi Oryza sativa**. Se încearcă combinarea androgenezei cu tehnica microinjecției de ADN, pentru obținerea de haploizi transformați. Similar, se dezvoltă metodologii de obținere de plante haploide prin ginogeneză (culturi de ovare şi ovule).

Culturile de celule şi țesuturi sunt incluse în preocupările biotehnologice pentru avantajele pe care le oferă privind selecția "în vitro" pentru rezistență la factori adverşi (microtoxine, salinitate, aciditate sol), eliberarea plantelor de infecții virale (culturi de meristerne) şi micropropagarea. Aceasta din urmă utilizează un material inițial redus pentru producerea unui număr mare de plante sau clone, în timp scurt şi condiții aseptice ocupă suprafețe de cultură minime şi volum redus de

transport, constituie o producție imposibil de eşalonat pe perioade lungi oferă posibilitatea de programare a unor specii care se multiplică dificil pe cale vegetativă sau a unor genotipuri valoroase, contribuie în mod esențial la crearea de băci de gene (10).

Biotehnologiile microbiene urmăresc exploatarea proceselor şi fenomenelor biotice, în scopul ameliorării productivității culturilor, concomitent cu înlocuirea tehnicelor agrochimice pentru fertilizare şi protecție, energo-intensive şi poluante.

Procesul de fixare biotică a azotului atmosferic este de o importanță deosebită pentru lumea vie, întrucât participă la economia globală de azot asimilabil cu o cantitate anuală estimată la 170 mil. tone (11), depăşind de trei ori producția mondială de îngrăşăminte chimice. De asemenea, este nepoluant pentru mediul înconjurător şi evită creşterea “efectului de seră” la nivelul atmosferei. Obiectivele cercetărilor biotehnologice privind procesul de fixare biotehnologică a azotului sunt: ridicarea eficienței simbiozelor dintre plante leguminoase şi bacteriile diazotrofe din genul Rhizobium, a simbiozelor dintre unii arbori şi arbuşti şi actinomicete din genul Frankya, precum şi ameliorarea capacităților de fixare a rizocenozelor diazotrofe de la plante neleguminoase care implică multe genuri de microorganisme. Atingerea acestor obiective presupune cercetări biotehnologice pentru perfecționarea calității biopreparatelor bacteriene inoculante, prin cuburi de gene valoroase şi asigurarea competitivității inoculanților în colonizarea plantelor. Multe speranțe şi muncă sau investit în posibilitatea creării de plante direct fixatoare de azot, prin includerea informației genetice nif, dar aceasta se dovedeşte prea complexă pentru stadiul actual al tehnicilor de transformare a plantelor.

Biotehnologiile de producere a inoculanților se extind în prezent asupra grupului de pseudomonade rizosferice fluorescente, capabile de a favoriza semnificativ germinația creşterea şi dezvoltarea plantelor, prin sinteză de substanțe simulatoare şi de enzime solubilizatoare a formelor de fosfor greu accesibile plantelor, de a stimula formarea şi funcționarea nodozităților radiculare fixatoare de azot de la plante leguminoase, precum şi de a controla unele boli radiculare, prin producere de antibiotice şi siderofori. (12)

Programele moderne de combatere integrală a bolilor şi dăunătorilor în culturile agricole iau în studiu o mare varietate de microorganisme antagoniste, cu potențial remarcabil ca instrumente de control, perfectibile prin manipulare genetică. Câteva tipuri de biopreparate sunt în faza de

introducere în practica agricolă: produsul Dagger G - un pseudomonad care controlează infecțiile produse de ciuperca Pythium Quantum 4000, o tulpină de Bacilius antagonistă față de Cercospora.

De asemenea, biopreparatele pe bază de Pseudomonas sau Agrobacterium modificate prin transferul genei responsabile pentru sinteza antibioticului Argogin 84 (decelat într-o tulpină de Alradiobacter) sunt folosite pentru prevenirea cancerului bacterian care afectează un mare număr de plante dicotiledonate.

Prin diferite procedee se abordează elaborarea de insecticide microbiene având incluse gene pentru sinteze de chitinază sau deltatoxină de la Bacilius thuringiensis. (13)

Asupra biotehnologiilor microbiene se concentrează din ce în ce mai multă atenție, întrucât acestea se aliniează mijloacelor de "dezvoltare care urmăresc satisfacerea necesităților prezente ale omenirii, fără a compromite şansa generațiilor viitoare de a-şi satisface propriile cerințe" (14).

2. Efecte economice şi sociale ale biotehnologiilor în cultura plantelor

Expunerea succintă asupra numeroaselor ramificații a biotehnologiilor agricole justifică interesul crescând suscitat la nivel mondial, prin perspectivele potențiale de transformare profundă a domeniului producției vegetale într-o variantă a activității de tip industrial, de înaltă productivitate şi calitate, dirijată ştiințific, determinând utilizarea mai judicioasă a factorilor materiali de producție: resurse genetice, sol, energie, apă, forță de muncă.

Certitudinea acestei transformări şi amploarea pe care o va înregistra este dificil de apreciat în prezent, când impactul se exercită preponderent pe planul cunoaşterii fundamentale, evoluția ştiinței generând posibilități inedite, care funcționează deseori în cascadă, multiplicând astfel capacitățile de intervenție ale omului.

Previziunile avansate relativ la impactul economic al biotehnologiei variază enorm funcție de poziția optimistă sau conservatoare a specialiştilor, fapt ce explică dispersia considerabilă a cuantificărilor din literatura ultimului deceniu. O exemplificare în acest sens este dată de analiza comparativă a 11 rapoarte întocmite în anii 1980 de diverse instituții din SUA (15), privind dimensiunea comercială globală, a produselor biotehnologiei în agricultură şi industrie alimentară pentru anul 2000, limitele de variație situându-se între 4 şi 101 miliarde dolari.

Studiile circumscrise la aplicațiile specifice ale biotehnologiei în agricultură pot aduce contribuții mai realiste şi reevaluabile conform evoluției costurilor. Analizând un singur exemplu, şi anume creşterea perfect realistă a eficienței de fixare a azotului atmosferic cu 10%, într-o primă fază, grație biotehnologiei moderne, echivalează cu o economie de energie convențională consumată numai pentru producerea industrială de îngrăşăminte chimice (excluzând transportul şi distribuția acestuia) de 437 miliarde kwh.

Spre deosebire de efectele economice cantitative, consecințele de natură calitativă ale extinderii biotehnologiei în cultura plantelor vor fi mult mai semnificative. Astfel, fuziunea procedeelor biotehnologice cu metodele convenționale de ameliorarea plantelor va determina crearea de noi genotipuri cu caracteristici reprogramate genetic pentru a corespunde dezideratelor de calitate şi productivitate, înțelegând prin aceasta raportul optim între intrări şi ieşiri, opținut prin reducerea simultană a utilizării de elemente epuizabile.Transferul şi asimilarea biotehnologiei va permite: scurtarea timpului de ameliorare, perfecționarea modului de detectare, manipulare şi control al genelor “de interes”, depăşirea unor obstacole de însuşiri dorite într-un organism, introducerea rezistenței la factori adverşi, multiplicarea rapidă a creațiilor valoroase sau a noilor tipuri, cu posibilitatea schimbării spectrului de plante la intervale programate modificarea arealului de cultivare.

Tehnicile agrochimice de fertilizare şi de combatere a bolilor, dăunătorilor şi buruienilor vor fi substituite progresiv prin biotehnologii microbiene, înlăturându-se astfel, riscurile de poluare a solului şi apelor cu nitrați şi reziduuri de pesticide. Biotehnologiile microbiene vor juca un rol major în refacerea şi îmbunătățirea fertilității solurilor.

Toate aceste efecte calitative converg spre crearea unei noi calități a vieții, cu consecințele profunde pentru om şi societate, rezumate perfect de dr. R. Villet, directorul Programului de Utilizare a Produsului Național al USDEA... “ modificările în distribuția vârstei populației, o tendință spre sănătate şi longevitate superioare, caracteristici specifice pentru diferite grupe de vârste sunt motivații puternice pentru noile modalități de producere a hranei” (16).

Pentru a nu rămâne numai în sfera promisiunilor privind impactul calitativ uriaş al biotehnologiei, se depun eforturi pentru evaluarea sa statistică, prin elaborare de “indicatori sociali” stabiliți prin sondări ale publicului, “indicatori sintetici” care să caracterizeze evoluția calității pentru

sectoare importante sau probleme sociale, precum şi a unui “indice a calităţii vieţii” unic, imposibil încă de definit.

Efectele exercitate de progresul şi asimilarea biotehnologiei în producţia vegetală va transcede limitele acestui domeniu, dintre care selectăm doar câteva: modificarea relaţiei cu alte sectoare industriale, în special industria alimentară şi chimico-farmaceutică; schimbarea configuraţiei forţei de muncă – de la cercetători – pentru care exigenţele de calificare şi pluricalificare devin de cel mai înalt nivel – până la producători – care vor trebui să se califice pentru tipuri diferite de activităţi; stabilirea unor raporturi noi între creatorii de biotehnologie şi beneficiarii producţiei respective; organizarea ciclurilor de cercetare fundamentală – extensie – producţie şi finanţarea corespunzătoare; adaptarea unei legislaţii speciale pentru protecţia patrimoniului intelectual, precum şi pentru prevenirea hazardului.

La nivelul schimburilor internaţionale, complexitatea mutaţiilor antrenate de biotehnologie este considerabilă, determinată de necesitatea de cooperare şi difuzare rapidă a informaţiei şi rezultatelor, aflată în contradicţie cu competitivitatea crescândă şi cu politica ţărilor privind proprietatea intelectuală, securitatea, reglementarea schimburilor.

Disparităţile existente între ţările dezvoltate şi cele în curs de dezvoltare se agravează, concurenţa exercitându-se în prezent în cadrul Organizaţiei de Cooperare şi Dezvoltare Economică, formată din membri aparţinând primei categorii, iar în interiorul acestora, între compani puternice. Ţările dezvoltate elaborează, cu precădere, biotehnologii pentru înlocuirea materiilor prime şi produselor agricole provenite din ţările slab dezvoltate, precum şi pentru valorificarea excedentelor agricole în alte sectoare economice, fapt ce accentuează concentrarea schimburilor în interiorul OCEDE.

Toată această conjunctură exercită o presiune crescândă la nivelul fiecărei ţări de a-şi analiza posibilităţile şi de a stabili tendinţele de dezvoltare.

BIBLIOGRAFIE

1. Biotehnologie: Effets économiques et autres repercussions, OCDE, Paris, 1989, 127 p.
2. Field Nancy – La R-D en biotehnologie: problčmes de politique nationale et/ reponses. În: Biotehnologie: Evolution du rôle des pouvoirs publics.OCDE, Paris, 1988, 9-70.
3. Toenniessen G. H., Herdt R. W., Sitch L.A. – Rockefeller Foundation`s International Network on Rice Biotechnology. În: Review of Advances în

Plant Biotechnology, Mujeeb-Kazi A., Sitch L. A., technical editors, International Maize and Wheat Improvement Center and International Rice Research Institute, 1989, 265-274.
4. Bertheau Y., Tempé J. – L`Amplification Enzymatique în vitro D`AND ou P.C.R., Phytöma, 1990, 39-43.
5. Cooper J.E., Bjourson A.J., Thomson J. K. – Identification of Lotus Rhizobia by Direct DNA Hybridization of Crushed Root Nodules, Applied and Environmental Microbiology, 1987, 1705-1707.
6. Bjourson A.J., Cooper J.E., - Isolation of Rhizobium loti Strain-Specific DNA Sequences by Substraction Hybridization, Applied and Environmental Microbiology 1988, 2852-2855.
7. Rilley R. – Using biotechnology în international research for development. În: Review of Advances în Plant Biotechnology, Mujeeb-Kazi A., Sitch L.A., technical editors, International Maize and Wheat Improvement Center and International Rice Research Institute, 1989, 259-264.
8. Barton K.A., Whiteley H. R., Yang N.S. – Bacillus thuringiensis dendotoxine expressed în transgenic Nicotina tabacum provides resistance to Lepidopteran insects. Plant Physiology, 1987, 1103-1109.
9. Shewry P.R. – Genetic Engineering of Plants and Microorganisms – I.A.C.R. Report, 1988, 99-101.
10. Boxus P. – La maîtrise des techniques de multiplication în vitro, realites et perspectives, Journée d`étude. Les ingénieurs du Vivant, 1990, 13 pp.
11. Paul E.A. – Towards the year 2000: directions for future nitrogen research. În: Advances în Nitrogen Cycling în Agricultural Ecosystems, Wilson J. R. ed., Wallingford, C.A.B. International, 1988, 417-425.
12. Kloepper J.W., Lifshitz R., Schroth M.N. – Pseudomonas Inoculants to Benefit în Plant Production. I.S.I.Atlas of Sciences: Animal and Plant Sciences, 1988,60-64.
13. Powell K.A. – Strategies and guildelines for the development of biological control. În: Biotic interactions and soil-borne diseases. Proc. of the 1st Conference of the European Foundation for Plant Pathology, Elsevier, Amsterdam, 1991, 423-428.
14. World Commission on Environment and Development (WCED) – Our Common Future, Oxford University Press, Oxford and New York, 1987.
15. High technology Industries – Profits and Outlook: Biotechnology, Congrčs des Etats-Unis, Services d`čvaluation technologique/ Genex Corporation, Washington D. C., 1984.
16. Agricultural Biotechnology and the Public. Summary Prepared by the Office of Public Liaison – United States Departament of Agruculture of Four regional information conferences sponsored by the USDA, America`s Land Grand Universities, State Agricultural Experiment Stations and Cooperative Extension Services, 1988.

REFORMELE AGRARE ŞI DEZVOLTAREA SOCIAL-ECONOMICĂ A ROMÂNIEI (SEC. XIX-XX)

dr. Damian HUREZEANU, cercetător principal,
Institutul de Teorie Socială al Academiei Române.

După atâtea veacuri de viață rurală, după ce s-a întipărit în memoria colectivă a poporului, așa cum amintea Nicolae Iorga că "trecutul nostru istoric este în mare parte țărănesc", după ce analiști mai vechi sau mai noi au sugerat că forma pe care a îmbrăcat-o problema socială în țara noastră este chestiunea agrară, ne aflăm din nou într-un punct nodal al acestei chestiuni.

Legea fondului funciar din acest an este o reformă cu caracter global care se constituie ca parte organică ansamblului transformărilor pe care le traversează în prezent societatea românească. Privită în perspectivă istorică, actuala reformă face parte din seria reformelor care jalonează viața agrară a României moderne și prin aceasta evoluția societății românești din a doua jumătate a secolului al XIX lea și până astăzi. Cercetările de la noi și din alte țări țin să evidențieze fenomenul reformelor ca un produs necesar al progreselor dezvoltării formelor capitaliste de producție și al transformării structurilor tradiționale ale societății europene. În felul acesta indiferent unde se înfăptuiau, reformele au o dublă motivație: una generală, legată de evoluția capitalismului ca fenomen mondial, atrăgând după sine necesități noi de ordin productiv, demografic, de circulație și schimb, transformări în tehnica și economia agrară etc.... ar fi ceea ce am putea numi implicațiile transformărilor din economia mondială asupra sectorului agrar.

O a doua motivație ține de însuși evoluția formelor de viață economică și socială în țările în care urmau să se înfăptuiască, măsurile de reformă fiind o condiție a înlăturării rutinei și stagnării, a declanșării unor ritmuri noi ale evoluției agriculturii.

Sub acest semn se află și reformele agrare pe pământul românesc, fie că este vorba de cele de la jumătatea secolului trecut din Transilvania și Bucovina (1848, 1853, 1854, 1858) din 1864 din vechea Românie, din 1868 în Basarabia, sau de reforma din 1918-1921 din România întregită. Între reformele de la jumătatea secolului trecut și reforma din 1918-1921 există, desigur, o legătură directă de continuitate, o legătură organică am putea

spune, prin sensul şi obiectivele lor ambele au deschis un nou ciclu evolutiv al vieții noastre agrare, cu deosebirea că reforma din 1864 a fost şi un factor de restructurare a ansamblului vieții social-economice.

Atât reforma din 1964 cât şi cea din 1918-1921 se înscriu într-un context istoric novator, în perioade de ample transformări ale societății, în epoci cu semnificație nodală, 1864 se leagă nemijlocit cu epoca Unirii Principatelor, a formării statului național Român. Reforma din 1918 -1921 este constitutivă marilor prefaceri de ordin național şi politic puse pe ordinea de zi de primul război mondial şi exteriorizate în întregirea națională a României, în transformarea regimului politic şi electoral din țară. Transformările agrare au întotdeauna înapoia lor lungi perioade de gestație. Ele plutesc în atmosfera vieții sociale cu mult înainte de a fi înfăptuite. Lumea agrară este una organică. În raport cu mersul istoriei ea s-a prezentat ca un bloc enorm cu structuri compacte, supuse extrem de lent eroziunii factorilor dinamogeni ai dezvoltării.

La noi, revoluția de la 1848 a pus ca sarcină practică înfăptuirea reformei agrare, deschizând efectiv în Transilvania calea realizării acesteia şi proiectând în orizontul unui timp nu prea îndepărtat prefacerea regimului agrar şi în vechea Românie.

Timpul istoric după 1848 se grăbea. Sarcina națională a fost în întreaga epocă modernă românească antemergătoare prefacerilor structurilor social-economice. Totuşi statul național Român modern presupunea şi plămădirea unei noi civilizații, a unei noi forme de existență socială, care nu se pot gândi fără reforma vieții agrare. Cum ştim, principiile fundamentale pe care se sprijinea Legea rurală din august 1864 erau abolirea servituților feudale şi împroprietărirea țăranilor pe pământurile aşa-zise “legiuite” (sau mai bine spus recunoaşterea drepturilor lor de proprietari). Întinderea locurilor supuse stăpânirii țăranilor era predeterminată de situația anterioară a acestora, de reglementările prescrise de Regulamentul Organic şi aşezămintele din 1851. Spre a ne reprezenta, fie şi sumar, condiția reformei ar fi nevoie de discutarea unor corelații ca: raportul între marea şi mica proprietate rezultat din reformă, ponderea acestora în ansamblul solului cultivabil al țării, tipurile de soluri rămase în cadrul diferitelor forme de proprietate, dispunerea zonală a tipurilor de proprietate, raportul dintre proprietatea țărănească clăcăşească şi cea răzăşească, aspectele agrar – demografice etc.

Este evident că în cuprinsul comunicării de față nu putem nici măcar să schițăm unele date ale aspectelor de mai sus. Semnalăm doar că cca.

58% din gospodăriile țărănești au primit suprafețe între 4-7,5 ha, ceea ce nu este prea puțin chiar după normele agroeconomice ale acelei vremi. Totuși, marea carență a reformei a fost îngustimea suprafețelor de pământ primite de țărani în raport cu întinderea marii proprietăți, mai ales acuta lipsă de pământ a unor segmente ale lumii rurale-pălmașii, spornicii sau însurățeii, văduvele și nevolnicii, foștii țărani neclăcași pe lângă curțile boierești.

Viziunea țărănească" asupra întinderii de pământ necesară micii gospodări nu a fost transpusă la 1864 în expresie concretă. O întâlnim însă în dezbaterile Comisiei proprietății din timpul revoluției de la 1848 în Muntenia. Țăranii au revendicat în medie 6-7 ha de gospodărie. La munte, chiar mai puțin.

Aceasta ar fi însemnat să primească 3-3,5 milioane de hectare de pământ față de 1,7-1,8 milioane hectare, câte au primit în 1864. La suprafața amintită proprietatea țărănească a ajuns numai peste 4 decenii (ea includea acum și terenurile moșierești) când populația rurală crescuse cu cca.85% agricultura a trebuit să treacă prin regimul învoielilor agricole cu toate consecințele și implicațiile de ordin economic, social și tehnico-productiv pe care le-a suportat. De notat că țăranii au primit în genere terenuri arabile; fânețele, pășunile, drumurile și căile de acces au rămas mai ales în posesia marii proprietăți, precum și quasitotalitatea pădurilor. Aceasta a fost un factor de condiționare a cerealizării agriculturii românești în epoca de după reformă. Noile raporturi create între țărani și marii proprietari, respectiv arendașii, rapida creștere demografică și bineînțeles caracterul cuplării economiei românești la cea mondială într-o epocă de masivă cerere la produsele cerealiere au favorizat expansiunea procesului cerealizării agriculturii românești în ritmuri și proporții remarcabile.

Datele fenomenului au o relevanță deosebită nu numai sub raport economic, dar și al mutațiilor în peisajul agrar al țării, cu accentul pe zonele de câmpie ale acesteia, de asemenea în plan demografic antrenând modificări în densitatea populării diferitelor zone, și de aici în prefacerea peisajului rural și chiar urban al țării. Mai mult, diferențele de ritm și intensitate a dezvoltării economice între Moldova și Muntenia între 1860-1914 se datoresc, în bună măsură tot acestui fapt[1)].

În planul economic propriu-zis linia de realizare a progresului în agricultura noastră a însemnat deci trecerea de la elevajul extensiv la producția cerealieră moșierească, tot extensivă.

Pe plan istoric mai larg agricultura a fost sfera principală productivă a economiei românești care a alimentat acumulările necesitate de procesul de

modernizare, inclusiv şi poate mai ales al celui politic-instituțional, a civilizației române din epoca dată. Cât a beneficiat țărănimea şi agricultura în ansamblu, de pe urma celor cca. 80 mil. de tone de cereale exportate între 1864-1914 este o altă chestiune.

Procese similare nu de aceeaşi intensitate, s-au petrecut şi în Transilvania, Basarabia şi Bucovina.

Reforma agrară din 1918-1921 s-a înscris, cum se ştie, într-un vast cadru de reforme din europa răsăriteană de după primul război mondial şi într-un context istoric național şi social-politic nou pentru țara noastră. Ca dimensiune – în sensul mărimii absolute a terenurilor intrate în circuitul reformei – a fost cea mai întinsă reformă din epocă, nu însă şi cea mai radicală pentru că transformările din țările baltice au fost mai adânci, nemaivorbind, desigur, de taifunul agrar din Rusia Sovietică.

S-au expropiat cca. 580 mil. din totalul marii proprietăți din care 4281 ha hectare teren arabil. Pe provincii în România din granițele antebelice s-au expropiat cca. 2,5 mil. de ha cu aproape 700-800 mii ha mai mult decât luau țăranii în arendă înainte de război. Este drept că răscumpărarea echivala aproape cu arenda, aşa încât pentru o perioadă de timp 5-7 ani țăranii au reconvertit arenzile în renta răscumpărării.

1) Sinoptic, interdependențele dintre intensitatea fenomenelor petrecute în economia agrară şi cele de ordin demografic, între 1860-1899, se prezintă astfel:

	Întinderea semănăturilor cerealiere în ha		**Creşterea în %**	**Creşterea populației în % în acelaşi interval**
	1862	**1899**		
Moldova (fără Basarabia)	710.600	1.207.399	69,9	39
Muntenia	888.800	2.937.094	174,2	68
Oltenia	390.600	884.014	126,1	45
România fără Basarabia şi Dobrogea	1.990.000	4.528.507	127	54

Calculat pe baza datelor din *Recensământul general al populației României*, Bucureşti, 1905, p. XIX-XX.

2) În celelalte provincii istorice s-au expropriat: în Transilvania – 1.682.460 ha; în Basarabia – 1.498.916 ha, în Bucovina 75.788 ha.

Reforma a avut pentru întreaga Românie un caracter unitar prin principiile şi obiectivele urmărite. Au existat, evident, şi deosebiri provinciale; reforma a constituit însă un factor unificator al structurilor

agrare. În aceasta constă semnificația națională a reformei din 1918-1921. În genere, reforma a dezagregat marea proprietate de tipul celei antebelice (latifundiul) dar a păstrat un segment important de mare proprietate (cu o medie de 155 ha teren arabil față de 450 din perioada anterioară războiului) în cadrul structurii proprietății funciare, devenită acum covârșitor mică și mijlocie. Viziunea care a prezidat concepția și aplicarea reformei din 1918-1921 a corespuns de fapt politicii Partidului Liberal, țărăniștii fiind mai puternic atașați cel puțin doctrinar, formulei: "pământul trebuie să revină celor ce-l muncesc".

Sigur, reforma este corelativă creșterii rolului social și politic al țărănimii.

Odată adoptată reforma din 1918-1921, ca și cea din 1864 de la noi, sau ca reformele înfăptuite după primul război în alte țări, orienta spre o meditație globală asupra căilor evolutive ale agriculturii, a factorilor generatori de progres în acest domeniu, a raportului optim dintre proprietate și producție.

Teoretic, chestiunea pivota în jurul eficienței economice a diverselor tipuri de proprietate care nu este ușor de tranșat nici acum și cu atât mai mult în epoca dată. În adevăr, dificultatea rezolvării constă în multitudinea factorilor de înrâurire, pozitivă și negativă, în cadrul fiecărui tip de proprietate și de economie a căror interacțiune este foarte greu de determinat. În ultimă instanță, problema este a practicii agrare și are nu numai o dimensiune economică ci și una de ordin psihosocial și istoric. Dincolo de dezamorsarea conflictelor sociale la sate, dincolo de ameliorarea condițiilor de existență a țărănimii, erau legate de reforme și speranțele în ridicarea producției și productivității muncii agrare, în stimularea dinamismului economic și agriculturii.

Dar lucrurile trebuie privite în lumina lor reală. Etapele imediat următoare reformelor (atât la 1864 cât și la 1921) n-au fost însoțite de efectele economice pe care se conta. Dimpotrivă, s-au înregistrat sensibile scăderi în nivelul producției agrare. Dificultățile au fost puse mai ales pe seama factorilor de conjunctură; se impune însă a fi subliniat că însăși procesele de trecere la noile regimuri agrare au contribuit, parțial la apariția lor. În perioada interbelică, chiar la nivelul tehnic-productiv dat, au intervenit ca factor de complicare a situației din agricultura românească: suprapopularea excesivă, unilateralitatea cerealieră, preponderența criteriilor tradiționaliste specifice economiei de consum cu întreaga gamă de motivații în sfera aspirațiilor față de cele moderne, ghidate de ideia de

eficiență și rentabilitate, nemaivorbind, desigur, de conjunctura economică dezastruasă, din 1929-1934. În fapt, economia agrară românească a început să se redreseze abea din 1935-1936, iar semnele unei perioade de progres se manifestă cu certitudine după această perioadă. Ele ar fi putut constitui, eventual, începutul unei creşteri organice a economiei agrare.

Izbucnirea războiului şi evenimentele în care a fost antrenată țara noastră s-au repercutat sever şi asupra agriculturii, deşi nu la proporțiile şi în măsura despre care s-a scris într-o vreme în literatura de specialitate mica producție se adaptează cu dificultate dinamismului producției moderne, dar rezistă relativ mai bine seismelor puternice.

Răsturnările de după 23 August 1944 au antrenat, cum ştim, agricultura şi viața rurală. Reforma din `45, cea de-a treia în epoca modernă, a fost propulsată tot din considerente sociale, dar esențial a fost atunci contextul politic, încât ea apare mai mult ca o reformă de conjunctură politică.

Datele reformei se cunosc bine; cei mai vârstnici au trăit-o pe viu. Ceea ce se cuvinte menționat cu necesitate este că între 1945-1949 structura de mică proprietate țărănească, creată după reformă, n-a putut să-şi pună în valoare elementele sale potențiale. Regimul comunist a privit reforma nu ca pe un moment nou în evoluția vieții agrare, ci ca o prefață a socializării agriculturii.

În sinteză: reformele constituie momente nodale ale vieții agrare din România. Determinările lor au fost mai cu seamă de ordin social și politic. Subsecvent, perspectiva de evaluare a acestora urmează să fie una istorică, interesată de desprinderea semnificațiilor globale, preocupată de înscrierea fenomenului în serii evolutive lungi, de repercutările lui asupra ansamblului vieții agrare. Reformele au fost sarcini de ordin istoric, nu măsuri de terapie economică.

La rândul său în cazul României se cuvine înțeleasă în toată dimensiunea forța cu care fenomenul agrar iradiază în toate sferele evoluției societății româneşti, îşi pune pecetea pe fizionomia acesteia.

Orice demers menit să descifreze caracteristicile dezvoltării noastre istorice, să permită radiografia organismului social şi politic, orientează atenția spre fenomenul agrar şi spre impactul său asupra cursului civilizației române moderne. Determinațiile acestuia sunt articulate organic cu sfera vieții agrare.

Înrâuririle se regăsesc nu numai în structura şi linia de mişcare a economiei, nu numai în sistemul şi atmosfera politică a vremii, nu numai la

nivelul matriceal al contradicțiilor civilizației române moderne, dar şi în plan cultural-spiritual. Ar fi fost posibilă, altfel, prezența atât de masivă în spațiul nostru cultural a teoriei formelor fără fond, a curentelor rural tradiționaliste, eflorescența viziunii organice în gândirea românească etc.?

Hotărât lucru pentru a circumscrie determinările realității noastre în cadrele sale structurale şi în condițiile sale evolutive trebuie să observăm, în toată amploarea, implicațiile domeniului agrar. Fără aceasta nu este posibilă perceperea corectă a fenomenului global românesc în ipostazele specifice ale dezvoltării sale.

RECONSTITUIREA PROPRIETĂȚII ȚĂRĂNEȘTI. LIMITE ȘI CONSECINȚE

dr. Mircea CIUMARA, secretar ştiinţific
Institutul Național de Cercetări Economice

Ca oricare altă formă de proprietate, proprietatea țărănească își are avantajele ei. La ele îmi propun să mă refer, făcând abstracție de Legea fondului funciar şi de celelalte acte normative care au implicații asupra agriculturii. Nu este nici locul şi nici momentul pentru a discuta despre ele. Înțeleptul ne spune că toate au timpul lor.

Spre deosebire de întreprinderea bazată pe angajați – al cărui scop este profitul – gospodăria țărănească urmăreşte în primul rând întreținerea familiei. De aceea, gospodăria țărănească va funcționa şi atunci când rentabilitatea este egală cu zero, ba chiar şi când veniturile nu vor recompensa munca cu echivalentul unui salariu normal. Pe acest fapt întemeia Virgil Madgearu, în perioada interbelică, doctrina statului țărănesc. Fără a da asemenea extensii politice, trebuie remarcat că, în condițiile în care ne apropiem de o agricultură subvenționată, gospodăria țărănească diminuează – cel puțin la început – necesarul de subvenții bugetare. În situația actuală a bugetului statului, aspectul nu este deloc neglijabil.

Gospodăria țărănească asigură reciclarea aproape integrală a materiilor, cu efecte benefice asupra echilibrului solului, iar prin valorificarea unor resurse reziduale şi lipsa personalului birocratico-administrativ permite de multe ori costuri de producție mult mai mici, comparativ cu marea întreprindere. Sentimentul de proprietar stimulează ca diferitele operații să fie executate cu grijă pentru implicațiile asupra recoltei, cât şi asupra conservării şi ameliorării solului. Mult mai dificil se realizează aceste efecte în cazul muncii salariate sau colectivizate.

Reconstituirea proprietății țărăneşti poate ajuta la reducerea tensiunilor actuale de pe piața muncii şi la restabilirea echilibrului pe sexe şi vârste al forței de muncă din agricultură. Ne putem aştepta la revenirea în mediul rural al unor familii mai tinere şi la reîntoarcerea în agricultură a unor membri de familie navetişti.

Nu sunt de neglijat nici efectele extraeconomice. Independența economică față de stat a țăranului proprietar şi repartiția justițiară a

confiscărilor abuzive de pământuri sunt condiții esențiale pentru înlăturarea totalitarismului și instaurarea statului de drept. Sentimentul patriotic, pe care îl definim poetic "dragostea de glia strămoșească", dobândește o bază concretă, consolidând națiunea.

Dar toate acestea sunt valabile numai ca teorie generală, numai dacă facem abstracție de formele concrete de reconstituire a proprietății țărănești, de factorii care pot anula sau transforma în contrariu consecințele menționate.

Ne-am propus analiza limitelor proprietății țărănești numai în raport cu dimensiunea lotului de pământ aflat în proprietatea familiei.

Sub o anumită limită, care depinde de zonă, gospodăria va funcționa, în marea majoritate a cazurilor, pentru autoconsum, iar numai dincolo de această limită pentru autoconsum și piață, sau pentru piață. La nivelul actual scăzut de dotare tehnică a agriculturii și când cea mai mare parte a dotării existente nu este adecvată dimensiunilor reduse ale gospodăriei țărănești, solicitarea de terenuri din partea familiilor se manifestă și în raport cu capacitatea limitată de lucrare a pământului. Dacă lipsa utilajului agricol adecvat va fi eliminată peste câțiva ani, randamentul la hectar nu va cunoaște modificări esențiale, dar va crește sensibil suprafața pe care o poate exploata o familie țărănească.

Pentru loturile exploatate numai pentru autoconsum nu va exista nici sursa agricolă de finanțare a mecanizării și nici interes suficient – căci va fi greu să se asigure utilizarea eficientă a mașinilor – pentru a investi din surse neagricole în cumpărarea de utilaje. De aceea, este de așteptat ca aceste loturi să fie exploatate predominant manual, cu costuri de producție ridicate; costurile vor fi acceptate de producători, căci nu va fi în căutare de profit, ci de produse agricole. Privit la scară națională, persistența acestor loturi va reprezenta o risipă de muncă omenească.

Faptul că va deveni insuficientă întinderea lotului care produce pentru piață sau și pentru piață, ca urmare a mecanizării adecvate, este de așteptat să genereze mai multe efecte. Mai întâi, foamea de pământ. Unii țărani vor căuta să cumpere pământuri suplimentare, iar alții – lipsiți de spiritul de acumulare, dar care vor constata insuficiența pământului deținut – vor căuta să renunțe prin vânzare la proprietatea țărănească sau să o arendeze. În al doilea rând, multe familii țărănești se vor orienta spre efectuarea și a altor activități decât cele agricole. Desigur că asemenea orientări pot exista și acum, prin tradiție sau prin modul cum se efectuează aplicarea legii fondului funciar. Ceea ce menționăm aici este creșterea

tendințelor în această direcție. Acest fapt poate însemna o relansare a navetismului și/sau extinderea unor activități neagricole la sate. În al treilea rând, reorientarea activității poate căpăta forma modificării structurii producției agricole, în sensul creșterii ponderi culturilor care necesită o mare cantitate de muncă la hectar, în detrimentul culturilor ușor de mecanizat.

Una din limitele aparente ale gospodăriei țărănești este renunțarea la culturile care presupun întinderi mari de teren. În studii ale CEE, în plus, se arată că cele mai mici randamente la hectar și cea mai mică productivitate a muncii se obțin în țările membre ale Pieței Comune, în care preodomină gospodăriile de mici dimensiuni, că există o corelație directă între dimensiunea gospodăriei pe de o parte, și randamentul la hectar și productivitatea muncii, pe de altă parte.

Această limită poate fi eliminată prin asocierea producătorilor. Este vorba de posibilitatea participării, aceleași gospodări la mai multe asociații, distinct pentru diferite operații, fiecare asociație având gradul de asociere și structura gospodăriilor componente, cea mai eficientă pentru operația respectivă. Varietatea formelor de asociere permite specializarea asociațiilor, cu avantajele care decurg de aici, adaptabilitatea la modificările de condiții și dimensionarea la minim a necesarului de aparat funcționăresc (ceea ce reduce costul și riscul conservatorismului organizatoric).

Trebuie făcută distincția clară între dimensiunea proprietății și dimensiunea organizării activității. Faptul că dimensiunea proprietății este inferioară dimensiunii organizării celei mai eficiente a activității nu este o frână în calea reglării dimensiunii organizatorice, dar este o garanție a redimensionării rapide în caz de necesitate.

Gromoslav Mladenatz scria undeva că România a fost înainte de război una din țările cu cea mai bogată literatură cooperatistă și cu cele mai slabe rezultate practice pe calea asocierii țăranilor. Majoritatea autorilor explicau atunci fenomenul nu atât prin individualismul țăranului cât prin faptul că se încerca extinderea mișcării cooperatiste de sus în jos, caracterul birocratic al demarajului permițând unora să profite în interes exclusiv personal de conjugarea eforturilor prin asociere. Trecerea de la cooperația de tip colectivist, în mod gradual, către asociații cooperatiste de tip european nu ni se pare posibilă, la defectul antebelic adăugându-se conservatorismul, lupta pentru menținerea locurilor de muncă din partea funcționarilor prin suprastructura agricolă. Trecerea la asocierea țăranilor înainte de primirea de către el în mână a actelor de proprietate riscă să compromită pe termen lung ideia de asociere, cu consecințe grave asupra

structurii viitoare a producției agricole. De vină nu va fi proprietatea țărănească, ci alterarea liberei inițiative.

Lipsa țăranilor de cunoştințe agrotehnice avansate, de utilaj agricol şi de venituri suficiente pentru achiziționarea de semințe selecționate, îngrăşăminte şi alte produse chimice etc. poate genera o diminuare a nivelului tehnic al activității agricole, dacă aplicarea legii fondului funciar nu este însoțită de subvenționarea de către stat a prețurilor plătite pentru produse şi servicii necesare agriculturii şi de credite ieftine suficiente. Pentru a facilita introducerea progresului tehnic în agricultură este preferabil să subvenționăm unitățile generatoare de progres tehnic agricol decât produsele agriculturii.

Cel puțin de la Cuza încoace, dacă nu mai dinainte, ne căznim să copiem modele şi experiențe care au dat rezultate pe undeva prin lume, dar care nu s-au lăsat altoite pe trunchi românesc. Tot de atunci avem şi teoria formei fără fond. Nu avem câtuşi de puțin intenția de a pleda pentru o dezvoltare prin noi înşine. Suntem în mod declarat împotriva acestui slogan. Dar susținem cu tărie să preluăm numai ceea ce se potriveşte felului nostru de a fi, ceea ce ne ajută să redevenim noi înşine. Căci prea am fost pradă rătăcirilor şi înstrăinărilor atâta amar de vreme.

Atunci când reorganizăm agricultura trebuie să pornim de la felul de a fi al țăranului român şi să vedem ce i se potriveşte din ceea ce se face în restul lumii. N. Iorga remarca faptul că românul are obiceiul să se adreseze direct atât lui Dumnezeu cât şi lui Vodă cu apelativul “Tu Doamne”. Nu este nici un fel de teamă în această raportare. Românul nu cunoaşte un respect mistic pentru generalul ce îl depăşeşte. Priviți şi bisericile româneşti. Sunt mici şi intime. În acelaşi timp românul nu este nici bisericos sau preocupat cum să fie statul îndreptat. El pretinde un schimb corect reciproc de servicii între el şi ceea ce-l depăşeşte în general. Îşi face datoria de sfintele sărbători de peste an şi aşteaptă de la Dumnezeu îndreptățită protecție. Dacă statul este necinstit şi îl fură, nici omul de rând nu se simpte cu nimic obligat să fie corect față de acest stat. Dacă cineva fură de la vecini este supus oprobiului public, dacă este prins furând de la stat toți spun: “Săracul a avut ghinion”. Când discută între ei despre funcționarii statului, românii spun “ăia”, toți înțelegând că este vorba de cei răi care îi asupresc pe toți.

Românul nu tinde să se contopească cu ceea ce el nu poate cuprinde cu brațele şi cu mintea proprie. Cu tot ceea ce îi depăşeşte el vrea doar cooperare corectă. De aceea, marea întreprindere pe care nu o poate nici înțelege nici controla nu este pe măsura românului. Independența față de

stat şi faţă de marea întreprindere este o condiţie esenţială pentru ca românul să se simptă în ale lui. El cere doar să fie lăsat în pace, să nu se bage nimeni în ale lui.

Românul obişnuit nu vrea să iasă “ca păduchele în frunte” dorinţa lui este “să fie în rândul lumii”. De dragul locului de mijloc nu numai că nu are iniţiativă, dar vrea “să moară şi capra vecinului”, adică tinde să îi ţină şi pe ceilalţi pe loc, aproape. Acest conservatorism îi făcea pe sociologi pe vremea când se putea exprima liber, înainte de război, să îşi pună speranţele privind acumularea de capital în tenacitatea oltenilor şi românilor macedoneni. Astăzi trebuie să acordăm atenţia cuvenită acestor trăsături de caracter şi să căutăm prin cadrul legislativ mijloace de stimulare şi recompensare a tendinţelor de inovare. Căci resurse intelectuale există suficiente la poporul nostru.

AGRICULTURA – VICTIMĂ ŞI AGENT AL POLUĂRII MEDIULUI ÎNCONJURĂTOR; ARMONIZAREA DEZVOLTĂRII AGRICULTURII CU PĂSTRAR A ECHILIBRULUI ECOLOGIC

dr. ing. Corneliu RĂUȚĂ, director, Institutul de Cercetări pentru Pedologie şi Agrochimie al Academiei de Științe Aricole şi Silvice.

Aproape pretutindeni în lume, protecția mediului înconjurător este una dintre cele mai dezbătute probleme. Aceasta se află nu numai în atenția guvernelor, ci şi a unor păturí tot mai largi care se constituie în diverse partide politice, mişcări ecologice şi organizații neguvernamentale.

Într-adevăr, poluarea mediului reprezintă astăzi un pericol major pentru tot ce înseamnă viață pe planeta noastră-fie că ne referim la omul însuşi, fie la floră şi faună.

Pericolul constă nu numai în efectul nociv local al diverşilor poluanți, ci şi în dezechilibrul ecologic care a început să se producă la scară națională, regională, continentală, globală, respectiv la scara întregii planete.

În țara noastră, într-o perioadă de peste patru decenii, regimul totalitar din trecut a neglijat în întregime problemele de protejare a condițiilor de viață, de ocrotire a mediului înconjurător, de menținere a echilibrului ecologic. În strategia de dezvoltare a economiei, fie că este vorba de industrie, transport, agricultură etc., s-au avut în vedere în exclusivitate numai efectele economice şi acestea pe scurtă durată. Această opțiune neraională a dus în mod inevitabil la conflicte şi crize ecologice, cu efecte negative atât economice, sociale, politice, dar şi ecologice, atât pe termen scurt, cât şi pe durată mai îndepărtată. Superconcentrarea industrială în unități gigant, echiparea acestora cu instalații şi echipamente tehnologice puternic poluante, dezvoltarea agriculturii bazată pe principii industriale şi implementarea unor sisteme de agricultură de tipul “Mineritului” au condus pe zone întinse la deteriorarea foarte gravă a echilibrului ecologic, a factorilor de mediu. Noi, în prezentarea pe care o facem, pornim de la situația existentă, privind agricultura ca victimă şi agent ai poluării mediului în România, şi încercăm să enunțăm unele din direcțiile de armonizare a

dezvoltării agriculturii în condițiile păstrării echilibrului ecologic, ale protecției și ameliorării mediului înconjurător.

1. Factori de agresivitate

În prezent agricultura României se confruntă cu grave probleme de poluare, aceasta devenind o victimă ușoară și fără posibilități mari de apărare ca efect al diferitelor activități social-economice ce se desfășoară în țara noastră (2,3).

Din datele de care dispunem în prezent, rezultă că anual sunt emise în atmosferă circa 138.000.000 tone de substanțe poluante, din care bioxid de carbon, bioxid de sulf, oxizi de azot, amoniac, fenoli compuși din metale neferoase, fluor, clor, pulberi sedimentabile ș.a. Majoritatea poluanților evidențiați (exclusiv bioxidul de carbon) se acumulează în final în sol, acesta reprezentând acumulatorul principal, respectiv "coșul de gunoi" al poluanților. Ca efect al acestor emisii, solul este poluat în diferite grade în special cu metale grele, fluor și bioxid de sulf pe o suprafață de cca. 900.000 mii ha, din care 200.000 mii ha sunt exclusiv poluate, solurile devenind complet neproductive. Poluarea cu praf de ciment devine din ce în ce mai alarmantă. În jurul termocentralelor pe cărbune și a fabricilor de acid sulfuric și îngrășăminte se constată fenomene de acidifiere pronunțată a unor soluri, ca efect al ploilor acide formate pe seama oxizilor de sulf și azot. O poluare gravă o prezintă reziduurile petroliere care afectează cca. 50.000 mii ha. Haldele de cenușă rezultate din arderea cărbunilor la termocentrale ocupă 2000 mii ha iar exploatarea cărbunelui la zi, în special în zona Rovinari, a distrus complet aproximativ 15000 ha. Deversarea în râuri a unor cantități însemnate de substanțe chimice toxice contribuie la poluarea solului prin folosirea apei din aceste râuri la irigație. Mai recent agricultura a fost victima celui mai grav fenomen de poluare, respectiv contaminarea radioactivă cu Sr^{90} și Cs^{137} ca efect al accidentului de la Cernobîl. Evaluarea efectelor anuale negative pe care alte activități neagricole le provoacă agriculturii, numai ținând seama de diminuarea producției agricole din punct de vedere cantitativ și calitativ, se ridică la suma de cca. 100 miliarde lei (în prețuri 1990). În condițiile introducerii în calcul și a efectelor pe care agricultura le suportă ca urmare a afectării însușirilor de bază ale solului de care depinde funcționalitatea normală a acestora ca suport și mediu de viață al plantelor pe termen mai lung, pierderile agriculturii pot atinge valori impresionante de 300-400 miliarde lei. Desigur că evaluarea se complică și mai mult dacă am lua în considerare și

efectele negative pe care le are un sol poluat asupra productivității agroecosistemelor, a landshaftului, a calității vieții omului respectiv a stabilității biosferei. Un loc important în estimarea influențelor negative pe care poluarea mediului le poate provoca agriculturii îl are gospodărirea necorespunzătoare a pădurii, tăierilor peste limita de regenerare biologică, acțiuni care au condus la modificarea climei, dezechilibrare hidrologică, eroziune alunecări de teren, precum şi impactul pe care îl va ocupa în viitor "efectul de seră" şi distrugerea stratului de ozon. Deşi agricultura, prin natura sa biologică, ar fi fost de aşteptat să contribuie la protecția şi îmbunătățirea calității mediului de viață a omului, totuşi practicarea unor sisteme de agricultură neraționale a condus la deteriorarea mediului înconjurător, iar agricultura din victimă, protector şi factor ameliorator al mediului a devenit agent al poluării propriului său mediu din care face parte şi care îi asigură funcționalitatea (1).

Odată cu intensificarea agriculturii a apărut un conflict între obiectivele acestei ramuri şi cele care țin de mediul înconjurător. Această situație se datoreşte faptului că nu au fost recunoscute legăturile de interdependență care unesc agricultura şi mediul înconjurător.

Lipsa de prevedere asupra apariției conflictului dintre agricultură şi mediul înconjurător a avut ca efect poluarea solului, respectiv diminuarea fertilității acestuia, reducerea randamentelor şi degradarea mediului înconjurător.

Din analiza datelor furnizate de sistemul național de monitoring al calității solurilor agricole din România rezultă modul în care agricultura din victimă şi protector al mediului a devenit unul din agenții poluării mediului. Cea mai importantă problemă o reprezintă eroziunea solurilor care se manifestă pe circa 7 milioane de hectare cu folosință agricolă. Anual se pierd, prin eroziune, aproximativ 150 milioane tone de sol, care, evaluate calitativ înseamnă 1,5 mil. tone humus şi respectiv 500.000 tone NPK. Cantitatea mare de sol erodat, contribuie la reducerea vieții lacurilor de acumulare prin împotmolire, la poluarea apelor şi altor soluri prin depuneri de sedimente. Reducerea pierderilor produse de boli, dăunători şi buruieni culturilor agricole, care adesea trec de 30% din recoltă, a condus la folosirea cu prioritate a metodelor chimice în detrimentul metodelor agrofitotehnice, biologice, fizice, care au avut ca rezultat efecte negative, respectiv poluarea chimică a solului şi a altor factori de mediu (Baicu, T. 1990). O altă problemă de-a dreptul alarmantă o reprezintă tendința de secătuire a solurilor în humus şi elemente nutritive, cunoscând că producția

agricolă se realizează în proporție de peste 50% pe seama rezervelor nutritive din sol.

Această situație gravă are un impact imediat și de viitor asupra producției agricole și mediului. Introducerea irigației necesară ca lucrare de ameliorare a solului a avut și efecte negative în diferite zone ale țării, prin apariția proceselor de salinizare și înmlăștinirea secundară pe suprafețe mari, datorită lipsurilor de concepție, proiectare, execuție și exploatare a lucrărilor de irigație.

Mecanizarea lucrărilor agricole, folosită în mod nerațional a condus la tasarea solurilor pe suprafețe mari care se evaluează la 6 mil. de hectare. Greșelile făcute în procesul de industrializare n-au ocolit nici agricultura. Concentrarea unor animale în așa numitele fabrici de carne și lapte, având complexe de creștere a porcilor cu 300.000 capete într-un singur loc, este o moștenire care provoacă mari pagube mediului dar și agriculturii, prin degajarea pe sol, în râuri și lacuri a milioane de mc de dejecții rezultate zilnic din complexele de creștere industrială a animalelor, fapt care duce la poluarea cu nitrați a apei freatice, sursă de alimentare a populației și animalelor cu apă potabilă.

Folosirea nerațională a îngrășămintelor minerale, în special cu azot și fosfor au provocat eutroficarea lacurilor și poluarea cu nitrați a apelor freatice și de suprafață.

Impactul negativ al agriculturii numai asupra producției agricole se estimează la pierderi anuale de 50 miliarde lei (prețuri din 1990).

Pentru elaborarea noii politici agricole care să permită armonizarea agriculturii cu protecția mediului, este indispensabil să țină seama de trei elemente care sunt dependente unele de celelalte:

- necesitatea de a crește contribuția pozitivă a agriculturii față de mediul înconjurător;
- nevoia de a reduce poluarea provocată de agricultură mediului;
- importanța adoptării politicii agricole în așa fel încât aceasta să țină cont de mediul înconjurător.

De asemenea, în cursul formulării și realizării politicii mediului înconjurător ar trebui să se ia în considerație efectele potențiale ale acesteia asupra producției, veniturilor și prețurilor produselor agricole. Programul guvernamental de retehnologizare a tuturor ramurilor economiei naționale trebuie să aibă în vedere atât creșterea eficienței economice și a gradului de competitivitate, precum și asigurarea echilibrului ecologic ca rezultat al activității desfășurate. Agricultura declarată ca ramură prioritară în strategia

de dezvoltare a economiei României, trebuie să se dezvolte pe coordonatele economiei de piață dar să asigure, în acelaşi timp, protecția şi ameliorarea mediului înconjurător, răspunzând atât nevoilor naționale cât şi exigențelor cerute pentru a ne putea integra în comunitatea europeană. În vederea câştigării pariului cu agricultura, pariu pe care după părerea noastră încă nu l-am câştigat, dar pentru care avem toată motivația necesară să-l câştigăm, este urgentă elaborarea strategiei de armonizare a dezvoltării agriculturii cu păstrarea echilibrului ecologic - strategie care în scenariile țărilor dezvoltate se identifică cu implementarea sistemului de agricultură durabilă. Elaborarea strategiei amintite necesită după părerea noastră întocmirea unui program național de retehnologizare atât a producției cât şi a cercetării agricole – precum şi a altor domenii de cercetare de care cercetarea agricolă are mare nevoie pentru realizarea unei cercetări moderne, multi şi interdisciplinare, intersectoriale care să includă cercetarea fundamentală avansată.

Conceptul de agricultură durabilă, elaborat de cercetarea ştiințifică şi validat de practica din țările dezvoltate, se bazează pe realizarea unor randamente optime, eficiență economică corespunzătoare şi asigurare echilibrată ecologic.

De aici rezultă necesitatea integrării politicii agricole cu politica privind mediul înconjurător în aşa fel să se realizeze beneficii atât de agricultură, precum şi de mediul înconjurător.

Prin urmare, pentru realizarea obiectivului de armonizare a dezvoltării agriculturii cu mediul înconjurător, este necesară o abordare integrată a considerațiilor legate atât de dezvoltarea agriculturii, cât şi de asigurarea protecției mediului încă din stadiul de elaborare a celor două politici.

Pentru a putea trece la o politică agricolă care să permită integrarea intereselor agriculturii şi ale mediului înconjurător, apreciem că este oportun ca şi în România să se adopte “Carta verde”, după exemplul Comisiei Comunității Europene prin care să se prevadă principii directoare de aplicat în cadrul politicii agricole şi a mediului înconjurător.

2. Posibilități pentru o integrare reuşită agricultură-mediul înconjurător

Încercând să sugerăm mijloacele prin care am putea să realizăm armonizarea agriculturii şi a mediului trebuie să definim cu claritate ceea ce se înțelege printr-un mediu înconjurător corespunzător din puct de vedere al aportului agriculturii. În sensul cel mai larg, cea mai mare contribuție a

agriculturii la bunăstarea omului este de a-l hrăni şi de a se asigura securitatea alimentară într-o dinamică corespunzătoare cu creşterea populației ocupate în alte sectoare neagricole. În paralel, omul poate să aibe posibilitatea de a profita de mediul său înconjurător.

Agricultura joacă de asemenea un rol special, asigurând permanența populației în anumite zone precum și atractivitatea peisajului. Prezența agricultorilor în peisaj și întreținerea construcțiilor rurale pot contribui la ameliorarea mediului înconjurător. În acelați timp însă s-a stabilit deliberat un compromis între aspectele pozitive ale agriculturii pentru mediul înconjurător și anumite incidențe potențial negative ale acestuia. Dacă un anumit număr de mecanisme care au contribuit la degradarea mediului de către agricultură ca agent n-au început să fie înțelese mai bine decât în urmă cu două decenii, atunci trebuie să recunoaştem că se ştie şi mai puțin despre anumite efecte negative pe care alți factori de mediu le pot exercita asupra agriculturii. Succesul armonizării dezvoltării agriculturii cu mediul înconjurător se poate realiza numai printr-o abordare sistemică, din punct de vedere politic, social, economic şi ecologic, în care cercetarea ştiințifică trebuie să-şi aducă o contribuție de seamă.

Posibilitățile imediate în vederea unei integrări mai bune a politicii mediului înconjurător implică:

- dezvoltarea programelor de cercetare şi extensiune în vederea accentuării atenției acordate mediului înconjurător;
- ameliorarea utilizării factorilor de producție şi perfecționarea practicilor agricole, în vederea reducerilor la minimum a pagubelor cauzate de agricultură mediului înconjurător;
- formarea de agricultori care să cunoască modul de utilizare a tehnologiilor agricole compatibile cu protecția şi ameliorarea mediului înconjurător, prin stabilirea unor planuri de gestiune şi reglementări corespunzătoare;
- eliminarea obstacolelor ridicate în calea adoptării de practici care să asigure protecția mediului, cum ar fi utilizarea mijloacelor de combatere integrală a bolilor, dăunătorilor şi buruienilor prin reducerea mijloacelor de combatere chimică;
- introducerea de reglementări asupra factorilor de producție, cum ar fi îngrăşămintele, produsele fito-farmaceutice şi, de asemenea, asupratehnologiilor de utilizare a îngrăşămintelor organice, care să contribuie la prevenirea şi limitarea poluării mediului de către agricultură;
- agricultorii trebuie să fie liberi să aleagă şi să folosească factorii de

producție cu condiția de a respecta reglementările privind utilizarea acestora care să nu afecteze mediul.

Măsurile amintite care să contribuie la armonizarea agriculturii cu mediul înconjurător au început să se aplice în numeroase țări din vestul europei. În cadrul acestor reconsiderări se preconizează în special să se adopte politici care să întărească rolul agriculturii în conservarea şi ameliorarea valorii estetice a peisajelor. În acelaţi timp, se sugerează că, pentru punerea în practică a măsurilor de prevenire şi reducere a poluării mediului, să se țină mai mult seama de efectele politicii mediului înconjurător asupra agriculturii, în general, asupra veniturilor agricultorilor, în special.

Printre reglementările policii agricole care ar putea fi operate într-un viitor apropiat, care să stimuleze armonizarea agriculturii cu mediul înconjurător este şi sistemul de subvenționare acordat agricultorilor care respectă pachetul de recomandări ce se impune pentru a reduce poluarea.

În domeniul agriculturii şi a mediului înconjurător, politicile şi obiectivele evoluează în mod constant pentru a se adapta condițiilor noi. Dacă de câțiva ani se observă printre țările membre OCDE o anumită convergență a marilor obiective a politicii agricole şi ale politicii mediului înconjurător există însă mari diferențe de la o țară la alta în privința obiectivelor ce trebuie avute în vedere, care privesc agricultura şi mediul înconjurător. Se admite totodată din ce în ce mai mult faptul că în cadrul țărilor OCDE, responsabilii cu agricultura ar trebui să studieze îndeaproape efectele acțiunilor lor asupra mediului înconjurător şi să-şi asume în legătură cu aceasta, întreaga responsabilitate.

De asemenea, cei care iau decizii în domeniul mediului înconjurător ar trebui să-şi asume deplina responsabilitate față de efectele politicii lor în domeniul agriculturii.

Îngrijorare există, de asemenea, într-o măsură tot mai mare pentru ca nu cumva tendința de a practica o agricultură foarte specializată de tipul monoculturii să nu provoace o diminuare importantă a abundenței şi diversității speciilor în diverse zone.

Peisajele rurale de calitate sunt în egală măsură indispensabile dezvoltării turismului şi odihnei şi ele au, bineînțeles, o influență directă asupra calității vieții celor care locuiesc acolo. În consecință, în aproape toate țările, dispariția clădirilor – fermă tradițională şi practicarea monoculturii sunt resimțite ca o degradare a aspectului peisajului şi a potențialului ecologic.

În numeroase țări dezvoltate care doresc să-şi conserve mediul rural adecvat, există tendința ca sistemul de exploatare de tip familial să se mențină. De exemplu, în țări ca Olanda sau Elveția, aceste strategii sunt folosite cu bună ştiință în politica de dezvoltare a turismului, de unde şi avantajele respective. Lalelele şi vacile de lapte olandeze au devenit simboluri naționale. De asemenea, zonele rurale cu caracter extensiv şi cu populație redusă prezintă o mare atracție din cauza caracterului lor de "spații mari".

Agricultorii sunt tributari calității bazei lor de resurse naturale. Conservarea solurilor, administrarea pășunilor şi a exploatării forestiere, lupta contra eroziunii şi menținerea calității apei fac parte integrantă din buna utilizare şi conservare a resurselor naturale. Adoptând practici care să contribuie la utilizarea rațională şi la conservarea resurselor naturale, agricultorii pot servi mediul înconjurător, vizând în acelaşi timp obiective agricole. Măsurile care incită la o utilizare abuzivă a acestor resurse, mascându-le valoarea şi prețul lor real, sunt împotriva calității mediului înconjurător.

Nevoia de a se proteja resursele naturale rezultă printre altele din faptul că la nivel național, presiunile în favoarea unei producții de mare randament impun utilizarea cu economie a resurselor agricole (ca de pildă solul şi menținerea echilibrului ecologic). De asemenea, exigențele în materie de productivitate impun limitarea cât mai mult posibil a poluării cauzată de toate sursele, inclusiv cele agricole. Aceste considerații nu ipotechează opțiunile viitoare şi tind să facă să crească valoarea resurselor naționale.

În paralel cu această concepție economică mai formală, ideea care progresează în ochii opiniei publice este aceea că este ilogic să se degradeze mediul înconjurător prin realizarea în exces a producției agricole. Anumite degradări trebuie să fie acceptate câteodată dacă este vorba de evitarea penuriei de alimente, dar, atunci când valoarea marginală a hranei este deci nulă, sau negativă, lucrurile sunt iraționale.

Aproape toate țările dezvoltate acordă o înaltă prioritate menținerii veniturilor agricole. Opiniile pleacă de la convingerea că "agricultura este coloana vertebrală a națiunii" şi ajung la ideea că o scădere a veniturilor agricole ar putea provoca o atragere masivă a "țăranilor" pe piețele de muncă deja aglomerate.

Mai recent, s-a născut ideea că păstrarea agricultorilor la țară (în zonele rurale), mai ales în regiunile mai puțin favorizate, ar reprezenta în sine un obiectiv național de dorit. Unii consideră că agricultorii ocupă un loc special în societate şi, într-un număr de țări dezvoltate, se consideră că ei

au nevoie de o garanție privind veniturile şi alte forme de ajutor financiar. Acest obiectiv are rațiuni complexe, dar este predominant în multe țări şi se află la baza politicilor concepute în altele în scopul asigurării stabilității prețurilor agricole la niveluri depăşind cu mult prețurile pieței mondiale.

Oricare ar fi meritele sau lipsurile politicilor de sprijin direct sau indirect al veniturilor, acestea nu au reuşit în mod evident să garanteze venitul agricultorilor şi nici să mențină numărul lor la nivelurile anterioare politic de sprijinire a prețurilor.

Nu este locul aici să examinăm efectele asupra utilizării ajutorului acordat agriculturii. Chiar dacă politicile de sprijin nu s-au dovedit întodeauna foarte eficace pentru a garanta venitul agricultorilor, nu există nici o îndoială că introducerea bruscă a măsurilor de protecție a mediului înconjurător poate avea efecte negative asupra veniturilor agricole.

În mod invers, se admite că schimbările radicale la care nu s-a reflectat suficient şi care se pot aduce politicii agricole, ar putea să se repercuteze îngrijorător asupra mediului înconjurător. Suntem în faza când mai putem preveni. Pentru aceasta avem nevoie imediată, ca Programul guvernamental de retehnologizare a tuturor ramurilor să fie dublat de elaborarea unui Program național de retehnologizare a cercetării ştiințifice în general şi a celei agricole în special. În acelaşi timp avem nevoie de o politică economică care să promoveze fără echivoc interesului întregii națiuni pentru dezvoltare agriculturii în condițiile păstrării echilibrului ecologic.

În concluzie, apreciem că, armonizarea dezvoltării agriculturii cu păstrarea echilibrului ecologic este un obiectiv de realizat, dar că aceasta necesită un efort financiar din partea statului de cca. 25 miliarde dolari SUA – în fazele tranziției, care va dura 15-20 ani.

BIBLIOGRAFIE

1. Răuță C., Cârstea S., 1983, Prevenirea şi combaterea poluării solului – Editura Ceres, Bucureşti.
2. Răuță C., Cârstea S., Mihăileanu A., Rădulescu Valeria, Ionescu Adriana, Blănaru V., Gament Eugenia, Lăcătuşu R., Toti M., Neață Gabriela, Dumitru M, Nastea S., Petre Neonila, Unele aspecte privind evoluția poluării solurilor agricole din România, 1989, Anale ICPA, Vol. XLIX Bucureşti.
3. Răuță C., Cârstea S., 1990, Starea calității solurilor agricole din România la finele anului 1989. Revista Mediul Înconjurător, Vol. I, Bucureşti.
4. Baicu T., 1990, Câteva probleme actuale ale influenței pesticidelor asupra mediului înconjurător în România, Revista Mediul înconjurător, Vol. I, nr.1 Bucureşti.

RESURSELE DE APĂ ŞI GOSPODĂRIREA LOR, CA FORMULĂ FUNDAMENTALĂ A STRATEGIEI DEZVOLTĂRII DURABILE

prof. univ. dr. docent Simion HÎNCU,
şeful catredei de Hidraulică şi îmbunătăţiri funciare
şi prof. univ. dr. Adrian GĂZDARU,
şeful catedrei de Construcţii hidrotehnice,
Institutul Agronomic "Nicolae Bălcescu", Bucureşti

1. Introducere: date generale

Fără apă nu poate exista faună, nu poate exista floră, nu poate exista viaţă, atât pe pământ, cât şi în cosmos. Omul încorpozează în organismul său apă în proporţie de 60%; creierul conţine 85% apă. Apa din organismul omului, ca şi din al tuturor vieţuitoarelor se reânnoieşte continuu.

Terra conţine mari cantităţi de apă. Suprafaţa mărilor şi oceanelor, a fluviilor şi lacurilor reprezintă 71% din întreaga suprafaţă a pământului. Privită din cosmos planeta noastră ar trebui numită "Aqua" şi nu "Terra". Dar, din întreaga cantitate de apă a pământului, care pare a fi imensă, numai 2,7% reprezintă apa dulce, restul fiind apa sărată a mărilor şi oceanelor. Din această rezervă foarte mică de apă dulce, restul fiind apa sărată a mărilor şi oceanelor. Din această rezervă foarte mică de apă dulce, o cantitate, am putea spune infimă, de numai 0,4% se găseşte în râuri, lacuri şi în straturile subterane de mică adâncime. Deci, numai 0,4% din apa este disponibilă vieţii pe continentele pământului. Restul – în cea mai mare parte este cantonată în calotele polare, respectiv 77,2%, şi în straturile de adâncime ale pământului, respectiv 22,4%.

Şi mai grav este faptul că această cantitate infimă de 0,4% din apa dulce, care este disponibilă vieţii pe continente, este foarte neuniform repartizată. Canada, cu numai 0,6% din suprafaţa globului, deţine o şesime din resursele de apă dulce ale acestuia, în timp ce regiuni imense sunt acoperite de deşerturi.

2. Apa – factor de mediu de importanţă vitală pentru dezvoltare

Apă, aerul, solul – sunt factori principali de mediu care condiţionează total viaţa pe pământ, condiţionează dezvoltarea sub toate formele. În

antichitate, Aristotel, pe bună dreptate reducea viața la patru elemente: apa, aerul, pământul şi focul.

Focul este soarele şi fără soare nu ar exista pământul, iar dacă soarele se va răci şi viața de pe pământ va dispare. Dezvoltarea economico-socială a oricărei țări implică tot mai profund gospodărirea rațională a apei în scopul satisfacerii cerințelor pentru populație, industrie, irigații, piscicultură, navigație şi agrement, eliminarea fenomenelor de risipă de apă şi de poluare şi, totodată, studii şi lucrări pentru cunoaşterea, conservarea şi protecția apelor ca şi pentru preîntâmpinarea efectelor lor distructive.

Țările Comunității Europene au întocmit programe speciale pentru inventarierea, monitoringul şi gospodărirea resurselor de apă de suprafață şi din subteran. De asemenea se desfăşoară activități speciale pentru ameliorarea resurselor de apă prin regularizarea debitelor cu lucrări de acumulare a apei pe râuri şi folosirea complexă a acestor resurse, elaborează programe speciale şi scenarii de folosire a apei şi de combatere a efectelor lor distructive atât în timpul viiturilor, cât şi pe timp de secetă. O preocupare continuă o constituie gospodărirea apelor sub aspect calitativ. Gospodărirea calitativă înseamnă înainte de toate protejarea apelor împotriva poluării, împotriva degradării, datorită dezvoltării industriei, agriculturii intensive şi a centrelor urbane, datorită evacuării în râuri, lacuri, mări şi oceane a apelor uzate, a deşeurilor de toate felurile, datorită epuizării unor resurse. Un exemplu de cooperare între țări în probleme de redresare ecologică îl reprezintă fluviul Rin, ale cărui ape, degradate complet în trecut au devenit, în urma măsurilor luate de țările riverane, convențional curate.

În anul 1990 a avut loc la Berger Reuniunea interministerială a reprezentanților guvernator din 34 de țări în problemele de protecție a mediului, reuniune organizată de guvernul Norvegiei şi de Comisia Economică pentru Europa a ONU. La această reuniune s-a introdus şi s-a definit conceptul de “dezvoltare durabilă”, dezvoltare economică şi socială care răspunde nevoilor prezentului, fără a compromite capacitatea generațiilor viitoare de a răspunde propriilor lor nevoi, dezvoltare care reclamă apărarea mediului, respectiv a ecosistemelor şi a biosferei în întregime, a sănătății omului şi a calității vieții împotriva degradării şi distrugerii prin poluare a factorilor de mediu şi prin epuizarea resurselor naturale.

Problema “dezvoltării durabile” este cea mai importantă problemă globală a zilelor noastre şi a viitorului. Ea va face obiectul Conferinței

Națiunilor Unite asupra mediului și dezvoltării din anul 1992 din Brazilia; la pregătirea lucrărilor va participa și țara noastră.

Dezvoltarea durabilă implică și gospodărirea judicioasă a resurselor de apă și protejarea lor împotriva poluării.

3. Resursele de apă ale României și problemele privind valorificarea și gospodărirea lor

România dispune de trei surse de apă importante:

a) Râurile interioare, cea mai importantă, care au un stoc mediu anual de 37 miliarde m^3, relativ mic. Raportat la numărul de locuitori înseamnă circa 1.600 m^3/an și locuitor față de circa 2.000 m^3/an și locuitor cât au Spania, Portugalia, Italia, Franța, Grecia, Bulgaria ș.a., sau față de peste 5.000 m^3/an și locuitor cât au Norvegia, Suedia, Finlanda, Elveția, Iugoslavia ș.a.
b) Dunărea care curge în zona de sud a țării și care, deși are un stoc important de cca. 170 miliarde m^3/an, nu poate fi folosită decât parțial din motive de fluviu internațional, condiții de frontieră, de navigație, precum și datorită faptului că apele ei curg în zona cea mai de jos a țării și pompajul costă scump.
c) Apele subterane reprezintă doar 8 miliarde m^3/an, din care exploatabile sunt circa. 3,5 miliarde m^3/an. Consumăm cca. 1,0 miliarde m^3/an.

Pentru a avea o imagine asupra a ceea ce reprezintă această sursă pentru țara noastră în raport cu alte țări este suficient să arătăm că în unele țări ale Comunității Europene sursa de apă subterană este principala sursă de apă dulce pentru populație. De exemplu, în Italia numai consumul de apă subterană este de cca.10 miliarde m^3/an și ocupă 93% din consumul de apă dulce, în Franța consumul este de 5 miliarde m^3/an și acoperă 50% din consumul de apă dulce, în Germania consumul este de 8 miliarde m^3/an și acoperă 70% din consumul de apă dulce.

Consumul de apă pentru industrie, agricultură, populația din mediul urban și rural ș.a. a crescut an de an ajungând la cca. 20-23 miliarde m^3/an. Fără lucrări de amenajare a râurilor-baraje cu lacuri de acumulare cu un volum total de cca. 10 miliarde m^3, lucrări de regularizare, derivații – nu s-ar fi putut preleva din râuri decât 5-6 miliarde m^3/an.

Din punct de vedere cantitativ și calitativ, în prezent cele mai mari dificultăți le ridică asigurarea cu apă a centrelor populate. Sunt localități în

țară, de exemplu Baia Mare, Sinaia, Brașov, Bacău, Iași, Ploiești, București ș.a., care au restricție de apă.

Lacurile de acumulare realizate – peste 170 cu baraje de peste 15 m înălțime – sunt insuficiente pentru asigurarea cu apă a populației în primul rând, și în al doilea rând a industriilor și agriculturii. Anii secetoși au condus la golirea acestor lacuri. După ploile din acest an, lacurile de acumulare au cca. 60% din volumul disponibil umplut cu apă.

Consumurile mari de apă, atât din industrie cât și în centrele populate se datoresc nu numai tehnologiilor învechite, cât și pierderilor mari și risipei de apă.

România este țara cu cele mai mari consumuri de apă specifice în industrie și la populație. Edificator este exemplul capitalei noastre orașul București, care are un consum de apă pe locuitor de peste 500 l/zi depășind de 1,5-3 ori consumurile specifice din marile capitale din vestul Europei. Risipa și pierderile din avarii ajung la 50% și mai mult. Numărul avariilor ajunge și la 50-60 pe zi.

Din punctul de vedere a calității apelor situația este și mai gravă. Până în anul 1989 erau evacuate în apele de suprafață 5-7 mil tone/an substanțe poluante din care: cloruri – 1,7 mil. tone/an; materii în suspensie – 1,3 mil.tone/an; reziduuri fixe – 1,8 mil. tone/an; substanțe organice – 0,5 mil.tone/an; fier – peste 3000 tone/an; zilnic – peste 700 tone/an; cupru peste 250 tone/an; crom – peste 135 tone/an; plumb – peste 34 tone an; cianuri – peste 13 tone/an.

Concentrațiile în substanțe poluante ale apelor uzate au depășit de zeci, sute de ori normele admise. Exemplele sunt numeroase industria chimică de pe Valea râului Olt la Făgăraș, Rm. Vâlcea, Govora; Combinatul de produse sodice Ocna Mureș, Combinatul din Arad de pe Mureș, platformele industriale chimice de pe râul Bistrița la Piatra Neamț, Borzești, Combinatul chimic Borzești pe râul Trotuș, al cărui efect nociv ajunge până în Dunăre industria carboniferă și energetică pe râul Jiu ș.a.

Urmările sunt dezastruoase în secțiunile de evacuare a poluanților și pe sectoarele din aval; apar restricții în folosirea apei, zeci de tone de pește mort, dispare viața.

Din cei cca. 20000 km cursul de apă cu folosințe pe cca. 4000 km. poluarea este foarte puternică.

Situații foarte grave apar și în legătură cu apa subterană, a cărei capacitate de autoepurare este foarte redusă. Apa potabilă a râului Bistrița a infectat apa subterană cu impurificatori; amoniu, azotiți, azotați, proveniți

de la Combinatul de îngrăşăminte chimice Piatra Neamţ. Combinatul de fire şi fibre sintetice Săvineşti, întreprinderea de celuloză şi hârtie Piatra Neamţ, ceea ce face ca resursele de alimentare cu apă din subteran a localităţilor Slobozia, Braşov, Zărneşti, Buhuşi, Bacău, să fie necorespunzătoare (depăşiri ale limitelor de amoniu de 3-4 ori).

În zona Oradea, apele subterane sunt poluate cu zinc, plumb şi fenol; resursele petroliere din zona platformelor Brazi, Ploieşti, Teleajăn, Câmpina au poluat apele subterane pe o suprafaţă de peste 25 km^2. Fenomene asemănătoare se întâlnesc şi în zona Valea Călugărească, Slatina, Rm. Vâlcea, Arad ş.a.

Poluarea apelor de suprafaţă şi a apelor subterane provine şi din agricultură. Marile complexe zootehnice au provocat şi provoacă poluarea apelor de suprafaţă şi subterane prin evacuarea dejecţiilor neepurate. Aplicarea pesticidelor, îngrăşămintelor, ierbicidelor au condus şi conduc la poluarea apelor cu efecte negative grave pentru populaţie.

La toate acestea se adaugă poluările accidentale.

Consumurile mari de apă pot fi reduse, poluarea poate fi diminuată, ecosistemele pot fi redresate prin retehnologizarea industriei, prin construirea de staţii de epurare corespunzătoare, prin aplicarea unui sistem de taxe şi amenzi de descurajare şi de compensare a pagubelor, prin trecerea la o dezvoltare durabilă, care să folosească mai bine resursele naturale, care să protejeze mediul, în speţă apele ca factor de mediu şi de importanţă vitală pentru prezent şi viitor. Procesul acesta este însă de durată.

Valorificarea şi gospodărirea resurselor de apă în cadrul unei dezvoltări durabile înseamnă şi folosirea maximală a potenţialului lor hidroenergetic. În ţara noastră, potenţialul hidroenergetic al râurilor este de cca. 40 miliarde kwh/an, cca. 2/3 din consumul actual de energie. S-a amenajat cca. 40% din acest potenţial. În prezent, sunt lucrări care în cea mai mare parte, au stagnat, a căror terminare necesită cca. 25 de miliarde lei, dar care ar avea o eficienţă importantă datorită gradului avansat la care se află. De exemplu, lucrările energetice de pe Râul Mare, în bazinul Bistriţa, pe râul Siret ş.a.

Menţionăm că Franţa, care produce peste 65% din producţia de energie electrică în centrele atomice, a amenajat peste 60 mil. kwh/an din potenţialul hidroenergetic.

Suedia, din cele 90 mil. kwh/an potenţialul hidroenergetic a amenajat 63 mil. kwh/an, mai are de amenajat 2 mil. kwh/an, restul neputând fi amenajat, râurile fiind declarate monumente ale naturii.

Energia hidroelectrică, după cum se ştie, este nepoluantă, regenerabilă, cea mai ieftină în exploatare dar care necesită eforturi iniţiale mari.

4. Situaţia actuală privind folosirea apelor în agricultură. Disponibilitatea apelor pentru agricultură

Agricultura se înscrie cu cca. 50% din consumurile de apă înregistrată în trecut în ţara noastră. Principalii consumatori de apă din agricultură sunt irigaţiile, zootehnia, populaţi din spaţiul rural, industria alimentară ş.a.

Disponibilitatea resurselor de apă pentru agricultură ar trebui să crească în viitor ca pondere cât şi în valoare absolută, întrucât seceta afectează peste 40% din suprafaţa agricolă a ţării, iar agricultura va deveni o activitate de bază în ansamblul economiei.

Disponibilitatea resurselor de apă pentru agricultură va scădea în viitor, dacă nu se iau măsuri de protejare a lor contrapoluării care se află încă în ofensivă, şi de gospodărire judicioasă a apelor de suprafaţă şi din subteran.

În prezent, utilizarea apei în agricultură are loc, ca şi pentru alte folosinţe, cu risipă şi pierderi mari. Situaţia moştenită este foarte grea s-au investit peste 125 mil. lei până în 1990, în lucrări de irigaţii pe cca. 3,2 mil. ha, în lucrări de desecări şi drenaje pe cca. 3,0 mil. ha., în lucrări de combatere a eroziune a solului pe cca. 2,2 mil. ha. fără să se sprijine suficient pe conceptul de economicitate şi să se subordoneze cerinţelor de protecţie a mediului.

Câteva exemple sunt semnificative:

- circa 40% din canalele de irigaţie sunt necăptuşite, pierderile de apă pe canale ajungând la 30-60%, iar pierderile totale, datorită depăşiri normelor de udare, reprezintă aproape 70% din apa captată şi pompată. Pierderile mari de apă înseamnă pierderi corespunzătoare de energie (avem cca. 4000 kw putere instalată în staţii de pompare care în lunile de vârf, iulie-august, consumă 1,2-1,3 mil. kwh/lună), înseamnă ridicarea apelor freatice, în mlăştinirea unor terenuri, sărăturarea secundară cu reducerea producţiei agricole şi afectarea negativă a condiţiilor de mediu.
- realizarea unor mari complexe zootehnice (unele sunt cele mai mari din lume), fără luarea în considerare a posibilităţilor de epurare a apelor uzate şi de folosire a deşeurilor, a condus la degradarea substanţială a factorilor de mediu din zonă. Râul Bega

Veche, de exemplu, datorită deşeurilor evacuate de la complexele de porcine din judeţul Timiş ca şi Jijia, în aval de Tomeşti au apele total deteriorate, pe unele sectoare se transportă un lichid sub formă de pulpă.

Conceptul de economie a fost înţeles deformat, a interesat numai o latură a problemei investiţiile iniţiale minime şi amenajări pe suprafeţe cât mai mari, cum e cazul lucrărilor de irigaţii sau producţii maxime, cum e cazul complexelor zootehnice, fără a se ţine seama de consecinţele ulterioare, de degradare a factorilor de mediu şi de cheltuielile foarte mari în exploatare.

- combaterea eroziunii solului şi a alunecărilor de teren s-a realizat în ritmuri mult mai mici decât ar fi impus condiţiile de mediu. Fenomenul de eroziune a solului afectează cca. 40% din suprafaţa agricolă a ţării. În unele zone rata medie de pierdere a solului a ajuns la cca. 40 t/ha, în timp ce capacitatea de refacere a solului este de 2-6 t/ha. Anual se reduce drastic producţia agricolă, se colmatează lucrări de acumulare, se degradează şosele, drumuri, poduri. Aceste colmatări acţionează în complex cu efectul de dezechilibru ecologic produs de factorul atropic. Tăierea exagerată a pădurilor şi desfinţarea perdelelor forestiere au condus la amplificarea deşertizării unor zone întregi din sudul ţării, până la Podişul Moldovei. S-au accentuat eroziunile din zonele colinare, în special în judeţele Vrancea, Buzău, Constanţa şi Tulcea.

5. Dezvoltarea durabilă a zonei rurale este condiţionată de folosirea şi gospodărirea ecologică a resurselor de apă în agricultură

În condiţiile economiei de piaţă, zona rurală devine de interes major pentru întreaga viaţă economică şi spirituală a ţării.

Dezvoltarea zonei rurale trebuie să fie o dezvoltare durabilă, economicul fiind subordonat ecologicului; condiţiile de trai şi civilizaţie, ameliorate prin amenajarea teritoriului agricol şi activitatea de gospodărire comunală, prin structurile care vor apare în realizarea producţiei agricole trebuie să atragă viaţa la ţară.

Resursele de apă au un rol major în dezvoltarea agriculturii, în dezvoltarea durabilă a spaţiului rural.

Pământul şi apele – bogăţii naturale inestimabile – nu pot fi valorificate eficient în ţara noastră fără lucrări hidrotehnice şi de îmbunătăţiri funciare, fără lucrări de redresare ecologică şi de protejare a mediului.

Următoarele idei merită evidențiate în acest sens:

- lucrările de hidrotehnică şi de îmbunătățiri funciare, în special cele de asigurare a resurselor de apă, cu costuri ridicate, prezintă interes național, au timp de recuperare mare a cheltuielilor de investiție şi din aceste motive reclamă o susținere masivă de la bugetul statului. Astfel, pentru a asigura la un nivel de 98% un m^3/s, costul lucrărilor în acumulări şi derivații este de cca. 500 milioane lei la nivelul prețurilor din anul 1990 şi necesită un consum de motorină cuprins între 5000 şi 10000 tone. De aici rezultă şi necesitatea aplicării taxelor şi tarifelor la achiziționarea apei de către consumatori. Până în prezent, apa a fost distribuită gratuit la cei mai mulți din consumatori.
- Redresarea ecologică a resurselor de apă, protecția calității apei sunt măsuri obligatorii pentru folosirea lor în agricultură. Două referiri sunt edificatoare:

Aproape 200 mii ha amenajate pentru irigații, cu alimentare cu apă din râul Olt, prezintă pericolul degradării datorită poluării apelor râului Olt de către industria chimică, în principal de la Rm. Vâlcea şi de la Govora. Apele râurilor Bistrița, Trotuş şi Siret, în aval de confluența cu aceste râuri, de asemenea prezintă un pericol potențial pentru agricultură, datorită poluării lor cu substanțe nocive.

- Taxele şi tarifele vor impune introducerea apometriei în sistemele de irigație reducerea pierderilor de apă, reducerea consumurilor specifice de apă şi de energie, evitarea degradării mediului. În acest sens, primele lucrări de gospodărire a apei în sistemele de irigație vor trebui să fie cele de modernizare a lor, de căptuşire a canalelor, de schimbare a echipamentelor hidromecanice şi, în special, a echipamentelor de udare cu altele noi, de introducere a automatizării şi a informaticii în activitatea de exploatare. Totodată, taxele pentru terenurile amenajate vor contribui, alături de efectul economic al explorării, la valorificarea amenajărilor realizate, la evitarea degradării lor.
- În condițiile privatizării terenurilor aricole, unii factori vor acționa favorabil dezvoltării durabile, alții – în mod nefavorabil. Printre factorii cu acțiune favorabilă trebuie menționată cointeresarea în obținerea unui beneficiu maxim, în folosirea amenajărilor de îmbunătățiri funciare, pentru că aceste lucrări sunt de o eficiență ridicată. Pe terenurile irigate se poate obține un spor mediu de producție în echivalent cereale de cel puțin 2-3 tone/ha, iar consumul de energie este de 0,35-0,55 MW oră/tonă de cereale. În scopul asigurării

securității alimentare, statul trebuie să subvenționeze lucrările de îmbunătățiri funciare, subvenții care se recuperează prin impozitele pe produse. În viitor, când statul va dispune de resurse mari, lucrările de îmbunătățiri funciare vor fi extinse, mai ales în zonele unde în anii secetoşi producția scade la zero, cum sunt zonele din Vrancea şi din Podişul Moldovei. Vor fi terminate lucrările începute, lucrări care, în prețuri din anul 1990, se ridică la circa 30 miliarde lei.

Dintre alți factori care acționează pozitiv, ca urmare a privatizării pământului, pot fi menționați: reducerea poluării de la fermele zootehnice prin dispersarea lor pe teritoriu, folosirea dejecțiilor ca îngrăşăminte naturale, amplasarea corespunzătoare cu legile pieței a culturilor agricole pe terenurile cu lucrări de îmbunătățiri funciare ş.a.

Printre factorii defavorabili trebuie menționată, în primul rând, posibilitatea distrugerii lucrărilor de combatere a eroziunii solului prin delimitarea nefavorabilă a proprietăților și prin practicarea arăturilor perpendiculare pe curbe de nivel.

De asemenea, existența unei structuri a lucrărilor de îmbunătățiri funciare corespunzătoare marilor proprietăți de stat şi colective asupra terenului agricol, poate avea efecte defavorabile în exploatarea acestor lucrări de către micii proprietari, dacă nu se adaptează amenajările la noua proprietate sau dacă deținătorii de terenuri nu țin seama de soluțiile constructive în funcțiune.

6. Concluzii

Resursele de apă ale României sunt limitate la valori modeste în raport cu ale altor țări, ceea ce implică o gospodărire foarte strânsă în toate domeniile de activitate, inclusiv în agricultură, care se înscrie cu circa 50% din consumurile de apă.

Resursele de apă şi gospodărirea lor constituie o problemă fundamentală a strategiei dezvoltării durabile. Ele sunt de importanță vitală pentru întreaga activitate economică şi socială.

Protejarea resurselor de apă, folosirea lor judicioasă, trecerea la consumuri specifice reduse, micşorarea pierderilor şi a risipei implică retehnologizarea industriei şi agriculturii, introducerea contorizării, a monitoringului, a băncii de date privind resursele şi consumurile de apă, a prognozei informatice, reclamă aplicarea de taxe şi tarife pentru folosirea apei, aplicarea sistemului de amenzi şi de acoperire a pagubelor produse în

cazul poluărilor. Orice activitate este economic eficientă dacă, înainte de toate, este ecologică.

O problemă deosebită o constituie Dunărea, fluviul care traversează opt țări ale Europei și a cărei poluare pe noi ne afectează cel mai mult. Fenomenele de poluare nu pot fi stopate decât prin cooperarea țărilor riverane într-o acțiune complexă de protejare, de constituire de stații de epurare de oprire a deversărilor de ape uzate.Orașe mari ca Bratislava, Budapesta, Belgrad, deversează apele uzate în Dunăre.

Dezvoltarea durabilă a spațiului rural implică folosirea și gospodărirea ecologică a resurselor de apă în agricultură și în întreaga viață a satului.

Situația din țara noastră, moștenită din trecut, privind principalele activități în industrie, în agricultură și-n alte domenii nu a respectat conceptul de “dezvoltare durabilă”. De altfel, acest fapt s-a manifestat în toate țările, mai ales în țările cu economie avansată, care sunt responsabile în cea mai mare parte de poluarea globală, transfrontieră.

Procesul de “dezvoltare durabilă” este un proces dificil și de durată iar la desfășurarea lui trebuie să se aibe în vedere folosirea rațională a tuturor resurselor naturale, în special a acelor resurse indispensabile vieții, cum sunt resursele de apă.

CONCEPTUL DE AŞEZARE RURALĂ ÎN GEOGRAFIA ROMÂNEASCĂ

prof. univ. dr. Vasile CUCU, Universitatea Bucureşti
şi Petre DEICA, cercet. princip. Institutul de Geografie
al Academiei Române

Conceptul de aşezare rurală s-a conturat în geografia românească după o perioadă îndelungată de cercetări şi sinteze valoroase. La început, s-a insistat mai mult asupra vetrei a caracteristicilor ei morfostructurale, continuităţii şi permanenţei exprimate prin geneza şi dinamica fazelor de populare şi umanizare a spaţiului geografic. Mai puţină atenţie s-a acordat aspectelor complexe vizând relaţia dintre vatră şi moşie, dintre rural şi urban şi impactul asupra componentelor cadrului natural. Cercetările mai recente au făcut un salt calitativ în direcţia conceptualizării oricărei gen de aşezare umană, ca un produs şi factor al întregului sau al complexului socio-teritorial în acest sens, atât satul, cât şi oraşul se materializează în spaţiul geografic printr-o vatră, printr-un loc de muncă în interiorul sau în afara acestuia sau printr-o comunitate socială, componentele acestei triade fiind sudate într-un continuu proces evolutiv în relaţie cu mediul natural şi cu procesul general social-economic al ţării o asemenea viziune a impus, de asemenea, perceperea aşezărilor umane într-o evoluţie ascendentă de la locuinţele solitare şi funcţiuni autarhice până la reţele şi sisteme de localităţi exprimate prin sisteme rurale sau urbane deschise.

În plan teritorial, satul se afirmă printr-o dualitate funcţională: prin aglomerarea în vatră a populaţiei şi părţilor sale constitutive satul se defineşte ca o aşezare, iar prin locul de muncă, situat în mod obişnuit în afara vetrei, organizat în vederea obţinerii producţiei, el ni se înfăţişează, şi ca un centru al producţiei materiale. Populaţia satului, verigă de legătură între aceste componente, conferă vetrei funcţia de rezistenţă şi pe aceea de producţie moşiei, sudând aceste laturi într-un tot unitar.

În asemenea accepţiune, satul este conceput ca o realitate teritorială complexă ca domeniu unitar a interacţiunii şi convergenţei dintre vatră şi moşie dintre funcţia sa umană şi productivă. Acest mod propriu geografiei de a intui satul elimină disocierea făcută de alţi specialişti, chiari de unii geografi care văd în sat numai vatră cu funcţia ei de locuire şi subapreciază

rolul factorilor economici în aşezarea şi dezvoltarea social-teritorială a vetrei. Alții subapreciază efectele specializării economice, eliminând acțiunea componentei geografice.

Mai mult, ocupându-se exclusiv de specializarea economică în sine, ei nu pot releva acțiunea hotărâtoare a producției la determinarea aspectelor morfostructurale ale vetrei. Interacțiunea acestor componente, conexiunea lor spațială constituie deci realitatea teritorială strictă a satului sau a "complexului rural".

În mod obişnuit aşezarea rurală este privită prin prisma satului ca parte componentă a unității administrative – comuna având un caracter de permanență. Pe lângă aceasta trebuie avute în vedere şi aşezările mult mai mici, uneori cu caracter nepermanent cum sunt sălaşele din zona montană.

Evaluarea, însă, a problemelor actuale ale satului românesc trebuie să ia în considerare mutațiile profunde intervenite în dinamica populației rurale, în strânsă corelare cu procesul de urbanizare cu transformările economice şi sociale din perioada postbelică, precum şi perturbarea unor caracteristici ale rețelei de aşezări, care vin în contradicție cu cerințele unei dezvoltări raționale. În ce priveşte rețeaua celor peste 13000 de sate trebuie precizat că, în condiții geografice şi social-economice specifice, satul românesc s-a diferențiat puternic din punctul de vedere al organizării lui teritoriale, al gradului de concentrare sau de dispersare a locuințelor, al fizionomiei, al confortului său în general.

Unele sate s-au extins exagerat în teritoriu îndeosebi de-a lungul arterelor de circulație, ajungând la o densitate medie a locuitorilor în vatra satului ce cu puțin depăşeşte 8-10 locuitori la hectar, o bună parte din aşezările noastre rurale, înscriindu-se chiar sub această cifră.

Numărul mediu de locuitori pe aşezare este, de-a semenea, puternic diferențiat. Aproximativ 40% din numărul total al satelor au mai puțin de 500 locuitori, frecvența în creştere a aşezărilor mici constituind astfel, una din caracteristicile rurale.

Majoritatea acestor aşezări mici sunt situate la distanțe apreciabile de arterele principale de circulație şi au un grad foarte redus de dotare cu infrastructură socială, ceea ce pune sub semnul îndoielii viabilitatea lor.

Densitatea aşezărilor variază, de asemenea, de la 2 la 10 aşezări /100 km^2, rezultând astfel o densitate medie de cca. 6,3 aşezări/100 km^2.

Baza economică a satelor a fost puternic modificată şi diferențiată de vechiile forme "autarhii" economice, demografice, sociale. În ultimii 23 de ani ponderea populației ocupate în agricultură s-a redus la jumătate,

reducere care, în țările cu economie dezvoltată, a necesitat în jur de 50 de ani. S-a diversificat structura profesională a populației active din mediul rural, navetismul în aproprierea orașe mai importante cunoscând o deosebită amploare. În numeroase sate, în afara activității propriu-zise cea agricolă, au luat ființă și alte activități: industriale, turistice, etc.

Procesul de urbanizare a exercitat o influență considerabilă asupra satului și, mai ales, asupra dinamicii și structurii teritoriale, profesionale, de vârstă a populației rurale. În ultimile 4 decenii populația urbană a crescut de 3,3 ori, cu peste 8,6 mil. de persoane față de anul 1948, în timp ce populația rurală s-a redus cu 1,3 mil. persoane. Firește, sursa principală de sporire a populației urbane rezidă în resursele demografice ale satului, dar specificitatea procesului de urbanizare la noi, ca și în alte țări foste socialiste, a generat anumite efecte negative care s-au reflectat asupra satului românesc.

În țările cu economie dezvoltată și urbanizare timpurie din Europa, migrația populației rurale excedentară spre orașe a avut loc în faza inițială a capitalismului, pe măsura extinderii locurilor de muncă în industrie. Factorul hotărâtor al urbanizării era deci de natură economică și mai puțin socială.

În România, procesul extensiv de industrializare s-a realizat nu pe măsura eliberării treptate a forței de muncă din agricultură în urma creșterii productivității munci, ci pe seama absorbirii forțate a populației rurale. Necorelarea ritmului de industrializare cu cel al dezvoltării agriculturii a dus la apariția unor aspecte negative în ambele sfere de activitate în consecință, România are în prezent o pondere a populației urbane la nivel mediu, dar concomitent, o pondere relativ ridicată a populației ocupată în agricultură, ceea ce nu se traduce printr-o productivitate ridicate a producției agricole, respectivii indicatori fiind inferiori celor din țările învecinate, cu atât mai mult în comparație cu alte țări europene.

În evoluția conjugată a habitatului urban și rural, ca și a populației în perioada posbelică, dominată de procesul de urbanizare și industrializare, pot fi distinse două perioade succesive.

O primă perioadă este cea a dezvoltării relativ autonome a habitatului urban și rural. Aceasta coincide cu etapa industrializării masive, urbanizarea fiind consecința acesteia. Rețeaua așezărilor rurale, constituită încă din perioada preindustrială coexistă în paralel cu rețeaua așezărilor urbane în continuă creștere. Totodată, această perioadă coincide cu o undă demografică ascendentă, care, deși nu a fost prea ridicată, a permis creșterea populației urbane fără a afecta prea mult numărul populației rurale.

Din a doua jumătate a deceniului al şaptelea în pofida măsurilor abuzive de forţare a natalităţii, resurselele demografice ale statului nu mai pot asigura creşterea populaţiei urbane fără a afecta dinamica şi structura populaţiei rurale şi, în ultimă instanţă, chiar configuraţia reţelei de aşezări rurale.

Apariţia deficitului de resurse demografice ale satului marchează trecerea la cea de-a doua perioadă a mutaţiilor centripete în habitatul rural, de polarizare a populaţiei rurale. Redistribuirea populaţiei dinspre sat spre oraş are loc în mod diferenţiat, atât la nivel macroteritorial, cât şi la cel regional. La nivelul macroteritorial au avut loc deplasări considerabile de populaţie rurală spre centrele cu puternică dezvoltare industrială. În acest sens, Moldova a fost şi continuă să fie încă o sursă excedentară de resurse umane pentru alte regiuni, în timp ce în judeţele sudice ale Munteniei şi Olteniei ca şi cele din Banat şi Crişana populaţia rurală a trebuit să se reducă cu aproape 2/5 în patru decenii.

La nivel regional în această perioadă se conturează tot mai pregnant, pe fondul reducerii pe ansamblu a populaţiei rurale, fenomenul de pierdere de populaţie pentru unele sate şi centrarea sau polarizarea ei în altă parte. Pierderile cele mai mari de populaţie le înregistrează satele situate la distanţe considerabile de oraşele polarizatoare, ca şi de arterele principale de circulaţie. Satele cu o poziţie avantajoasă, aflate în zona de influenţă a oraşelor mari şi mijlocii, fie îşi sporesc populaţia, fie rămân stabile. Astfel, pe de o parte se amplifică numărul satelor mici cu condiţii foarte precare de dotare, situaţie care accelerează procesele migratorii, îmbătrânirea populaţiei. Pe de altă parte asistăm la un proces de concentrare a populaţiei în satele mari, fenomen deosebit de palpabil în zona de influenţă a Bucureştiului, Ploieştiului, Braşovului, Constanţei, de-a lungul magistralei Bucureşti-Piteşti şi în alte zone.

Polarizarea spaţiului economic ca proces de formare a zonelor concentrice în jurul pieţei de desfacere a producţiei agricole este cunoscut de multă vreme, încă de pe timpul lui I. Thürnen. Faza actuală a urbanizării conferă acestui proces noi aspecte. Dacă în trecutstructura teritorială "inelară" se forma sub influenţa rentei diferenţiale de poziţie, ca reflectare a variaţiei costului de transport al mărfii, în prezent rolul de factor principal îl are accesibilitatea oraşului pentru populaţia ocupată. Din această cauză structura inelară din trecut capătă o formă stelară axată pe magistralele de circulaţie ale oraşului.

În concluzie, în această etapă, urbanizarea devine factorul hotărâtor în transformarea habitatului rural ducând la diferenţierea teritorială netă a

condițiilor de viață ale populației şi funcționării sistemelor teritoriale, sociale şi de producție. Acest proces de polarizare devine mai evident în condițiile modificării situației demografice de ansamblu când s-a trecut la tipul de reproducere redusă a populației, având drept rezultat scăderea sporului natural. În consecință, resursele demografice ale mediului rural devin tot mai insuficiente pentru menținerea în forma inițială a rețelei de aşezări istoriceşte formată.

Nu putem nega că problemele majore ale habitatului rural, ca şi ale celui național în genere, nu s-au bucurat de atenție din partea fostului regim. O mărturie în acest sens o oferă Planul Național de Sistematizare a teritoriului şi localităților, modelat şi revizuit la fiecare congres al PCR menit să împiedice dezvoltarea hipertrofică a marilor oraşe, să ducă la activizarea oraşelor mici şi la stăvilirea depopulării satului. Principala deficiență a acestui plan de sistematizare teritorială era concepția voluntaristă de elaborare, nu pe baza studierii tendințelor reale ale dezvoltării, ci pe baza argumentului de cum ar trebui să fie această dezvoltare, fără a ține seama de specificul modului rural de viață, sistemul de valori ale populației rurale – atât în ansamblu, cât mai ales la nivelul de diferențiere regională.

Din considerațiile expuse mai sus devine evident că definirea conceptului de aşezare rurală, sau, mai bine zis, a complexului rural ca un sistem autonom, închis, fără conexiunile cu alte sisteme, în care aceasta este încadrat ca parte componentă, va rămâne doar la stadiul de descriere statistică. Pentru a-l explica, a trece deci la evidențierea relațiilor cauzale, a condițiilor şi modului de manifestare a lor este necesară cercetarea intercondiționărilor habitatului cu mediul, în cadrul căruia funcționează, mediu aflat într-o continuă transformare. În concordanță cu aceste cerințe rezultă că habitatul rural trebuie privit ca un sistem complex, înzestrat cu capacitatea de autoreglare şi organizare, de adaptare la influențele exterioare.

Procesul de transformare a rețelei de aşezări rurale sub influența tot mai puternică a urbanizării va mai continua până se va asigura o corespondență rațională între cele două subsisteme – urban şi rural. Este indiscutabil că mutațiile intervenite în relațiile economice din mediul rural şi apariția diferitelor forme de proprietate funciară vor accelera procesul de concentrare a populației rurale. Concomitent, este de presupus că se va acutiza problema viabilității aşezărilor rurale cu situație demografică nefavorabilă. Aceste aspecte se vor impune imperios în atenția tuturor celor care se ocupă cu problemele satului.

RESURSELE DE MUNCĂ DIN AGRICULTURĂ ŞI FORMAREA NOULUI TIP DE FERMIER AGRICOL

prof. univ. dr. Mircea BULGARU, Academia de Studii Economice

Perioada postbelică, prin modelul de dezvoltare şi industrializare forțată, ca şi prin tehnologiile folosite, de multe ori devastatoare, ne-a înstrăinat de natură, pe țăran l-a înstrăinat de pământ şi noi înşine, ne-am îndepărtat şi de sat. În ultimii ani ai dictaturii, mai ales asupra satului românesc s-a abătut un adevărat blestem al destămării. Debarasându-ne astăzi de tot ceea ce a fost rău în economia totalitară şi hipercentralizată, asistăm în prezent la o goană către un alt model, către o "fata morgana" despre care nu prea ştim mare lucru: nici ce este şi nici unde duce. Şi tocmai aceasta constituie o sursă de nelinişte şi îngrijorare, întărindu-ne parcă, fără să vrem, temerea că ne mai hrănim în continuare cu iluzii deşarte.

Lumea e un mozaic de o mare diversitate. După cum nici un om nu se aseamănă perfect cu altul, cu atât mai mult nici un model aşa de complex cum este cel economic nu poate să se identifice cu altul. Desigur, există ceva invariabil, comun şi fundamental în dezvoltare ce ține de valorile umane universale – democrația, libertatea, motivația şi sistemul economic. Tocmai de aceea pentru a cunoaşte realitatea trebuie întreprinsă o investigație lucidă a condițiilor din societatea noastră, fără concepte prefabricate, indiferent din ce izvoare ne vin acestea. Se impune, aşadar, o abordare sistemică a economiei naționale, reconsiderarea autorității actului de decizie, limpezirea noilor structuri şi necesitatea unirii competențelor, unele risipite pe nedrept după evenimentele din decembrie 1989.

Cât priveşte țărănimea, deci agricultura, noile relații agrare, în urma reconstituirii recente a proprietarilor de terenuri, acestea corespund unui timp istoric rupt de timpul economic pe care îl trăim. Legea fondului funciar aşa cum a fost concepută poate explica multe nedreptăți şi cruzimi din perioada colectivizării samavolnice, dar implicațiile acesteia sunt mai degrabă dăunătoare decât binefăcătoare față de necesitatea modernizării şi intensificării agriculturii şi deschiderea către economia de piață. De aceea se impune o analiză profundă, fără şabloane, a omului, adică a resurselor demoeconomice din această ramură, în strânsă legătură cu factorii fundamentali ai producției agricole, pământul şi capitalul.

1. Modul de a pune problema

În etapa actuală noi încercăm să construim o nouă agricultură, cu deschidere spre o economie modernă şi un model de fermier agricol pe care cu toţii îl dorim, dar pe care din păcate încă nu-l prea putem defini. Există mari neclarităţi în modul de integrare a agriculturii în economia de piaţă şi o lipsă de coordonare a acesteia, a modului de înţelegere şi valorificare a resurselor demoeconomice din această ramură, şi nu numai. Ferma agricolă modernă, pe care vrem să o introducem, este într-o mare criză de identitate. Există neclarităţi teoretice şi în ceea ce priveşte pământul, pentru că acesta nu mai poate fi considerat o proprietate privată oarecare, acesteia impunîndu-i-se, în toată lumea, anumite restricţii de dimensiune, comasare, utilizare, exploatare. Acest fapt se explică prin aceea că astăzi, "agricultura este doica tuturor meseriilor" (Xenofon) şi că, la nivel mondial această ramură asigură 96% din hrana populaţiei omenirii, procent care se apreciază că va rămâne imperturbabil şi în deceniile viitorului mileniu.

Revigorarea satului şi aşezarea agriculturii în condiţiile de perspectivă ale economiei de piaţă, trebuie să înceapă după convingerea noastră – cu analiza temeinică a resurselor umane ale agriculturii, cu situarea pe prim plan a statutului social, economic şi cultural al ţărănimii, adică a omului în contact cu glasul pământului. Un vechi adagio spune " dacă omul ţinteşte până la un an, să semene grâu, dacă investighează timpul până la 10 ani, să sădească un pom, iar dacă scrutează timpul până la 100 de ani, să instriască un popor. Semănând grâu va recolta odată, sădind un pom va recolta de 10 ori, instruind un popor va recolta de 100 de ori."

Acest adevăr care nu mai este nevoie de a fi demonstrat, a rămas şi în conştiinţa poporului nostru prin acea sclipire de înţelepciune după care "Omul sfinţeşte locul" dar şi prin ceea ce se înţelege ca "om potrivit, la loc potrivit" şi nu invers şi, într-adevăr, cine se apleacă astăzi cu atenţie şi înţelegere asupra mersului societăţii omeneşti, a evoluţiei economiei mondiale, nu poate să nu constate că naţiunile care au ştiut să organizeze, şi să stimuleze resursele umane, în condiţii de libertate economică, să le asigure condiţiile de instruire necesare, se situează pe treptele cele mai de sus ale progresului, chiar dacă la unele din aceste naţiuni resursele naturale primare nu sunt dintre cele mai darnice.

Experienţa arată că economiile considerate astăzi dezvoltate au putut atinge acest nivel şi datorită dezvolării agriculturii şi că, în prezent, este de

neconceput o economie modernă fără o agricultură avansată, prioritatea producției de alimente asupra altor bunuri, mai ales în țările care dispun de condiții naturale, se situează pe prim plan.[1]

Desigur că în agricultură, ca ramură a economiei, şi munca are un anumit specific, fiind în directă legătură cu factorii naturali de risc, deciziile fiind asupra condițiilor de incertitudine, în care entropia te pândeşte la tot pasul.

Aşezarea agriculturii în drepturile ei, cu deschiderile spre economia modernă, trebuie să pornească, în primul rând, de la o analiză lucidă a condițiilor actuale de fărâmițare fără precedent a terenurilor, a păienjenişului de relații agrare, care aparțin mai multor perioade istorice şi a căror nesoluționare, în pas cu cerințele moderne ale economiei, poate pune în pericol nu numai dezvoltarea agriculturii, dar şi a întregului sistem economic național.

După părerea noastră, ținând seama de situația care s-a creat, prioritatea socialului în agricultură – cel puțin în această etapă – trebuie să primeze asupra economicului şi să aibă drept obiectiv limitarea exodului populației rurale şi utilizarea rațională a resurselor umane şi reconsiderarea statutului țărănimii, a protecției sociale a acesteia, cel puțin pentru o anumită perioadă de timp.

În aceste condiții nu este sigur dacă nu cumva costurile sociale, generate de tranziție țărănimii la economia de piață, vor fi dintre cele mai ridicate în comparație cu celelalte ramuri ale economiei.

2. Definiții şi concepte metodologice

Avem nevoie de câțiva termeni care trebuie definiți cu mai multă precizie, mai ales în ceea ce priveşte conceptul de resurse demoeconomice ale agriculturii.

Acest lucru este necesar în încercarea de a înlătura unele nelămuriri şi neconcordanțe în ceea ce priveşte cuantificarea forței de muncă din agricultură, asigurarea comparabilității informațiilor privind volumul,

[1] Se ştie că omul trebuie să-şi satisfacă nevoile biologice înainte de a putea consacra timp şi energie producerii de bunuri care să-i satisfacă altfel de nevoi. Totuşi, în prezent ignorăm, şi deseori negăm chiar, prioritatea pe care producția de alimente trebuie să o aibă asupra producției de alte bunuri de larg consum. Adevărul este că omul a fost "homo agricola" înainte de a deveni şi "homo faber" (N. Georgescu-Roegen, *Legea entropiei şi procesul economic*, Editura Politică, Bucureşti, 1979, p. 473).

structura, calitatea, utilizarea şi productivitatea resurselor de muncă din această ramură.

Conceptele şi metodologiile de calcul actuale ascund anumite "capcane", care pot face mai puțin veridice datele privind forța de muncă a țărănimii, în comparație cu alte țări şi chiar cu alte categorii sociale din țara noastră, inclusiv cu cele din agricultura de stat.

În categoria de populație aptă de muncă, pentru țărănime, se includ grupele de vârstă cuprinse între 16-65 ani la bărbați şi 16-59 ani la femei, deoarece durata medie de viață activă este cu 5 ani în plus față de celelalte categorii, inclusiv salariații din agricultura de stat. Conceptul de populație ocupată în agricultură poate să ascundă şi un şomaj deghizat, prin faptul că femeile casnice din gospodăriile țărăneşti, indiferent dacă participă sau nu la activitățile agricole, sunt cuprinse în populația activă. Pot exista rezerve şi în ceea ce priveşte timpul de muncă, ziua de lucru fiind considerată doar simplă prezentare la muncă, indiferent de durata efectivă a acesteia, fără a mai lua în calcul şi timpul de muncă al adolescenților şi bătrânilor care, de cele mai multe ori, se înscriu în contul populației apte de muncă.

Există, de asemenea, argumente ca atunci când se calculează productivitatea muncii, să se ia în calcul nu numai randamentul muncii agricole, ci şi întreaga contribuție a țărănimii, motivat de faptul că aceasta efectuează o bună parte din timpul de muncă în alte activități decât cele agricole.

Aş vrea să mai menționez şi faptul că, datorită sferei de cuprindere, ca şi metodologiilor de calcul diferite, unele comparații internaționale, privind forța de muncă ocupată în agricultura noastră, cu alte țări, în special cu cele apusene, trebuie făcute cu multă prudență, fiind necesare corectării sau chiar reconstituirii care să le asigure o anumită comparabilitate. De pildă, în unele scrieri de economie agrară se afirmă că noi dispunem, ca volum, cam de aceeaşi forță de muncă ca şi Marea Britanie, sau că în timp ce în SUA ponderea populației ocupate în agricultură este de 2%, în țara noastră aceasta este de 14-15 ori mai ridicată. Or, după calculele noastre, populația ocupată în agricultură şi în ramurile conexe ale SUA – dacă ar fi calculată strict după metodologia noastră – nu s-ar situa sub 10 procente.

3. Statutul economic şi social al țărănimii

Vom examina, în cele ce urmează, statutul economic şi social al țărănimii, în ceea ce priveşte volumul, structura şi utilizarea timpului de muncă, veniturile şi cheltuielile, randamentele muncii, protecția socială.

3.1. Volumul şi structura socială a forței de muncă

După ce prezintă evoluția forței de muncă în agricultură în ultimii 40 de ani autorul ajunge la următoarele concluzii:

a) populația ocupată în agricultură s-a redus cu peste 3 milioane de persoane, adică la mai puțin de jumătate (49%), reducerea cea mai accentuată s-a produs în rândul țărănimii (42%). În schimb, salariații din agricultură (neînsemnați ca pondere) au marcat o creştere de 2,7 ori;
b) în aceasta perioadă ponderea populației ocupate a scăzut de la 74,1% în anul 1950, la 27,5% în anul 1989, iar dacă datele le facem comparabile – ca durată medie de viață activă pentru toate ramurile economiei – această pondere coboară la 25%;
c) la sfârşitul anului 1989, populația ocupată în agricultură – evaluată la 3012,3 mii persoane – era formată în proporție de 80% (cca 2,4 mil.) din țărani, din care circa 1,9 persoane aparțineau foştilor cooperatori, iar diferența gospodăriilor agricole individuale;
d) modelul de evoluție ca şi intensele fluxuri migratorii sat – oraş au însemnat o adevărată răscolire a lumii rurale şi a dus pe de o parte, la o "țărănizare" a forței de muncă din industrie şi construcții în special – aproape 80% din sporul de înnoire a resurselor de muncă al acestor ramuri se datorau contingentelor tinere provenite din rural. Pe de altă parte, pe fondul general de îmbătrânire demografică, s-au produs schimbări profunde nu numai în ce priveşte numărul, dar mai ales în structura şi calitatea potențialului biologic de muncă al țărănimii, aşa cum se va putea vedea în cele ce urmează.

3.2. Calitatea resurselor de muncă ale țărănimii

Resursele demoeconomice din agricultură, examinate în ansamblu, sub aspect calitativ, al structurii pe grupe de vârstă, sex, grade de calificare, sunt departe de a corespunde cerințelor de dezvoltare a unor ferme moderne în condițiile economiei concurențiale de piață şi aceasta datorită:

a) procesului general de îmbătrânire demografică a populației, care a fost îngemănat cu un puternic proces de îmbătrânire demoeconomică, datorită migrației sat-oraş. Astfel, brațele de muncă din agricultură – împuținate în proporție covârşitoare – se află la vârste înaintate cu productivitatea biologică redusă. În

termenii indicatorului bonitării pe care l-am calculat, rezultă că productivitatea biologică, funcție de grupele de vârstă, se află la mai puțin de jumătate față de cea a populației ocupate în industrie şi construcții[1)].

b) cotei de feminizare a forței de muncă țărănești care depășește 70% din total, asociată proceselor de îmbătrânire demografică şi demoeconomică mult mai accentuată la femei decât la contingente masculine.

c) gradului de calificare a țărănimii care, calculat ca un raport între populația instruită (studii medii şi superioare) şi populația totală ocupată în agricultură, reprezintă 2-3 % fiind între 12-14 ori mai redus ca pondere, decât cel din ramurile industriale şi construcții.

3.3. Utilizarea forței de muncă şi productivitatea

O problemă de mult dezbătută în literatura de specialitate este cea privind utilizarea integrală a timpului de muncă al țărănimii, în tot cursul anului, ținând seama de caracterul sezonier al producției agricole. Aici se impun câteva observații. În agricultură, ziua de lucru e zi-lumină, condițiile naturale nu permit statuarea unei săptămâni de lucru redusă în tot timpul anului şi nici concedii strict planificate, uneori nici chiar sărbători legale. Agricultura se face în câmp deschis, chiar dacă ea se transformă în "industrie fără acoperiş", riscul este mereu prezent, sunt perioade de vârf când timpul nu mai ajunge, iar altele trebuie umplute cu alte activități neagricole.

Se poate aprecia că, în țara noastră, în condițiile unui an agricol normal, fondul anual de timp de muncă al țărănimii se situează între 340-350 milioane zile lucrate – fără a se ține seama de durata medie a zilei de lucru – exprimate în ore – muncă.

[1)] Coeficienții utilizați folosiți în calculele de specialitate apreciază gradul de productivitate biologică astfel:

Grupe de vârstă	(Coeficient)
16-19 ani	1,00
20-29 ani	1,65
30-39 ani	1,95
40-49 ani	1,52
50-59 ani	1,00
60 ani	0,75

Timpul lucrat, raportat la un hectar de suprafață arabilă, înseamnă circa 38-40 om-zile, ceea ce exprimă, potrivit standardelor tehnice, un nivel redus de mecanizare şi un consum relativ ridicat de muncă manuală necalificată.

Țăranul român lucrează în general între 135-140 zile pe an, cu mari oscilații între curbele de activitate, dacă se are în vedere că în perioada extrasezon pentru muncile agricole în sector vegetal (circa 4 luni de zile pe an), el prestează în medie cam 6 – 7 zile lunar. Rezultă că, la fondul total de timp amintit, dacă s-ar lua în calcul şi durata normală, în ore, a zilei de lucru, specifică producției agricole, el folosește doar ceva mai mult de o treime din totalul fondului de timp, şi aceasta în timp ce în perioada de vârf a muncilor agricole – în toamnă în principal – din lipsa de cointeresare materială, cantități însemnate de produse rămân nerecoltate sau sunt supuse degradării din cauza nerecoltării acestora la timp.

Așa se şi explică, printre altele, productivitatea redusă a muncii țărănimii. Dacă luăm în calcul şi timpul de muncă prestat în afara agriculturii (25 -30%), ca şi o parte din valoarea creată în agricultură şi "transferată" industriei alimentare şi uşoare prin mecanismul prețurilor joase ale produselor agricole, se apreciază că țăranul obține la nivelul unui an o producție – exprimată ca venit național pe o persoană ocupată – de circa 50.000 lei. În comparație cu lucrătorul industrial şi în condiții de comparabilitate, raportul de productivitate este de 1:2. Cu alte cuvinte, țăranul realizează jumătate din productivitatea muncitorului industrial, în condițiile în care nivelul productivității acestuia din urmă, este de 3-4 ori mai coborât față de cel din țări cu economie de piață dezvoltată.

3.4. Veniturile şi cheltuielile țărănimii

Nivelul şi structura veniturilor țărănimii urmează, de regulă, curba productivității muncii şi influența pe care o exercită "foarfecele prețurilor", adică raportul dintre indicele ce caracterizează evoluția prețurilor produselor agricole vândute de țărănime şi indicele prețurilor produselor industriale – mijloace de producție cumpărate de agricultori.

Se apreciază că un țăran obține anual un câştig între 30-35 mii lei, din care circa 3/4, are drept sursă activitățile prestate în agricultură. În condiții comparabile, ținând seama de toate sursele de formare a veniturilor, un țăran realizează circa 80% din câştigul mediu al unui muncitor industrial. Structura cheltuielilor de consum ale țărănimii, ca indicator sintetic al

nivelului de trai, este dată de nivelul veniturilor, dar şi de condiţiile specifice ale consumului familiilor din mediul sătesc.

Structura cheltuielilor totale de consum ale familiilor cercetate pe eşantionul bugetelor de familie în anul 1989[1)]

	Famili de:		
	Ţărani total[2)]	**Salariaţi**	**Pensionari de asigurări sociale de stat**
Cheltuieli de consum - total	100,0	100,0	100,0
- consum alimentar şi băuturi[3)]	69,9	51,1	59,8
- îmbrăcământe şi încălţăminte	11,0	15,7	8,4
- locuinţă şi înzestrare cu bunuri	11,3	16,4	16,1
- medicamente şi îngrijire medicală	1,0	1,2	4,0
- transport şi telecomunicaţii	2,3	6,6	5,0
- cultură, învăţământ şi educaţie	2,0	4,5	3,3
- alte cheltuieli pentru uz personal	2,5	4,5	3,4

1) *Anuarul statistic al României 1990*, Comisia Naţională pentru Statistică, 1990, tab. 59 şi 131.

2) Se cuprind familii de ţărani cooperatori, ţărani individuali şi pensionari CAP.

3) Inclusiv contravaloarea consumului de produse agroalimentare din resurse proprii.

Aşa cum rezultă din datele de mai sus, există anumite distorsiuni în ceea ce priveşte structura cheltuielilor alimentare şi mai ales la cheltuielile pentru cultură, învăţământ şi educaţie. Dacă ar fi doar să exemplificăm faptul că ponderea cheltuielilor de consum la o familie de ţărani este de circa 70% la cheltuielile alimentare şi 30% la cheltuielile nealimentare, raport care potrivit tipologiilor acceptate pe plan internaţional corespunde unui nivel de trai scăzut, apropiat de cel existent în ţările slab dezvoltate[x)].

[x)] Tipologia cheltuielilor pentru consumul alimentar şi nealimentar

	Consum alimentar	**Consum nealimentar**
I. Ţări subdezvoltate	70	30
II. Ţări în dezvoltare	60	40
III. Ţări cu dezvoltare medie	50	50
IV. Ţări dezvoltate	40	60
V. Ţări cu înalt nivel de dezvoltare	30	70

în M. Bulgaru, *Populaţie şi dezvoltare economică*, Editura Politică, 1974, p. 91-94.

3.5. Protecția socială şi culturală a țărănimii

O problemă nu mai puțin importantă, care ține de statutul țărănimii, o constituie protecția socială şi culturală din partea societății şi, în primul rând, a statului. Şi aceasta presupune: regim de pensii şi ajutoare, alocații de stat pentru copii, subvenții, condiții de asistență sanitară, acces la cultură, educație şi învățământ.

Potrivit datelor statistice rezultă că există peste 2,5 milioane pensionari pentru munca depusă şi limita de vârsta din care ceva mai mult de un milion aparțin țărănimii. Raportul de venituri din pensii între cele două categorii este de 1:8, date evident necomparabile deoarece pensionarii-țărani mai au ca sursă de venituri mica gospodărie țărănească, pe care nu o au pensionarii foşti salariați. Oricum, pensiile țărănimii, cel puțin până acum, au fost mai mult simbolice (cca. 200 lei lunar), nivelul acestora necesitând a fi sporite, pentru a le asigura un nivel de viață decent. Examinând această problemă şi sub alt unghi, cheltuielile sociale pentru învățământ, cultură şi educație ale familiilor de țărani sunt de 2 ori mai reduse ca pondere, față de cele ale familiilor de salariați, nici la acestea din urmă nefiind prea ridicate. Se pune, de asemenea, şi problema accesului fiilor de țărani în învățământul superior. Deşi se apreciază că 70% din intelectualii de vază cu care se mai pot făli acest neam provin din rândurile țărănimii, în prezent, accesul fiilor de țărani la învățământul superior – potrivit anchetelor sociologice – se ridică doar la 2-3% din total.

4. Metamorfoza relațiilor agrare impactul Legii fondului funciar

Aplicarea Legii fondului funciar a produs un adevărat şoc asupra relațiilor agrare, asupra dimensiunii proprietăților asupra pământului şi a circulației terenurilor, a modului de exploatare agricolă, a unor relații sociale la sate, a înzestrării tehnice a agriculturii, a resurselor de muncă şi bineînțeles a statutului nou de proprietar agricol şi fermier, în condițiile în care agricultura se deschide către economia de piață.

Pentru a putea urmări acest proces atât de contradictoriu şi pentru o evaluare lucidă a acestuia fără prejudecăți şi a desluşirii căilor posibile de ieşire din această criză profundă a relațiilor agrare, ne vom fixa la trei momente principale: reforma agrară din 1945; perioada colectivizării; momentul actual, după aplicarea reformei agrare, pe baza legii fondului funciar.

4.1. Țărănimea în perioada premergătoare colectivizării

Principalele informații statistice – demne de încredere – cu privire la statutul țăranului român ca proprietar agricol, ne sunt furnizate de recensământul agricol din ianuarie 1948. Situația proprietarilor şi utilizatorilor de terenuri, după înfăptuirea reformei agrare din 1945, se prezenta după cum urmează:

Distribuția proprietarilor agricoli după întinderea stăpânită[1)]

Întinderea proprietății[2)]	Numărul proprietarilor			
	Cifre absolute		%	
- până la 0,5 ha	901.016	16,4		
0,5 – 1 ha	1.100.852	20,0	36,4	
1-2 ha	1.472.785	26,8		
2-3 ha	838.286	15,2	42,0	97,7
3-5 ha	697.318	12,7		
5-10 ha	363.678	6,6	19,3	
10-20 ha	88.335	1,6		
20-50 ha	22.698	0,4	2,3	
peste 50 ha	15.170	0,3		

1) A. Golopenția şi P. Onică, *Recensământul agricol din Republica Populară Română*, Bucureşti, 1948, p. 11.

2) Limita superioară este inclusă în interval.

Prin urmare, o primă caracteristică constă în aceea că proprietatea până la 10 ha era dominantă, fiind reprezentată de 3,37 mil. de proprietari, adică 97,7% din numărul total al proprietarilor agricoli din România.

În cadrul acesteia:

- 2 milioane de proprietari (36,4%) aveau o suprafață de teren de până la un ha;
- 2,3 milioane de proprietari (42,0%) aveau între 1-3 ha;
- 1,0 milion de proprietari (19,3%) aveau între 3-10 ha

Pe ansamblu, proprietatea medie era de 2 hectare de teren, dimensiune măruntă pentru a putea organiza o fermă agricolă viabilă din punct de vedere al eficienței economice.

Vom aminti că şi gradul de înzestrare a acestor gospodării cu mijloace de muncă necesare (pluguri, grape, semănători etc) era

neîndestulător. Dacă se are în vedere că ponderea populației ocupate în producția agricolă era de peste 74% (6,2 milioane persoane), agricultura se confrunta cu un puternic fenomen de suprapopulație agrară.

Limpede că, în aceste condiții, gospodăria agricolă mică, suprastructurată de forța de muncă tânără, neînzestrată tehnic, nu avea sorți de izbândă. Încă cu aproape un deceniu înainte, Virgil Madgearu atrăgea atenția, în studiile sale, că o gospodărie sub 10 ha în țara noastră nu se justifică economic[1], preconizând, ca soluție, încurajarea sistemului de cooperație agricolă.

4.2. Metamorfoza colectivizării

Efectul colectivizării brutale a avut implicații pe multiple planuri asupra statutului țăranului român: a) lichidarea dreptului de proprietate individuală, inclusiv a dreptului de moştenire asupra pământului; b) lichidarea tuturor uneltelor de producție specifice unei ferme mici, individuale şi, în primul rând, a animalelor de muncă; c) forțarea procesului de migrație a forței de muncă tinere, a foştilor proprietari agricoli, ceea ce a condus la golirea – pe alocuri chiar pustiirea – satului de contigentele tinere; d) despărțirea gospodăriei casnice tradiționale de activitățile fragmentare din amontele şi din avalul agriculturii, acesteia fiind "transferate" oraşului, odată cu forța de muncă şi materia primă produsă la sate.

Ca urmare, la începutul anului 1990 existau 3776 unități cooperatiste care dețineau o suprafață agricolă de 8963,7 mii ha, din care 6919,0 mii ha arabilă (cca 72%), iar în folosința membrilor CAP se aflau 852,8 mii ha agricol, din care 706,6 mii ha arabil, adică circa 10% din suprafața CAP.

În aceste condiții, resursele de muncă din unitățile cooperatiste se caracterizau prin: a) existența unui număr redus de forță de muncă – mai puțin de 1,9 mil. persoane – cu o structură de vârstă îmbătrânită; b) suprafața agricolă este de 4,4 ha pe un "proprietar convențional" (de 2,7 ori mai mare decât cea existentă în 1948, în condițiile gospodăriilor individuale); c) cooperativele erau deservite de SMA, care dispuneau de o bază tehnică formată din 116 mii tractoare, peste 55 mii combine şi fonduri fixe de peste 85 miliarde lei; d) cooperatorii dispuneau – prin sistemele CAP-uri – de fonduri fixe de peste 85 miliarde lei care, ulterior, se pare că au fost irosite în cea mai mare parte; e) cooperativele agricole erau

[1] Virgil Madgearu, *Evoluția economiei românești*, Ed. "Independența", Bucureşti, 1940, p. 41.

deservite de un număr de peste 30 000 de cadre cu studii medii şi superioare. Pornind de la aceste premise, vom examina în continuare impactul aplicării Legii fondului funciar asupra noilor relații agrare şi a resurselor de muncă.

4.3. "Explozia" proprietarilor agricoli

La ora actuală nu dispunem de date centralizate – oficiale sau neoficiale cu privire la implicațiile privitoare la noile relații agrare generate de aplicarea Legii fondului funciar. De aceea vom încerca să reconstituim unele din aceste informații la nivel național, pornind de la recensământul agricol din anul 1948, privitor la distribuția proprietarilor agricoli din România după întinderea stăpânită.

Situația, după calculele noastre, s-ar prezenta în felul următor:

a) numărul noilor proprietari sau beneficiari ai dreptului de proprietate a terenurilor agricole se apreciază la cca. 7 milioane ceea ce – în termen de comparație – înseamnă o creştere cu cca. 30-32% față de 1948, şi o adevărată "explozie" față de numărul "proprietarilor" convenționali care existau în CAP la începutul anului 1990, creşterea fiind de peste 4 ori;
b) suprafața medie de teren arabil ce revine pe noul proprietar ar fi de cca. un hectar, cu alte cuvinte, proprietarul şi hectarul. Dacă luăm în calcul şi faptul că, în medie, fiecare întindere de teren mai poate fi fărâmițată în parcele (2-3 în medie), ar rezulta peste 20 mil. de parceluțe (aproape câte una pe cap de locuitor), situate uneori la distanțe de kilometri, una față de altă;
c) statutul noilor proprietari este foarte heterogen, în sensul că majoritatea (cca. 3,6 mil.) au statutul de orăşeni, fiind formată în mică măsură din foştii țărani şi în cea mai mare parte din puzderia de moştenitori de toate gradele, unii care află pentru prima oară despre virtuțiile agriculturii. Cea de-a doua grupă, aproape în proporție egală, se află în mediul rural, dar şi aceasta este eterogenă, în sensul că aproape jumătate din noii proprietari sunt foşti țărani aflați în prezent în afara vârstei de muncă şi, deci, în imposibilitatea de a lucra terenul în mod nemijlocit;
d) prin urmare, s-au produs grave distorsiuni între cei care stăpânesc pământul (proprietarii) şi cei care-l lucrează, în sensul că la un proprietar activ revin 4,3 proprietari pasivi, care au menirea doar

de a supraveghea asupra modului în care se cere a fi exploatat pământul.

Se cere menționat că există o parte din țărani, care la intrarea în formele cooperatiste de muncă, nu au avut pământ, au lucrat zeci de ani în cooperative şi în prezent se află "lipiți pământului", dar fără pământ (şi al căror număr nu îl cunoaştem);

e) în condițiile în care noul proprietar este lipsit completamente de unelte elementare de producție (atelaje, pluguri, semănători etc.) s-a creat un monopol direct al sectorului public (SMA) asupra micului fermier, prin sistemul de tarife al SMA care sunt ridicate şi care au fost stabilite nu prin negociere – cum se spune – între producători, ci simplu, fixate de stat. Dar, presupunând că tarifele ar mai putea fi reduse, există şi a doua restricție, poate şi mai importantă, în sensul că mijloacele tehnice ale sectorului public au fost adaptate condițiilor marii producții, putând fi astăzi cu greu adaptate micii proprietăți, fărâmițate în milioane de parcele.

Mai putem să adăugăm că în, noile condiții, nici capitalul uman – format din cadrele de specialişti agricoli (agonomi, veterinari etc) – numai poate fi integral utilizat, o parte din specialişti devenind disponibili.

Prin urmare, apare cu totul paradoxal ca actuala reformă agrară, în loc să devină un stimulent, cel puțin pentru o anumită perioadă de vreme, generează serioase oprelişti în calea exploatării raționale şi eficiente a pământului.

5. Reconsiderarea statutului țărănimii: căi posibile

Apreciem că nu există modele sau rețete unice care, aplicate, ar putea să ne scoată agricultura şi țărănimea din profunda criză în care am ajuns. Există numai principii care pot fi aplicate cu chibzuință şi în mod consecvent pornind de la realități, aşa cum sunt ele:

a) proliferarea fără precedent a numărului de proprietari care a crescut cu mai mult de o treime şi fărâmițarea intolerabilă a proprietății agricole şi a parcelării acesteia;
b) ruperea bruscă şi adâncă a proprietarului activ, care exploatează direct pământul de cel care beneficiază de roadele acestuia, fără a participa direct;
c) accentuarea îmbătrânirii demografice a şefilor de exploatații agicole din rural şi a brațelor de muncă aferente;

d) lipsa totală de unelte agricole (animale de muncă, atelaje etc) a noilor proprietari agricoli.

Aceasta pare să fie situația reală, pe care trebuie să o privim în față, cu ochii deschişi, pentru a putea limpezi căile de ieşire din această criză profundă a relațiilor agrare, respectând şi cerința aspirațiilor de veacuri ale țăranului pentru pământ, dar şi imperativele timpului – modernizarea şi intensificarea producției agricole. În acest sens ne propunem să ne oprim la trei grupe de probleme: dimensiunea fermelor agricole, funcție de comportamentul resurselor de muncă; reconsiderarea statutului economic şi social al țărănimii şi managementului agricol şi rolul statului.

5.1. Dimensiunea noilor ferme, funcție de resursele umane.

Ținând seama de realitățile existente, aşa cum au fost înfățişate mai înainte, ar fi posibile următoarele căi de utilizare a resurselor de muncă ale țărănimii, prin crearea de:

a) ferme familiale, dimensionate între 0-1 ha, care s-ar justifica social şi economic[1], şi care ar putea să absoarbă o parte din potențialul de muncă posibil al proprietarilor aflați în afara vârstei de muncă, al femeilor casnice, al adolescenților, şi chiar ar putea să se absoarbă fragmente de timp de muncă al populației rurale active din ramurile neagricole;
b) ferme agricole de dimensiuni mici, între 5-10 ha, încurajate prin legea funciară şi care ar putea să atragă resursele de muncă mai tinere din rural. Aceste ferme ar putea fi sprijinite prin posibilități de comasare a unor terenuri parcelate, asistență tehnică, mijloace de producție accesibile, furnizate de industria noastră, credite cu dobândă redusă şi chiar subvenții din partea statului;
c) ferme cooperatiste – asociative (mici, mijlocii şi mari) în care țăranul ar rămâne proprietar individual, iar forma de exploatare ar fi specifică fermelor mari, de tip asociativ. Aceasta ar putea cuprinde posibil toate straturile noilor proprietari agricoli, indiferent dacă aceştia au reşedința în rural sau în urban;
d) ferme agricole individuale, de tip comercial (capitalist) până la 100 ha (îngăduite de Legea fondului funciar), care nu există în prezent,

[1] Calculele pe care le-am efectuat în gospodăriile personale ajutătoare din trecut au relevat că, cu toate restricțiile existente, acestea produceau pe unitatea de suprafață un venit național de 3-4 ori mai mare decât cel realizat de fostele cooperative.

dar care ar putea să apară ca posibile în condițiile circulației neîngrădite a terenurilor.

5.2. Reconsiderarea statutului economic şi social al țărănimii

5.2.1. Restructurarea noilor locuri de muncă

În perioada postbelică, modul forțat de industrializare şi exodul masiv al lumii rurale, atrasă de mirajul urban, a însemnat printre altele şi destămarea micii gospodării țărănești, formată din "bucățele" de ramuri din amontele şi din avalul agriculturii, care o dată cu forța de muncă au fost "transferate" lumii oraşelor. Este curios şi vrednic de a fi remarcat faptul că cca. 50% din structura exodului rural care a fost angajat în industrie s-a aşezat în ramurile care au fost desprinse din gospodăria tradițională, industriile alimentare, uşoare şi unele servicii. Se poate pune şi întrebarea dacă nu ar fi fost mai util ca măcar o parte din aceste activități, chiar mai puțin modernizate, să rămână acolo unde este materia primă mâna de lucru ieftină şi unele condiții de infrastructură?. Răspunsul credem că nu poate fi decât afirmativ.

De aceea problema valorificării capacității de muncă a țărănimii şi utilizării raționale a resurselor naturale agricole, care sunt limitate, necesită în primul rând restructurarea noilor locuri de muncă, îmbinarea locurilor de muncă specifice agriculturii cu cele neagricole şi în perspectivă formarea unui lucrător cu dublă calificare, care să-i asigure un nivel corespunzător de venituri şi menținerea unui anumit echilibru al forței de muncă pe tipologii de vârstă. Aceasta înseamnă aplicarea unor programe viabile şi pe termen scurt privitoare la mica industrializare a fermelor şi a zonelor rurale, în condițiile noi ale privatizării. Această idee nu este nouă, şi în trecut ea a stat în câmpul de gândire al economiştilor noştri, dar ideile respective, se ştie, au fost doar simple deziderate rămase pe hârtie.

Avantajele în această direcție par să fie nebănuite; nu este necesar capital străin şi nici importuri nu solicită investiții prea mari, există o materie primă fărâmițată dar abundentă şi care de multe ori se degradează, există forță de muncă abundentă şi ieftină care nu necesită o calificare deosebită, nu sunt necesare infrastructuri costisitoare, există condiții de locuit etc. Acestei mici unități ar avea un grad sporit de mobilitate şi o puternică rezistență față de condițiile pieței fără a lua în calcul şi aspectul esențial de

creare a zeci de mii de locuri de muncă, întinerirea şi stabilitatea populaţiei tinere din mediul rural[1].

Cu toate acestea, nu trebuie să uităm presiunea demografică şi evoluţia probabilă a curbei cererii şi ofertă de forţă de muncă. Prin urmare, mica industrializare şi privatizare a agriculturii ar deschide şi căi reale de limitare a şomajului industrial şi agricol şi ar atenua presiunea resurselor de muncă. Deşi satul a încetat să mai fie izvorul tinereţii demografice a naturii, presiunea forţei de muncă rurale – deşi mai domoală, va continua şi în anii ce vin. Aprecierile noastre prevăd că, până la finele acestui deceniu, exodul rural potenţial s-ar situa între 400-500 mii persoane, din care jumătate ar putea fi absorbit de rural în condiţiile înfăţişate mai sus. În acest caz ar fi posibil ca populaţia ocupată în agricultură şi în activităţi conexe, în condiţii metodologice comparabile, să aibă cote între 18-20% din totalul resurselor de muncă în condiţiile "refacerii ţărănimii" cel puţin ca structură pe grupe de vârstă.

5.2.2. Calificarea profesională a ţărănimii

Forţei de muncă din agricultură trebuie să i se asigure o pregătire profesională corespunzătoare nu numai sub imperativul prezentului dar mai ales al perspectivei, în condiţiile confruntării producţiei agricole cu economia de piaţă şi creşterea puterii de rezistenţă a fermelor agricole în condiţii de concurenţă.

O problemă de mare actualitate este instruirea minimă a ţărănimii, a celei tinere în primul rând în ceea ce priveşte tehnologiile agricole. Un rol primordial trebuie să aibă instruirea prin învăţământ încă din şcolile primare, prin programe şcolare adecvate, crearea de loturi experimentale pe lângă şcolile primare – cum se pare că au mai existat în ţara noastră – în care copii de ţărani, încă de la cea mai fragedă vârstă să se familiarizeze cu deprinderile şi activităţile ce sunt legate de agricultură. Din păcate, nici legea fondului funciar nu a prevăzut aceste terenuri (parohiilor şi mănăstirilor de pildă, le-au fost restituite o parte din terenurile pe care le deţineau în trecut, dar şcolilor din rural nu).

De asemenea, în noul proiect a legii învăţământului universitar nu se stipulează aproape nimic în acest sens. Dar nu numai orientarea

[1] În China, prin mica industrializare a ruralului, a unităţilor agricole, au fost create în ultimii ani 100 milioane de noi locuri de muncă, iar veniturile populaţiei din mediul rural au crescut de 2,5 ori.

învățământului agricol şi a formării profesionale a tineretului în această direcție are importanță, ci şi procesul de culturalizare a familiilor țărănești, prin netezirea căilor de acces al fiilor de țărani la nivelul superior de instruire, în cadrul procesului general de ridicare edilitară, socială, culturală a satului.

5.3. Managementului agricol şi rolul statului

Se spune că modalitatea cea mai sigură de a anticipa viitorul este înțelegerea prezentului. Or, în domeniul relațiilor agrare, prezentul ni se înfățişează de o asemenea complexitate şi diversitate anacronică, încât nu e exagerat a se afirma că, la drept vorbind, țărănimea – în sensul firesc al cuvântului – nici nu există şi că ea trebuie să fie reconstituită pas cu pas. Cum nu se poate să se acționeze în obscuritate, este necesar mai întâi de toate cunoaşterea temeinică a stărilor de fapt în ce priveşte relațiile agrare, a psihologiei țărănimii, pentru a şti ce anume trebuie făcut. E necesar, în primul rând, să dispunem de informații, veridice cu privire la resursele de muncă în condițiile noilor structuri agrare, care s-ar putea obține prin centralizarea şi prelucrarea datelor din evidențele primare existente la comisiile fondului funciar, pornind de la sate, comune, județe, țară, zone geografice, zone agricole, zone economice.

Încă de pe acum ar putea să se introducă în programa viitorului recensământ al populației, ce va avea loc la începutul anului următor, indicatori specifici gospodăriilor sătesti care corespund noilor relații agrare. Sunt necesare anchete pe eşantioane reduse, anchete demoscopice care să furnizeze date privitoare la cunoaşterea reală a fenomenului agrar[1].

Apare necesară, de asemenea, bonitatea resurselor de muncă din agricultură, asigurarea unei unități metodologice comparabile cu resursele de muncă din celelalte ramuri ale economiei naționale.

Nu trebuie să se renunțe la orientarea agriculturii pe bază de plan acesta fiind necesar în continuare, dar într-o optică cu totul nouă: programe orientative privitoare la mersul agriculturii şi utilizarea resurselor de muncă. De asemenea, credem că rolul statului trebuie intensificat şi aşezat pe alte baze, democratice, statul nu poate fi un simplu observator neutru care asistă la modul spontan în care acționează legile pieței în fragila economie

[1] Menționăm că Asociația Generală a Economiştilor (AGER) prin Comisia Agrară a inițiat elaborarea unui program de cercetări socioeconomico-agrare, pe un eşantion reprezentativ de comune din toate zonele țării.

țărănească. Agricultura – indiferent de modul cum se vor organiza viitoarele ferme (mărunte, mici, mari) – trebuie să fie subvenționată cel puțin pentru o anumită bucată de vreme, dând astfel prioritate socialului înaintea economicului.

Nu se poate schimba agricultura fără a se schimba omul. Dar nu poți schimba nici omul dacă nu-i asiguri cadrul, condițiile necesare dezvoltării. "Dacă dragoste nu e, nimic nu e" Marin Preda. Dar și reversul e tot așa de adevărat, că dacă "condiție" nu e absolut nimic nu e. Teoriile idilice, poporaniste, care se mai vehiculează astăzi și în domeniul economic precum setea de pământ a țăranului frumusețea vieții de la țară, cântatul ciocârliei etc. Sunt atrăgătoare, dar acestea nu mai pot ajuta în acțiune. Trebuie să privim adevărul în față și să-l interpretăm în toată goliciunea lui, indiferent dacă acesta place sau nu place cârmuirii. Știința economică nu poate fi o știință a dezvoltării, ci din potrivă o știință a optimismului prudent și a acțiunii. Nu trebuie importați economiști și specialiști din afară, ei se găsesc înăuntru. Trebuie căutați. Reconsiderarea statului economic, social și cultural al țărănimii apare ca o problemă complexă și de durată și care presupune o voință politică, răbdare și înțelepciune, acea înțelepciune, pe care poporul o numește "mintea țăranului cea de pe urmă".

PROBLEMELE ZONEI MONTANE ÎN CADRUL STRATEGIEI DE TRECERE A ROMÂNIEI LA ECONOMIA DE PIAȚĂ

dr. Radu REY, preşedintele Comisiei
Zonei Montane din România

Zona montană a României, cca. 33% din teritoriu, este cuprinsă în 27 de județe. O primă formă de delimitare evidențiază existența a 2889 de sate, grupate în 529 comune şi 63 oraşe, cu o populație de cca. 2,5 milioane locuitori.

În cca. 600.000 gospodării țărănești, ce dețin 2,4 milioane ha teren agricol, din care doar 500000 ha arabil de slabă calitate şi 1,9 mil. pășuni şi fânețe, se înregistrează în 1990 cca. 950.000 bovine şi 2,7 milioane ovine (singurul sector unde anul trecut s-a realizat o creştere de cca. 20% la bovine şi 30% la ovine).

Sunt caracteristice gospodăriile de tip mixt, profilate pe creşterea bovinelor, ovinelor şi pomicultură, cu un mare grad de variabilitate influențat în principal de condițiile naturale, evoluția tradițională, starea economiei locale. Producția agricolă se bazează pe utilizarea îngrăşămintelor naturale, realizându-se în mare parte în condiții de dificultate accentuată. Zona de munte se încadrează în categoria zonelor defavorizate, handicapate de factori naturali, economici şi sociali.

În marea majoritate a gospodăriilor agricole, populația prestează activități complementare diverse. Evoluția tehnologică şi sistemele intensive nu sunt semnificative, populația nu a beneficiat de şcolarizare agricolă în sisteme specifice, practica agricolă fiind de tip tradițional, rămasă la nivelul anilor 1930-1940.

Sunt mai avantajate economic zonele şi gospodăriile specializate în creşterea ovinelor şi pomicultură.

Evoluția gospodăriilor montane particulare, în ultimii 40 de ani, a fost anarhică.

- Starea raselor de animale: este mediocră şi submediocră, dominând formele extensive de creştere.
- Grajdurile: sunt nemodernizate, subigienice, neadaptate tehnologic, îngrăşămintele naturale lichide sunt aproape neutilizate.

- Locuințele: sunt numeroase cele mijlocii şi mari, dar neechipate igienico-sanitar şi concepute fără considerarea perspectivei turistice.
- Infrastructurile: rețelele de drumuri, electricitate, canalizare, sunt deficitare, cu diferențe regionale.
- Gradul de împădurire: depăşeşte 60%, cu multă pădure tânără, extinsă în mare proporție în dauna suprafețelor agricole.

În strategia dezvoltării zonei montane, ținându-se cont de vasta experiență vest-europeană, se urmăreşte stabilizarea populației locale în baza resurselor şi şanselor existente, în epicentru situându-se gospodăria familială, care, în următorii 10-20 ani, urmează să cunoască prefaceri substanțiale: ameliorarea producțiilor vegetale şi animale, exploatarea în condiții ecologice şi obținerea de produse agroalimentare de înaltă calitate; valorificarea peisajului şi resurselor gospodăreşti țărăneşti, prin dezvoltarea agro-turismului; dezvoltarea producției artizanale şi de industrie mică; diversificarea activităților din sfera serviciilor etc.

Cotele înalte atinse de unele țări europene sunt rezultanta unor investiții masive din perioada postbelică, în condiții de cumul tradițional şi subvenționări sistematice, alte facilități speciale.

Referindu-se la şansele dezvoltării zonei montane în țara noastră, autorul a menționat:

- suprafață agro-montană importantă, climă de favorabilitate medie în cicluri regulate, altitudine şi pante ce permit practicarea agriculturii, peisaj variat;
- aşezări numeroase şi populație activă şi sănătoasă;
- tradiții agricole, culturale şi morale, conservate în mare parte;
- tendința populației montane de a rămâne şi nu de a părăsi spațiul propriu de formare;
- flora spontană furajeră bogată şi mediul neinfectat chimic;
- nivelul mediu al evoluției raselor de animale şi prezența speciilor bovină şi ovină etc.
- realizarea de produse agroalimentare naturale de calitate (singurele cu şanse comerciale pe piețele occidentale).

Resursele sunt numeroase şi optimizante.

În producția vegetală: ameliorarea în structură a florei spontane furajere; sporirea volumului producției de furaje prin organizarea colectării îngrăşămintelor naturale (cele lichide reprezentând o “resursă nouă”, de mare volum); utilizarea speciei ovine pentru producerea, transportul la

altitudine şi împărtăşirea îngrăşămintelor naturale, în acest mod realizându-se mari economii de energie şi costuri scăzute; extinderea culturilor de arbori şi arbuşti fructiferi şi de plante medicinale, a micilor culturi diversificate; extinderea mecanizării lucrărilor agricole, introducere de soiuri productive etc.

În zootehnie: ameliorarea mai ales a raselor de bovine şi ovine, sporirea funcționalității gradului de igienă din grajduri, asigurarea colectării întregii resurse de îngrăşăminte naturale şi folosirii corecte a acestora, echiparea cu mică mecanizare.

În construcții: extinderea conceptului corpului unitar (locuință + anexe + grajd) şi crearea condițiilor pentru agro-turism, prin amenajări şi amplasamente adecvate etc.

În domeniul energiei: utilizarea potențialului hidroenergetic al cursurilor de ape mici şi mijlocii, altor resurse energetice neconvenționale.

Punerea în mişcare a potențialului existent are ca subiect central exploatațiile familiale.

În zona de munte acestea sunt diversificate ca mărime, formă, specializare, capacitate productivă etc.

După modul de utilizare a timpului de muncă, exploatațiile familiale pot fi:

- cu timp total investit în activități agro-productivitate: categorie mai puțin numeroasă, stimulabilă pentru extinderea; realizează surplus agricol;
- cu timp parțial (cca. 50%): exploatații în principal de subsistență, cu unele disponibilități de comercializare; desfăşoară activități complementare;
- cu timp sub 1/3: exploatațiile din această categorie sunt numeroase şi au caracter de subsistență; forța de muncă este în permanentă căutare de soluții complementare de existență.

Migrația populației din zona de munte este benefică şi are drept consecință nevalorificarea resurselor locale.

În condițiile României, actuale şi de perspectivă, mediul industrial din orașele de câmpie şi deal nu mai are capacitatea de a absorbi populația din aceste regiuni.

Dificultatea vieții şi muncii în munți face ca tendința de revenire a populației montaneintegrată anterior în mediile industriale orăşeneşti să fie foarte scăzută.

În Franța, în perioada posbelică, s-a înregistrat fenomenul migrației masive a populației montane spre orașe. Nu au fost luate măsuri suficient de energice la timp subenționări, avantaje etc.), consecința fiind cea a cheltuielilor ulterioare enorme și pe termen lung, pentru repopulare, cu rezultate relative.

Deosebit, în Austria, s-au aplicat măsuri preventive încă din 1953, situația actuală fiind remarcabilă.

Metodele aplicate privesc subvențiile, indemnizațiile, crearea infrastructurilor, dezvoltarea industriilor locale mici, prelucrătoare și agro-turismului.

O acțiune deosebită, atât în Franța cât și în Elveția și Austria, privește considerarea pădurii drept parte componentă a agriculturii.

În Austria spre exemplu, țară cu grad înalt de împădurire, statul deține numai 24% din păduri, proprietatea particulară reprezentând 76% cu un regim de tăiere supravegheată silvic de 5 m.c./ha/an, situație rezolvată de peste un secol.

Acest aspect este sugerativ pentru condițiile montanului românesc – unde lemnul de foc și de construcție reprezintă o necesitate absolută și nesubstituibilă, iar pentru zonele climatice reci, cu posibilități reduse pentru pomicultură și cereale, lemnul rămâne o sursă de supraviețuire, în condiții de troc.

În contextul intrării în economia de piață gospodăriile montane de subzistență, cu utilizare redusă a forței de muncă, producții vegetale reduse, cu soiuri de plante slab productive – riscă o existență la limita sărăciei sau dezmembrarea.

Gospodăriile comerciale sunt cele profilate pe creșterea bovinelor, ovinelor și producerea fructelor, care s-au demonstrat viabile.

Este motivația ce pledează pentru crearea de condiții necesare profilării exploatațiilor pentru aceste categorii de producții, limitându-se cerealele și alte culturi vegetale cu randamente scăzute.

Apare necesitatea ca șesul să furnizeze cerealele necesare hranei populației și adjuvantelor din hrana animalelor. Preponderența erbivorelor asigură consumuri specifice mult mai mici față de exploatațiile industriale “clasice”, cu costuri avantajoase și economii importante de energie.

Societatea românească devine direct și total interesată, pe termen scurt, mediu și lung, să creeze un complex de condiții care să asigure fixarea populației montane – în zonele montane, între care:

- scutiri de taxe și impozite;

- subvenții pentru activități cu efect agroproductiv şi complementar; sporirea efectivelor matcă de bovine şi ovine şi calității productive; construcții de grajduri şi amenajări agroproductive şi agroturistice; procurarea de animale de rasă şi echipamente;
- investiții pentru: crearea treptată a infrastructurilor, asigurarea protecției sociale; cea mai importantă investiție devine necesară formării omului, mai ales prin şcoală, în cadrul unui sistem de învățământ adecvat.

Eforturile în curs de desfăşurare, pentru crearea unor instituții care să dobândească calificarea necesară sprijinirii dezvoltării montane, ca proces economic, social, cultural deosebit de complex, s-au materializat în crearea din 1990 a Comisiei Zonei Montane din România, organ consultativ al Guvernului, în componența Ministerului Agriculturii şi Alimentației, a 27 comisii județene pentru zona montană precum şi a unui Institut de Montanologie la Sibiu.

Problemele de mare amploare, diversitate şi extindere pe un spațiu echivalent suprafației Austriei, stadiul incipient al abordării, absența unui corp tehnic, economicşi ştiințific calificat anterior – conduc la necesitatea "intrării în joc" a tuturor instituțiilor interesate în zona montană, în cadrul unor programe regionale de dezvoltare.

Un domeniu de importanță deosebită devine cel al cercetării ştiințifice, impunându-se lărgirea tematicilor şi formelor de susținere în acest scop.

În concluzie, populația din intramontanul românesc nu mai poate fi şi nu este recomandabil să fie absorbită de mediile urbane – soluția existențială urmând a fi asigurată în interiorul spațiului montan.

Evoluția devine posibilă prin intervenția unui mecanism complex, prin dezvoltarea tradițiilor, adăugite cu implantul tehnico-ştiințific şi organizatoric – selectiv – câştigat în ultimii 50 de ani pe plan european şi diversitatea activităților, în legătură directă cu resursele şi reciclabilitatea acestora şi cu o atitudine respectuasă față de mediu.

O importanță deosebită în acest amplu proces o dobândeşte asigurarea descentralizării şi sporirea autonomiei locale, repartizarea echitabilă a resurselor financiare la nivel teritorial, asigurându-se şanse egale de dezvoltare pentru zona montană, în geografia județelor.

AGRICULTURA ŞI TEORIA ECONOMICĂ. TRANZIŢIA AGRICULTURII ROMÂNEŞTI LA ECONOMIA DE PIAŢĂ: STRATEGIE ŞI COST SOCIAL

Dumitru DUMITRU, director
şi dr. Marin POPESCU, cercetător principal,
Institutul de Economie Agrară

Reunirea în cadrul acestei dezbateri a unor oameni de ştiinţă şi cercetători din diferite domenii ale ştiinţei (ale naturii, tehnice, economice, sociale) se înscrie în cerinţa participării concomitente concomitente a mai multor ştiinţe la rezolvarea oricăror probleme economice, în tendinţa pe care laureatul premiului Nobel Ilyia Prigogine o denumea de formare în ştiinţă a unei "noi alianţe" şi care exprimă un nou stadiu de cercetare ştiinţifică contemporană: "Vechea alianţă – spune Prigogine – s-a distrus. Rolul nostru nu este acela de a jeli trecutul. El este acela de a crea noi alianţe între om, cunoştinţele sale, visurile sale şi metamorfozele naturii"[1].

1. Securitatea alimentară – obiectiv strategic al înfăptuirii unei economii sociale moderne de piaţă

Cercetările din Institutul de Economie Agrară urmăresc elaborarea soluţiilor de realizare a securităţii alimentare la nivel naţional şi a populaţiei care constituie unul din obiectivele fundamentale ale înfăptuirii unei economii sociale de piaţă în ţara noastră.

Conceptul de securitate alimentară în viziunea ONU şi a altor organizaţii internaţionale este definit ca "posibilitate pentru toţi de a dispune în permanenţă de o cantitate de alimente suficientă pentru a duce o viaţă activă şi sănătoasă"[2]. Elementele sale esenţiale constau în existenţa disponibilităţilor alimentare şi în capacitatea de a le achiziţiona. Securitatea alimentară pentru toţi locuitorii planetei constituie un obiectiv al acestui deceniu la scară mondială, al comunităţii internaţionale.

---

[1] Ilyia Prigogine şi Isabelle Stengers, *Noua Alianţă*, Editura Politică, Bucureşti, 1984, p. 46.

[2] *La pauvreté et la faim*, Washinton D.C., Banque Mondiale, 1986.

Noțiunea de securitate alimentară la nivel național nu este sinonimă cu autosatisfacerea alimentară națională.

Ea presupune să se producă suficiente mărfuri alimentare pentru a satisface propriile necesități în creştere sau, dacă avantajul său comparativ se găseşte în alt domeniu, ca încasările sale în valută să fie suficiente pentru a-i permite să importe cantitățile de produse agroalimentare necesare.[3)]

Pentru țara noastră, asigurarea securității alimentare presupune în mod obligatoriu participarea agriculturii la diviziunea internațională a muncii. Criteriul eficienței economice, înțeles nu în sens îngust şi unilateral, ci în sens larg şi la nivel macroeconomic trebuie să determine orientarea producției în funcție de cererea internă şi externă de produse agroalimentare. Şi în viitor economia noastră națională va trebui să importe o serie de produse care, fie că n-au condiții favorabile să fie obținute în țara noastră, fie că producerea lor s-ar realiza la costuri ridicate. Importul unor produse va fi necesar şi pentru asigurarea unei game sortimentale diversificate a alimentației. În privința exportului, țara noastră ar putea exporta în condiții de competitivitate cereale, legume proaspete şi deshidratate, fructe proaspete şi congelate, carne şi produse din carne, vinuri superioare, uleiuri vegetale şi grăsimi animale. Nivelul minim al acestor exporturi ar trebui să-l constituie obținerea de devize necesare acoperirii integrale a importurilor de factori de producție pentru agricultură şi produse agroalimentare. Securitatea alimentară la nivel național este o condiție necesară, dar nu suficientă pentru securitatea alimentară a populației, adică pentru a garanta că toată lumea are suficiente alimente de consumat. Ea depinde pe de o parte de nivelul veniturilor, iar pe de altă parte de puterea de cumpărare a populației, ambele mărimi fiind condiționate de dimensiunile produsului intern brut şi de costul produselor alimentare. Faptul că, în structura cheltuielilor totale de consum, consumul alimentar al familiilor de salariați are o pondere de peste 50%, iar al familiilor de țărani de aproape de 70%, față de 15-25% cât reprezintă în țările cu economie dezvoltată, arată decalajul mare care trebuie recuperat în anii următori în dezvoltarea economiei, inclusiv a agriculturii.

Problemele care privesc securitatea alimentară se pun diferit de la o perioadă la alta. În prezent considerăm că în fața agriculturii stă sarcina de a asigura materiile prime necesare pentru ridicarea consumului mediu anual pe locuitor la nivelul mediu european actual.

[3)] Sartaj Oziz, *Politiques agricoles pour les anneés 1990*, OCDE, Paris, 1990, p. 36.

Tabelul nr. 1

Consumul mediu anual pe locuitor

Produse alimentare	Nivel mediu european	România	
		1989	proiectat
Carne şi produse din carne kg	75,0	50,4	75,0
Peşte şi produse din peşte kg	14,9	6,6	12,0
Lapte şi produse din lapte (exclusiv unt) kg	207,0	138,0	180,0
Ouă bucăţi	276,0	228,0	280,0
Zahăr şi produse din zahăr kg	41,0	24,0	35,0
Legume şi produse de legume kg	109,0	131,0	150,0
Cartofi kg	64,0	71,7	80,0
Cereale în echivalent făină (inclusiv orez) kg	109,0	163,6	130,0

Sursa: Comisia guvernamentală pentru elaborarea Programului de tranziţie către o economie de piaţa. Studiul: "Calcule estimative privind în România a unui consum pe locuitor comparativ cu cel mediu european", p. 2.

Calculele arată că pentru atingerea nivelului de consum mediu european, producţia agricolă va trebui să înregistreze o creştere substanţială faţă de realizările anului 1990: cu 41% la cereale – total, de 1,8 ori la floarea soarelui, de 5,5 ori la soia, de aproape 3 ori la sfeclă de zahăr, de 2,7 ori la legume, de 2,0 ori la cartofi, de 1,4 ori la carne total, de 1,9 ori la lapte – total şi de 1,5 ori la ouă.

Tabelul nr. 2

Producţia principalelor produse agricole necesară pentru asigurarea consumului mediu european

Denumirea produselor	UM	1989 (1)	1990 (2)	Producţii (3)/(1)% (3)/(2)% necesare (3)		
Cereale	Mii t	18.379,3	17.173,5	24.200	131,7	140,9
Grâu	Mii t	7.935,3	7.379,0	6.200	78,1	84,0
Porumb	Mii t	6.761,8	6.809,6	14.560	215,3	213,8
Floarea-soarelui	Mii t	655,8	556,2	1.100	167,7	197,0
Soia	Mii t	303,9	141,2	780	256,7	552,4

Denumirea produselor	UM	1989 (1)	1990 (2)	Producții (3)/(1)% (3)/(2)% necesare (3)		
Sfeclă de zahăr	Mii t	6.771,1	3.277,7	9.720	143,6	296,5
Legume	Mii t	3.726,6	2.357,5	6.300	169,1	267,2
Cartofi	Mii t	4.420,3	2.830,9	5.720	129,4	202,1
Carne	Mii t gv.	2.186,1	2.232	3.124	142,9	140,0
Lapte	Mii hl	41.194	40.311	76.720	211,4	190,3
Ouă	Mii buc.	7.040,0	8.077	11.910	169,2	147,5

Sursa: *Anuarul statistic ai României*, p. 278-281; 384-385, Comisia Națională pentru Statistică, 1991, Comisia guvernamentală pentru elaborarea Programului, de tranziție către o economie de piață. Studiul: Organizarea şi dezvoltarea agriculturii în anul 1990 şi în perioada 1991-1995, *Buletin*, nr. 4. p. 37,40.

Atingerea acestor niveluri ale producției presupune formarea unei noi structuri agrare; orientarea agriculturii noastre spre o dezvoltare multilaterală atât pe ansamblul ramurei, cât şi în profil teritorial care, pe lângă faptul că permite punerea în valoare a resurselor naturale, economice şi de forță de muncă existente, poate atenua influențele negative ale unor factori naturali sau ale pieței externe; folosirea tehnicilor şi tehnologiilor menite să asigure randamente înalte la costuri unitare acceptabile; armonizarea dezvoltării agriculturii cu mediul înconjurător; asigurarea parității veniturilor țărănimii, ridicarea nivelului lor de trai, a calității vieții.

2. Surplusul economic din agricultură într-o "economie generalizată"

Investigarea problematicii securității alimentare în țara noastră pune pe prim plan abordarea dezvoltării agriculturii în lumina conceptului de surplus economic, care constituie unul din conceptele "economice eterne" ca să folosim sintagma academicianului Tudorel Postolache. Tocmai asupra acestui concept dorim să ne oprim şi să-i supunem atenției dumneavoastră.

De la concepția formulată cu peste două secole în urmă de şcoală fiziocrată, potrivit căreia pământul şi agricultura constituie singura sursă de avuție şi până la teza contemporană de mare circulație potrivit căreia agricultura ar fi menținută pe baza transferului de produs net din alte sectoare ale producției materiale, teoria economică-între cele două extreme – a parcurs un drum lung şi nu rareori "explicând" sau făcând apologia unor politici conjuncturale, mioape sau conservatoare. Dacă Fr. Quesnay scria că

"Suveranul şi naţiunea să nu piardă din vedere că pământul este unica sursă a bogăţiilor şi că agricultura le multiplică"[1], formulând astfel una din ideile de bază ale sistemului fiziocrat, economistul american E.O. Heady consideră că agricultura în ţările capitaliste dezvoltate este o ramură "compensată"[2], iar belgianul Guy Quaden că este un sector "dominat" şi "asistat"[3]. Mai prudent Paul Samuelson se întreabă dacă"... guvernul poate să ajute sau se preface că ajută pe fermieri?"[4]

Locul agriculturii în producţia materială şi în gândirea economică referitoare la agricultură a evoluat în raport cu marile revoluţii care au marcat dezvoltarea societăţii. Modificând profund raporturile dintre om şi natură, crescând considerabil eficacitatea efortului uman, descoperirea agriculturii a constituit prima mare revoluţie economică în istoria omenirii. Revoluţia economică a mileniului opt î.e.n. şi revoluţia industrială începută în secolul al XVIII-lea au determinat modificări fundamentale în continuitatea dezvoltării economice. O nouă istorie începe cu fiecare din aceste două revoluţii, o nouă istorie total diferită de cea care a precedat-o. Revoluţia industrială începută la sfârşitul secolului al XVIII-lea şi începutul secolului al XIX-lea şi-a continuat mersul său triumfal la scară planetară coborând agricultura de pe piedestalul său milenar de primă ramură a producţiei materiale. Pe baza descoperirilor ştiinţifice din perioada respectivă, şi îndeosebi din mecanică, s-a dezvoltat puternic industria; agricultura deşi cunoaşte o dezvoltare apreciabilă mai ales prin absorbţia factorilor industriali, totuşi în raport cu industria, înregistrează o serioasă rămânere în urmă, nebeneficiind de aportul ştiinţei – îndeosebi al biologiei şi chimiei care s-au dezvoltat mai târziu. La aceasta s-au adăugat şi frânele foarte puternice pe care le-a pus menţinerea sau modificarea lentă a structurilor agrare. Odată cu începutul revoluţiei industriale "şcoala fiziocrată" a fost depăşită, apar noi şcoli şi curente de gândire, noi teze şi concepte. Adam Smith, în "Avuţia naţiunilor", vedea în surplusul economic originea diviziunii muncii şi a expansiunii economice în societăţile în progres, iar F. List, în " Sistemul naţional de economie politică", importanţa lui capitală în industrializare. În condiţiile expansiunii industriale rapide din prima jumătate

---

[1] Fr. Quesnay, "Maximes generales du gouvernement economique dun royaume agricole", în *Phisiocrates*, vol. I, Paris, 1864, p. 83.

[2] E.O. Heady, *Agricultural policy under economic development*, Iowa State University Press, Ames, 1962.

[3] Guy Quaden, *Paritepour, l'agriculture et disparites entre agricultures*, Le Gage, 1973.

[4] Paul Samuelson, *Economics*, Sixth edition, Mc Graw-Hill, 1964, p. 405.

a secolului XX şi a reducerii ponderii agriculturii în PIB şi în populaţia ocupată, problema surplusului agricol a căzut în desuetudine[1].

În ultimele decenii, ca urmare a generalizării progresului tehnic de tip "industrial", odată cu creşterea producţiei agricole a avut loc o majorare puternică a costurilor de producţie. În aceste condiţii s-a pus din nou problema surplusului agricol; a apărut conceptul de "compensare", care sugerează ideea despre o agricultură care se dezvoltă pe baza transferului de surplus economic din alte sectoare de activitate.

Acest concept şi-a găsit o întruchipare în politica agrară din ţările dezvoltate sub denumirea de "echivalent subvenţie la producător" şi "echivalent subvenţie la consumator"[2].

Din studiile OECD, făcute pe mai multe ţări din zonă[3] cu economie de piaţă în perioada 1984-1988, la 13 produse agricole[4], rezultă că proporţia echivalenţilor de subvenţii reprezintă, pe ansamblul ţărilor şi produselor, următoarele dimensiuni şi evoluţii:

Tabelul nr. 3

Echivalenţi subvenţii la producător (ESP)
pe total ţări şi produse în perioada 1984-1988

Indicatori	1984	1985	1986	1987 (estimare)	1988 (provizoriu)
1. Echivalenţi subvenţii în valoarea producţiei – în %	34	41	51	50	45

[1] O serie de economişti contemporani – Paul Boran, Charles Bettelheim, Gerard de Beruis, Celso Furtado – au continuat să se preocupe de surplusul agricol şi în general de surplusul economic în contextul dezvoltării ţărilor întârziate din punct de vedere economic.

[2] Prin echivalent subvenţie la producător (ESP) se înţelege suma care ar trebui să fie plătită pentru a compensa pierderea de venit rezultată din suprimarea unei măsuri guvernamentale date. Echivalent subvenţie la consumator (ESC) corespunde unui impozit asupra consumului rezultat dintr-o măsură dată (ESC negativ) sau unei subvenţii a consumului (ESC pozitiv).

[3] Australia, Austria, Canada, CEE – 10, CEE – 12, Finlanda, Japonia, Noua Zeelandă, Suedia, SUA – în total 20 de ţări.

[4] Acestea sunt: grâu, cereale secundare, orez, soia, alte seminţe oleaginoase, zahăr, lapte, carne pe cele patru specii, lână, ouă.

Indicatori	1984	1985	1986	1987 (estimare)	1988 (provizoriu)
2. Echivalenți subvenții pe agricultor cu timp complet – mii dolari SUA	9	10	13	14	13
3. Echivalenți subvenții pe ha cultivat – dolari SUA	96	11	167	180	162

Sursa: *Politiques, marchés et echanges agricoles, suivi et perspectives*, OCDE, Paris, 1988.

Țările în care agricultura este cea mai puternic subvenționată sunt: Japonia, Finlanda, Austria şi Suedia, iar Australia, Noua Zeelanda şi SUA se situează la polul opus. Este interesant cazul Japoniei: echivalenții subvențiilor/ha au oscilat între 5532 SUA în 1984 şi 9749 în 1988. Aceleaşi date reprezintă între 1065 şi 1822 în cazul Finlandei, între 369-685 în cazul CEE, între 88-190 în cazul SUA.

Tabelul nr. 4

Echivalenții subvenți la producător (ESP) pe țări şi total produse în 1984-1988

Indicatori	1984	1985	1986	1987 (estimare)	1988 (provizoriu)
1. Echivalenți subvenții în valoarea producției – în %					
Japonia	67	69	76	77	74
Finlanda	60	67	70	71	70
CEE	33	43	52	51	46
SUA	28	32	43	41	34
Suedia	38	40	54	61	58
2. Echivalenți subvenții pe agricultor cu timp complet de muncă – în mii dolari SUA					
Japonia	9	9	15	16	16
Finlanda	11	13	17	19	20
CEE	6	8	9	11	10
SUA	15	18	25	26	21
Suedia	13	14	21	30	30

Sursa: *Politiques, marchés et échanges agricoles, suivi et perspectives*, OCDE, Paris, 1988.

Datele relevă dimensiunile apreciabile ale transferului de venit către agricultori. Evident, au loc şi transferuri de venit cu sens invers. Dar balanța netă de transferuri către şi dinspre sectoarele agricole arată că țările dezvoltate, în general, subvenționează producătorii lor agricoli din cheltuielile consumatorilor lor şi a celor care plătesc taxe şi impozite[1].

Prin mecanismul de transferuri de venit către şi dinspre sectoarele agricole, țările dezvoltate reuşesc să regleze dezvoltarea producției agricole în raport cu cerințele pieței interne şi internaționale, precum şi veniturile producătorilor agricoli în raport cu ale celor din alte sectoare.

Mecanismul menționat este deosebit de flexibil. Datorită costurilor ridicate ale subvențiilor şi existenței surplusurilor care au transformat țările cu economie de piață dezvoltată din importatoare în exportatoare, Runda de la Uruguay a avansat propuneri de reducere progresivă a subvenționării şi protecției agricultorilor[2].

Problema transferurilor de venit interramuri se pune nu numai pentru țările dezvoltate cu economie de piață ci şi pentru țările din Europa de est precum şi pentru URSS. Economistul american Gale Johnson, de la Universitatea din Chicago, autorul unei lucrări de mare răsunet "Agricultura mondială în risipă" consideră că în URSS şi în unele țări socialiste din Europa, într-o anumită etapă, s-au făcut transferuri forțate din agricultură spre industrie, dar de la mijlocul anilor `60 agricultura nu a constituit o sursă de fonduri pentru extinderea industriei.[3]

Şi agricultura țării noastre s-a înscris în linii generale, în tendințele manifestate pe plan mondial, cu o serie de particularități determinate de condițiile concrete naturale, economice, sociale şi politice. În perioada postbelică, agricultura a participat la dezvoltarea industrială a țării, constituind în anii `50-`70 o principală sursă de acumulare, de expansiune a ramurilor neagricole. Se poate vorbi pentru această perioadă de un transfer masiv de venit net din agricultură spre celelalte ramuri şi sectoare de activitate. Ulterior, însă, datorită unei politici agrare defectuase (planificare excesiv de centralizată, elaborarea unor planuri şi progrme fără asigurarea

---

[1] *Uruguay Round: Furher Papers on Selected Issues*, United Nations, New York, 1990, p. 4.

[2] *Uruguay Round: Furher Papers on Selected Issues*, United Nations, New York, 1990, p. 4.

[3] D. Gale Johnson, *Historical Experience of East European and Soviet Agriculture*, comunicare prezentată la Conferința "Reforma Agrară în Europa de Est şi URSS. Dileme şi strategii", Budapesta 1990.

resurselor necesare, preluarea la fondul centralizat al statului a celei mai mari părți a producției agricole în dauna fondului de consum uman și productiv, încălcarea principiilor organizării cooperatiste a agriculturii, folosirea unor pârghii economice și financiare discriminatorii etc.), agricultura, îndeosebi în anii `80, și-a redus posibilitățile de creare de venit net și de participare la creșterea economică, majoritatea unităților agricole acumulând mari datorii. Anularea în mai multe rânduri a acestora n-a dus la redresarea economică a unităților pentru ce se mențineau cauzele care le generau. În aceste condiții s-a produs un dezechilibru între agricultură și celelalte ramuri ale economiei naționale, între cererea și oferta de produse agricole, ceea ce a agravat situația economiei naționale.

Relansarea agriculturii noastre, creșterea contribuției acestei ramuri la formarea unei economii sociale de piață prin producerea de surplus economic presupune transformări substanțiale pe multiple planuri.

Investigarea problemei surplusului economic are cel puțin două laturi: una metodologică de măsurare economică și alta de căi și mecanisme de formare. Sub aspect metodologic, punctul de plecare ar putea să-l constituie teza lui Simion Kuznetz, potrivit căreia agricultura trebuie considerată numai ca “un loc” unde se creează venit național și la care concură toate sectoarele de activitate din societate.

De aici decurge necesitatea comensurării activității din agricultură în cadrul economiei globale. Aceasta este deosebit de important deoarece scenariile de prognoză, care au drept criterii ale creșterii economice ponderea investițiilor în PIB și coeficientul marginal al capitalului, trebuie să măsoare și surplusul economic din agricultură. Tocmai în acest context Institutul de Economie Agrară participă la efectuarea cercetărilor în cadrul programului prioritar de modelare economică coordonat de academicianul Emilian Dobrescu.

Problema creării surplusului economic de care depinde dezvoltarea agriculturii, soluționarea problemei securității alimentare și dezvoltarea economică de ansamblu necesită investigarea căilor și mecanismelor de punere în mișcare accelerată a acestei ramuri. Tocmai asupra acestor probleme dorim să ne oprim în finalul acestei comunicări.

a. Crearea surplusului economic are o dimensiune tehnologică, dată de suportul logistic al revoluției tehnico-științifice contemporane. Actualul tip de progres tehnic în agricultură este energo intensiv, cu o mare intensitate a capitalului, entropic și poluant. Continuarea tipului de progres tehnic menționat nu oferă șanse pentru crearea unui surplus necesar. De aceea trebuie conceput și implementat un nou tip de progres tehnic, la nivelul

revoluției tehnico-ştiințifice actuale, care marchează intrarea agriculturii în "era biotehnologiilor şi a informatizării". Informatizarea nu trebuie înțeleasă în sensul restrâns de utilizarea a calculatoarelor, sistemelor automatizate, ci în cel de a uni forța informaticii cu dezvoltarea aptitudinilor şi facultăților fiecărui om, pentru a-i stimula propriile resurse, capacitatea de creație. Marea noastră şansă constă tocmai în aceea că dispunem de importante resurse de muncă în mediul rural, o mare parte având pregătire medie şi superioară de specialitate.

b. Modificările care au loc în structura agriculturii şi tranziția acesteia la economia de piață impun atât pe termen scurt, mediu, cât şi la orizonturi mai îndepărtate, importante costuri sociale, care îmbracă multiple forme. Au loc pierderi de fonduri fixe şi circulante, de capacități de producție (reducerea substanțială a efectivelor de animale odată cu desființarea cooperativelor agricole, nefolosirea parțială sau totală a construcțiilor zootehnice, a unor sisteme de irigații etc.); transformarea micii gospodării țărăneşti în forma dominantă a agriculturii noastre determină noi orientări în industria construcțiilor de maşini agricole pentru producerea de mijloace moderne adaptate noii structuri agrare, fapt care necesită eforturi investiționale deosebite care ridică costul social al tranziției la economia de piață; în acelaşi timp, producătorii agricoli sunt puşi în situația de a face eforturi financiare pentru procurarea de mijloace tehnice şi substanțe chimice, pentru construcții agrozootehnice, plantații etc. sau pentru plata serviciilor. Întrucât în momentul de față marea lor majoritate nu dispune de fondurile necesare, iar posibilitățile de formare a acestor fonduri sunt limitate atât de dimensiunile reduse ale activității lor cât şi de raporturile de schimb încă dezavantajoase, accesul la tehnica şi tehnologia modernă este limitat, fapt care va influența producția agricolă, productivitatea, costurile, eficiența economică. Aceasta ne obligă să calculăm, în noile condiții, "surplusul economic potențial", "surplusul economic efectiv", "surplusul economic utilizat" pentru dezvoltare.

În costul social va trebui să includem şi cheltuielile de susținere a veniturilor producătorilor agricoli, protecția lor socială, astfel încât treptat să se ajungă la o paritate a veniturilor cu ale celorlalte grupuri sociale – revendicare de bază a celor care crează valori de întrebuințare şi valori în agricultură.

c. Se impune elaborarea conceptului de subvenție nu ca o filantropie, ci ca un mecanism de formare a unei structuri agrare şi a unor agenți economici, viabili şi competitivi, în interiorul şi exteriorul economiei. Mecanismele prin care se realizează transfer reciproc de venit (prețuri,

credite, impozite, taxe, susținerea veniturilor și fondurilor sociale etc.), trebuie să-și găsească cadrul juridic adecvat. În centrul acestui mecanism trebuie să fie situată exploatația agricolă, ca agent sau ca "pol de antrenare" care să polarizeze activitățile din amonte și din aval. Agenții economici, trebuie să acționeze pentru potențarea acestui pol care produce materia primă. Potrivit unor calcule 1 unitate de activitate economică din agricultură are efect de antrenare pentru 3-5 unități economice din amontele și avalul acestei ramuri.

d. Agricultura constituie o activitate umană care pune în mișcare un ansamblu complex de agenți economici, factori naturali, mijloace fizice și biologice, organizate în vederea realizării unor obiective precise care variază combinativ în funcție de stadiul de dezvoltare a societății. Ea se integrează din ce în ce mai strâns cu celelalte componente ale economiei, aceasta constituind o caracteristică esențială a perioadei actuale. O parte crescândă a producție se comercializează, crește participarea factorilor de producție din afara ramurei, sporesc creditele și se diversifică sursele veniturilor producătorilor agricoli. Se intensifică relațiile cu economia mondială, o parte tot mai mare a producției intră în circuitul internațional, agricultura integrându-se în diviziunea internațională a muncii. Din aceste considerente, continuând cercetările micro-economice, investigațiile trebuie să se ridice de la nivelul micro-economic la cel macro-economic și nu numai de pe pozițiile ramurii, ci al economiei naționale și internaționale.

e. În gândirea economică contemporană se conturează tot mai mult tendința de a aborda agricultura în cadrul unui ansamblu socio-economic care s-ar putea circumscrie în trei subansamble: economia agriculturii, economia agroalimentară și economia rurală. Subansamblele – agricol, agroalimentar și rural – nu pot fi interpretate decât în raport cu ansamblul socio-economic de care depind. De aceea pentru a surprinde soluțiile pentru dezvoltarea obiectivului strategic de securitate alimentară cercetările abordează problematica continuând să surprindă fenomenele din cele trei subansamble în cadrul economic și social global.

Conceptul de economie agroalimentară a apărut în anii `60 și el cuprinde întregul lanț care concură la produsul agroalimentar final – din amontele și avalul agriculturii, inclusiv menajul.

Economia agroalimentară reprezintă cel mai important sector ca pondere în economia noastră națională: peste 50% din forța de muncă ocupată și peste 50% din produsul intern brut destinat consumului este cheltuit pentru consumul alimentar.

Ca urmare una din problemele fundamentale ale strategiei tranziției o constituie creşterea productivității muncii sociale în sectorul agroalimentar. Întrucât în prezent în țara noastră se utilizează 10 Kcal pentru a obține 1 Kcal alimentară, calea de investigare de urmat este cea deschisă de Nicholas Georgescu-Roegen, pe care Paul Samuelson îl caracteriza ca "economistul economiştilor", "economistul secolului XXI" şi anume luarea în considerație a conexiunilor dintre legea entropiei şi procesele economice.

Caracteristica producției agricole o constituie dependența de pământ, de spațiu geografic, pe care s-au constituit zone şi comunități rurale. Activitățile agricole se îmbină spațial cu alte activități economice, inclusiv cu cele de infrastructură socială, putându-se vorbi de existența unei "societăți rurale" cu caracteristici proprii, ca un subansamblu al societății globale. De aceea în câmpul nostru de investigații intră şi comunitățile rurale, abordate în viziunea reformei agrare şi dezvoltării rurale, de satisfacere a tendințelor şi ridicării calității vieții în mediul rural.

f. În sfârşit o ultimă problemă o constituie desfăşurarea spontană sau dirijată a proceselor economice din agricultură. Abordând această problemă la reuniunea internațională pe tema "Noi sisteme agroalimentare pentru țările est-central europene şi URSS", Daie Hathway arată că în problema tranziției agriculturii la economia de piață există unele mituri care pot deveni obstacole în calea elaborării şi aplicării unei politici corespunzătoare şi anume: 1. Guvernul nu joacă nici un rol în economia de piață; 2. Guvernul şi afacerile economice sunt adversari naturali; 3. Agenții comerciali pot face majoritatea lucrurilor pe care le face guvernul şi chiar mai bine; 4. Afacerile prosperă pe un teren nesigur într-un sistem de piață şi 5. Guvernul trebuie să stea în afara tuturor tranzacțiilor pieței. Combătând aceste mituri, pe baza experienței din țările dezvoltate cu economie de piață, el conchide că guvernul trebuie să joace un rol semnificativ în menținerea unei macroeconomii stabile, în asigurarea reducerii la minim a imperfecțiunilor pieței, în protejarea cetățenilor şi a afacerilor economice, împotriva practicilor de jaf, comerțului necinstit, prietenilor monopolului şi fraudei. Rolul guvernului nu este numai acela de a asigura ca piețele să funcționeze bine, ci şi acela de protecție socială atât a producătorilor cât şi a consumatorilor, preocupare care nu încape în limitele înguste ale intereselor agenților economici[1].

---

[1] Vezi Dale Hathway, "Mithologies of the Market", în *New Food Systems for Central Europe and the URSS*, published by Dower House Publications on Behalf of International Policy Council on Agriculture Trade, 1991, p. 133-137.

Intervenția guvernului, a statului prin forme şi mijloace specifice economiei de piață reprezintă o condiție esențială pentru crearea cadrului necesar manifestării interesului şi spiritului de inițiativă şi creativitate al producătorilor agricoli, pentru valorificarea resurselor naturale, materiale şi umane de care dispune țara noastră în vederea asigurării securității alimentare. De aici şi una din preocupările cercetărilor noastre de a elabora conceptul de parteneriat în dezvoltarea agriculturii şi a "societăților rurale", îmbinarea activității organelor guvernamentale şi neguvernamentale, care să creeze condițiile necesare adeziunii şi participării depline a țărănimii, a întregii populații la obiectivele strategice ale tranziției la economia de piață.

Este vorba de punerea în operă a unui vast câmp de expansiune, cu caracteristici socio-economice proprii, de un mediu instituțional complex şi evolutiv care să asigure emanciparea participativă a unei lumi care a avut în istorie un loc pe strapontină şi nu în fotoliu.

ORGANIZAREA ŞI MECANISMUL DE FUNCŢIONARE A PIEŢELOR PRODUSELOR ALIMENTARE

Radu PATACHI, director adjunct, coordonator de program,
Anca BERINDEI, cercetător principal Institutul de Economie Agrară

În literatura economică noțiunea de "piață" are o varietate de abordări, dar apare întotdeauna ca o relație între cerere şi ofertă. Încercând o sinteză a noțiunilor şi definițiilor întâlnite putem spune că "piața" reprezintă locul de întâlnire, la un moment dat, a dorințelor producătorilor, exprimate prin ofertă – cu acelea ale consumatorilor – exprimate prin cerere.

Economia de piață este acel mod de organizare în care raportul dintre cerere şi ofertă determină principiile de prioritate în producerea bunurilor, metodele de producție şi de organizare a acesteia, persoanele sau categoria de persoane care au acces la aceste bunuri prin dinamica prețurilor.

În asigurarea, la nivel național, a unui sistem al securității alimentare un rol principal revine studiului organizării piețelor produselor agricole în care fundamentarea mecanismelor de funcționare a acestora şi stabilirea unui echilibru între cerere şi ofertă devin instrumente concrete de acțiune pentru asigurarea:

- unui nivel de viață echilibrat în cadrul comunității rurale;
- unor prețuri rezonabile şi stabile pentru consumatorii de produse agroalimentare;
- unei concurențe loiale şi eficiente între producătorii agricoli.

Înainte de a aborda problemele legate de organizarea şi mecanismele de funcționare a piețelor produselor agricole, vă prezentăm câteva aspecte de natură economico-financiară cu care se confruntă agricultura, producătorii agricoli, în acest an.

După anularea succesivă, în două etape, a tuturor datoriilor unităților agricole, la un an de la aceste măsuri, unitățile respective au acumulat un volum însemnat de datorii, care grevează asupra activității economico-financiare. Aceste datorii s-au constituit, în principal, din credite pentru cumpărări de semințe, îngrăşăminte şi pesticide şi pentru plata lucrărilor mecanice efectuate de SMA.

Excluzând cauzele de ordin natural şi organizatoric, producţiile şi productivitatea scăzute din acest sector, cauze care desigur au influenţat într-o măsură situaţia financiară a acestor unităţi, la aceasta a contribuit într-o proporţie mare creşterea accentuată a costurilor de producţie, urmare a "liberalizării" preţurilor produselor industriale destinate agriculturii, deci din amontele acestei ramuri, care au influenţat cheltuielile materiale ale acestor unităţi precum şi creşterii necorelate a salariilor cu aceea a productivităţii muncii, fenomen ce a afectat cheltuielile cu munca vie.

În acest sens vă prezentăm câteva exemple sugestive, privitoare la preţurile principalelor input-uri din amontele agriculturii.

Astfel, preţul de livrare al tractoarelor şi maşinilor agricole a crescut de 3-4 ori, fără a avea la bază o îmbunătăţire a parametrilor calitativi şi deci a productivităţii; tractorul U-445 de la 98 mii lei la 340 mii lei, tractorul U-650 de la 126 mii lei la 490 mii lei, tractorul A 1800 de la 405 mii lei la 1629 mii lei, combina C-14 de la 192 mii lei la 807 mii lei, combina C-12 de la 347 mii lei la 889 mii lei, creşteri similare înregistrându-se şi la celelalte maşini şi utilaje agricole.

În aceeaşi perioadă, preţul motorinei a crescut de circa 5 ori, de la 2800 lei/tonă la 13800 lei/tonă, concomitent cu creşterea preţului la piesele de schimb şi deci şi a constului întreţinerilor şi al reparaţiilor.

Aceste majorări de preţuri au influenţat în mod direct tarifele lucrărilor de mecanizare, tarife care au crescut de 2,5-3 ori. Astfel, tariful pentru arat un hectar la 30 cm în sol mediu este de 810 lei, comparativ cu 310 lei, lucrarea de semănat păioase costă 210 lei/ha faţă de 160 lei, recoltatul unui hectar cultivat cu prăşitoare este 685 lei/ha, comparativ cu 265 lei, iar costul transportului cu o remorcă a crescut de la 70 lei/oră la 200 lei ş.a.m.d.

Preţul de livrare la îngrăşăminte s-a majorat substanţial ajungând la 14200 lei/t pentru azot, la 12200 lei/t pentru uree, la 14600-20500 lei/t pentru superfosfat.

O tonă de îngrăşământ complex costă 17400 lei, iar o tonă de furaj combinat, între 12.000 şi 14.000 lei.

Toate acestea, precum şi creşterea celorlalte elemente de cheltuieli, au condus la majorarea substanţială a costurilor de producţie din agricultură, majorare ce nu a putut fi pe deplin compensată de majorarea preţurilor de contractare şi achiziţie intrată în vigoare odată cu a doua etapă a liberalizării preţurilor, majorare cuprinsă la principalele produse vegetale şi animale între 150% şi 250% (tabelul 1).

Necorelările între preţurile produselor agricole şi costurile de producţie aferente apar la majoritatea acestor produse. În acest sens două

exemple sunt edificatoare dacă pentru obținerea unui kg. de carne de pasăre sunt necesare 2,4-2,7 kg. furaje combinate, ce reprezintă o cheltuială de cca. 35 de lei, corespunzătoare unui preț de producție de 45,5 lei/kg la aprox. același preț (45-52 lei/kg), pentru obținerea unui kg. de carne de porc se cheltuiesc numai pentru hrană 65 de lei aferent unui consum de 4,5 – 4,8 kg. furaje combinate.

În același timp însă prețurile de vânzare la principalele produse agroalimentare au înregistrat majorări cuprinse între 200% și 350% (tabelul 2).

De asemenea vrem să vă supunem atenției și recorelări care apar în raportul dintre prețurile produselor agricole și prețul produselor alimentare, deci între prețurile primite de producătorii agricoli și prețurile plătite de consumatori acestor produse necorelări care apar pe "lanțurile agroalimentare" și care defavorizează atât pe producător, cât și/sau pe consumator.

Prețul la producătorul agricol, deci prețul materiei prime reprezintă între 30% și 80% din prețul care-l plătește consumatorul acestor produse, raportul fiind mult mai dezavantajos în producția vegetală comparativ cu producția animală având în vedere și randamentul la prelucrare a acestor produse (tabelul 3).

În acțiunea de organizare a piețelor produselor agroalimentare trebuie, în primul rând, efectuat un studiu aprofundat referitor la diferitele elemente ale distribuirii produsului, studiu care are loc prin:

- analiza produsului: natura sa, prezentarea, întrebuințarea, avantajele sau/și inconvenientele;
- analiza ofertei: organizarea producției, studiul produselor concurente etc;
- analiza cererii actuale:
- în timp (cererea curentă sau sezonieră),
- în spațiu (localizarea zonelor de consum),
- elasticitatea cererii în funcție de prețuri,
- ce categorii de consumatori cumpără produsul,
- puterea de cumpărare a acestor consumatori.

Trebuie analizată și cererea potențială, adică aceea a non-consumatorilor, susceptibili să devină consumatori în viitor.

- analiza distribuirii: cum sunt efectuate funcțiile de distribuire, rolul și necesitatea intermediarilor etc.

Toate aceste acțiuni trebuie să se efectueze prin anchete periodice în rândul producătorilor și consumatorilor produselor respective.

În echilibrarea raportului cerere-ofertă, care practic se reglează pe piață, acolo unde se stabilesc și prețurile la produsele agricole și care determină sau nu, luarea unor măsuri de susținere a producătorilor, pot apare frecvent situații de "rupere" a acestui echilibru.

În acest sens se pot întâlni 4 situații care impun soluționări diferite și anume:

a) oferta este insuficientă și deci trebuie majorată;
b) oferta este prea mare și deci trebuie limitată;
c) cererea este insuficientă și deci trebuie majorată;
d) cererea este prea mare și deci trebuie limitată;

Această ultimă situație este însoțită, de obicei, și de o ofertă insuficientă, de aceea considerăm că, în primul rând, trebuie încărcat să se acționeze, în mod concertat, asupra ofertei de produse agroalimentare, situație specifică și agriculturii românești.

Toate eforturile pentru ameliorarea distribuirii produselor agricole și realizarea echilibrului dintre ofertă și cerere sunt însoțite întodeauna de o intervenție a statului asupra prețurilor.

Într-adevăr, experiența arată că această acțiune este indispensabilă pentru evitarea crizelor sociale grave. Dacă altădată statul nu intervenea decât în perioade de criză, în prezent, se manifestă o politică sistematică de susținere a prețurilor, în contextul organizării piețelor agricole.

Considerăm că și agricultura României, angrenată în procesul trecerii la economia de piață, trebuie să-și adapteze rapid structurile de producție, să organizeze piețele produselor agricole, să regleze raportul cerere-ofertă, în sensul creșterii producției și productivității, deci a ofertei de produse agricole și agroalimentare; de asemenea, în aceste condiții, este absolut necesar să se instituie un nou sistem de prețuri, care să îmbine acțiunea de liberalizare a acestora cu intervenționalismul puterii publice în susținerea prin preț a producătorilor agricoli.

Prețurile care trebuie stabilite, în momentul organizării piețelor produselor agricole, pot fi clasificate în cinci grupe:

- prețuri la nivelul cărora se stabilește piața, adică prețurile pe care trebuie să le primească, în mod normal, producătorii agricoli;
- prețuri sub nivelul cărora un produs provenind din terțe țări nu poate fi important, în general, egale cu cele precedente, dar diminuate cu cheltuielile necesare pentru ca produsul să ajungă pe piață "en gros";
- prețuri utilizate drept indicatori de alertă și care trebuie să fie considerate drept minimale, dar care nu implică, în mod obligatoriu, intervenția puterii publice;

- prețuri de cumpărare de către organismele de intervenție, considerate ca prețuri minime de vânzare, de către producătorii agricoli;
- prețuri care încurajează financiar producătorii să nu mai vândă, așa numitele "prețuri de retragere".

Tabelul nr. 1

Evoluția prețurilor principalelor produse agricole – (lei)

Denumirea produsului	UM	DCS 69-70/1984 Preț de contractare primă și de achiziție medie		D.L. 75/1990 preț de producție	H.G. 191/1991 preț de producție
Grâu	tonă	1500	300	2000	5000
Porumb	Tonă	1270	530	2400	6000
Floarea soarelui	Tonă	2680	720	4000	9500
Soia	Tonă	3250	450	6500	12000
Sfeclă de zahăr	Tonă	345	205	650	1500
Cartofi de toamnă	Tonă	900	120	2000	4000
Carne tineret bovin	Tonă viu	11250-18500		27000	48000-53000
Carne porcine	Tonă viu	11000-15500			45000-52000
Carne tineret ovin	Tonă viu	13500+15500		25000	45000
Carne pasăre	Tonă viu	13500		20000	45000-50000
Lapte vacă	Hl	250-265		600	1100
Ouă de găină	Mil buc.	900-1200		1400-1500	2700-2900

Tabelul nr. 2

Evoluția prețurilor principalelor produse agroalimentare

Denumirea produsului	UM	DCS 151/1982	HG 239/1991
Pâine albă	tonă	8000	18000
Făină extra	Tonă	5000	17000
Mălai extra	Tonă	4500	13000
Ulei de floarea-soarelui	Tonă	18000	40000
Zahăr tos	Tonă	15000	32000
Lapte vacă	hl	450	1000
Carne de bovine	Tonă	43000	100000
Carne de porcine	Tonă	37000	90000
Ouă de găină	Mil buc.	1500-1800	3000-3200

Tabelul nr. 3

Raportul dintre preţul produselor agricole şi preţul produselor alimentare

Denumirea produsului	UM	Preţ de producţie (lei)	Randament (%)	Preţ de producţie recalculat la randament (lei)	Preţ cu amănuntul (lei)	Raport între preţul la producător şi preţul la consumator (%)
Grâu - făină extra	tonă	5000	90	5555	17000	32,7
Pâine albă	Tonă	5000	80	6250	18000	34,7
Porumb	Tonă	6000	90	6665	13000	51,1
Floarea soarelui	Tonă	9500	44	21590	40000	54,0
Sfeclă de zahăr	Tonă	1500	12	12500	32000	39,1
Lapte de vacă	Hl	1100	195	565	1000	56,5
Carne de bovine	Tonă viu	38000	54	70370	100000	70,4-77,8
	Tonă	42000		77775		
Carne de porcine	Tonă viu	45000	72	62500	90000	69,4-80,2
	Tonă	52000		72220		
Ouă de găină	Mii buc.	2700	100	2700	3000	90,0
		2900		2900	3200	

O problemă pe termen lung, care se pune ţărilor mediu dezvoltate, în perioada de tranziţie la economia de piaţă şi acesta este şi cazul României, este alegerea între două opţiuni fundamentale: liberalizarea preţurilor produselor agricole şi protecţia consumatorilor sau subvenţionarea factorilor de producţie (input – urilor) în cadrul unor preţuri la producători fixate într-un mod stimulativ. De fapt, problema este de a şti dacă subvenţia input-urilor poate avea aceleaşi efecte comparabile cu acelea de corecţie a fluctuaţiilor de preţuri care defavorizează sectorul agricol.

Printre opţiunile ce ar susţine subvenţia input-urilor trei sunt considerate ca principale: încurajarea utilizării unui anumit input care se consideră a fi folositineficient şi a cărei folosire ar fi dezavantajoasă dacă preţul produselor ar fi ridicat;reglarea unor perturbaţii a preţurilorla input-urile necesare producţiei, când aceasta nu este posibilă prin alte mijloce; stabilirea unor preţuri interne la un nivel acceptabil la input-urile care sunt considerate importante, în condiţiile creşterii violente a cursurilor internaţionale. Când din diverse motive (politice, economice, sociale) trebuie evitată sau moderată creşterea preţurilor la consumator, dar este necesară

ameliorarea preţurilor la producător, subvenţia input-urilor poate fi considerată ca o opţiune raţională.

În condiţiile ţării noastre, când până la retehnologizarea agriculturii, productivitatea şi implicit producţia agricolă trebuie să crească, considerăm că nu trebuie renunţat la subvenţia unora din factorii de producţie, într-o măsură moderată şi selectivă, cel puţin în perioada imediat următoare.

Creşterea producţiei agricole, implicit a ofertei de produse agricole, va avea ca efect reducerea preţurilor la consumator, concomitent cu o îmbunătăţire sensibilă a aprovizionării; în acest context, interesele producătorilor şi consumatorilor de produse agricole devin mai puţin divergente şi unii şi alţii având interesul să amelioreze productivitatea în agricultură.

Aceste măsuri trebuie însoţite de o liberalizare a preţurilor produselor agricole, însă o liberalizare graduală, îmbinată cu un control din partea statului în fixarea unor preţuri la produsele de bază, implicit cu susţinerea prin preţuri a producătorilor şi cu un sistem de subvenţie şi de protecţie a consumatorilor, precum şi cu un sistem financiar, în primul rând fiscal, riguros şi obiectiv. De fapt, aceste măsuri care însoţesc procesul de liberalizare a preţurilor, de fixare a lor în raport de cerere şi ofertă, sunt practicate în toate ţările dezvoltate cu o economie de piaţă consolidată.

În România a avut însă loc, în ultimele luni, o liberalizare bruscă a preţurilor, conform “terapiei de şoc”, dar care nu a ţinut cont de premisele necesare acestei măsuri, privatizarea, deci concurenţa între producători şi un raport echilibrat între cerere şi ofertă, transformându-se de fapt într-o majorare de preţuri. Cererea crescută, urmare a majorării substanţiale a veniturilor populaţiei, nu a putut fi acoperită decât într-o mică măsură de ofertă, datorită lipsei accentuate a fondului de marfă; de aceea s-a încercat limitarea cererii, chiar reducerea ei prin creşterea preţului “ofertei”, deci prin măsuri prohibitive, ceea ce însă nu a făcut decât să scadă puterea de cumpărare a majorităţii populaţiei şi să se orienteze cererea spre produsele încă ieftine, şi aşa destul de ridicată, în condiţiile în care la un leu în circulaţie, fondul de marfă reprezintă 9 bani.

În aceste condiţii în agricultură, principalele probleme cu care se confruntă organele de decizie şi care necesită o rezolvare cât mai rapidă sunt următoarele:

- aplicarea urgentă a Legii fondului funciar, care statuează dreptul de proprietate asupra pământului dând astfel câmp de acţiune privatizării în agricultură şi concurenţei între producătorii agricoli;

- în scopul creşterii productivităţii şi producţie agricole, se impune subvenţionarea, cel puţin în viitorul apropiat, a producătorilor agricoli, fie în mod direct prin subvenţionarea unora din input-urile agricole şi acordarea unor avantaje financiare, fie în mod direct fie în mod indirect prin sistemul de creditare (credite în condiţii avantajoase, pe termen lung, cu dobânzi reduse sau scutite de dobânzi în primii ani de la acordare) şi prin sistemul fiscal (reduceri parţiale sau scutiri de impozite pe venit la produsele la care se intenţionează creşterea puternică şi rapidă a randamentelor, în special plantele tehnice şi producţia animală);
- în condiţiile liberalizării totale a preţurilor în perioada imediat următoare când oferta de produse se va situa încă sub nivelul cererii, ceea ce de fapt înseamnă o creştere puternică a preţurilor la majoritatea produselor agricole şi agroalimentare, este absolut necesară subvenţionarea consumatorilor prin sistemul plăţilor compensatorii, a indexării salariilor etc., îmbinată cu o largă protecţie socială;
- deoarece prin retehnologizarea agriculturii şi creşterea productivităţii în acest sector este probabil ca oferta de produse agricole să crească, concomitent cu scăderea cererii, urmare a liberalizării preţurilor, se impune cu stringenţă pregătirea unor măsuri la nivel naţional, de organizare a pieţelor produselor agricole, de reglare eficientă a raportului cerere-ofertă şi de susţinerea prin preţuri a producătorilor din agricultură.

BIBLIOGRAFIE

1. Albertini, Jean-Marie, *Les rouages de l`économie nationale*, Editions Economie et Humanisme, Paris, 1988
2. Tournier, Jean, *Les bases économiques et humaines de l`activité agricole*, Edition Technique et Documentation, Paris, 1984
3. xxx, *Politiques nationals et échanges agricoles*, OCDE, Paris, 1987
4. xxx, *Anuarul statistic al României*, 1990
5. xxx, Buletinele Comisiei Naţionale pentru Statistică, 1990-1991.

FORMAREA NOILOR STRUCTURI AGRARE: PLURALISMUL FORMELOR DE PROPRIETATE ŞI AL EXPLOATAȚIILOR AGRICOLE

Constantin BOLOCAN, coordonator de program,
Institutul de Economie Agrară

Problema structurilor economice, privită ca un mod de organizare a unui sistem economic, a societății, în general, într-o perioadă dată, frământă gândirea economică de multă vreme. Procesul de formare a structurilor economice este complex şi dinamic, fiind specific orânduirii sociale în care este cantonat. Reformele legislative care au modificat profund structurile dintr-un ansamblu au durat mulți ani şi nu întotdeauna au fost complete şi adecvate.

Agricultura, ca un element macrostructural al unui ansamblu economic a suferit mutații structurale de-a lungul timpului, statuate de reformele agrare, atât în România cât şi în alte țări. "După patru decenii de la cel de-al doilea război mondial, agricultura europeană a trecut prin transformări mai profunde decât în orice perioadă a istoriei moderne", afirmă Dr. Littman, expert FAO[1].

Tot acelaşi autor încercând să definească conceptul de structură agrară constată că "este destul de complicată stabilirea unei definiții stricte a structurii agrare". S-a convenit, însă, utilizarea acestui termen într-un sens mai larg, adică nu numai referitor strict la structurile gospodăriilor agricole ci şi pentru structurile de producție, inclusiv tehnicile de producție, aspectele regionale, cum ar fi poziția agricolă diferită în contextul unor zone variate. Alături de acestea trebuie luate în considerare şi aspectele sociale şi cele de altă natură.

Riscând o definiție, am putea denumi structura agrară ca un ansamblu de relații de producție precum şi componentele sale fundamentale într-o etapă determinată a dezvoltării agriculturii unei societăți. Conceptul de structură agrară se grefează în principal pe trei aspecte:

---

[1] "The Dinamics of Agrarian Structures in Europe", Food and Agricultural Organization of the United Nations, Rome 1988.

1. Structura exploatațiilor (mărime, număr, situare geotopografică, forma de proprietate).
2. Structura de producție (gradul de specializare şi tehnicile de producție).
3. Structura zonală (localizarea în cadrul zonei – regiunii, diferențierea exploatațiilor după condițiile naturale).

Mutațiile în structurile agrare europene au fost marcate de reforme funciare sau de programe de consolidare funciară. Acestea au reprezentat un întreg complex de măsuri politice care au influențat structurile agrare, în completare la condițiile climatice, topografice, istorice şi general economice. Din această cauză, o evoluție reală a eficienței măsurilor specifice pare imposibilă la nivelul întregii agriculturi europene.

Dezvoltarea economică globală într-o țară dată va exercita o influență aproape decisivă asupra dinamicii structurilor agrare. Unele țări europene au încercat să direcționeze dezvoltarea structurilor agrare, fie prin măsuri legale şi sisteme de credit (Italia), prin reforme funciare radicale (Ungaria, Polonia) fie prin politici de prețuri şi subsidii (RFG, Norvegia). Pe scară mai largă, în toate țările s-au implementat în final mecanisme ale pieței libere cu acțiuni de planificare intitulate directive guvernamentale.

În general, țările cu economie de piață au introdus mecanisme de control legislativ mai stricte (limitarea fermei zootehnice a dozelor de îngrăşăminte naturale, a prețurilor şi subvențiilor la unele produse) în timp ce țările foste socialiste au întărit formarea de prețuri bazate pe influențele pieței, atât pentru outputurile cât şi inputurile cât şi pentru inputurile agricole. Situația economică şi dezvoltarea globală au o influență decisivă asupra efectului diverselor măsuri luate pentru îmbunătățirea structurilor agrare.

În România, în procesul transformărilor structurale în viața economică şi socială, se porneşte de la moştenirea unei economii supercentralizate, şi etatizate, ineficientă şi necompetitivă.

Agricultura, ramură primordială a acestei economii, este structurată pe patru forme de proprietate: de stat, cooperatistă, mixtă şi privată. Proprietatea de stat, aflată în administrația unităților de stat, reprezinta 20% din fondul funciar, 75% din fondurile fixe din agricultură; proprietatea cooperatistă reprezenta 67% din fondul funciar şi 21% din fondurile fixe, iar proprietatea privată, 13% din fondul funciar şi 4% din fondurile fixe.

După menționarea erorilor care au marcat dezvoltarea agriculturii timp de peste 30 de ani, autorul s-a referit la procesul complex de restructurare a acestei ramuri care trebuie realizat nu întorcându-ne la trecutul nostru

îndepărtat ci plasându-ne în cerințele prezentului și viitorului agriculturii. Privatizarea, la sfârșitul secolului XX înseamnă altceva decât însemna reforma agrară din 1945. Costul unei reorganizări cu fața la trecut este nu numai enorm dar și fără viitor, punând în pericol asigurarea hranei poporului.[2)]

Remodelarea structurilor agrare trebuie să se facă pe fondul renașterii simțului de proprietate la țărani, îmbinat cu utilizarea prerogativelor progresului tehnic din agricultură. Acest concept se va realiza printr-un proces de privatizare îmbinat cu dezvoltarea procesului amplu și real al cooperației și serviciilor în agricultură.

În acest sens se simte nevoia urgentă de schimbări radicale structurale care să legifereze raporturile judicioase între proprietatea publică și cea particulară în vederea înscrierii agriculturii într-o economie bazată pe principiile economiei de piață.

În prezent, s-a elaborat și votat Legea fondului funciar, care trebuie să facă parte dintr-un "cod agrar" ce va cuprinde și Legea cadastrului funciar, Legea organizării și încurajării exploatațiilor agricole, Legea cooperației în agricultură, Legea arendei, Legea impozitelor agricole etc. Legea fondului funciar care are o deosebită importanță și mari implicații economice, politice și sociale în viața satului, se bazează pe dreptul de proprietate asupra pământului adus de membrii cooperatori ca aport la înscrierea lor în cooperativa agricolă de producție. Acest drept de proprietate cuprinde cele patru laturi ale proprietății în general: posesia, folosința, dispoziția și uzufructul. Prin acestea se înțelege automat dreptul de moștenire, de donație, de vânzare-cumpărare. Condiția sine qua non este ca pământul să fie muncit, conservat și ameliorat. De asemenea un alt principiu înscris în lege este acordarea de terenuri agricole tuturor cooperatorilor chiar dacă nu au adus pământ la înființarea CAP, celor care vor să se stabilească la sate și să-și întemeieze o gospodărie rurală (în special tinerilor).

În unele zone, datorită întârzierii apariției legii, și-a făcut loc arbitrariul și haosul (împărțirea terenurilor CAP, efectivelor de animale etc.) în prezent iau naștere tensiunii între foștii cooperatori și moștenitorii de drept de la orașe, precum și între cei care au avut sau nu pământ. Aceste situații limită trebuie repuse pe un făgaș normal, legiferat.

Legea organizării și încurajării exploatațiilor agricole este la fel de importantă ca Legea fondului funciar pentru că întregește noțiunea de proprietate în agricultură.

[2)] Letiția Zahiu, "Agricultura la răspântie", art. în Ziarul "Azi", 28.V.1990.

Dacă situația pământului – principalul mijloc de producție – este reglementată prin legea funciară, situația proprietății asupra celorlalte mijloace de producție trebuie rezolvată printr-o lege cu caracter organizatoric. De data aceasta, principiul care trebuie respectat în recunoaşterea şi repartizarea cotei – părți din patrimoniul CAP pentru fiecare cooperator este aportul adus în decursul timpului (zile muncă). Această repartizare se va face pe baza unei metodologii de reevaluare a patrimoniului agricol al fiecărei unități agricole, mai puțin pământul. De asemenea, această lege va reglementa şi statua fiecare formă de organizare în parte: regii autonome, societăți comerciale în agricultură, gospodării agricole familiale, care pot ființa independent sau în asociație precum şi exploatarea în arendă. De asemenea, această lege trebuie să reglementeze raportul exploatației vis-a-vis de fermele de tip service din agricultură (mecanizarea, chimizarea, irigațiile), să precizeze sistemul de creditare şi impozitare, sistemul de pensionare, sistemul de subvenții pentru producția agricolă. Fără această lege, restructurarea agriculturii nu poate avea loc.

Dacă până acum structurile agrare funcționau într-o piramidă cu baza în sus, se impune ca acest edificiu economic şi social să fie aşezat pe soclul firesc, şi anume pe exploatațiile agricole bazate pe proprietatea privată şi publică.

Structurile agrare sunt şi vor fi subordonate scopurilor principale ale structurilor agrare în mod special asigurării cu alimente a populației la o calitate corespunzătoare şi la prețuri rezonabile, care să asigure în acelaşi timp venituri comparabile producătorilor.

Datorită progresului tehnic şi dezvoltării economice, statul va trebui să implementeze politici agrare în cadrul cărora schimbările structurale vor ocupa un loc central. Considerăm că structurile agrare vor reprezenta factorul cheie în evoluția socio-economică a mediului rural. În viitor în agricultură se va schimba raportul dintre proprietatea publică şi proprietatea privată în favoarea celei din urmă.

Proprietatea statului în agricultură, în perioada de tranziție, se reorganizează pe principiile societăților agricole comerciale, având ca unitate de bază ferma. Numărul acestora va creşte în timp ce suprafața lor se va diminua (de la 1000-1500 ha cât au acum la 300-500 ha în perspectivă). Desigur, dimensiunea fermelor va fi ca şi până acum influențată de zona rurală unde sunt situate şi de specificul şi profilul lor.

În perspectivă se întrevede o amplă practicare a sistemului de arendă (în Franța și Belgia, mai mult de jumătate din terenurile agricole sunt exploatate în arendă). Legea arendei va trebui să creeze un cadru juridic încurajator în această privință facilitând creditarea și scutirea de impozite, în primii ani, în vederea extinderii acestui sistem.

În ceea ce privește structurile de producție, după cum am arătat, proprietatea de stat a beneficiat de o înzestrare economică și tehnică superioară și care va permite și pe viitor o dezvoltare mai rapidă a tehnicilor de producție și un grad mai ridicat de specializare.

Bazându-ne pe evoluția în timp a proprietății publice din multe țări europene putem afirma că în perspectivă această formă de proprietate se va diminua considerabil.

Stațiunile de mecanizare a agriculturii au perspectiva reorganizării în societăți comerciale pe acțiuni sau pot vinde tractoarele și mașinile agricole producătorilor individuali sau asociați, rămânând numai cu rol de reparații. De asemenea o formă care se întrevede a se extinde este cooperativa de tip service pentru mecanizare, chimizare, transporturi, îmbunătățiri funciare. Aceste cooperative vor veni în sprijinul producătorilor agricoli individuali, degrevându-i de activitățile care au grad ridicat de specializare, și totodată, un cost ridicat (dacă ar fi executate individual). Nu este exclusă nici posibilitatea închirierii tractoarelor și mașinilor agricole.

Proprietatea privată în agricultură, care va avea o pondere precumpănitoare în fondul funciar, se va baza pe exploatația agricolă familială ce ia naștere prin reconstituirea proprietății foștilor cooperatori și nu numai, conform Legii fondului funciar.

Vom asista la început la două tendințe, pe de o parte de renaștere a simțului de proprietate, iar pe de altă parte de reținere față de orice formă de “comun”, și aceasta datorită neîncrederii și totodată lipsei de capital și a mijloacelor de producție. Cu timpul realitatea va infirma sau confirma formele de organizare. Oricum, încă de pe acum se conturează două forme: exploatații agricole familiale independente și exploatații organizate asociativ. Aceste forme se regăsesc în toate țările apusene. De asemenea, pornind de la experiența acestor țări, preconizăm proliferarea fenomenului de cooperație ce se va impune ca o necesitate în lupta pentru supraviețuire. Astfel, scenariile proiectate de colectivul nostru, bazate și pe experiența țărilor cu o agricultură competitivă, ne conduc la ideia viabilității exploatațiilor agricole familiale ca membre în cooperative de aprovizionare, desfacere, mecanizare, chimizare, transport sau în asociații agricole propriu

zise. Aceste cooperative şi asociaţii au la bază inviolabilitatea proprietăţii private şi se organizează pe baza liberului consimţământ.

Procesul de cooperare, în diferite secvenţe pe fluxul tehnologic (aprovizionare, valorificare, service, credit) sau în mod integrat, cu aspecte negative şi pozitive va asigura în continuare cadrul optim al dezvoltării relaţiilor de proprietate, pe fondul utilizării prerogativelor progresului tehnic în agricultură.

În ceea ce priveşte mărimea acestor exploataţii familiale rezultate ca urmare a aplicării Legii fondului funciar, ea va fi cuprinsă între 0,5-10 ha.

După unele calcule făcute de colectivul nostru, media suprafeţelor ce vor reveni pe o familie este de aproximativ 2 ha agricol şi respectiv 1,5 ha arabil în continuare cota cea mai ridicată o va atinge judeţul Constanţa cu 6,9 ha teren agricol şi 6,2 ha teren arabil în judeţul Mureş, media pe familie riscă să fie mai mică decât limita de 0,5 ha prevăzută de lege.

Aceste exploataţii familiale vor cunoaşte o dezvoltare diferită, datorită condiţiilor geografice şi agropedologice diferite, datorită acumulărilor (capitalului) inegale cu care pornesc, precum şi priceperii şi dăruirii diferite a proprietarilor. Unele vor deveni neviabile, şi atunci vor avea trei posibilităţi: să fie vândute, să fie arendate sau să se asocieze. În urma acestor opţiuni, mărimea exploataţiilor va creşte iar numărul lor va scade. Este posibil ca să asistăm la un fenomen de reîntoarcere a populaţiei în mediul rural, fie de nevoie (vezi fenomenul şomaj) fie atraşi de posibilitatea obţinerii de profituri mai mari într-un mediu nepoluant.

EXPLOATAȚIA AGRICOLĂ FAMILIALĂ ȘI COOPERAȚIA - VIABILITATE ȘI COMPETITIVITATE -

Eugen BURCEA, cercetător principal, Institutul de Economie Agrară

Exploatația agricolă privată care poate dispune inițial de o suprafață cuprinsă între 0,5 şi 10 ha echivalent arabil[1] este confruntată inevitabil cu insuficiența mijloacelor de producție. Din această cauză precum şi datorită unor împrejurări legate de zonă, profilul de producție, gradul de comasare a parcelelor, regimul de cultură (irigat-neirigat), distanța față de centrele de aprovizionare-consum ş.a. exploatațiile agricole private vor prezenta o mare diversitate din punct de vedere al potențialului productiv şi fără sprijinul statului, riscă să nu poată face față – mai ales în această perioadă de tranziție – marilor probleme cu care sunt confruntate. Având ca principală sursă potențialul de muncă manuală a familiei, exploatația are toate şansele să reuşească în măsura în care veniturile realizate în activitățile agricole (şi locale) vor fi comparabile cu cele ale unei familii din mediul urban.

Viabilitatea fermei familiale depinde de o mulțime de factori interni, mai ales exteriori exploatației, de competitivitatea pe piață a produselor pe care aceasta le realizează şi de rezultatele finale obținute. Căile prin care fermierul îşi poate majora veniturile sunt:

- extinderea activității pe noi terenuri (cumpărate, arendate, moştenite etc.);
- îmbunătățirea structurii de producție în favoarea activităților cu rentabilitate ridicată;
- intensificarea producției ca urmare a majorării alocărilor de factori, până la pragul optimului economic;
- dezvoltarea activităților care, în condițiile integrării pe produs, nu necesită teren (avicultură, creşterea porcinelor);
- prelungirea procesului de producție în aval (sortare, prelucrare etc.);
- să caute ocupații complementare în afara fermei, cât mai aproape de domiciliu;

[1] Legea fondului funciar nr. 18/1991.

– să se asocieze cu alți fermieri și să coopereze pentru a beneficia de avantajele introducerii progresului tehnic (asolament, executarea lucrărilor pe spații mari, procurarea și utilizarea economică a mașinilor și utilajelor necesare, aprovizionarea și valorificarea producției etc.) în condiții economice.

Viabilitatea și competitivitatea exploatației familiale poate fi considerabil potențată prin asociere și cooperare.

Problema cooperației în sânul țărănimii nu este de dată recentă. Ea a preocupat gândirea economică mondială încă din secolul trecut[1]. În țara noastră, în perioada dintre cele două războaie mondiale, evidențiem contribuțiile deosebite aduse teoriei și practicii cooperatiste de economiști ca Gramoslav Mladenatz[2], Chirițescu – Arva, V. Madgearu etc.

În țările vest-europene, cooperarea reprezintă una din formele principale de a opera tranziția de la o structură agricolă caracterizată prin exploatații de mici dimensiuni și puțin specializate, spre inteprinderi specializate de mari dimensiuni. S-ar putea deduce că odată terminată tranziția, această formă de organizare ar trebui să dispară dar, cum ajustarea este permanentă, dacă obiectul și funcționarea unei asociații sunt necorespunzătoare vor apare noi obiective și modalități de gestiune, pe măsura cerințelor progresului tehnic în acest sens, cooperarea și asocierea – în care unele regrese de moment pregătesc noi expansiuni promițătoare în viitor – rămân cerințe permanente ale evoluției spre structuri agricole mai eficiente.

Paralel cu dezvoltarea asociațiilor de agricultori se dezvoltă și întreprinderile private anexe ale agriculturii, mai ales prin acțiuni complementare decât concurențiale. Reușita cooperării în anumite domenii incită la căutarea de noi forme a asociațiilor de grup și în alte domenii ale activităților agricole.

Dezvoltarea progresului tehnic și diviziunii muncii în cadrul societății globale, mereu mai complexe, se accentuează din momentul în care funcțiunile producătorului și cele ale comerciantului tind să se separe net una de cealaltă, adică din momentul în care autoconsumul încetează să mai fie regulă și devine excepție.

Dezvoltarea diferitelor forme de cooperare și asociere a fost stimulată de stat prin credite, subvenții, facilități fiscale și asistență tehnică. Ele au la bază cauze obiective, tehnice, sociale și instituționale.

---

[1] Pe plan mondial merită amintiți în acest sens: Plokboy, Owen, Schultze-Delitzsch, Hass, Raiffeisen, Luzzatti, Wollemborg ș.a

[2] Gramoslav Mladenatz: Historie des Doctrines cooperatives, Les presses universitaires de France, Paris, 1933.

În România a existat o amplă existență în domeniul cooperatist susținută de teorii bine fundamentate și de reglementări juridice: 1903 – "Legea băncilor populare săteşti şi a Casei Centrale", 1928 – " Codul cooperației", 1929 – "Legea pentru organizarea cooperației" cu modificări în 1933 şi 1935.

Pe baza experienței mondiale şi a tradițiilor din țara noastră se pot intui acțiuni de cooprare şi asociere atât în producția agricolă propriu-zisă, cât şi în amonte cât şi în aval de ea îmbrăcând forme de asociere simplă – cu un număr redus de participanți şi obiective mai modeste sau forme mai complexe: societăți agricole (fără caracter comercial)[1] şi societăți comerciale, mai mult sau mai puțin specializate.

Reglementările legale în vigoare prevăd că formele de asociere simple sunt asocierile pe bază de înțelegere între două sau mai multe familii având ca scop exploatarea terenurilor agricole, creşterea animalelor, aprovizionarea, depozitarea condiționarea, prelucrarea şi vânzarea produselor, prestarea unor servicii, precum şi alte activități.

Principalele domenii de cooperare pot viza: informarea şi orientarea producătorilor agricoli, asigurarea creditelor aprovizionarea tehnico-materială, utilizarea mijloacelor mecanice, întrajutorarea cu forță de muncă, folosirea în comun a spațiilor de producție, cooperări în producția vegetală şi animală, prelucrarea şi valorificarea produselor.

Informarea şi orientarea producătorilor agricoli se poate realiza prin crearea unor "Centre de management şi gestiune economică"[2] care pornind de la studii de marketing, cunoaşterea condițiilor locale de producție şi legislația în vigoare, să elaboreze şi să ofere beneficiarilor variante tehnologice pentru toate activitățile pretabile în zonă, din a căror combinare să rezulte variante optime de structură ale producției, pe diferite module de suprafață. Fie că este organizat din inițiativa specialiştilor, ca asociație profesională independentă care oferă servicii, sau ca asociație a producătorilor agricoli care în funcție de propriile nevoi angajează specialişti cu înaltă calificare, "centrul poate asigura asistența tehnică de specialitate, pregătirea şi informarea agenților economici în colaborare cu direcția agricolă şi institutele de cercetări de profil, bănci, etc; fiind conectat la mijloacele moderne de informare şi prelucrarea datelor. Cel puțin în primii ani de funcționare plata specialiştilor şi acoperirea tuturor cheltuielilor legate de activitatea "centrului" trebuie să fie suportată de la bugetul statului, fără

[1] Legea nr. 36/1991 privind societățile agricole şi alte forme de asociere în agricultură.
[2] Pe raza fostelor stațiuni pentru mecanizarea agriculturii.

însă ca acesta să fie subordonat pe linie administrativă organelor puterii locale, sau centrale.

Asigurarea creditelor necesare activităților curente și de investiții se poate realiza atât prin apelarea la diferite bănci cât și prin crearea unor cooperative proprii de credit organizate pe principiul caselor de ajutor reciproc, la nivel de sat, grupe de comune, etc. Întreaga activitate se desfășoară pe bază de statut și are un caracter nelucrativ.

Aprovizionarea tehnico-materială, în special cu factori de producție și în secundar cu alte bunuri de folosință îndelungată, se poate realiza în cadrul diferitelor asociații, dar și prin organizarea de cooperative specializate în care membri cooperativei participă cu un fond fix de rulment, pe familie. Se ține evidența cheltuielilor efectuate pe fiecare cooperator și la sfârșitul anului, din profitul net realizat i se acordă o cotă proporțională cu suma cheltuielilor efectuate. Sistemul stimulează intensificarea producției prin alocări suplimentare de factori și favorizează familiile cu un număr mai mare de membri.

Utilizarea în comun a tractoarelor și mașinilor agricole. Dacă fermierii apreciază că nu sunt serviți în mod convenabil de secțiile de mecanizare ale "AGROMEC", sau de eventualii întreprinzători privați care prestează lucrări mecanice și ar fi mai economic să cumpere în coproprietate unele mijloace, ei se vor putea constitui în mici asociații de câteva familii. În timp ce producătorul agricol va dori să aibă propriul său tractor, mașinile agricole de uz curent vor continua să fie deținute în coproprietate, sau vor trece în proprietatea individuală a asociaților, care vor continua să practice întrajutorarea.

Întrajutorarea cu forță de muncă se poate extinde de la formele tradiționale (conducerea turmelor la pășune, efectuarea unor lucrări în vârfuri de campanie, construcția de locuințe, etc.), până la înființarea plantațiilor, efectuarea tăierilor și tratamentelor în cadrul unor asociații simple, bazate pe înțelegeri între familii, sau a unor forme mai evoluate. S-ar putea imagina o cooperativă, o asociație sau "Bancă de muncă", organizată la nivel de sat sau comună, care să negocieze la începutul anului tarifele pentru executarea lucrărilor manuale - de comun acord cu membrii asociați – să centralizeze solicitările și ofertele, zilnice sau săptămânale, de forță de muncă și să țină evidența prestărilor efectuate urmând ca stingerea datoriilor dintre asociați să se facă periodic, la sfâșitul fiecărei campanii, în lei.

Folosirea în comun a grajdurilor și a altor mijloace fixe ale fostelor unități agricole cooperatiste poate genera asociații simple, societăți agricole

sau societăți comerciale de producție pentru creşterea vacilor de lapte, îngrăşarea taurinelor şi ovinelor, a puilor de carne sau a păsărilor pentru ouă, a porcilor în circuit închis sau de prestare a unor servicii (tâmplărie, confecții metalice, fierărie etc.).

În producția vegetală cooperările se pot concretiza în asociații simple societăți agricole sau comerciale pentru producerea de furaje, legume, fructe, struguri, organizarea de asolamente etc., cu executarea mecanizată a anumitor lucrări în cadrul fluxului tehnologic, aprovizionarea, preluarea şi prelucrarea în comun a producției rezultate conform înțelegerilor. Anumite lucrări manuale pot fi executate direct de producătorul agricol dar şi în cooperare cu alți asociați.

În producția animală acțiunile de cooperare vizează stabilirea celor mai eficiente legături între exploatanții angricoli specializați cât şi ceilalți agenți economici. Ele constau adesea în legături stabilite pe baze contractuale între producătorii de pui de carne şi păsări de ouă, cu producătorii de pui de o zi; între crescătorii de porci la îngrăşat şi producătorii de purcei; între crescătorii de bovine şi ovine adulte şi cei care se ocupă cu îngrăşarea tineretului; între crescătorii de animale şi fabricile de nutrețuri concentrate, alți furnizori şi beneficiari.

Cooperarea în materie de prelucrare – valorificare, dă posibilitatea producătorilor agricoli să-şi valorifice în mod eficient produsele obținute – pe piața internă şi externă, solicitate în loturi mari, omogene, de calitate, ambalate şi păstrate în condiții optime – fiind în acelaşi timp de o activitate dificilă şi ineficientă care-i depăşeşte.

Asocierea şi cooperarea nu reprezintă singura cale de introducere a progresului tehnic în toate cazurile şi pentru toate problemele care se pun agriculturii în procesul de dezvoltare; există încă multe alte forme pornind de la serviciile publice şi până la întreprinderile private care lucrează în colaborare cu fermierii.

Tendința transferului de responsabilități individuale, asumate inițial de agricultori, în profitul altor agenți economici şi îndeosebi în cel al cooperativelor sau asociațiilor de agricultori pare să fie într-adevăr un corolar al dezvoltării economice.

Orice întârziere în constituirea asociaților voluntare în baza Legi societăților agricole şi a altor forme de asociere, va genera în viitor greutăți în comasarea terenurilor şi în obținerea unor rezultate sub posibilitățile reale.

MODELAREA ECONOMICĂ ÎN GESTIUNEA EXPLOATAȚIEI AGRICOLE

Cornelia SCUTARU, coordonator de program,
Institutul de Economie Agrară

Necesitatea unei adaptări rapide la exigențele pieței și ale mediului, incertitudinile asupra prețurilor factorilor de producție și a produselor agricole pun probleme noi exploatațiilor agricole, legate de posibilitățile de supraviețuire într-un mediu economic diferit. Problema de bază a gestiunii în agricultură este "cum se poate construi o strategie" financiară, comercială, de investiții, în condițiile existenței unor puternice ambiguități asupra căii de urmat, a creării treptate a obișnuințelor de a sesiza la timp oportunitățile sau adversitățile, precum și semnalele pieței și ale mediului economic extern, determinate de programe guvernamentale sau neguvernamentale, susceptibile să influențeze piața agricolă.

Pentru o abordare realistă, aceste condiții impun o revizuire a modului de a concepe întreprinderea (exploatația) și decidentul, rolul și posibilitățile lor de activitate. Ele ne impun, de asemenea, o revizuire a modului de a concepe un demers informatic și modelele care susțin decizia.

1. Probleme de decizie

Orice proces decizional debutează prin formularea unei "probleme de decizie" (1). Decizia înseamnă alegerea unei anumite alternative de rezolvare a problemei respective. Indiferent de natura lor, deciziile se bazează pe informații al căror ansamblu formează un "model mental" care-i permite decidentului judecarea problemei respective și alegerea unei alternative decizionale.

În funcție de tipul de informație de care dispune decidentul cu privire la problemele de decizie, acestea pot fi clasificate în:

- probleme bine structurate, curente, repetabile, care dispun de informații cuantificabile;
- probleme slab structurate, irepetabile, informațiile disponibile având un anumit grad de incertitudine, care poate fi măsurat prin probabilitatea de apariție;

– probleme nestructurate pentru care nu există informații sau acestea au un caracter vag, intuitiv.

Problema de decizie trebuie înțeleasă şi abordată în contextul propriului ei sistem. Abordarea sistemică a problemelor de decizie, în sensul lui Churchman (3) presupune că sistemul care include problema, include toate componentele structurale ce interacționează cu problema de decizie formulată.

2. Modelarea în procesul decizional

Toate deciziile conştiente sunt luate pe bază de modele: ele ajută la înțelegerea problemei, la evaluarea consecințelor unei decizii. Conceptele mentale ale decidentului despre o anume situație reprezintă modelul – explicit sau implicit – pe care-l folosește pentru a lua decizii. Modelul mental poate fi părtinitor, neclar, inexact, incomplet sau chiar eronat, ceea ce se reflectă în conținutul şi consecințele deciziei luate.

Un model este o paradigmă, o descriere şi o explicație a raporturilor dintre fiecare parte a problemei şi ansamblu, sau raporturilor dintre problemă şi mediul acesteia (2).

Modelele manageriale au rolul de a formaliza şi concretiza modelele mentale utilizate ca sprijin în luarea deciziilor.

Un model managerial este o reprezentare cantitativă a unei probleme decizionale, care include toate componentele semnificative pentru scopul urmărit.

Modelele manageriale pot lua forme cantitative, matematice sau grafice, pot utiliza tehnicile de gestiune pe calculator cu toate facilitățile pe care acestea le permit, inclusiv tehnicile de inteligență artificială.

O clasificare a ideilor manageriale, datorată lui Austin şi Burns (2), alege criteriul mediilor de decizie cărora aceste modele le corespund cel mai bine prin caracteristicile lor matematice:

a. Procesele de decizie în condiții de siguranță, presupun că decidentul deține informații certe despre sistemul în care este inclusă problema de decizie.

Modelele cele mai adecvate unui asemenea mediu decizional sunt cele deterministe: modele de programare (liniară, neliniară, dinamică, în numere întregi), modelarea prin rețele şi alte tehnici ale cercetării operaționale.

b. Procesele de decizie în condiții de risc, implică o problemă inclusă într-un sistem despre care nu dispunem de informații certe: acestea sunt formulate cu o anumită probabilitate de realizare.

În aceste medii decizionale nu se pot utiliza modele deterministe, care falsifică realitatea prin ipoteze neconcordante cu sistemul; cele mai adecvate sunt modelele probabiliste care folosesc: tehnici de simulare discretă, modele tip lanțuri Markov, modele de aşteptare, analiză bayesiană, etc.

c. Procese de decizie în condiții de incertitudine şi complexitate: decizia luată în stare de nesiguranță (incertitudine) implică o problemă inclusă într-un sistem şi un mediu extern despre care nu se ştie nimic, cum ar fi unele decizii de investiții al căror risc este necunoscut. În acest domeniu se pot utiliza modele structurale, modele de simulare continuă, modele cu obiective multiple, modele decizionale în condiții de incertitudine (jocuri strategice).

La această clasificare, devenită clasică în domeniu am adăuga următoarea observație: informatica managerială (de gestiune) devine o ramură de sine stătătoare, cu o evoluție accelerată, axată pe tehnici proprii. Inteligența artificială ne pune în fața unui fenomen matematic care iese din canoanele clasice şi care oferă modelatorului posibilitatea abordării procesului decizional însuşi ca un proces de învățare, perfectibil – în analogie cu experiența umană – prin însăşi derularea lui. Attonaty şi Saler (4) propun modelarea procesului decizional cu ansamblu de reguli specific mediului de decizie şi comportamentului decizional al managerului în diverse situații posibile (4), ceea ce permite aprecierea calității procesului decizional şi corectarea conceptelor mentale specifice decidentului, care-şi evaluează astfel propriile performanțe.

3. Rentabilitatea şi dezvoltarea economică a exploateției agricole

Problema de bază a gestiunii economice în agricultură este “cum se poate construi o strategie” a întreprinderii agricole în condițiile unei puternice incertitudini asupra prețurilor factorilor de producție (input) şi a produselor agricole (output), asupra căilor de urmat în dezvoltarea întreprinderii, asupra oportunităților (adversităților) care apar în mediul economic exterior la un moment dat.

Apare necesitatea de a oferi agricultorului un instrument care să-i permită să se orienteze într-un mediu economic nou caracterizat printr-un grad ridicat de incertitudine. Aceasta în condițiile în care se modifică atât statutul şi rolul exploatației/întreprinderii agricole în cadrul economiei cât şi statutul şi rolul decidentului în cadrul întreprinderii agricole.

Noul mediu economic se va caracteriza prin două tipuri de semnale, diferite ca sursă, pondere, durată:

- semnalele pieței: prețurile factorilor de producție, forței de muncă (inputului) şi ale produselor agricole (outputului);
- semnalele privind intervențiile guvernamentale, care pot acționa pe durate nedeterminate, în funcție de conjunctura economică, asupra prețurilor (input/output agricol), salariilor, impozitelor (politici fiscale), dobânzilor (politici de credit), taxelor, etc.

Noul mediu decizional se caracterizează prin:

- creşterea determinismului şi micşorarea complexității în procesele decizionale din interiorul exploatației agricole;
- creşterea riscului şi incertitudinii în relațiile cu exteriorul.

Creşterea determinismului şi micşorarea complexității în procesele decizionale din interiorul exploatației/întreprinderii agricole, sunt determinate de o serie de factori exogeni printre care: schimbarea structurii de proprietate prin creşterea ponderii proprietății particulare, creşterea autonomiei exploatațiilor şi asumarea deplinei lor responsabilități economice, schimbările care apar în poziția managerului în ierarhizarea structurală, apariția micilor exploatații şi asociații familiale prin contraponderea cu marile societăți comerciale agricole.

Creşterea riscului şi a incertitudinii în relațiile cu mediul economic extern decurg din tranziția la economia de piață, fiind o caracteristică a economiei de piață ca atare şi – în acelaşi timp – o consecință directă a tranziției, cu ansamblul ei de fenomene perturbatoare inerente.

Pentru a aprecia rentabilitatea şi posibilitățile de dezvoltare economică ale unei exploatații agricole se utilizează un algoritm de calcul a indicatorilor care exprimă diferite aspecte ale rentabilității activității de producție: marje de produs, valoare adăugată, venitul agricol (respectiv profitul exploatației), rentabilitatea globală a exploatației agricole.

Valorile acestor indicatori depind însă de mai mulți factori, unii cu caracter aleator (condiții pedoclimatice, variațiile prețurilor factorilor de producție şi a produselor agricole pe piața liberă), alții cu caracter determinist la un moment dat (condiții tehnologice, conversii energetice, structuri de producție) a căror evoluție trebuie apreciată în funcție de caracteristicile proprii.

Dezvoltarea economică a exploatației este dată de fondurile disponibile. Existența exploatației agricole se desfăşoară într-o evoluție ciclică, fiecare ciclu economic este strâns legat de ciclul de producție, având

caracteristici proprii, determinate de: mărimea venitului agricol, ponderea cheltuielilor familiale, posibilitățile de creditare a unor activități, venituri suplimentare permanente sau conjuncturale, etc.

4. Gestiunea asistată de calculator

Pentru estimarea rentabilității globale şi viabilității economice a exploatației agricole, propunem un sistem de modele cu conexiuni flexibile, pentru rezolvarea unor procese decizionale specifice.

Partea centrală a sistemului o constituie blocurile de analiză economică şi analiză energetică a activității de producție şi cele două baze de date zonale organizate pe probleme specifice:

a) tipologia exploatațiilor agricole din zona respectivă;
b) caracteristicile piețelor de factori, respectiv produse agricole, situația lor spațială şi evoluția lor în timp.

Bazele de date zonale au un rol aparte în structura sistemului: ele nu sunt concepute ca simple aglomerări de date ci ca elementele importante în constituirea bazei de cunoştințe a unui sistem expert în curs de formare. Un program special va gestiona aceste baze de date, permițând selectarea informațiilor coerente, punând în evidență excepțiile, conform unui sistem de reguli care se îmbogățesc concomitent cu/şi pe măsura creării bazei de date.

Baza de cunoştințe va cuprinde:

a) tipologia exploatațiilor agricole şi caracterizarea ei statistică;
b) evoluția în timp a tipologiei (ritm de intrare/ieşire/de migrație de la un tip la altul);
c) reguli de comportament (date de posibilitate de trecere de la un tip la altul).

Acestea sunt probabilitățile de luare a unui anume tip de decizii strategice. Se pun astfel bazele unui sistem expert, construit după reguli simple de tipul “dacă...atunci”. Ținând seama de lipsa de date privind rezultatele exploatațiilor agricole într-o agricultură aflată în plin proces de transformare, considerăm că aceasta ar putea fi o cale de creare a stocului de date şi de ordonare a lui într-un sistem de reguli date de “experiența” care se acumulează în timp.

Acest mod de abordare a construirii modelului este puțin diferit de cel propus de Austin şi Burns (2) în care modelul se construieşte în funcție de date şi nu invers.

O altă caracteristică a modului de construire a modelului este extinderea sa treptată, de la blocul central de analiză economică, prin legături flexibile, opționale cu alte blocuri care se referă la procese decizionale specifice şi furnizează informații în blocul central sau prelucrează informații provenite din acesta.

Întreg sistemul este axat pe blocul de analiză economică a activității de producție, care evaluează indicatorii de eficiență economică:

a) în funcție de datele furnizate de alte blocuri;
b) în diferite ipoteze furnizate de decident.

Este un bloc care funcționează fie independent, fie în conexiune cu celelalte blocuri, pe baza unui algoritm care permite:

- calculul indicatorilor de eficiență economică pentru prețurile reale plătite de agriculturi şi în diferite ipoteze de evoluție a prețurilor;
- calculul influenței pe care o are inflația asupra rentabilității exploatației în diferite ipoteze de evoluție inflaționistă.

Datele furnizate de acest bloc sunt utilizate în analiza economică a exploatației agricole pentru:

a) determinarea structurilor de producție pe baza marjelor de produs;
b) corelat cu informațiile furnizate de blocul privind utilizarea venitului exploatației, servesc la evaluarea viabilității economice în diferite ipoteze de dezvoltare a exploatației;
c) completează informațiile din baza de date zonală care se constituie pe măsură ce sunt luate în studiu noi exploatații agricole.

Blocul de analiză energetică, utilizează aceleaşi date de intrare ca şi cel de analiză economică. Algoritmul său permite evaluarea:

- conversei şi randamentelor energetice a producției agricole;
- energiei nete produse sau pierderilor de energie (entropia) procesului de producție.

Corelațiile dintre analiza economică şi analiza energetică se fac de către decident, pe baza informațiilor oferite de cele două blocuri. Una din căile de dezvoltare a sistemului este elaborarea treptată a unei baze de cunoştințe care să permită judecăți de valoare în acest domeniu.

Celelalte blocuri sunt structurate pe trei domenii mari:

a) inputurile procesului de producție;
b) utilizarea venitului – viabilitate/dezvoltare;
c) evaluarea pieților – marketing.

Procesele decizionale din cele trei domenii lucrează cu grade diferite de incertitudine şi creează medii decizionale diferite: cu un grad de

determinism mai ridicat şi complexitate medie pentru cele ce se referă la utilizarea inputurilor existente în exploatație; cu un grad ridicat de nederminare şi complexitate în ceea ce priveşte relațiile cu exteriorul. Dacă în primul caz este de conceput utilizarea modelelor de programare (analiza de sensibilitate a soluției programului liniar fiind suficientă pentru a pune în evidență schimbările pe care le aduce modificarea prețurilor), în al doilea caz vom încerca să utilizăm modele de jocuri strategice tip minimax sau maximin.

Procesele decizionale privind inputurile se referă la:

- structura de producție – deciziile de schimbare a structurii de producție se ordonează fie în cadrul profilului existent (decizii tactice), fie prin ieşirea din profilul de producție şi realizarea unor investiții pentru schimbare (decizii stratrgice);
- tehnologii şi funcții de producție – deciziile de schimbare a tehnologiilor de producție pot fi tactice, atâta timp cât schimbarea se face în cadrul dotării existente, şi strategice în cazul schimbării acesteia;
- dotarea exploatației – orice decizie de schimbare a dotării exploatației este o decizie strategică cu grad ridicat de incertitudine dată de relațiile cu exteriorul.

Toate deciziile din aceste blocuri furnizează informații pentru blocul de analiză economică. Deciziile de al doilea tip, care privesc schimbări majore în activitatea întreprinderii vor avea un impact deosebit asupra blocului de viabilitate/dezvoltare privind strategia de evoluție a întreprinderii în relațiile ei cu mediul exterior.

Blocul de analiză economică furnizează informații pentru blocul de structură a producției (marjele pe produs) şi pentru cel de utilizare a venitului. Acesta primeşte şi alte informații privind: alte surse de venit (alte activități) în întreprindere şi consumurile (pe baza bugetelor de familie) şi furnizează informații blocului de viabilitate/dezvoltare.

Blocul viabilitate/dezvoltare tratează deciziile strategice ale întreprinderii, modul în care se poate acționa într-un mediu bogat în incertitudini. Există mai multe căi de soluționare a deciziilor strategice: prin modele de simulare, modele de jocuri strategice, modele euristice, modele care simulează un proces de învățare utilizând tehnici de inteligență artificială. În prima etapă de abordare a acestui bloc ne vom opri asupra unui model de simulare relativ simplu, care va utiliza ipoteze formulate exogen.

Blocul de marketing (caracterizare/evaluare a pieţelor pe produse şi baza de date aferentă furnizează informaţii de tip probabilist pentru toate modulele din sistem: blocul de analiză economică, blocurile de input, cele de utilizare a venitului şi viabilitate/dezvoltare. În abordarea acestui bloc în prima etapă ne vom limita la crearea unor colecţii de date statistice şi tratarea lor prin mijloace adecvate, urmând ca în perioada următoare să decidem ce tip de model s-ar putea potrivi mai bine situaţiilor decizionale specifice domeniului.

*

* *

Modelul este în curs de elaborare: s-au constituit până acum blocul de analiză economică şi cel de analiză energetică (aceasta din urmă deja testat pe calculator), tipologia informaţiilor şi pentru baza de date zonală, conţinutul programelor care gestionează această bază de date, conceptul de structură a blocurilor privind: structura de producţie, funcţiile de producţie ale exploataţiei, dotarea exploataţiei, utilizarea venitului şi viabilitate/dezvoltare, care urmează a fi abordate în această ordine. Este în fază de proiect blocul de marketing (evaluarea pieţelor) şi baza de date zonală privind caracteristicile pieţelor pe produse.

BIBLIOGRAFIE

1. Kornai, Janos, *Antiequilibrium*, Editura Tehnică, Bucureşti, 1974.
2. Austin, Larry M., *Management science*, Macmillan Publishing Burns, James M. Company, New York, 1985.
3. Churchman, C., *The systems approach*, New York: Dell, 1969
4. Attonaty, J.M., Saler, L.C., *Pour un renouvellement des instruments a laide a la gestion strategique*, VI-eme Congres European des Economistes Agricoles, La Haye, Pays Bas, 3-7 sept. 1990.

INTEGRAREA AGROALIMENTARĂ (PE EXEMPLUL PRODUCȚIEI DE LAPTE ŞI AL PRODUSELOR LACTATE)

Valeriu SIMA, cercetător principal
şi Mariana GRODEA, cercetător,
Institutul de Economie Agrară

1. Definirea problematicii integrării agroalimentare

Integrarea agroalimentară reprezintă un proces caracteristic al unui nivel ridicat de dezvoltare a agriculturii în urma căruia se formează, în final, un areal distinct, o adevărată economie agroalimentară (7).

Procesul se manifestă intens în economiile avansate din Europa Occidentală şi Statele Unite şi are loc în condițiile sporirii interdependențelor dintre economia agroalimentară şi celelalte ramuri ale economiei naționale (7). Stabilirea unor conexiuni funcționale între producție, valorificare şi consum se finalizează în produsele alimentare disponibilizate consumatorilor.

Se impune ca un fapt evident în aceste condiții creşterea calității produselor şi sporirea eficienței economice în toate verigile lanțului integrat, care reprezintă, în acelaşi timp, şi un inperativ al dezvoltării caracteristic societăților cu economie modernă de piață (11;12).

Evoluția confluentă a tuturor sectoarelor, atât a celor de producție cât şi a serviciilor, care au devenit piese de bază ale economiei agroalimentare, s-a impus ca o necesitate a asigurării unui ansamblu mobil, elastic, capabil să se adapteze rapid la cerințele pieței. Această mobilitate are la bază perfecționările tehnice, care au permis o înaltă diviziune a muncii, împinsă uneori până la nivelul diviziunii tehnologice, specifică procesului de producție industrial.

Sfera agroalimentară, delimitând un domeniu al economiei naționale de maximă sensibilitate socială, datorată în special caracterului vital al hranei, are şi caracteristica unei elasticități remarcabile a reacției la stimulii economici, înregistrând, în multe cazuri, efecte superioare ale unor alocări moderate de resurse (2).

Abordarea problematicii integrării agroalimentare pe plan ştiinţific, proiectarea şi organizarea acestei activităţi prezintă, în cazul României, un interes deosebit şi o necesitate imediată (14).

2. Metodologia de cercetare

Emergenţa abordării problemei integrării agroalimentare, manifestată ca o consecinţă cu un spectru larg, a impus o structurare a principalelor direcţii prezentate succint în cele ce urmează.

O documentare legată de evoluţia economică a modelelor agroalimentare, a teoriilor economice moderne şi, în special, a problematicii integrării agroalimentare, a condus la delimitarea principalelor elemente care au determinat blocajele sistemului.

Această delimitare s-a aprofundat la nivelul agenţilor economici prin studii de caz în agricultură, industria alimentară şi în sfera comercială, atât în perioada incipientă a schimbărilor, cât şi în dinamica transformărilor pe care sistemul rapid al adaptării a început să le impună.

În principal, problema integrării s-a abordat pe produsul alimentar, urmărindu-se realizarea unor studii concentrate pentru principalele produse şi grupe de produse; eşantionul prelevat cuprinde: produsele din cereale, legumele, zahărul şi îndulcitorii, uleiurile vegetale, laptele şi produsele lactate, ouăle şi carnea de diferite specii de animale.

Pentru fiecare din aceste produse sau grupe de produse s-a elaborat un studiu de sine stătător, care contribuie la fundamentarea lucrării de ansamblu (14).

S-a urmărit experienţa pe plan mondial şi pe plan naţional a unei alte forme de orgaizare a producţiei şi desfacerii agroalimentare prin integrarea complexă, verticală şi orizontală. Un aspect deosebit, care a influenţat modul de investigare cât şi proiecţiile propuse, se referă la evoluţiile avansate în domenii legate de o puternică capitalizare, reprezentate de agrobusiness, ca mod de organizare al lanţurilor agroalimentare prin sisteme avansate şi sofisticate de marketing, integrate managerial în procesele productive şi de servicii (2;4;7;11;12).

S-a urmărit în mod deosebit situaţia modelelor de organizare prin integrare privite prin prisma elaborării unor opţiuni privind strategiile agroalimentare cele mai favorizabile (7). În acest sens s-au desfăşurat evaluări ale stării sistemului, conjunctura social-economică a resurselor şi a potenţialului ştiinţific şi tehnologic.

Un domeniu relevant a fost determinat de studiul produselor pe baza opticii pieței. În acest fel, fiecare produs studiat s-a definit printr-o analiză pertinentă şi dinamică a producției, a modului de satisfacere a cererii şi a strategiei de dezvoltare (13).

Metodologia de cercetare utilizată a urmărit pentru fiecare produs mai multe variante simulate de integrare, cu mecanisme de integrare specifice, proiectate pentru nivelul anului 1993 şi care au fost evaluate economic. Calculul variantelor a avut ca fundament două scenarii de dezvoltare: "modic" şi "pesim". Scenariul "modic" reprezintă o dezvoltare moderată a economiei şi a prețurilor, legată în principal de nivelul prețurilor internaționale.

Dezvoltarea economică a României este considerată ca moderată, în 1993 estimându-se o redresare a producției industriale – nivelul acesteia crescând cu 2-5% față de anul 1990, iar producția agricolă va prezenta o creştere de cca. 7-9%. Aceasta se va realiza pe fondul demarării unei restructurări de mari proporții a proprietății, a exploatațiilor, a întreprinderilor, şi a sistemelor de gestiune.

În procesul de restructurare a prețurilor se va ține seama de prețurile practicate pe plan mondial. Acțiunea va fi influențată hotărâtor de un element cheie luat în considerare în cele două scenarii – convertibilitatea leului. S-a pornit de la premisa că începând din anul 1991, corespunzător politicii economice a guvernului, convertibilitatea să se realizeze treptat, de-asemenea natură încât, în perspectiva anului 1993, în operațiile comerciale de import-export de dimensiuni semnificative, precum şi în unele plăți internaționale, leul să fie convertibil.

În acest scenariu de referință prețul petrolului va ajunge la "spot" la 28-30 $ barilul.

Scenariul "pesim" porneşte de la aceleaşi condiții economice interne, elementul de diferențiere fiind convertibilitatea mai rapidă a leului față de scenariul "modic". Prețurile pe plan mondial vor influența prețurile interne, având la bază o revoluție marcată de cel de-al treilea şoc petrolier. În acest scenariu prețul petrolului la "spot" va ajunge la 40$ barilul, ceea ce ar echivala cu o perioadă de relativă criză economică pe plan internațional, pe fondul unei noi crize a materiilor prime.

Pentru aceste două scenarii s-au evaluat o serie de creşteri de prețuri. Dintre acestea, exemplificăm creşterea prețurilor la produsele chimice folosite în agricultură, față de anul 1989, de 6 ori în scenariul "modic" şi de 8 ori în scenariul "pesim".

Elaborarea proiecțiilor pentru fiecare produs s-a impus ca o obligativitate de a oferi celor interesați un studiu prospectiv cu o probabilitate acceptabilă pentru principalele produse agroalimentare şi pentru evoluția integrării acestor domenii.

Evaluarea integrării a cuprins: elaborarea unor variante de intensificare a integrării produselor în perspectivă, calculul acestor variante, mecanismele de funcționare şi relațiile economice dintre agenții economici componenți ai filierei agroalimentare integrate, produsul fiind abordat în contextul economiei naționale.

3. Rezultate obținute

În continuare prezentăm succint rezultatele obținute la produsul agroalimentar "lapte şi produse lactate" (15).

Astfel, în cazul acestei grupe de produse au fost studiate două variante de integrare proiectate, şi anume:

V1- integrarea producătorilor agricoli în cadrul companiei laptelui şi a produselor lactate constituită din societăți comerciale de industrializare a laptelui.

V2- integrarea producătorilor agricoli independenți şi a asociațiilor agricole private de către societățile de industrializare a laptelui (figura nr. 1).

În urma efectuării simulării evoluției indicatorilor economici pe baza metodologiei prezentate anterior, pentru cele două variante de integrare proiectate au fost obținute o serie de rezultate cuprinse în lucrarea "Forme şi structuri de organizare a integrării pe produs şi grupe de produse: lapte şi produse lactate". Pentru exemplificare prezentăm principalele rezultate obținute în varianta V_2 la produsul lapte de consum (tabelul 1), care s-a constatat a fi cea mai eficientă variantă de integrare proiectată. În această variantă, gradul de privatizare este superior variantei V_1, putându-se stabili o serie de relații economice între agenții economici integrați în flux, care în varianta V_1 nu se pot realiza, în special, din cauza unor autonomi mai reduse a societăților comerciale agricole.

Ca rezultat al specificului mecanismelor de integrare, al evaluării tendințelor de dezvoltare ale acestor sisteme şi altor elemente studiate, prețurile la producător şi la consumator pentru produsul lapte de consum sunt mai mici în variantele integrate cu 3-12% în varianta V_1 şi cu 16-27% în varianta V_2.

Figura nr. 1 Integrarea avansată a producătorilor agricoli independenți şi a asociațiilor agricole private de către societățile pe acțiuni de industrializare a laptelui

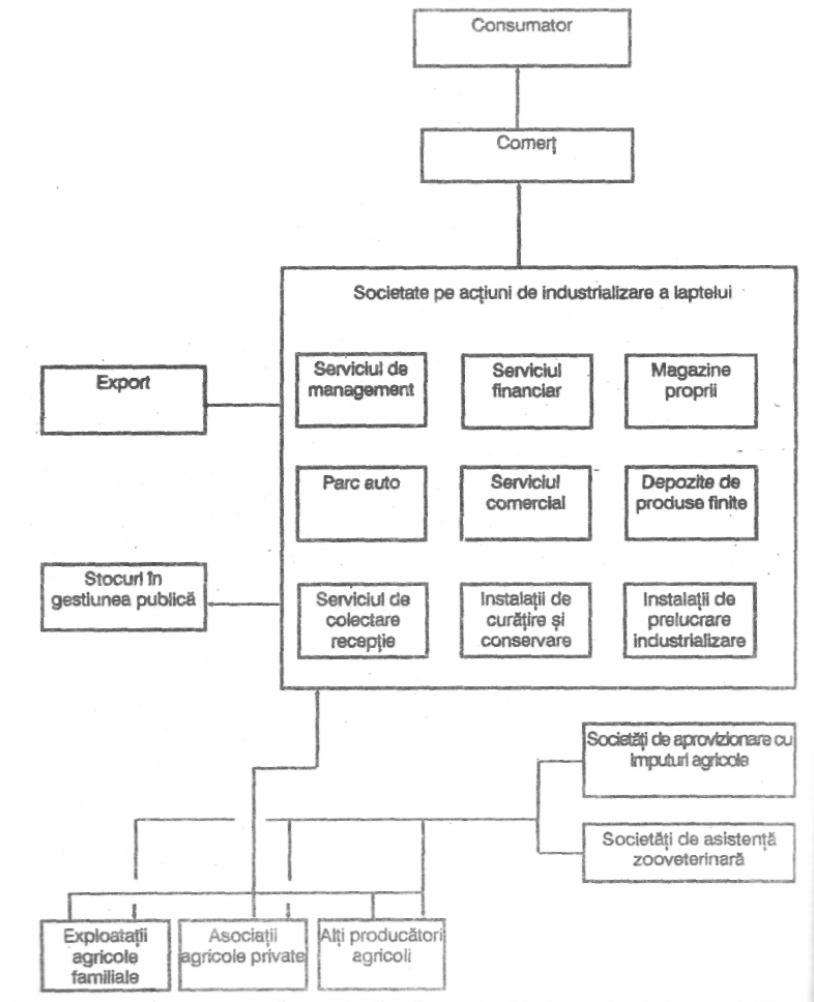

Simularea indicatorilor economici în varianta de integrare proiectată V2 – Integrarea producătorilor agricoli independenți și a asociațiilor agricole private de către societățile de industrializare a laptelui, la produsul LAPTE DE CONSUM

- lei/hl -

Specificare	V_0[1]	V_A[2]	V_{2m}	V_{2mi}	V_{2p}	V_{2pi}
Agricultură						
Cost de producție	431	1050	2145	1605	3139	2407
Preț de producție	301	1100	2359	1846	3453	2768
Profit/pierderi	-130	50	214	241	314	361
Rentabilitate %	-30,2	5	10,0	15,0	10,0	15,0
Industrializare						
Cost de producție	329	1217	1995	1609	2925	2410
Preț de producție	419	930	2195	1850	3217	2771
Profit/pierderi	90	-287	200	241	292	361
Rentabilitate %	27,0	-23,5	10,0	15,0	10,0	15,0
Comerț						
Preț de livrare	419	930	2195	1850	3217	2771
Rabat comercial	31	70	153	129	225	194
Preț cu amănuntul	450	1000	2348	1979	3442	2965

Sursa:

1) Date prelucrate din bilanțul agenților economici existenți în filiera laptelui.

2) Date preluate de la Departamentul Industriei Alimentare – Direcția de Prognoză Economică.

V_0 – situația existentă în 1989.

V_A – situația existentă în 1991 (luna iunie).

m – scenariu “modic” (dezvoltarea moderată a economiei).

p – scenariu “pesim” (dezvoltarea economică marcată de regres).

i – varianta integrată.

Figura nr. 2. Aportul agenților economici din lanțurile integrate la formarea prețului cu amănumtul, la produsul: TELEMEA DE VACĂ

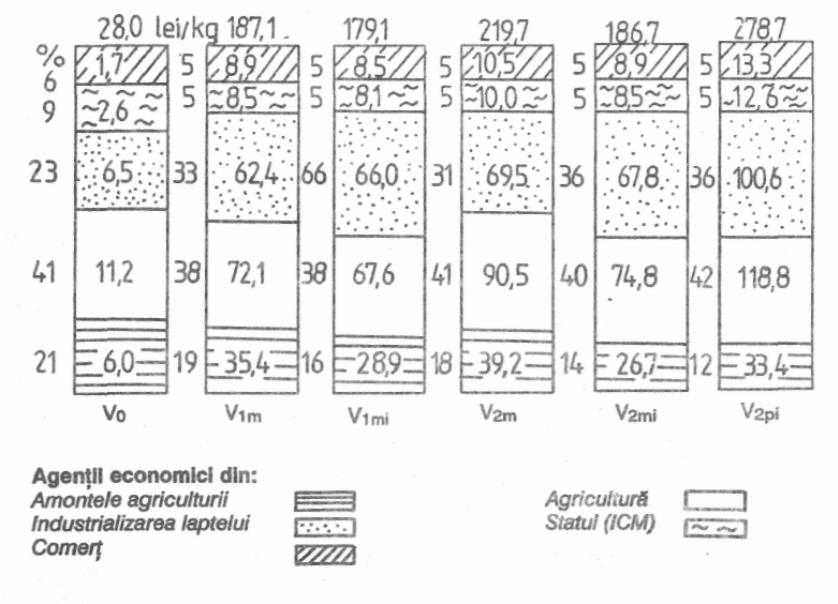

V_0 – situația existentă în 1989;

m – scenariu "modic" (dezvoltarea moderată a economiei).

p – scenariu "pesim"(dezvoltarea economică marcată de regres).

i – varianta integrată.

Studiindu-se eficiența integrării şi avantajele acestui mod de organizare a fluxului produsului agroalimentar se constată că integrarea conduce la un spor de rentabilitate în lanțurile integrate cuprins între 1,5-5% şi un preț inferior sistemelor de producție neintegrate cu 5-15%.

Pentru a scoate mai bine în evidență nivelul prețurilor, a valorii adăugate şi a ponderii cheltuielilor şi veniturilor realizate de fiecare agent economic din variantele integrate, pornind din amontele agriculturii către avalul acesteia până la consumator, acestea au fost separate, calculate şi reprezentate grafic în figura 2 pentru produsul "brânză – telemea de vacă". Cu acest prilej, a fost evidențiată legătura strânsă ce trebuie să existe între acesşti agenți economici, deoarece ei dețin ponderi însemnate şi într-un echilibru relativ, într-un proces elastic şi funcțional, ceea ce face imposibilă eliminarea unuia sau altuia din flux.

BIBLIOGRAFIE

1. Barbu, C. – Concentrarea, specializarea şi integrarea producţiei agricole. Institutul Agronomic Craiova, 1988.
2. Bucluman, E; Siseşti Ileana I. – Sistemul agroalimentar al economiei naţionale. Concept, modelare, perspective şi metodologie de prognoză. Edit. CERES, 1983.
3. Dinu, I. – Tendinţe şi perspective în zootehnia mondială. Edit. CERES, Bucureşti, 1989.
4. Găburici Angela – Marketingul în agricultură. Edit. CERES 1979.
5. Hristev, N.; Velev, C. – Tehnologia creşterii bovinelor. Editura Dacia, Cluj-Napoca, 1977.
6. Mănolu, Gh. – Marketingul calitatea şi competitivitatea produselor agroalimentare. Ed. CERES, 1980.
7. Malasis Louis – Economie agroalimentaire. Ed. Cujas, Paris, 1984.
8. xxx – FAO Yearbook, Trade vol. 42, 1988.
9. xxx – FAO Yearbook, Production vol. 43, 1989.
10. xxx – Legea 15/ 1990 privind reorganizarea unităţilor economice de stat ca regii autonome şi societăţi comerciale. Monitorul Oficial nr. 98/1990.
11. xxx – FAO Perspectives de lalimentation. Roma, mai, 1991.
12. xxx – Etudes des tendences de loffre et de la demande mondiale, des principaux produits agricoles. Paris, 1990.
13. xxx – Integrarea agroalimentară. Evoluţia la nivelul anului 1993 a principalelor produse. Caiet de studii nr.13, 1990.
14. xxx – Perspectiva integrării agroalimentare din România în tranziţia spre economia de piaţă. Caiet de studii, nr. 4/1990.
15. xxx – Forme şi structuri de organizare a integrării pe produse şi grupe de produse: lapte şi produse lactate. Caiet de studii nr.9/1990.

ECHIVALENȚII SUBVENȚIEI LA PRODUCĂTOR ŞI LA CONSUMATOR ÎN AGRICULTURĂ: EXPERIENȚE ŞI EFECTE SOCIALE

Filon TODEROIU, cercetător principal, Institutul de Economie Agrară

1. Subvenționarea agriculturii constituie una dintre problemele economico-sociale de mare actualitate, atât în țara noastră, dar mai ales, pe plan internațional, nu de puține ori discuțiile fiind animate şi de o anumită încărcătură emoțională.

Dacă în țara noastră punerea problemei subvențiilor gravitează în jurul unui aspect esențial al funcționării producției agricole şi anume al incapacității prețurilor la producători de a acoperi costurile, pe un suport general de subproducție – necorelare, care a fost una dintre puținele constante însoțitoare ale evoluției postbelice a agriculturii româneşti şi care s-a cumulat în zeci şi sute de miliarde de lei datorii (progresia foarte accentuată fiind înregistrată îndeosebi după "reaşezarea" de prețuri din anii 1982-1984), care se anulau la anumite intervale – în alte țări cu economie de piață, controversele iscate de subvenționarea agriculturii vizează mai multe laturi ale problemei, dar pe fondul unei oferte agricole excedentare în raport cu cererea internă. Preocupări deosebile şi crescânde provoacă, în aceste țări, îndeosebi temerea că politicile de subvenționare ar putea să împieteze sau să distorsioneze interesul public asupra necesității ajustărilor structurale şi a flexibilizărilor din economiile naționale, prin care s-ar deforma competiția[1] şi s-ar deranja diviziunea internațională optimală a muncii.

2. În demersul de față nu ne propunem să pătrundem în resorturile interne ale mecanismelor de interacțiune dintre politicile naționale de susținere a agriculturii şi fluxurile comerciale internaționale, din două considerente: pe de o parte, deoarece domeniul este mult mai complex,

---

[1] De altfel, țările occidentale membre ale OCDE au "transferat" problema implicațiilor subvențiilor în cadrul aşa numitelor "runde" de negocieri multilaterale ale GATT, nu numai prin prisma solicitărilor de desființare a barierelor comerciale tarifare şi netarifare, dar şi al necesității elaborării unui catalog tematic de clarificare a problemelor definitorii ale subvențiilor [1]).

depăşind cadrul subiectului, iar pe de altă parte, deoarece considerăm mai oportună, în actualul stadiu pe care îl parcurge economia noastră, aducerea în circuitul cunoaşterii a unor experimente metodologice de comensurare a subvenționării agriculturii. Privit subiectul din această perspectivă, trebuie discutate câteva aspecte ale problemei şi anume acelea referitoare la unele delimitări conceptuale asupra subvenționării şi la modalitățile de comensurare a acesteia.

3. În materie de delimitări noționale ale subvențiilor, experții OCDE recunoşteau încă din 1983 că, practic, toate țările membre ale acestei organizații dispun de sisteme de subvenționare mai mult sau mai puțin extinse, de unde decurge, pe de o parte, o largă paletă instrumentală – atât în ce priveşte subvențiile cu implicații asupra cheltuielilor, cât şi la cele care vizează veniturile – şi, pe de altă parte, dificultatea comparațiilor dimensionale şi calitative între țări. Neexistând o definire comună tuturor țărilor membre ale OCDE, s-a adoptat conceptul utilizat de organismele statistice din majoritatea țărilor dezvoltate, în cadrul Sistemului Conturilor Naționale (SNC). Conform acestei accepțiuni, subvențiile includ alocații bugetare curente către agenții economici, inclusiv ai administrației naționale, cu scopuri productive, pentru influențarea prețurilor pieței sau susținerea producției şi veniturilor, dar exclud complet facilitățile impozitare.

4. Preocupări de delimitare conceptuală a subvențiilor are şi cercetarea economică. Astfel, cele 5 institute de cercetări economice mari din Germania, pornesc în definirea subvențiilor de la criteriul de bază al influenței acestora asupra structurilor economice, incluzând alocațiile şi transferurile de active către agenți economici ai administrației federale (cum ar fi căile ferate) şi unele fonduri de susținere ale CEE, dar şi o parte din facilitățile (favorizările) impozitare. Se distinge aici, aşadar, o încercare de cuprindere a întregului grad de subvenționare a economiei, pentru a putea identifica implicațiile subvențiilor asupra mecanismelor pieței şi eventualele tendințe anormale.

5. În fine, a treia instituție interesată în conceptualizarea subvențiilor în multe țări membre ale OCDE este guvernul (administrația), care se concentrează asupra alocațiilor (subsidiilor) financiare din bugetul central, ca distribuitor de subvenții, către agenții economici din afara administrațiilor centrale şi asupra facilitărilor impozitare acordate acestora, preocupări care se materializează în întocmirea unor “rapoarte periodice asupra subvențiilor”.

6. În termeni explicativi “Raportul asupra subvențiilor” elaborat de guvernul vest-german în anul 1989, este interesat îndeosebi asupra scopurilor economice urmărite prin alocările de mijloace financiare federale și a persistenței motivației acordării de subvenții, mijlocind forurilor legislative informația necesară pregătirii deciziilor de politică economică și impozitară. De altfel, în conformitate cu “Legea stabilității și creșterii”, mijloacele financiare federale sunt acordate instituțiilor din afara administrației federale pentru anumite scopuri, iar această susținere financiară trebuie să servească la: a) menținerea agenților economici sau a ramurilor de activitate; b) adaptarea agenților sau a ramurilor economice la noi condiții; c) promovarea progresului de productivitate și creșterea economică a întreprinderilor sau a ramurilor; d) ieftinirea anumitori bunuri și servicii pentru menaje în domenii importante ale proceselor macroeconomice de piață și de stimularea comportamentului economiștilor.

7. Ceea ce trebuie subliniat este acordarea de mijloace financiare nu trebuie să se supună peste scopurile politice macroeconomice, în procesul alocării acestora putând interveni, astfel, unele conflicte de scopuri (economice, socio-politice sau de protecția mediului), dar nici să stânjenească sau să deformeze climatul concurențial – prin menținerea pe termen lung de agenți economici amenințați existențial – iar ajustările structurale să nu evolueze abrupt, cu asperități sociale sau dispariții regionale supradimensionate. Dimpotrivă, în politică subvenționată trebuie să guverneze așa – numitul principiu al subsidiarității, adică al “ajutorului pentru autoajutorare”, conform căruia, cu un efort financiar cât de mic să se creeze impulsuri spre comportamente ajustante ale agenților economici afectați și supraviețuirea, prin forțe proprii, a celor neafectați.

8. Ca ordin de mărime comparabil, gradul de subvenționare practicat în diferite țări este definit prin ponderea subvențiilor statului în produsul intern brut (tabelul nr. 1).

Tabelul nr. 1

Ponderea subvențiilor statului în PIB al unor țări membre ale OCDE

	1979	**1980**	**1985**	**1987**
Belgia	1,7	1,4	1,4	1,4
R.F. Germania	2,2	2,1	2,1	2,2
Danemarca	3,2	3,2	3,0	3,0

	1979	1980	1985	1987
Franța	2,0	1,9	2,3	2,4
Italia	2,6	2,4	2,8	2,6
Olărit	1,3	1,5	1,9	1,8
Regatul Unit	2,3	2,5	2,0	1,6
Canada	2,0	2,7	2,4	2,3
Norvegia	7,0	7,0	5,4	5,7
Suedia	4,3	4,3	4,9	4,8
Austria	2,9	3,0	2,9	3,0
Elveția	1,4	1,4	1,4	1,4
SUA	0,4	0,4	0,6	0,6

Sursa: [1].

Datele comparative prezentate relevă o uşoară tendință de micşorare a decalajelor maxim/minim la parametrul "ponderea subvențiilor în PIB". Trebuie menționat, însă, că această diminuare de amplitudine a variației ponderilor nu oferă informații complete asupra evoluției volumului valoric total al susținerii de către stat a agenților economici.

9. În acest sens, cu caracter complementar pentru evoluția gradului de subvenționare într-o economie națională, se poate utiliza indicatorul derivat "subvenții ale statului ce revin la o persoană ocupată" în diferitele ramuri economice (tabelul nr. 2).

Tabelul nr. 2

Subvenții ale statului pe persoană ocupată în diferite ramuri (fără măsurile condiționate comunitar) în R.F.Germania

(DM; %)

Nr. crt.	1968	1978	1988	Ritm mediu anual de creştere (%)
1. Agricultură	1540	2250	2790	3,0
2. Navigație maritimă	890	1600	4570	8,5
3. Construcții navale	50	890	7140	28,2
4. Tehnici spațiale	1460	5170	11780	11,0
5. Minerit	3450	9190	16290	8,1

Sursa: calculat după datele din (2).

Se constată o anumită mutație pozițională a agriculturii între cele cinci domenii economice: de la poziția a doua în 1968 (cu 1540 DM/persoană ocupată), la poziția a cincea peste alți 20 de ani (cu aproape 2800 DM), în condițiile în care subvenția ce revenea la o persoană ocupată pe ansamblul economiei, a crescut de la 526 DM în 1970, la 1091 DM în 1987, adică într-un ritm mediu anual de cca. 4,4% (2).

10. Fiind făcute delimitările noționale privind rolul subvențiilor în economiile de piață în general, precum şi conturarea unui ordin de mărime relativ al subvențiilor în raport cu indicatorul sintetic PIB, ne vedem obligați să facem mențiunea că în agricultură noțiunea de subvenții împrumută elemente ale fiecăreia dintre cele trei încercări de definire dar prezintă şi caracteristici proprii imprimate de particularitățile acestei ramuri, de preponderența problemelor agrare în arena preocupărilor comunitare vest-europene (de amintit că 67% din bugetul CEE este "ocupat" de agricultură, iar 89% din acesta este alocat măsurilor de orientare, garantare, şi ajustare a structurilor agrare). Mai mult, excedentele persistente de bunuri agroalimentare pe piețele comunitare şi necesitatea altor eforturi financiare pentru reinstalarea echilibrului pieței pun mari probleme de adaptare a agricultorilor țărilor vest-europene, pentru susținerea şi amortizarea impactului social al ajustării, devenind – prin interferența cu interesele altor mari ofertanți agricoli – subiect al unor adevărate contencioase comerciale şi economico-financiare.

11. Diversitatea condițiilor natural-economice şi a tipologiilor structurilor agrare face spectrul instrumentelor de aplicare a măsurilor de politică agrară să fie tot mai diferențiat iar comensurarea incidențelor acestora asupra fluxurilor comerciale internaționale să necesite o anumită sistematizare permițând elaborarea unor concepte sintetice de comensurare a protecției agrare[1]: echivalenții subvenției la producător (ESP) şi echivalenții subvenției la consumator (ESC). Conform celor mai recente accepțiuni[2], ESP-ul "măsoară valoarea transferurilor monetare vărsate

[1] Aceste concepte au fost elaborate, prima dată, de către Tiosling, pentru FAO în anii 1973-1975, preluate apoi de OCDE care, în 1987, a întreprins determinarea protecției agrare începând cu anii 1979-1981 (prima bază de referință), rezultatele acestor comensurări fiind preluate într-un model MTM" (Ministerial Trade Mandat) al comerțului agricol mondial, pentru a se cerceta consecințele unei desființări sau diminuări a protecției agrare [3;4].

[2] Atât Ortner [3], cât şi Buchholz [4], rețin ca definiții cam aceleaşi accepțiuni: ESP-ul reprezintă "suma care ar fi necesară pentru despăgubirea agricultorilor pentru

agricultorilor de către consumator de produse agricole şi de către contribuabili, transferuri induse de politicile agricole". Pe de altă parte ESC-ul corespunde cu "taxa implicită suportată de către consumator, rezultând din susținerea prețurilor pieței după ce se deduc toate subvențiile la consumator" (5).

12. Aşadar, analiza acestor două concepte de exprimare a protecției agrare permite a se comensura cât de puternic este promovată agricultura diferitelor țări cu economii de piață prin politicile agrare respective şi, totodată cum se distribuie costurile acestei promovări pe bugetul statului şi pe consumator. Analiza se efectuează atât pentru ansamblu agriculturii unei țări cât şi pentru cele mai importante produse agricole[1]. De altfel se mai poate spune că susținerea (protecția) producătorilor agricoli, furnizat de politicile agricole, consistă în transferuri pe spezele contribuabililor – finanțate de bugetul statului – şi în transferuri pe spezele consumatorilor – sub forma prețurilor agricole mai ridicate – iar compararea lor pe țări sau grupe de produse relievează importanța relativă a intervențiilor statului legat de contribuția la veniturile producătorilor sau la cheltuielile consumatorilor. Privit din unghiul protecției pieței interne acest echivalent al subvenției la producător (ESP) reflectă, într-un fel măsura în care diferitele țări se "blindează" ("ecranează") în fața pieții mondiale la diferitele produse agricole, sau măsura în care o influențează prin subsidile la export, ambele sensuri sintetizând, de fapt, cât costă politica internă de producție agrară, pe de o parte, şi cine şi cât plăteşte pentru aceasta, pe de altă parte.

13. Metodologic, cei doi echivalenți ai subvenției – la producător (ESP) şi la consumator (ESP) – se determină sub trei expresii – totali, unitari şi relativ (în procentaje) - după ce, în prealabil, toate măsurile şi

pierderea ce decurge din desființarea măsurilor de susținere de către stat", respectiv, ESP-ul trebuie să reprezinte această sumă care înlocuieşte producătorilor pagubele suferite prin renunțarea la o anumită măsură de politică agrară. Pe de altă parte, ESC-ul este definit ca "sumă ce ar trebui pusă la dispoziția consumatorilor, ca despăgubire pentru desființarea unei măsuri de susținere agrară".

[1] Sunt cuprinse 12 categorii (grupe) de produse agricole (5 vegetale şi 7 animaliere), gradul de reprezentativitate al acestor grupe este variabil, de la un minim de 60% (Japonia) la 94% (Suedia), celelalte țări prezentând următoarele grade de acoperire: SUA (69%), Noua Zeelandă (69%), CEE (75%), Elveția (76%), Norvegia (76%), Austria (80%), Canada (84%), Australia (87%), Finlanda (92%). Este de precizat că chiar metodologia de calcul, însăşi, evoluează, fiind supusă unui proces continuu de revizuire la nivelul OCDE (ex.: pentru carnea de bovine şi lapte, elementul de calcul al susținerii prețului pieței încă se mai studiază.)

instrumentele de politică agrară au fost grupate în funcție de sensul influențelor exercitate asupra producătorilor și consumatorilor, conform următoarelor relații funcționale:

$$ESP_T = Q \times (P_i - P_w) + D - A + H \quad (1)$$

$$ESP/u.p. = ESP_T / Q \quad (2)$$

$$ESP(\%) = ESP_T/(Q \times P_i + D - A) \times 100 \quad (3)$$

$$ESC_T = -C \times (P_c - P_w) + G \quad (4)$$

$$ESC/u.p. = - ESC_T / C \quad (5)$$

$$ESP(\%) = - ESC_T/(C \times P_c) \times 100 \quad (6)$$

Semnificația notațiilor: Q = volumul producției; C = volumului consumatorului; P_i = prețul intern la producător;P_c= prețul intern la consumator; P_w = prețulde referință (la frontieră); D = plăți directe la producător;G = plăți directe la consumator; A = impozite sau taxe; H = cheltuieli bugetare indirecte.

14. Evoluția echivalenților subvenției la producător (tabelul nr. 3) și la consumator (tabelul nr. 4), în perioada 1979-1990, relevă interesante mutații cantitative și calitative.

Tabelul nr. 3

Echivalenți ai subvenției la producție (ESP)
pe ansamblul produselor agricole

	Simbol	UM	Media 1979-86	1987	1988	1989(e)	1990(p)
Australia	ESP total	mld. $	1,07	1,10	1,23	1,25	1,30
	NET						
	ESP relativ[x)]	%	12	11	9	10	11
Austria	”	mid. $	1,07	2,19	2,16	1,71	2,37
	”	%	32	48	47	39	46
Canada	”	mid. $	4,19	6,66	6,12	5,56	6,46
	”	%	32	49	42	37	41
CEE	”	mid. $	39,87	72,95	70,48	61,49	81,62
	”	%	37	49	46	41	48
Finlanda	”	mid. $	2,25	3,77	4,06	4,26	5,32
	”	%	58	72	73	70	72
Japonia	”	mid. $	21,56	35,15	36,52	33,67	30,86

	Simbol	UM	Media 1979-86	1987	1988	1989(e)	1990(p)
	”	%	66	76	74	71	68
Noua Zeelandă	”	mid. $	0,74	0,34	0,24	0,21	0,17
	”	%	25	14	7	5	5
Norvegia	”	mid.$	1,71	2,53	2,66	2,55	3,13
	”	%	72	76	76	75	77
Suedia	”	mid. $	1,64	2,53	2,45	2,72	3,38
	”	%	44	57	52	52	59
Elveția	”	mid. $	2,62	4,47	4,76	4,18	5,00
	”	%	68	80	78	73	78
SUA	”	mid. $	30,66	45,07	37,21	33,42	35,93
	”	%	28	41	34	29	30
OCDE	”	mid. $	107,38	176,78	167,91	151,01	175,54
	”	%	37	50	46	41	44

e = estimare; p = provizoriu; ESP-urile nete relative medii pentru 1979-1986 sunt ponderate prin valoarea producției fiecărui produs. x) pondere în valoarea producției.

Sursa: [5].

Rezultă că, pe fondul unei creşteri generale a volumului valoric al subsidiilor la producătorii agricoli din țările membre ale OCDE – de la cca. 107,4 mld.$ (media anilor 1979-86), la 175,5 mld. $ în 1990 – şi al unui ESP relativ (%) de asemenea în creştere (de la 37% la 44%), analiza mutațiilor poziționale relevă tendințe relativ contrastante: în timp ce pe ansamblul CEE (unul dintre “polii” contenciosului comercial în cadrul GATT), ESP-ul total net a crescut cu cca. 41,6 mld. $ (+ 11 puncte procentuale la ESP-ul relativ, ajungând la 48%), în SUA (celălalt “pol”) sporul de subsidii este de cca.8 ori mai mic (iar la ESP-ul relativ de numai 2 puncte procentuale, acesta situându-se la 30%). De altfel, şi prin majorarea amplitudinii minim/maxim se confirmă tendința de accentuare a protecției producătorilor. Astfel, în medie pe anii 1979-86, amplitudinea era de 12% (Australia)/ 72% (Suedia), pentru ca în 1990 raportul să devină 5% (Norvegia)/78% (Elveția).

15. Pe de altă parte, volumul valoric al ESC-ului (tabelul 4) a crescut, pe ansamblul OCDE, cu cca. 59,1 mld. $, ajungând la 133,4 mld. $, iar ESC-ul relative a sporit cu 8 puncte procentuale, atingând nivelul de 36%. Această tendință a fost imprimată, în principal, de CEE, unde sporul ESC-ului relative a fost de 11 puncte procentuale (ajungând la 41%), față de

menținerea la 19% în SUA. Similar (în sensul majorării amplitudinii) au evoluat raporturile minim/maxim la ESC-urile relative: 7% (Australia)/ 55% (Finlanda) în medie pe anii 1979-1986, şi 7% (Noua Zeelandă)/71% (Finlanda) în anul 1990.

Tabelul nr. 4

Echivalenți ai subvenției la consum (ESC)[x)], pe ansamblul produselor agricole

	Simbol	UM	Media 1970-86	1987	1988	1989(e)	1990(p)
Australia	ESC total	mid.$	- 0,23	-0,33	-0,33	-0,34	-0,36
	ESC relativ[xx)]	%	- 7	-10	-7	-7	-8
Austria	”	mid.$	-0,89	-2,23	-2,07	-1,62	-2,15
	”	%	-28	-52	-48	-39	-45
Canada	”	mid.$	-2,27	-2,99	-3,06	-2,95	-3,02
	”	%	-24	-32	-28	-27	-26
CEE[xxx)]	”	mid.$	-30,50	-62,05	-56,28	-46,43	-63,81
	”	%	-30	-47	-41	-34	-41
Finlanda	”	mid.$	-1,63	-2,82	-3,07	-2,98	-3,48
	”	%	-55	-70	-69	-67	-71
Japonia	”	mid.$	-18,24	-35,99	-39,34	-35,42	-32,81
	”	%	-39	-54	-52	-50	-48
Noua Zeelandă	”	mid.$	-0,07	-0,05	-0,06	-0,06	-0,06
	”	%	-10	-8	-7	-5	-7
Norvegia	”	mid.$	-0,59	-1,34	-1,30	-1,21	-1,67
	”	%	-40	-62	-56	-55	-64
Suedia	”	mid.$	-1,18	-2,53	-2,41	-2,52	-2,80
	”	%	-37	-59	-52	-55	-63
Elveția	”	mid.$	-2,09	-3,70	-3,92	-3,17	-3,98
	”	%	-46	-56	-56	-52	-56
SUA	”	mid.$	-16,67	-21,65	-17,91	-16,69	-19,27
	”	%	-19	-24	-19	-17	-19
OCDE	”	mid.$	-74,36	-135,67	-129,75	-113,39	-133,41
	”	%	-28	-42	-37	-33	-36

[x)] Valorile negative echivalează cu o taxă implicită la consum; [xx)] Pondere în valoarea consumului; [xxx)] CEE – 10 (1979-85), CEE - 12(1986-90) e = estimare; p = provizoriu.

Sursa: [5].

16. O altă modalitate de prezentare – cu forță expresivă considerabil sporită – a evoluției subsidiilor pentru producătorii agricoli este asigurată prin punerea în relație a ESP-urilor cu două dintre resursele esențiale ale agriculturii – forța de muncă şi pământul. Astfel, indicatorul derivat "ESP/agricultor" (tabelul nr. 5) asociat cu productivitatea muncii (exprimată prin valoarea adăugată netă pe unitatea de forță de muncă) ar permite aprecierea – parțială desigur – a "contribuției" subvențiilor la dinamica forței productive a muncii din agricultură.

Tabelul nr. 5

Echivalenți ai subvenției la producție (ESP) ce revine pe agricultor, în țările membre ale OCDE

- mii $ SUA/EATC[x)] -

	Media 1979-86	1987	1988	1989	1990
Australia	4	4	4	4	4
Austria	5	10	10	8	11
Canada	10	17	16	15	18
CEE	7	10	10	9	12
Finlanda	10	20	24	25	31
Japonia	9	16	18	16	15
Noua Zeelandă	7	3	3	2	2
Norvegia	19	31	33	32	39
Suedia	15	26	26	30	39
Elveția	15	27	29	25	30
SUA	15	27	23	21	22
OCDE	9	14	14	13	15

e = estimare; p = provizoriu; [x)] EATC = echivalent agricultor cu timp complet (cca.2200 ore/an).

Sursa: [5].

Se observă că, de această dată, la creşterea ESP-ului/agricultor cu 6000 $ în medie pe OCDE (1990: 15000 $), țările membre ale CEE au avut un rol oarecum "frenator" (12000 $ în 1990 față de 7000 $ în perioada de referință) al dinamicii accelerate americane (22 mii$ față de 15 mii $). Amplitudinea variațiilor minim/maxim creşte considerabil: de la 14 mii $

(Australia)/ 19 mii $ (Norvegia), în medie pe anii 1979-1986, la 2 mii $ (Noua Zeelandă) / 39 mii $ (Norvegia şi Suedia) în 1990.

Desigur, nu trebuie trase concluzii definitive după acest indicator, având în vedere că el este derivat din raportul a doi termeni cu evoluţii în general divergente.

17. Un sprijin în a ne apropia mai mult de real, deci cu statut complementar aduce indicatorul "ESP/hectar teren cultivat" (tabelul 6).

Prin prisma acestui indicator se observă o accentuare considerabilă a decalajelor de nivel în timp ce între CEE şi SUA, de la 5,1:1 în perioada de bază la 7,5:1 în 1990 (de altfel, nivelul subsidiilor la producător pe hectar era de 4,2 ori mai mare în CEE faţă de media OCDE în primul interval şi de 4,5 ori în 1990).

18. Cu titlu sintetic, se poate conchide că delimitările conceptuale prezentate, modalităţile de comensurare şi indicatorii derivaţi de apreciere a nivelului şi dinamicii subsidiilor la producător în raport de resursele principale ale agriculturii, pornesc de la premisa esenţială a funcţionalităţii economiilor de piaţă în ţările membre ale OCDE şi, legat de aceasta, a transparenţei aproape depline a informaţiilor macroeconomice privind interferenţele pieţelor interne cu cele internaţionale, menite să înlesnească reproducerea permanentă a echilibrelor prin eliminarea distorsiunilor şi a barierelor tarifare şi netarifare din schimburile comerciale. Motive pentru care considerăm că în perioada de tranziţie a agriculturii româneşti să prevaleze crearea şi funcţionarea mecanismelor pieţelor (de bunuri şi servicii, capitaluri şi forţă de muncă) specifice acestei ramuri în faţa "obsesiei" – prezente uneori – de a ne racorda Europei Occidentale, ca scop în sine.

Tabelul nr. 6

Echivalenţi ai subvenţiei la producţie (ESP)
pe hectarul de teren cultivat

- dolari SUA/ha -

	Media 1979-86	**1987**	**1988**	**1989**	**1990**
Australia	2	2	3	3	3
Austria	349	735	734	783	806
Canada	79	110	99	91	106
CEE	442	687	666	583	773

	Media 1979-86	1987	1988	1989	1990
Finlanda	1074	1951	2005	2182	2727
Japonia	5490	9129	9560	8842	8104
Noua Zeelandă	50	24	17	16	13
Norvegia	1945	2836	2943	2805	3437
Suedia	518	869	859	962	1222
Elveția	1023	1734	1845	1618	1938
SUA	86	130	108	95	102
OCDE	105	173	165	148	171

e = estimare; p = provizoriu.

Sursa: [5].

BIBLIOGRAFIE

1. xxx – "Bericht der Bundesregierung uber die Entwicklung der Finanzhilfen des Bundes und der Steuervergunstigungen fur 1987-1990 (12. Subvention bericht), Drucksache 11, Bonn, 1989.
2. Pascher, P- "Situationsbericht 1989 – Zur wirtschaftlichen Lage der Landwirtschaft", Bonn, 1990.
3. Ortner, K. – "Messung der Agrarstutzung în den OECD – Landern", în "Mon. Ber, ub. O. Landw." (MboL), nr.1/1988.
4. Buchholz, H.E. – "Die Messung der Agrarprotektion", în "Agrarwirtschaft", nr.1/1989.
5. xxx – "Politiques, marches et echanges agricoles", OCDE, Paris, 1988, 1989, 1991.
6. Kelch, D.R.- "Europe 92: Implication for Agriculture", în "Western Europe Agriculture and Trade Report", USDA, ERS, 1989.

"SOCIETATEA RURALĂ" STAREA ACTUALĂ ŞI REMODELAREA STRUCTURILOR ECONOMICO-SOCIALE

Aurelia SÂRBU, coordonator program
şi Violeta FLORIAN, cercetător principal,
Institutul de Economie Agrară

Întotdeauna ruralul este tratat în strictă dependență de agrar, care la rândul lui, fără a se identifica, fără a se reduce şi fără a aparține pe deplin ruralului, nu poate fi înțeles independent de problemele socio-umane ale colectivităților sătești.[1]

Conceptul de rural sugerează ansamblul spațial în care sunt situate satele, raporturile de interdependență şi specificitatea ecologică a "zonelor fizice" sătești şi desemnează populații care se disting în interiorul societății globale prin trăsături demografice (structura populației, densitatea, spațiu rezidențial, număr de locuitori pe unitate socială), economice (natura muncii, a relațiilor de producție, structura surselor de venit), ecologice (particularitățile mediului construit, distribuția rezidențială, tipologiile şi funcționalitățile localităților) şi socio-culturale (norme şi valori dominante, mentalități şi tradiții, tipologia comportamentelor şi a modelelor culturale).[2]

Conceptualizarea ruralului a însemnat şi surprinderea trăsăturilor specifice în diferitele momente ale devenirii, traducerea istorică a tensiunilor, a momentelor esențiale ale structurilor rurale.

Societatea rurală din România cuprinde 91% din patrimoniul funciar al țării şi 46,7 % din populația totală, revenind o densitate medie de 50,3 locuitori/km^2 (față de 97,5 loc/km^2 media pe țară).

Obiective ale unor strategii politice care au urmărit remodelarea structurilor rurale în funcție de imperative care nu proveneau din devenirea naturală, normală a ruralului, au provocat fragilizarea progresivă a țesăturii sociale, pierderea treptată a specificului, alterarea identității spirituale.

---

[1] Sorokin, P; Zimmerman, C., *Principles of rural-urban sociology*, New-York, Henry Holt and Co., 1929.

[2] Wilits, Ferm; Bealer, C. Robert, *An evaluation of "composite definition" of "rurality". Rural Sociology*, vol. 32, nr. 2, iunie, 1967.

Populația rurală își depășea criza părăsind, în fluxuri migratorii, satele, punând în mișcare mecanisme demografice, greu de stăpânit în prezent; diminuarea constantă a volumului demografic se traduce în termenii realității prin pericolul "rarefierii" zonelor rurale, a "golirii demografice".

Amploarea și profunzimea crizei ruralului înseamnă: înapoierea cronică a resurselor umane, îmbătrânirea grupurilor profesionale, în special a agricultorilor, eterogenitatea redusă ocupațională generatoare de neatractivitatea socio-economică a zonelor rurale, distrugerea industriilor rurale tradiționale, structura a veniturilor specifice sărăciei absolute, infrastructură precară, eludarea sensibilității ecologice a mediului rural și o dependență mărită față de handicapurile naturale.

Structurile demografice au fost marcate de o tendință de îmbătrânire a populație rurale. Grupările funcționale ale populației, prin valorile absolute și procentuale, pe care le înregistrează, relevă existența procesului de "îmbătrânire" accentuată și totodată, analizat printr-o perspectivă dinamică, ritmul alert în care s-a desfășurat. În perioada 1956-1988 se produce o diminuare a populației tinere de la 29,8% la 24,4% și a populației adulte de la 60,0% la 56,0% în timp ce populația vârstnică are o creștere de la 10,2% la 19,6%.

În distribuția spațială se evidențiază importante diferenției ale structurii pe grupe de vârstă. Populația tânără (0-14 ani) deține cele mai mari ponderi, de 27-31 % în localitățile rurale din Moldova (Iași, Vaslui, Bacău, Suceava, Botoșani, Neamț, Galați), din Dobrogea (Tulcea, Constanța) și din nordul țării (Maramureș, Satu-Mare, Bistrița-Năsăud) și cea mai redusă proporție, de 17%, în județul Hunedoara. În ce privește populația vârstnică (60 de ani și peste) cele mai mari procente, de 25-30%, caracterizează zonele rurale din județele Timiș, Mehedinți, Caraș-Severin și Teleorman.

Valoarea înaltă a raportului dintre populația vârstnică și tânără (53,2) este simptomatică, atestând odată în plus tendința fermă a unei populații îmbătrânite demografic în mediul rural românesc.

Creșterea presiunii din partea populației vârstnice și în general a populației inactive se identifică în valorile deosebit de ridicate ale raportului de dependență, care în anul 1988 a fost în medie de 59,8%. În așezările rurale din județele Botoșani, Iași, Timiș și Vrancea la 100 de persoane în vârstă de 15-64 ani revin 71-74 persoane inactive.

Migrațiile constituie un alt factor de restructurare a populației, "... îmbătrânirea regiunilor rurale își are originea în emigrare, care duce la

scăderea populației tinere (efect direct), și face să scadă natalitatea prin reducerea populației din grupele de vârstă fertilă (efect indirect)"[1]. Ca proces, migrația a avut un caracter selectiv, emigrând în special persoanele în vârstă de muncă (15-59 ani), la nivelul anului 1987 aceasta reprezentând 82% din populația rurală migrantă.

Sub aspectul structurii pe sexe, nu se poate concluziona cu privire la o tendință de feminizare a populației rurale, la nivelul anului 1988 excedentul feminin fiind de 1,2%. Structura pe sexe a grupelor funcționale indică o preponderență feminină rurală numai în grupa de 60 de ani și peste, evidențiindu-se și un ritm de îmbătrânire mai accelerată a populației rurale de sex feminin. În teritoriu feminizarea operează selectiv, populațiile rurale cu pondere feminină peste media pe țară (50,7-51,9%) se întâlnesc mai frecvent în zonele Olteniei, Moldovei (cu excepția județelor Suceava și Galați) și Munteniei (exceptând Ialomița, Călărași).

La aceste procese demografice, mai mult sau mai puțin evidente, dar simptomatice pentru starea actuală a comunităților rurale se adaugă și procesul reproducerii care a suportat cele mai profunde și ample determinații generate de politice sociale și economice. Dacă în perioada 1948-1966 excedentul natural al populației rurale a reprezentat aproximativ 80% din excedentul natural al țării, în anii 1975-1980 contribuția mediului rural s-a redus la 47,5% iar în anul 1980 la aproximativ 40%.[2]

Un posibil model teoretic al proceselor demografice evidențiate mai sus, într-o oarecare măsură cauzal, deoarece s-ar referi la cauzele care le-au determinat amploarea și profunzimea cu care au reușit să afecteze structurile rurale, ar cuprinde ipoteze demografice și, totodată, ipoteze privitoare la domeniul strategiilor/politiciloreconomice și sociale. Astfel, cooperativizarea a influențat într-o măsură covârșitoare procesul migrațional, procesul de îmbătrânire demografică; industrializarea a operat un proces migrațional selectiv; hipercentralizarea a determinat structuri rurale neparticipative.

Natalitatea populației rurale, urmând o tendință de scădere, de la 19,6% în perioada 1970-1980, la 16,8% în 1989, a fost și rămâne influențată de fertilitatea cohortelor feminine rurale – ponderea femeilor de vârstă fertilă în totalul populației feminine a fost de 41,5% (față de 53,3% în

---

[1] Pressat, Roland, *Analiza demografică*, Editura Științifică, București, 1974.

[2] Trebici, Vladimir, *Satul românesc și țărănimea: aspecte demografice*, în "Satul românesc – studii", Ioan Matei și Ioan Mihăilescu, Editura Academiei RSR, București, 1985.

urban), de o divorțialitate redusă 0,7% comparativ cu 2,4% în urban) şi o creştereconstantă a nupțialității, de la 5,8% în 1985 la 6,4% în 1989.

Analizată în conjunctura procesului avansat de îmbătrânire demografică, cuantificarea mortalității generale pune în evidență influența distorsionării piramidei vârstelor în rural asupra creşterii nivelului acestui indicator. În perioada 1981-1989 mortalitatea generală, în rural, a crescut de la 11,3 ‰ la 12,9 ‰ iar în urban, a avut o valoare relativ constantă: 8,4-8,5 ‰.

Specifică unui mediu marginalizat social, cu o slabă infrastructură sanitară, rata mortalității infantile este foarte ridicată, având o valoare medie de 27,3%; majoritatea comunităților rurale se situează în clasele superioare ale valorii acestui indicator (25-5 % 0.).

Modul de desfăşurare al proceselor economice şi exigențele cadrului social au condus la configurarea unei structuri ocupaționale specifice unei economii rurale care îşi pierdea, într-un ritm accelerat, caracteristicile tradiționale: populația rurală ocupată era de 54,5% în agricultură, 26% în industrie şi construcții, 19,5% în alte sectoare de activitate. La nivel micro-social, aceasta se reflectă în diminuarea familiilor rurale monoocupaționale. Dintr-un eşantion de 2000 familii, cele pur țărăneşti erau minoritare, nedepăşind 19% în timp ce familiile cu dublu statut ocupațional reprezentau 59%. Analiza distribuției teritoriale pune în evidență o eterogenitate ocupațională accentuată, ceea ce va determina politici zonale de redresare economică.

Funcționalitatea sistemului ocupațional rural se reflectă în primul rând, în conținutul şi nivelul veniturilor şi cheltuielilor unei familii rurale.

Pe ansamblul ruralului în 1989, veniturile medii lunare ale unei familii de țărani au fost inferioare cu cca. 45%, mediei naționale realizate de o familie de salariați, iar cheltuielile se situează la un nivel foarte scăzut, cu 39% sub media națională.

Din totalul cheltuielilor lunare, pentru consumul alimentar afectează 56-70%, pentru mărfuri nealimentare 16-22%, pentru consumul alimentar afectează 56-70%, pentru mărfuri nealimentare 16-22%, pentru servicii 5-10% iar pentru impozite, taxe şi alte cerințe 8-12%. Consumul alimentar se acopeă din resurse proprii în proporție de 70-72%, din cumpărare de produse ale comerțului de stat, 18-21% şi de pe piața liberă, 10-11%.

Principala sursă de formare a veniturilor populației rurale o constituie muncă în agricultură, care reprezintă 62-78%; aportul salariilor în venitul total este de circa 16%, iar al veniturilor rezultate din practicarea unor meserii, de 5-16%.

În cadrul dimensiunii calității vieții rurale discrepanțele sunt atât de mari, încât o eventuală strategie pentru asigurarea unui nivel decent de viață ar trebui fundamentată pe particularitățile fiecărei zone în parte, pe eludarea formelor specifice de sărăcie rurală pentru fiecare tip de comunitate rurală, 80% din comunale rurale nu-şi pot realiza prin mijloace proprii cadrele de viabilitate economică şi socială, fiind afectate structurile fundamentale ale ruralului. Societatea rurală din România se află în declin demografic, cu structuri economice deteriorate şi condiții de viață precare.

Aceste puncte nevralgice ale crizei rurale determină definirea unei politici rurale coerente, care să respecte principiile descentralizării şi care porneşte de la necesitățile specifice fiecărei zone rurale. Alternativa de politică rurală necesară în această etapă se caracterizează printr-o abordare **integrată** şi **teritorială** a problematicii rurale, prin lărgirea permanentă a tipurilor şi a categoriilor participanților la procesele de pregătire şi de formulare a obiectivelor restructurării, dezvoltării şi modernizării rurale, prin repartizarea echilibrată a diferitelor responsabilități între serviciile guvernamentale şi organizațiile rurale şi prin cooperarea pragmatică între sectorul public şi cel privat.[1]

Diversitatea zonelor împiedică formularea unei politici pentru restructurarea şi dezvoltarea rurală la nivel național, care să țină cont atât de elementele locale specifice cât şi de obiectivele generale ale dezvoltării economice. Sunt necesare politici pentru areale rurale omogene şi pentru soluționarea acelor domenii care se află sub incidența unor dezechilibre fundamentale.

Schimbările demografice, în materie de resurse umane, care se impun într-o primă etapă a restructurării/dezvoltării comunităților rurale, pornesc de la modificarea condițiilor obiective în care se desfăşoară procesul educațional şi a conținutului său, precum şi de la crearea unei baze materiale care să confere decența vieții rurale: echipamente colective şi individuale purtătoare de civilizație şi confort, sistem de asistență medicală accesibil tuturor categoriilor sociale rurale, sistem de comunicații rurale.

Schimbările structurale ale economiei rurale trebuie ordonate în funcție de următoarele necesități:

- dezvoltarea, în sectorul industriei şi serviciilor, a întreprinderilor mici şi mijlocii care aparțin proprietarilor/antreprenorilor locali;

[1] xxx, *Politici ale dezvoltării ruralului*, Ex Terra Aurum nr. 5/1990, IEA, Bucureşti.

- dezvoltarea activităților de “loisir” şi a celor specifice vârstelor înaintate: în acest mod se creează o gamă extinsă de servicii pentru turism şi pentru familii de pensionari care se instalează în comune;
- transformarea statutului agriculturii într-o structură economică caracterizată de o productivitate mărită prin penetrarea masivă a tehnicilor moderne.

Restructurările comandate de imperativele sistemului “economiei de piață” pot declanşa: diversificarea surselor de venit şi un nou dinamism al economiei rurale prin apariția turismului rural, a unor servicii inedite şi consolidarea industriei rurale; internalizarea factorilor de producție şi a investițiilor, mărindu-se considerabil câmpul de acțiune al antreprenorilor locali; diminuarea dezavantajelor economice provocate de distanțe şi de izolare prin accesul rapid la tehnologiile sistemului comunicațional modern; conştientizarea faptului că sistemul rural are o valoare în sine, ca deținător de resurse naturale.

Elaborarea politicilor rurale de tip teritorial – integrat şi a instaurării principiilor descentralizării şi participării provoacă necesitatea revederii şi adaptării cadrului instituțional care promovează, gândeşte, concretizează aceste politici. Un nou tip relațional va fi caracteristic pentru spațiul rural: raporturile funcționale între sectorul public şi cel privat. Modelul cooperării între sectorul public şi cel privat conduce la instaurarea, în termeni instituționali, a unui adevărat cuplu de parteneri. Acest tip de parteneriat va fi rezultatul unui lung proces de ajustare instituțională, cerut de mobilizarea tuturor resurselor disponibile, de exploatarea oportunităților economice şi pentru a rezolva toate problemele de dezvoltare[1].

Pentru a instaura parteneriatul în comunitățile rurale româneşti este, mai întâi, necesar ca particularii/producători-proprietari să aibă un rol important în dezvoltarea economică şi socială a regiunilor rurale. Modelul de organizare de tip parteneriat implică repartizarea competențelor pe diferite niveluri ale administrației, în condițiile în care fiecare nivel poate suplini funcționalitatea altei verigi administrative, descentralizarea, printr-o redistribuire a rolului diferitelor niveluri ale administrației şi o multiplicare a structurilor participative. Parteneriatul nu este panaceul soluționării problemelor rurale, este doar un posibil răspuns la rezovarea crizei organizatorice şi administrative care se manifestă în structurile actuale rurale.

[1] xxx, Parteneriat pentru dezvoltarea ruralului, *Caiet documentar*, nr. 6/1990, IEA, Bucureşti.

METODE DE ANALIZĂ A DECIZIILOR DE DEZVOLTARE A AGRICULTURII, PREVIZIUNE ŞI INTERVENȚII DE REGLARE

dr. Simona BARA, coordonator de program
Institutul de Economie Agrară

În condițiile cu totul speciale în care decidenții sunt nevoiți să acționeze în prezent devin actuale cuvintele academicianului Grigore C. Moisil rostite în urmă cu peste 15 ani”... Ştiința nu l-a învățat pe om să zboare ca păsările. Zboară, dar altfel: ca OM...” (1).

Diversitatea şi complexitatea fenomenelor şi proceselor economice din agricultură în perioada tranziției spre economia de piață regrupează factorii de influență asupra acestora într-un mod cu totul diferit de acela cu care ne-am obişnuit, dată fiind modificarea modului de realizare a interrelațiilor, atât pe orizontală, cât şi pe verticală.

În aceste condiții, prezintă interes nu numai identificarea unor grupe de factori de influență, ci şi formarea unor noi modalități de analiză a deciziilor.

1. Factorii principali care induc perturbații în formularea deciziilor de dezvoltare a agriculturii şi în analiza deciziilor în perioada tranziției la economia de piață

La nivelul agriculturii, ca ramură a economiei naționale, se pot distinge cel puțin opt grupe mari de factori ce induc, în diferite grade, transformări în deciziile de dezvoltare.

1. În primul rând sunt factori de natură demo-economică cum ar fi: mărimea poluației; rata de creştere; vârsta; sexul; populația ocupată în cadrul ramurii; mărimea medie a exploatațiilor. Aceste elemente influențează atât mărimea şi structura bunurilor agro-alimentare obținute şi respectiv a celor achiziționate, cât şi nivelul activității economice din cadrul agriculturii.

2. O a doua grupă de factori este reprezentată de output-urile pe locuitor împreună cu elementele sale definitorii şi anume rata de participare a forței de muncă şi productivitatea muncii.

3. O a treia grupă de factori defineşte modelul de consum istoriceşte constituit, în special, preferința populației pentru diferite bunuri agro-alimentare dar şi modalitățile de folosire a acestora.

4. Distribuirea zonală a populației şi a activităților agricole constituie o altă grupă de factori ce exercită influență asupra procesului decizional.

La aceste elemente se adaugă şi faptul că în condițiile tranziției spre economia de piață se vor dezvolta, la nivel zonal, cel puțin două tipuri distincte de activități agricole: activitățile tradiționale care vor începe să fie în declin şi activitățile agricole noi, aflate în ascensiune, cum ar fi, spre exemplu, cele care urmăresc îmbinarea între activitatea de bază şi cea de prelucrare industrială specială.

Acest tip de agricultură dală este un fenomen nou ce va induce influențe serioase asupra procesului decizional, în sensul că, în prezent, sistemele de decizie şi analiză economică încă folosesc indicatori vechi ce aparțin activităților tradiționale, nereflectând în suficientă măsură noul. De aici, rezultă nevoia adoptării unor noi concepte de decizie şi analiză economică, a noilor structuri de date şi informații şi, deci, de indicatori. Pe de altă parte, o activitate economică foarte dispersată – aşa cum se anunță să fie, în următorii ani, aceia din agricultură – va necesita resurse substanțiale pentru infrastructură, transport, păstrare etc. Şi chiar pentru investire în noi activități. De asemenea, în cadrul ramurii, pe măsura instalării mecanismelor specifice economiei de piață, îşi va face apariția şi capitalul social provenit din afara acesteia.

5. O altă grupă de influență asupra deciziilor viitoare de dezvoltare a agriculturii este reprezentată de metodele tehnologice, ce vor fi folosite de fiecare activitate în cadrul ramurii, fapt ce reflectă prin indicele de conversie a rezultatelor utilizate, care, la rândul său, va afecta eficiența outputurilor obținute. Schimbările în tehnologiile de conversie (dacă nu se vor produce cât mai rapid, atât în cadrul agriculturii cât şi în amonte şi în aval) vor influența foarte serios dimensiunile globale ale populației ocupate, respectiv rata şomajului, dar şi pe acelea ale creşterii economice a ramurii. Actuala conversie defectoasă a inputurilor, pe aproape toate nivelurile economiei, va continua să inducă şi alte influențe negative asupra rezultatelor activității desfăşurate. Un exemplu concludent îl constituie procesul de poluare, care nu numai că există, dar care se va accentua în continuare, acesta trebuind să fie absorbită prin sistemele tehnologice practicate de obținere a producției agricole; tot în acest context vor trebui să sporească preocupările de asimilare a poluării pe cale naturală.

6. Resursele de bază, mai exact cantitățile de produse care pot fi obținute sau achiziționate la diferite costuri sau prețuri, se constituie într-o altă grupă de factori de influență, a căror schimbare apare ca o consecință, pe de o parte a modificării cererii (în urma penuriei sau a înlocuirii) și, pe de altă parte, a apariției unor noi calități sau chiar a unor noi produse (ca efect al extinderii și generalizării unor descoperiri tehnologice).

7. Un al șaptelea set de factori de influență asupra procesului decizional se referă la modificarea relațiilor internaționale, în special în modul în care România va putea importa sau exporta resurse și bunuri de natură agricolă și pentru agricultură.

8. În final, se poate considera că aceste grupe de factori sunt influențate și de instituțiile și politicile existente la un moment dat, cum ar fi: modul de organizare și funcționare a piețelor; mecanismele (norme și reglementări) ce conduc la folosirea pământului; politicile de import sau export; deciziile de alocare a invențiilor publice etc.

Aceste grupe de factori, identificate pentru a urmări transformările ramurii, sunt neomogene și de cele mai multe ori ele nu se pot include, în totalitate, în modelele economico-matematice uzuale folosite pentru proiectarea alternativelor de dezvoltare sau pentru analiza deciziilor, impunând elaborarea unor studii speciale pentru factorii insuficient reflectați în restricțiile modelelor adoptate, dar care au, însă, influență asupra deciziilor de dezvoltare posibile de formulat la un moment dat.

2. Probleme ale analizei deciziilor în agricultură în perioada tranziției spre economia de piață.

Adaptarea modului de gândire și acțiune la noile realități implică: redefinirea modului de analiză a deciziei; formarea unor etape de analiză a deciziei; alegerea unor tehnici adecvate de analiză a deciziei; identificarea unor indicatori specifici pentru evaluarea deciziilor.

Pentru stabilirea unor alternative realiste și apropiate de fenomenele economico-sociale generale de dezvoltare a ramurii se poate opta pentru una din următoarele tipuri de abordări: empirică sau normativă; teoretică sau intuitivă; analitică sau sintetică.

Alegerea uneia sau alteia din aceste modalități de studiu este influențată de cel puțin următoarele elemente:

- complexitatea fenomenelor și proceselor economice din agricultură, ce se manifestă în perioada tranziției spre economia de piață;

- cantitatea şi calitatea informațiilor, ştiut fiind că, prin modificarea structurilor agrare, cel puțin în prima perioadă a tranziției spre economia de piață, apare un adevărat vid de informații;
- indicatorii utilizați din punctul de vedere al conținutului şi semnificației lor;
- tehnicile de analiză a deciziei folosite.

Menționăm că analiza deciziei din punctul de vedere a structurii procesului decizional, dar şi al situării decidentului – la nivel local, de subsitem, sau la nivel global, de sistem – se poate regăsi cel puțin pe două trepte, şi anume: analiza decizională ca element structural intrinsec al procesului decizional, care este amplu tratată în lucrările de specialitate, şi analiza decizională ca element al procesului postdecizional.

Menționăm că analiza decizională, ca element al procesului decizional propriu-zis, este realizată, însă, la niveluri local/subsistem, fiind serios influențată de calitățile elaboratorului deciziei (decident) analiza decizională la nivel post-decizional se efectuează din punctul de vedere al decidentului general/al sistemului. De cele mai multe ori post-analiza decizională este neglijată pentru că, aşa cum afirma NAISBITT, "...nimeni nu-i mai acordă prea multă importanță dacă <cifrele> - termen folosit de autor pentru a denumi deciziile economice – au fost atinse..." (2).

Pornind de la ipoteza că orice decizie formulată poate fi caracterizată printr-un nivel, ritm şi structură considerăm că analiza decizională, ca fază post-decizională, pentru a se concretiza, necesită cel puțin parcurgerea următoarelor etape:

- stabilirea nivelului, structurii şi a ritmului de modificare pentru decizia formulată la nivel local/subsistem, care urmează să fie supusă analizei decizionale la nivel de subsistem;
- stabilirea unui nivel, ritm şi structură standard, care pot fi: fie cele inițiale sau oricare altele pe care le dorește decidentul generat de la nivel de sistem (de exemplu, nivelurile, structurile sau ramurile atinse de alte țări sau regiuni sau zone pentru fenomenul respectiv etc.);
- compararea deciziilei formulate la nivel local cu nivelul, ritmul şi structura standard, care sunt valabile pentru nivelul global;
- determinarea şi analiza erorii şi luarea acțiunilor de corecție ce se impun pentru materializarea deciziei locale.

Tehnicile de calcul ce pot fi utilizate în post analiza deciziei sunt diverse, în funcție de: volumul şi calitatea informațiilor, amploarea

fenomenelor şi proceselor studiate, cunoştinţele şi respectiv, abilitatea decidentului; tehnica de calcul disponibilă etc.

În perioada tranziţiei la economia de piaţă, post-analiza deciziei acordă atenţie utilizării unor tehnici care suplinesc lipsa de precizie a datelor, calitatea şi cantitatea acestora etc.

Ca metode de post-analiză a deciziei se pot folosi:

- diferite tehnici de simulare a efectelor cantitative şi calitative induse pe diferite niveluri ierarhice de deciziile formulate şi supuse analizei;
- criterii vagi, care permit diminuarea influenţei unor fenomene sau procese necunoscute care ar putea apărea ca urmare a materializării unor decizii şi care ar produce perturbaţii sistemului respectiv;
- comparaţii – fiecare evaluare aferentă deciziilor formulate se poate compara cu un model sau standard ce este considerat că asigură echilibrul (fie în condiţii relativ fixe, mai ales în perioada de început a tranziţiei spre economia de piaţă, fie în condiţii variabile, care se vor înmulţi pe măsura instalării mecanismelor economico-sociale specifice economiei de piaţă etc.

Considerăm ca aplicarea uneia sau alteia din tehnicile de analiză post decizională vor trebui să se finalizeze prin evidenţierea cel puţin a doi indicatori: coeficientul de adaptabilitate a deciziilor propuse; timpul de materializare a deciziei propuse.

Utilizarea acestori indicatori de evaluare post-decizională se recomandă, deoarece, prin modul lor de calcul, se iau în considerare nivelul postdecizional, nivelul antedecizional, nivelul standard, rata de modificare a deciziei.

Lipsa de informaţii şi experienţă în elaborarea deciziilor, şi, mai ales, în post analiza deciziilor în ţările în curs de dezvoltare a determinat organismele internaţionale să-şi dezvolte baze de date specializate, astfel încât, cu tehnici proprii, să se poată simula impactul schimbării sistemului economiilor foste socialiste. Spre exemplu, înainte de acordarea sprijinului lor, aceste organisme execută studii ce răspund cerinţelor analizei post-decizionale elaborate.

Pe baza studiilor de fezabilitate înaintate de statele interesate, experţii organismelor internaţionale elaborează lucrări complete de evaluare a impactului economico-social al programelor propuse. În cazul agriculturii, din analiza unor astfel de studii elaborate de mecanismele internaţionale, a

rezultat că analizele post-decizionale pun în evidență următoarele: impactul agricol-suprafețe alocate pentru diferite utilizări, efectivele de animale, numărul de producători agricoli, înzestrarea cu teren, respectiv cu animale şi maşini a producătorilor agricoli; impactul economic, care, la rândul său, se reflectă prin, evaluările ex-ante ale nivelului prețurilor la principalele produse şi servicii, proiecția evoluției dolarului în raport cu moneda națională pentru diferite scenarii de dezvoltare, durata de funcționare a obiectivelor propuse şi parametrii proiectați a se atinge în diferite stadii; mişcarea stocurilor de produse; modificarea cererii din principalele produse alimentare; evaluarea profiturilor sau a pierderilor etc.

*

* *

În concluzie deci, considerăm că prin dezvoltarea analizei post-decizionale nu numai că procesul de decizie se completează în mod natural, ci prin reevaluarea post-decizională a unor obiective alternative propuse la nivel de subsistem se realizează încadrarea acestora într-un context mai larg (decât cel inițial în care au fost formulate), soluțiile formulate căpătând mai mult realism. Totodată, evaluările făcute funcționează ca nişte comenzi “feed-back-uri” prin care decidentul urmăreşte atingerea stabilității structurale “standard”/ dorite la nivel de sistem; având, însă, la bază deciziile elaborate la nivel de subsistem, care reevaluate şi corectate primesc un mai mare grad de generalitate. De asemenea, prin aplicarea analizei post-decizionale se produce şi o reducere a numărului de erori posibile de indus în sistem în momentul materializării deciziilor formulate la nivel de subsistem.

BIBLIOGRAFIE

1. Moisil, G., *Culegere de texte*, Ed. Politică, 1975.
2. Naisbitt, J., *Megatendințe*, Ed. Politică, 1990.
3. National Academy of Sciences, System Analysis and Operations Research: Tool for Policy and Program Planning for Developing Countries, Washington, D.C., 1976.

VALOAREA ADĂUGATĂ ŞI CONSUMURILE INTERMEDIARE ÎN AGRICULTURĂ

Elena SIMA, cercetător Institutul de Economie Agrară

Caracterizarea economiei naționale, a proporțiilor și ritmurilor ei de dezvoltare, cere un sistem de indicatori foarte cuprinzători şi judicios structurat.

În prezent, există două astfel de sisteme de evidență a economiei naționale:

- sistemul producției materiale (SPM) aplicat în general în fostele țări socialiste;
- sistemul conturilor naționale (SCN) aplicat în statistica ONU şi în statisticile țărilor capitaliste.

Cu toate că cele două sisteme urmăresc să pună în evidență rezultatele activității economice, legăturile dintre elementele structurale ale economiei, totuşi ele se deosebesc în mare măsură în ceea ce priveşte conținutul categoriilor care se măsoară şi interpretarea sferei producției. Sistemul producției are ca obiect sfera producției materiale şi mai puțin sfera nematerială sau a serviciilor. Sistemul conturilor naționale are ca obiect întreaga activitate economică. Deco deosebirea esențială este dată de modul de interpretare şi includerea în calcul a sferei serviciilor şi administrației.

Metodologic, legăturile dintre elementele strcturale ale economiei sunt asigurate prin unitatea definițiilor, clasificărilor şi a metodelor de calcul şi analiză a indicatorilor. În cadrul unui sistem de evidență a economiei, indicatorii economici utilizați la nivelul exploatației reprezintă o verigă de bază, deoarece aici sunt caracterizate nemijlocit toate procesele şi fenomenele ce au loc într-o țară.

În condițiile trecerii la economia de piață a apărut necesitatea renunțării la întregul mecanism economico-financiar al sistemului producției materiale şi adaptarea sistemului conturilor naționale. Întru-cât trecerea nu poate fi brusc realizată, pentru început, s-a pus problema conversiei indicatorilor din SPM în cei ai SCN.

În acest scop au fost întocmite şi comparate fişele indicatorilor din SPM şi SCN şi au fost căutate relațiile de corespondență care să uşureze

conversia indicatorilor economici. Deşi problema nu a fost complet elucidată, într-o primă fază s-a ajuns la următoarele concluzii:

1. Îndicatorul “producție agricolă” are aceleaşi elemente structurale în ambele sisteme. Deosebirea care apare constă în exprimarea valorică a producției din SPM sub denumirea de producție globală agricolă.

2. Din grupa indicatorilor “cheltuieli ale exploatației agricole” sau luat în studiu mai amănunțit consumurile intermediare din SCN regăsite în cheltuielile materiale şi producția netă din SPM.

Cnsumurile intermediare reprezintă valoarea tuturor bunurilor şi serviciilor care au fost consumate în cursul perioadei considerate, pentru ca unitatea de producție să-şi obțină producția globală, respectiv volumul de activitate pentru care s-au consumat inputurile de muncă materializată şi muncă vie. Aceasta se regăseşte în SPM, în volumul cheltuielilor materiale din care se scade amortizarea fondurilor fixe, precum şi într-o serie de elemente care până acum erau incluse în valoarea producției nete sau erau suportate din rezultatele financiare ale unităților agricole. Aceste elemente sunt:

- ndemnizații pentru detaşări şi transferuri;
- deplasări în interes de serviciu (transport, diurnă, cazare);
- dobânzi bancare pentru credite;
- prime de asigurare;
- taxe de verificare şi marcare a aparatelor de măsură şi cântărit;
- cota centralei;
- expertize tehnice şi contabile;
- cheltuieli cu pregătirea profesională şi practică în producție, comisioane, cheltuieli de protocol, reclamă şi publicitate.

Prin extragerea din conturi a cheltuielilor materiale (inclusiv amortizarea) şi gruparea lor pe elemente primare se obține structura consumului intermediar:

- materii prime;
- materiale de bază şi auxiliare (inclusiv cota de cheltuieli de transport aferentă); piese de schimb;
- combustibil;
- energie;
- apă;
- alte cheltuieli materiale;

Conturile care intră în procesul furnizării elementelor componente ale indicatorului “consumuri intermediare” sunt cele care țin evidența în SPM a cheltuielilor cu materialele, a cheltuielilor de transport şi aprovizionare, a salariilor şi CAS-ului, respectiv cheltuielile aferente activității de bază (care se pot identifica direct pe produs sau comenzi), precum şi cheltuielile indirecte.

3. În grupa indicatorilor de sinteză apar în SCN un număr de şase indicatori, care nu corespund celorlalți patru indicatori ai SPM.

În SCN, valoarea adăugată este un indicator specific economiei de piață, care se determină prin scăderea consumurilor intermediare din valoarea producției totale.

Producția netă exprimată în SPM valoarea nou creată într-un an şi se calculează pornind de la structura valorică a produsului global din care se scad cheltuielile materiale.

Valoarea adăugată diferă de indicatorul producție netă al SPM, nu numai prin valoarea amortizării fondurilor fixe, ci şi prin faptul că aşa cum s-a precizat mai sus, în cadrul producției nete erau cuprinse elementele care au intrat în prezent, în valoarea consumurilor intermediare.

Elementele componente ale valorii adăugate sunt:

- salariile, care includ pe lângă salariile de bază şi primele, sporurile, adausurile acordate în anul 1990, 1991, deci pentru stabilirea acestui element se vor lua în considerare toate drepturile băneşti acordate care intră în costurile de producție; valoarea impozitului pe fondul de salarii, valoarea CAS-ului şi a contribuției la fondul de şomaj;
- contribuția la fondul de cercetare ştiințifică existentă încă în perioada de tranziție pentru societățile comerciale;
- impozitul pe circulația mărfurilor inclus în prețul cu ridicata şi în prețul de livrare, avându-se în vedere structura producției marfă vândută şi încasată;
- profitul, ca element de venit net şi nu ca indicator financiar;
- elementele cuprinse la “alte cheltuieli de muncă vie”, ce reprezintă: impozitul pe clădiri, burse, alocații pentru copii şi alte cheltuieli de natura acestora;
- amortizarea fondurilor fixe înregistrate în SMP în creditul contului 432 “Decontări privind amortismentele” prin debitul conturilor de cheltuieli. Pentru acest element al valorii adăugate se ține cont de faptul că producției secundare nu i se repartizează cote părți din

cheltuielile de regie (comune ale secției sau fermei şi generale ale întreprinderii) şi deci se ia în calcul doar valoarea amortizării aferente producției de bază.

În practica economică valoarea adăugată este un indicator de maximă expresivitate în privința eficienței utilizării capitalurilor de producție în gestiunea exploatației. Valoarea adăugată brută este punctul de plecare pentru evaluarea rezultatului net al exploatației. Ea rezultă prin scăderea costurilor factoriale plătite (echivalente consumurilor intermediare) din valoarea produselor realizate în întreprinderea agricolă.

Valoarea adăugată brută = Valoarea produselor realizate – Costurile factoriale plătite

Valoarea adăugată netă se obține prin scăderea amortismentului din valoarea adăugată brută.

Valoarea adăugată netă = Valoarea adăugată brută – Amortismentul fondurilor fixe

Prin scăderea din "valoarea adăugată netă" a cheltuielilor nete ale exploatației, a dobânzilor nete efective şi a venitului salarial al membrilor de familie se obține rezultatul net al exploatației.

Ca o secvență a contabilității naționale, indicatorii amintiți sunt cei mai semnificativi şi expresivi în oglindirea fenomenelor la nivel microeconomic, dar în gestiunea exploatațiilor din țările cu economie de piață sunt utilizați mult mai mulți indicatori al căror studiu continuă în prezent.

METODE DE ANALIZĂ ECONOMICĂ A EXPLOATAȚIILOR AGRICOLE

Camelia ŞERBĂNESCU, cercetător,
Institutul de Economie Agrară

În mod tradițional, performanțele exploatațiilor agricole sunt evaluate prim prisma utilizării factorilor, în special în termenii repartizării factorilor fizici (pământ, muncă) şi prin prisma rezultatelor tehnice (randamente) şi economice (venituri). În noul mediu economic care se prefigurează, această metodă tradițională ar putea fi eficientă pentru a furniza agricultorului informațiile necesare unei bune gestiuni. Astăzi, şi mai mult în viitor, luarea în considerare a tuturor parametrilor tehnici, economici şi financiari va constitui baza de referință pentru "pilotajul" exploatației agricole.

Toate metodele de analiză au drept scop mai buna înțelegere a funcționării exploatației, deci de-ai vedea slăbiciunile şi de a propune remediile adecvate. Ele sunt fondate pe studiul rezultatalor trecutului: pentru a atenua riscurile imprevizibile ale unei campanii agricole (intemperii, anomalii ale pieței), este necesar să se aplice analiza unui număr cât mai mare posibil de campanii. Scopul metodei poate fi dublu: fie ameliorarea rezultatului economic al întreprinderii, fie verificarea rezultatelor obținute după punerea în aplicare a unui program de ameliorare.

Majoritatea metodelor de analiză se referă la exploatația considerată în ansamblul ei. Ele diferă prin numeroase caracteristici, dar toate revin la compararea rezultatelor trecute ale exploatației sau cu rezultatele altor exploatații.

Principalele metode de analiză economică sunt:

- metode de analiză comparativă, sau metoda globală, al cărui tip principal este analiza de grup;
- metoda marjelor brute;
- metoda prețurilor de revenire, sau metoda marjelor nete;
- analiza sectorială;
- metoda analizei financiare.

Pentru a compara fie exploatațiile între ele, fie rezultatele trecute ale aceleiaşi exploatații, ste necesar să se utilizeze aceleaşi criterii de comparație.

Analiza de grup

Pentru a putea aprecia dacă criteriile tehnice şi economice ale unei exploatații asigură agricultorului randamentul cel mai ridicat, se compară aceste criterii cu cele ale altor întreprinderi cu aşezarea geografică şi factori de producție asemănători.

Se constituie grupe omogene de exploatații, având aproape aceleaşi caracteristici tehnice, dar rezultate economice diferite.

Alegerea exploatațiilor grupei este de o importanță deosebită, întrucât chiar într-o regiune omogenă nu pot fi reținute şi analizate toate exploatațiile, dacă ele se deosebesc mult prea mult între ele (de pildă, diferențe prea mari de suprafață).

Exploatațiile ce vor compune o grupă se selecționează după criterii:

- calitative: aceeaşi regiune agropedoclimatică, aceleaşi condiții economice (de exemplu, prezența sau absența unei forme de asociație), acelaşi potențial uman (acelaşi nivel de instruire al agricultorilor), etc.
- cantitative: suprafața, sistemul de producție, etc.

În interiorul aceleiaşi regini agropedoclimatice, se pot face subgrupe în funcție de aceste ultime două criterii: SAU şi respectiv sistemul de producție.

Se alcătuieşte un tablou comparativ al criteriilor tehnice şi economice ale exploatațiilor din grupă, ierarhizate descrescător, fie după venitul întreprinderii raportat la hectarul de SAU, fie după productivitatea muncii, calculată ca venit mediu/UTM.

Vom obține în acest mod trei categorii de exploatații: cu rezultate bune, mijlocii şi slabe.

Se stabileşte apoi media criteriilor reținute pentru fiecare din aceste trei categorii.

Se obține astfel exploatația medie dintre exploatațiile cu rezultate bune, dintre cele cu rezutate mijlocii şi, respectiv, slabe. Se caută apoi motivele pentru care exploatațiile clasate în frunte se găsesc într-o situație favorabilă şi care ar fi modificările ce ar trebui aduse exploatațiilor cu rezutate slabe pentru a le face să-şi schimbe categoria.

Analiza va fi cu atât mai precisă cu cât numărul de criterii utilizate va fi mai mare.

Analiza marjelor brute

Marja brută a unei activități constituie diferența între produsul valoric al activității (produsul brut) şi cheltuielile operaționale ale activității.

Profitul global al exploatației apare ca suma marjelor brute a fiecărei activități, din care se scad cheltuielile structurale ale exploatației.

Dacă se admite că cheltuielile sunt independente de mărimea producției, profitul va fi cu atât mai mare cu cât suma marjelor va fi mai ridicată.

În principiu, trebuie maximizate marjele brute, neglijând cheltuielile structurale, pentru a putea obține profitul maxim.

Principiul metodei constă în determinarea marjelor fiecărei activități, pentru a le alege pe acestea din urmă în funcție de marja lor.

Metoda comportă două faze:

- determinarea marjelor unitare ale activităților;
- alegerea activităților în funcție de aceste marje.

Este evident că, pentru a începe să fie rentabilă, o activitate trebuie să aibă o marjă brută la hectar mai mare decât cheltuiala structurală unitară (pe hectar) a exploatației. Orice activitate având o marjă brută unitară inferioară acestei cheltuieli unitare va trebui fie abandonată, fie îmbunătățită.

Determinarea marjelor necesită o înregistrare contabilă destul de detaliată;; trebuie cunoscute, pentru fiecare activitate, cheltuielile operaționale, deci ele trebuie evidențiate separat.

Pentru ca marjele obținute să fie comparabile de la o activitate la alta, cheltuielile operaționale ce vor fi scăzute din produsul brut al activității trebuie să fie de aceeaşi natură.

Cheltuielile operaționale ce trebuie scăzute din produsul brut pentru a obține marja brută sunt: (lista este nelimitativă):

- pentru producția vegetală: cheltuieli cu îngrăşăminte, semințe, produse fitosanitare, combustibil, încălzire, uscare, ambalaje, lucrări efectuate de terți, forță de muncă temporară, carburanți, asigurări speciale, diverse;
- pentru producția animală: cheltuieli operaționale ale culturilor furajere, cheltuieli specifice ale producției animale: cheltuieli operaționale ale culturilor furajere, cheltuieli specifice ale producției animale (furaje concentrate cumpărate, produse veterinare şi profilactice, onorariul veterinarilor, cheltuieli de întreținere a animalelor, forța de muncă temporară, furnituri diverse).

Marjele vor fi raportate: la hectar pentru producția vegetală, respectiv pe animal sau la hectarul de culturi furajere şi pajişti naturale pentru producția animală.

Astfel pot fi comparate între ele activitățile.

Compararea marjelor brute ale uneia şi aceleiaşi activități de la un an la altul permite urmărirea evoluției acestei activități (producții). Modificările constatate în rezultate pot avea mai multe surse:

- o variație a valorii monedei. Într-o perioadă inflaționistă, o creştere a marjei, pentru a putea fi apreciată ca semnificativă, trebuie corectată în prealabil în funcție de deprecierea monedei;
- o variație a prețurilor pieței, fie că este vorba de prețul de vânzare al produsului, fie de prețul de cumpărare al inputurilor;
- o îmbunătățire a eficienței tehnicilor de producție.

În acest ultim caz, calculul marjei brute permite verificarea rezultatelor obținute după punerea în aplicare a unui program de îmbunătățire a activității (producției) respective.

Trebuie ştiut dacă activitățile practicate în trecut trebuie continuate şi în viitor. Teoretic, nu trebuie păstrate decât acele activități care dau cele mai mari marje unitare.

Activitățile se ordonează descrescător după marjele lor. Se încearcă apoi să se vadă dacă alegerea activităților corespunde într-adevăr rezultatelor. Dacă nu, trebuie avută în vedere o modificare a sistemului de producție.

Analiza marjelor nete sau a prețului de revenire

Această metodă de analiză poate fi aplicată în două moduri, rezultatele şi interpretarea lor fiind echivalente.

a. Calculul marjei nete (fig.1): marja netă unitară a unei activități se obține scăzând din marja ei brută unitară cheltuielile structurale aduse la unitate (pe ha sau pe animal). Dacă marja netă este negativă, acesta este un semnal de alarmă, activitatea este nerentabilă. Comparând activitățile între ele, cele cu marjele nete unitare cele mai mari sunt cele mai profitabile.

b. Calculul prețului de revenire: prețul de revenire al unei activități este constituit din ansamblul cheltuielilor ocazionate de activitatea respectivă, deci din suma cheltuielilor operaționale şi structurale aferente. Se mai poate calcula scăzând marja netă din produsul brut al activității respective, rezultatul aducându-se la unitatea de produs (preț de revenire al litrului de lapte, sau al tonei de grâu). Prețul de revenire astfel calculat se compară cu prețul de vânzare şi se caută modalități de reducere a lui. Este dificil de calculat cu rigurozitate, datorită dificultăților de repartizare a cheltuielilor structurale.

Fig. 1 Produsul brut, cheltuielile şi marjele unei activităţii agricole (vegetale sau animale)

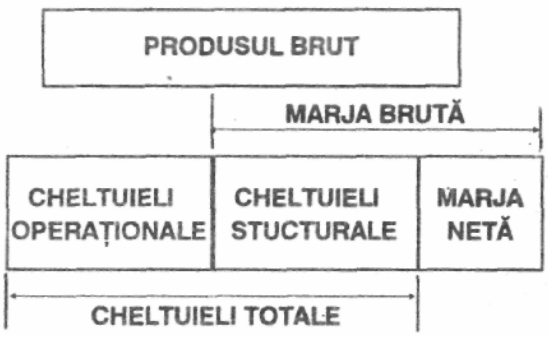

Analiza sectorială

Constă în analiza atât a activităţilor propriu-zise din exploataţie, cât şi a unor segmente separate (cum sunt munca şi utilizarea maşinilor agricole).

Pentru a compara activităţile, se compară marjele lor brute. Trebuie văzut mai întâi dacă această marjă permite acoperirea cheltuielilor structurale pe hectarul de exploataţie şi se vor abandona sau îmbunătăţi acele activităţi (producţii) care nu îndeplinesc această condiţie minimă.

Marjele fiecărei activităţi pot fi vizualizate, eventual prin grafice, la fel şi evoluţia acestor marje de la an la an.

Pentru a analiza munca desfăşurată în exploataţie, există mai multe posibilităţi:

- se stabileşte un calendar al lucrărilor şi se compară necesarul de muncă pentru fiecare activitate cu existentul din exploataţie, evidenţiindu-se punctele de minim şi de maxim, respectiv punctele de excedent şi deficit al forţei de muncă;
- se calculează un indicator de productivitate a muncii sub forma "valorificării orei-muncă" pentru fiecare cultură (activitate) prin raportarea marjei brute pe cultură (la hectar) la numărul de ore necesare pe cultură (la hectar).

Pentru analiza utilizării maşinilor şi utilajelor agricole, se calculează cheltuielile fixe şi cheltuielile variabile, precum şi pragul de rentabilitate pentru fiecare maşină, respectiv utilaj agricol în parte.

Limitele metodelor de analiză prezentate

Metodele de analiză au, fără îndoială, avantajul simplităţii. Ele sunt

relativ uşor de aplicat. Dau, într-un termen scurt, o viziune bună asupra exploatației, mai ales dacă se bazează pe o contabilitate precisă.

Dar unul din punctele lor slabe provine chiar din această simplitate. O mare parte din informația conținută în înregistrările contabile se pierde printr-o prelucrare pur empirică.

Dezavantajul metodei analizei de grup constă în faptul că ea nu se poate concepe decât dacă se referă la un număr foarte mare de cazuri, grupate în mod omogen. Pe de altă parte rezultatele sunt statice. Ele nu sunt valabile decât pentru o anumită campanie agricolă. Pentru ca rezultatele să fie semnificative, ele trebuie înregistrate pe parcursul mai multor ani. Se pot astfel evidenția tendințe valabile în timp.

Analiza marjelor are un avantaj în raport cu analiza de grup.Este o analiză individuală, simplă şi puțin costisitoare. Utilizarea ei este la îndemâna tuturor. În sfârşit, ea face posibilă dezvoltarea metodelor bugetare. Dar, din nefericire, există un decalaj prea mare în timp între momentul obținerii rezultatelor analizei şi momentul în care este posibilă luarea unor decizii de corectare. Aceste tehnici de calcul nu pot servi decât la determinarea deciziei întreprinzătorului.

Metodele de analiză nu permit judecarea interesului schimbărilor propuse, căci toate modificările aparatului de producție implică csturi adesea foarte ridicate, ale căror rezultate nu se manifestă decât într-un viitor mai îndepărtat. Numai metodele bugetare permit să se prevadă pe termen mediu ce anume va rezulta dacă se repun în discuție elementele aparatului de producție în întreaga sa dimensiune şi în echilibrul elementelor sale constitutive.

BIBLIOGRAFIE

1. Cheminaud, A., *Gestion de l'entreprise agricole. Le prise de décision et l'agriculture*, Editions J.B.Bailličre, Paris, 1983.
2. Tournier, Jean, *Les bases économiques et humaines de l'activité agricole*, Editions J.B.Bailličre, Paris, 1984.
3. Debergh, R., "Critéres de rentabilité en agriculture. Notions et résultats", *Publications de l'Institut Economique Agricole*, no. 469, *Etudes*, no. 4, Bruxelles, octobre 1986.

PROPRIETATEA FUNCIARĂ ŞI EXPLOATAŢIA AGRICOLĂ ÎN ECONOMIA DE PIAŢĂ

prof. univ. dr. Nicolae BELLI,
Institutul Agronomic "Nicolae Bălcescu", Bucureşti

1. Restructurarea agriculturii şi trecerea la economia de piaţă constituie o veritabilă revoluţie care, ca oricare alta, presupune o perioadă de elaborare. Aceasta poate fi mai lungă sau mai scurtă, mai dificilă sau mai facilă, în funcţie de înţelepciunea ideilor care o fertilizează. Ideile însă nu cad din cer. Ele se elaborează şi devin – folosind o expresie a lui Camil Petrescu – "idei în mers", adică, în cazul nostru, utile tranziţiei, numai prin cunoaştere. Sub acest aspect, avem nevoie să cunoaştem atât realităţile proprii, cât şi experienţele istorice ale altor ţări.

2. Restructurarea agriculturii, ca de altfel a întregii economii şi societăţi, constituie o experienţă unică. Fenomenul fiind nou, este nevoie şi de o gândire nouă. Păşim, practic, pe un teren complet gol, când totul trebuie gândit şi croit de la început. Problema fiind a noastră, noi suntem cei care o cunoaştem cel mai bine şi totodată cei mai interesaţi în rezolvarea ei judicioasă. Tot nouă ne revine şi responsabilitatea civică a acestei rezolvări, fapt care cere un mare efort de gândire, asimilare şi sinteză, în general, de creaţie teoretică şi practică. Dacă acţiunea practică de restructurare a vechilor rândul său, este de neconceput fără o teorie prealabilă, capabilă să-i lumineze orientările şi obiectivele.

3. Rădăcinile şi traiectoriile restructurării agriculturii noastre sunt, în mod inevitabil, fidele specificului naţional. Ca urmare, orice tendinţă de imitare a modelelor străine – deşi tentaţia, s-o recunoaştem, este mare – apare ca un semn, dacă nu de comoditate sau ineficienţă, în orice cez de incompetenţă ştiinţifică naţională. Evident, respingem în mod hotărât asemenea tendinţe. Dar respingem, cu aceeaşi convingere, şi tendinţele de izolare ştiinţifică de exterior. Prin consecinţele sale, o astfel de tendinţă ar lipsi de orizont acţiunea practică de restructurare.

4. Avem nevoie vitală să cunoaştem experienţele istorice ale altor ţări, învăţămintele pilduitoare ale acestora pentru potenţarea a însuşi efortul propriu de gândire şi acţiune. Pornind de la această acţiune, Institutul de Economie Agrară-INCE-a inclus în programele sale de cercetare şi

studierea experienței țărilor cu economie de piață în domeniul proprietății funciare. Cercetările, deşi sunt în curs, permit încă din acest stadiu să evidențiem problemele cele mai relevante, pe care evoluția şi funcționarea acestei proprietăți le pune în fața gândirii și practicii economice.

1 Regimul de marfă al pământului agricol în economia de piață

1.1 În orice economie de piață, pământul agricol este, în general, obiect al proprietății private şi supus vânzării-cumpărării; este deci marfă. Pământul intră, însă, în structurile mecanismului de piață nu ca orice marfă, ci ca una specială, în sensul că se poate vinde, dar nu în condiții de libertate deplină. În țările cu o asemenea economie există legislații naționale care consideră necesar ca, în numele interesului public, să intervină activ în comercializarea şi folosirea pământului impunând anumite condiții și orientări. Intervenția statului este de natură economică, urmărind nu "sugrumarea" forțelor pieții, ci promovarea lor, în cadrul unor strategii naționale de dezvoltare a agriculturii.

1.2.Deşi diferențiate sensibil de la o țară la alta, strategiile funciare urmăresc, în general, obiective similare. Cele mai importante dintre acestea sunt:

a) valorificarea directă a pământului de către proprietar şi şi cumpărarea acestuia de către cei care vor să lucreze, atenuând, pe cât posibil, separarea proprietarului de producător;
b) formarea de ferme (exploatații) viabile, evitând fărâmițarea pământului între proprietăți și exploatații mici, nerentabile;
c) promovarea tehnologiilor moderne în creşterea producției și a eficienței;
d) reglementarea arendei, în sensul creării unei preeminențe a exploatației (fermei în raport de proprietate);
e) activizarea unor zone şi localități marginalizate din cauza exodului populației, în cadrul unor programe mai ample de amenajare a teritoriului țării, dezvoltarea turismului şi conservarea mediului natural;
f) stimularea concentrării şi specializării producției, precum şi a integrării acesteia cu industria, prin contracte și integrări verticale;
g) sprijinirea "cooperației de muncă" etc. Fiecare din aceste obiective are ca substrat o motivație economică şi socială determinată, este reglementat de o legislație bine pusă la punct timp de decenii,

urmărind, în final, utilizarea mai eficientă a pământului şi, pe această bază, progresul agriculturii şi al comunităţilor rurale.

1.3. Se cuvine să subliniem că legislaţiile naţionale, prin care se stabilesc "regulile de joc" ale strategiilor ţărilor în domeniul aricol, reflectă, în general, concepţia liberală asupra dezvoltării economice, aşezată însă nu pe postamentul "laisser fair"-ului, ci pe cel al dirijismului. Din concepţia liberală, ele preiau ideea lui A. Smith despre interesul personal ca motar al oricărei activităţi economice, care-l face pe om să caute maximum de satisfacţii cu minimum de efort.[1] Pentru a crea şi pune în mişcare acest motor, legislaţiile amintite consacră **proprietatea privată**, inclusiv asupra pământului şi **libertatea individuală drept fundamente generale ale sistemului economic de piaţă.** Din concepţia dirijistă, ele preiau ideea interesului public, a cărui protecţie, necesară pentru supravieţuirea şi progresul întregii naţiuni, o poate asigura numai statul, prin intervenţia sa şi a organelor sale în activitatea economică, pentru a corecta disfuncţionalităţile proprietăţii private.

1.4. Faptul că, în economia de piaţă, pământul agricol se află sub incidenţa unor legislaţii extrem de active, pe care n-o găsim în cazul mărfurilor obişnuite, se explică prin particularităţile sale ca resursă naturală unică prin semnificaţia ei. Unele din aceste particularităţi, pământul le are pretutindeni, indiferent de forma de proprietate în care este folosit; altele însă, apar în legătură cu folosirea lui sub formă de proprietate privată. Cunoaşterea acestor particularităţi este necesară cel puţin din două motive majore: pe de o parte, pentru a putea înţelege importanţa hotărâtoare a pământului în viaţa oricărei naţiuni, contradicţiile şi conflictele care îi însoţesc folosirea, precum şi caracterul măsurilor ce se impun pentru atenuarea sau chiar înlăturarea lor; pe de altă parte, pentru faptul că, dintre toate problemele pe care le ridică trecerea ţării noastre la economia de piaţă, problema pământului, privatizarea lui devine cea mai importantă şi dificilă de rezolvat.

2. Particularităţi şi contradicţii conflictuale care însoţesc folosirea pământului ca mijloc de producţie agricol

2.1. Pământul, incluzând în el şi apele, este o resursă naturală. El însă se deosebeşte de alte resurse similare, pentru că este singura care,

[1] Joseph Lajugie, *Les doctrines Economiques*, Presses Universitaires de France, Paris, 1969, p. 17-18.

prin folosirea ei productivă, asigură nevoile de hrană ale întregii națiuni. Caracterul primordial absolut al acestor nevoi, în sensul că omul şi societatea ca să existe au nevoie, înainte de orice, de hrană, conferă pământului o importanță tot primordială la scară națională. Recunoaşterea acestui fapt stă la baza teoriei "interesului public" față de modul de folosire al pământului, teorie la care ne vom referi mai departe, la locul cuvenit.

2.2. Pământul este o resursă naturală, caracterizată prin prezența a două laturi definitorii: **cantitativă, dată de suprafață şi calitativă, dată de fertilitate**. Dacă prin suprafață această resursă apare limitată, prin fertilitate ea apare relativ nelimitată. Aceasta este o contradicție naturală a pământului, omniprezentă în timp şi spațiu. Ea însă capătă importanță imediat ce pământul este folosit ca mijloc de producție, adică pentru satisfacerea nevoilor de hrană – precum şi altor nevoi – ale oamenilor. Din acest moment apare o altă contradicție, anume între capacitatea de producție a solului şi nevoile de hrană ale populației. Sărind peste istorie şi oprindu-ne la actualitate, această contradicție ridică una dintre cele mai neliniştitoare întrebări: poate oare societatea să-şi satisfacă nevoile de hrană, aflate în creştere continuă, exponențială, cu resursele naturale de pământ limitate ca suprafață? În istoria ştiinței economice, acestei contradicții i s-au dat diferite interpretări şi soluții: de la cele mai pesimiste, ieşite din conul de umbră al lui Malthus, până la cele mai optimiste, alimentate de încrederea în ştiință şi progresul tehnic. Evoluția acestei contradicții este rezultanta necesară a acțiunii combinate a două grupe de factori: unii de relaxare şi alții de tensionare a ei.

2.2.a. Din prima categorie face parte fertilitatea solului. Se ştie că pământul acționează în producție, atât prin latura sa cantitativă – suprafață, cât şi prin cea calitativă – fertilitatea. Aceasta din urmă, ajutată de ştiință, adică folosită rațional, poate spori continuu, imprimând pământului caracteristica de resursă naturală reproductibilă pe scară lărgită. Ca urmare, prin posibilitatea creşterii ei continue, fertilitatea poate relaxa strânsoarea pe care ne-o impun limitele fizice ale pământului, acționând ca un factor de atenuare a contradicției amintite.

2.2.b. Din a doua categorie, cea a factorilor de presiune şi agravare a contradicției, fac parte: a) tendința de creştere continuă a nevoilor de produse agricole, determinată, la rândul ei, de înmulțirea populației şi de ridicarea nivelului de trai; b) necesitatea scoaterii permanente a unor suprafețe de teren agricol pentru utilități nonagricole: urbanizare, construire de noi fabrici şi uzine, noi construcții gospodăreşti, de depozitare şi

circulația mărfurilor, noi drumuri, canale etc.; c) acțiunea unor factori naturali distructivi ca: inundații, secetă, eroziune, sărăturări, băltiri, surpări de teren la suprafață și adâncime; d) poluarea unor terenuri, mai ales prin acțiunea factorilor industriali: depozitarea haldelor marilor întreprinderi industriale, emanațiile de noxe din jurul termocentralelor, combinatelor chimice, fabricilor de ciment etc.

2.3. Dacă privim experiența istorică a economiilor de piață dezvoltate prin prisma implicațiilor acestei contradicții, observăm, așa cum remarca și economistul american J.E.Stiglits, de la Universitatea Stanford[1] SUA, că în majoritatea acestor economii "creșterea productivității muncii este aproape un miracol. Predicția lui Malthus a fost nu numai contrazisă, dar vedem că o fracțiune tot mai mică a populației produce o abundență crescândă de alimente. Problema multor țări vestice este surplusul agricol și nu insuficiența alimentelor".

2.4. Problema arendei în economia agricolă de piață. Producția agricolă are loc pe suprafața pământului, limitată ca întindere și diferențiată natural ca fertilitate. Caracterul limitat al suprafeței agricole constituie ceea ce știința economică numește **monopolul** asupra pământului ca obiect al economiei.

Pe de altă parte în economia de piață pământul este de regulă, **proprietate privată**, care la rândul său are tot un **caracter de monopol.** Ca urmare proprietarul pământului monopolizează folosirea tuturor avantajelor pe care le oferă acest mijloc de producție: fertilitatea, condițiile de climă, apropierea de centrele de desfacere etc. El își aproprie singur aceste avantaje când este și producător sau le împarte cu arendașul, când înstrăinează folosința acestuia. Pe fondul acestei realități, apar o serie de implicații, mai ales în legătură cu formarea prețului produselor agricole și a rentei funciare.

2.4.a. Mecanismul de formare a rentei funciare, atât de încâlcit și care a chinuit atât de mult pe economiștii, a fost clarificat în știința economică de D. Ricardo și alți economiști de după el. Explicația clasică a fenomenului are ca punct de plecare, limitarea pământului ca suprafață și diferențierea fertilității acestuia, iar pe de altă parte, creșterea populației și a nevoilor de produse agricole. Sub presiunea nevoii (cererii) se iau în cultură și terenurile

[1] Joseph E. Stiglits: "Stimulente, structuri organizaționale și alternativa contractuală în reforma agriculturii socialiste", comunicare prezentată la Conferința internațională "Reformele agrare din Europa de Est și URSS. Dileme și strategii", Budapesta, septembrie 1990.

mai puțin fertile, pe care costurile de producție unitară vor fi mai mari decât în cazul celor mai fertile. Şi vor fi mai mari, cu diferența rezultată din inegalitatea fertilității. Aceeaşi nevoie (cerere) îi asigură pe cultivatorii terenurilor mai puțin fertile că îşi vor acoperi cheltuielile şi profitul "normal". Ca urmare, prețurile produselor agricole vor fi determinate, astfel, de condițiile de producție ale terenurilor amintite. De aici rezută două tendințe: una de stabilire a prețurilor la produsele amintite peste prețul de producție şi alta de formare pe terenurile cultivate a unui profit relativ suplimentar, peste cel mijlociu, numit renta funciară, formată din rentă diferențială în cazul terenurilor mai fertilă şi renta absolută în cazul tuturor terenurilor.

2.4.b. Şi în industrie se poate obține un profit relativ suplimentar, dar el rezultă nu din sporirea costurilor, ci din reducerea acestora, ca urmare a unor perfecționări tehnice sau organizatorice ale întreprinzătorului. De aceea, dacă în industrie, un asemenea profit este un semn de progres şi un merit al întreprinzătorului, care de regulă, nu-l afectează pe consumator, în schimb renta funciară[1] datorată acțiunii conjugate a celor două monopoluri şi rezultă deci din sporirea prețului, apare ca un tribut pe care societatea, prin membrii săi în calitate de consumator, îl plăteşte proprietarilor şi arendaşilor agricoli pentru simpla calitate a lor de a monopoliza avantajele unei resurse vitale pentru existența oamenilor. Cu alte cuvinte, prezența rentei funciare este un fenomen de parazitism al economiei de piață, un rău pe care-l generează proprietatea privată, care nu putea scăpa economiştilor. Considerând-o un obstacol în calea dezvoltării economice, Andre Brun aprecia că "Renta funciară, recunoscută ca nefiind numai diferențială, ci expresia unui monopol împământenit îrin dreptul Codului Civil, este analizată ca o deturnare de resurse produsă în profitul unei clase – proprietarii funciari care pe de-o parte, sterilizează, cel puțin parțial, fluxurile de care beneficiază şi, pe de altă parte, este responsabilă pentru prețurile agricole ridicate şi pentru protecționismul care protejează aceste prețuri fapt care frânează dezvoltarea industriei şi modernizarea agriculturii".[2]

2.4.c. Reflectând aceste realități obiective, legislațiile naționale şi politicile agrare a țărilor cu economie de piață prevăd măsuri care, neputând eradica acest "rău" generat de proprietatea privată încearcă să-l îngrădească în limite cât mai înguste cu putință. Datele statistice în acest

[1] Ne referim la renta diferențială I şi renta absolută.

[2] Andre Brun, "Propriete Fonciere et Exploitation agricole. Contradiction et conflicts", în *Economie Rurale*, 131, 1979, nr. 3, p. 32.

sens nu sunt multe, dar cele care există ne permit să arătăm că, în perioada postbelică, dinamica arendei era mult mai înceată decât cea a preţului pământului, ceea ce a dus şi la diminuarea proporţiei sale din acest preţ. De exemplu, în anii 1963-1975, această proporţie (faţă de preţul pământului = 100) a scăzut de la 3,4 la 1,86 în Franţa, de la 1,4 la 1,18 în Belgia, în Anglia de la 2,6 (1970) la 1,83, în Olanda de la 2,4 (1970) la 1,96, în Italia de la 6,1 (1970) la 3,2 în Germania de la 1,5 (1973) la 1,4.[1] Generalizările sunt hazardante. Dincolo de îngrădirile amintite, arenda ca fenomen cunoaşte practic o extindere aproape în toate ţările, realizându-se astfel dezideratul ca pământul să fie lucrat de cel care-l poate folosi cel mai bine.

3. Proprietatea privată şi folosirea pământului în condiţiile economiei de piaţă

3.1. Experienţa istorică a ţărilor cu economie de piaţă arată că instituţia proprietăţii private asupra pământului reprezintă unul din fundamentele întregului sistem social-economic. Cu toate acestea, ea nu ezită să se transforme, atunci când nevoile acestui sistem o cer. În perioada postbelică, asemenea nevoi au apărut ca urmare a bulversării condiţiilor de producţie, mai ales sub impactul revoluţiei tehnico-ştiinţifice şi a crizei de energie şi materii prime, a creării Pieţei Comune şi a redimensionării diviziunii internaţionale a muncii. Această bulversare este dominată, pe planul consecinţelor, de următoarele procese cu caracter de tendinţă: accentuarea energică a diferenţierii producătorilor agricoli şi exodul rural; sporirea gradului de capitalizare a fermelor; creşterea puternică a cererii de produse agricole din partea industriei; sporirea costurilor de producţie agricole, mai ales prin scumpirea consumurilor sale industriale; creşterea continuă şi energică a preţului pământului etc. Toate aceste probleme dau noi dimensiuni cunoscute contradicţii dintre proprietatea privată şi modul de folosire a pământului.

3.2. În ce constă această contradicţie, de ce apare şi ce urmări are? Pentru a-i înţelege conţinutul, este necesar să-i descifrăm, în prealabil, laturile care o definesc şi corelaţia dintre acestea.

3.2.a. Prima latură şi esenţială este proprietatea privată. Ea presupune, ca orice altă formă de proprietate, un subiect şi un obiect. Subiectul (proprietarul) are dreptul, garantat de puterea publică, să folosească în interesul său obiectul proprietăţii sale (pământul). Dreptul de

[1] *Op. cit.*

proprietate privată este un drept real şi cuprinde, de regulă, trei laturi definitorii şi interdependente: dreptul de stăpânire şi dispoziție, dreptul de folosință şi dreptul de uzufruct. În procesul de vânzare-cumpărare, se poate înstrăina, fie dreptul integral asupra proprietății funciare, fie doar o latură a acestuia, mai frecvent dreptul de folosință.

3.2.b. Cealaltă latură a contradicției este modul de folosință a pământului. În legătură cu această folosire, se intersectează tot mai puternic interesul particular al proprietarului cu interesul public. Ce înseamnă, în fond, fiecare din aceste interese? Cel particular, mai simplu de perceput, se defineşte prin dorința proprietarului, justificată de altfel, de a obține din eforturile lui în cultivarea pământului un venit cât mai mare. Cel public este un concept mai complex. El cuprinde: necesitatea asigurării securității alimentare a întregii populații, acceptarea proprietății private ca formă prin care se poate asigura folosirea cât mai eficientă a pământului spre binele tuturor; circulația produselor agricole la prețuri normale, descărcate de renta funciară şi de alte elemente de monopol; protecția ecologică a întregiipopulații etc. Este clar că, lăsate libere în mişcarea lor, aceste două categorii fundamentale de interese – particulare şi generale – pot deveni conflictuale. Opoziția dintre ele constituie conținutul contradicției dintre proprietatea privată şi exploatarea pământului. Cauza care generează această contradicție este proprietatea privată asupra pământului.

3.3. Proprietatea privată este temelia generală a economiei de piață. Forțele ei sunt multiple: autonomia înteprinzătorului, libera inițiativă şi interesul personal al acestuia, spiritul de competiție şi alocarea resurselor în funcție de acestea, adaptarea producției la nevoie etc. Toate aceste forțe caracterizează sistemul de stimulente ale proprietății private prin care ea îşi exercită funcțiile pozitive în producție, de impulsionare a progresului în viața economică şi socială a țării.

3.4. Paradoxal, însă, de unde vine binele vine şi răul. Aceeaşi proprietate, pe lângă virtuți indiscutabile, are şi o serie de laturi negative. În agricultură acestea din urmă sunt mai ample şi mai complexe, rezultând mai ales din **caracterul de monopol al proprietății private asupra pământului.** Prezența lor constituie totatâtea limite ale acestei proprietăți în dezvoltarea agriculturii. Cele mai importante dintre aceste laturi negative sunt:

3.4.a. Îngrădirea pătrunderii libere a capitalului în agricultură, în sensul că nu se pot face investiții decât pe parcelele existente şi numai cu

acordul proprietarului. Această îngrădire înseamnă o îngreunare şi a pătrunderii progresului tehnic în agricultură.

3.4.b.Generarea rentei absolute, discutate anterior. Adăugându-se rentei diferențiale, ea sporeşte, astfel, mărimea arendei care, plătită proprietarului funciar, micşorează în mod corespunzător investițiile agricole în scopuri productive.

3.4.c. Un alt "rău" rezultat din faptul că deciziile particulare ale întreprinzătorului agricol pot avea – şi au deseori – efecte nocive asupra mediului ambiant, efecte care pot urca până la scară națională. Pe de altă parte, costurile necesare pentru combaterea acestor efecte nedorite, nefiind suportate de către autorul lor, nu-i afectează de loc profitul. Suportarea acestor costuri de către societate apare ca un nou tribut (subvenție) plătit de aceasta proprietății private asupra pământului.

3.4.d. Proprietatea privată se face "vinovată" şi pentru tendința de creştere a prețului funciar şi de diferențiere a producătorilor agricoli.

4. Prețul funciar. Tendințe şi implicații

4.1. O altă problemă majoră a economiei agricole de piață o constituie prețul funciar. El reține atenția, astăzi, prin nivelul său înalt şi, în plus, în creşterea continuă; prin cauzele care-i determină evoluția, altfel decât anterior şi decât în cazul altor mărfuri; dar, mai ales, prin amploarea implicațiilor sale asupra creşterii şi eficienței producției agricole.

4.2. Sub aspectul evoluției sale, prețul pământului cunoaşte în perioada postbelică, o tendință de creştere continuă față de perioada anterioară războiului, când micşorarea lui s-a consumat în mici oscilații anuale conjuncturale, fără să marcheze o tendință definită: de creştere sau descreştere. În Anglia, de exemplu, în întreaga perioadă 1907-1939, prețul mediu anual al terenului agricol a fost de 66,3 lire/ha, egal cu cel din 1907, cu oscilații maxime şi minime de 29% (în 1920) şi, respectiv, de 28% (în 1929)[1]. Tendințe, relativ similare, sunt întâlneşte şi în cazul SUA şi Canadei, pentru care dispunem de serii statistice istorice. În perioada postbelică, prețul pământului, parcă scăpat din lanțuri, creşte vertiginos şi aproape continuu. De exemplu, în cazul Angliei şi Țării Galilor, acest preț ajunge în 1975 la aproape 1300$/ha, de 9 ori superior celui din 1955[2]. Rata medie a creşterii anuale este de 11,6% şi perioada dublării sale – de 6,3 ani! În cazul

[1] *The Farm Economist*, vol. VI, nr. 5/1949, p. 128.
[2] Alan Harrison, "Le financement du funcier rural", în *Economie Rurale*, nr. 3/1979.

Franței, în aceeaşi perioadă (1955-1975), prețul amintit a sporit de la 145 lire la 1121 lire/ha, cu o medie anuală de 10,8% şi o dublare a lui în 6,8 ani[1]. Anglia şi Franța nu sunt excepții. Fenomenul este prezent şi în alte țări[2]. Creşterea prețului funciar a continuat în aceeaşi alură şi după 1975, mai ales sub impactul crizei de energie şi de materii prime. După unele aprecieri, acest preț s-ar situa recent, între 5-15 mii dolari/ha.

4.3. Evoluția atât de alertă a prețului pământului în țările cu economie de piață din perioada posbelică ridică numeroase probleme de teorie şi practică economică. Deşi necesară, analiza lor solicită cercetări speciale care depăşesc obiectul acestui studiu. Câteva idei vom puncta totuşi.

4.3.1. Una dintre acestea este contradicția **dintre valoarea pământului ca mijloc de producție şi prețul lui de vânzare.** Pământul este o resursă naturală gratuită. Dacă ar fi nelimitat, prețul pentru aproprierea lui ar depinde numai de muncă. Fiind însă limitat şi, în plus, monopolizat de proprietatea privată, prețul lui va depinde nu numai de munca, necesară atragerii lui în cultură, ci şi de alți factori care țin de teoria rarității resurselor. Aceastăîmprejurare explică marea ruptură între valoarea pământului şi prețul său.

4.3.2. Conform acestei realități, a existat convingerea că prețul funciar ar fi rentă capitalizată, depinzând de mărimea acestei rente (mai corect arenda) şi de dobândă.

Această gândire este insuficientă, în primul rând, pentru că nu ia în considerare întregul venit net creat, respectiv profitul arendaşului, care nu intră în arendă. Dar chiar dacă am face această corecție, tot nu este suficient să înțelegem fenomenul, deoarece dinamica prețului este mult mai înaltă decât cea a rentei şi se manifestă practic independent şi de micşorarea dobânzii. Un factor ar fi efectul inflației, dar nici cu aceasta nu epuizăm explicația, deoarece dinamica prețului funciar depăşeşte pe cea a inflației, iar perioadele de diminuare a ratei acesteia nu sunt urmate şi de o diminuare a prețului. Înseamnă că asupra acestuia acționează şi alți factori, pe care numai o cercetare specială îi poate evidenția. În orice caz, față de neliniştea creată prin această evoluție energică, unii economişti s-ar întreba

---

[1] "Express Documents SECOFJ", Paris, 1975, N: 802; Andre Brun, *op. cit.*).

[2] În perioada 1963-1975, creşterea medie anuală a prețului funciar a fost de 4% în RFG; între 8,1-8,9 în Luxemburg, Irlanda, Italia şi Franța; între 13-13,3% în Anglia şi Danemarca. Nivelul cel mai ridicat al prețului îl întâlnim în Belgia (2726 lire/ha), RFG (2059 lire/ha) şi Luxemburg 2000 lire/ha; în Olanda şi Danemarca, el este de 1650 lire, iar în Franța, Anglia şi Irlanda între 1121-1290 lire/ha în 1975.

dacă n-ar fi cazul ca statul să intervină în temperarea ei şi, eventual, să se stabilească şi o **valoare agricolă a pământului** în jurul căreia să oscileze preţul lui de vânzare-cumpărare.

4.4. Un alt pachet de probleme îl reprezintă implicaţiile concrete şi imediate ale mişcării preţului funciar: a) creşterea costurilor de producţie, urmate de scumpirea produselor agricole şi stimularea inflaţiei; b) diminuarea capacităţii de investiţie în scopuri productive; c) accentuarea tendinţei fermierilor de a cumpăra doar dreptul de folosinţă şi nu dreptul integral al proprietăţii amintite. Cumpărând doar folosinţa pământului, ei cheltuiesc mai puţin decât în situaţia cumpărării integrale a dreptului de proprietate. Astfel, ei îşi sporesc posibilităţile de investiţii şi de modernizare tehnologică. Aceeaşi tendinţă, însă, are şi serioase dezavantaje: frânează programele de investiţie cu efecte pe termen lung, cum ar fi îmbunătăţirile funciare; extinde categoria arendaşilor, dar şi a arendatorilor, adîncind ruptura dintre producător şi proprietate. Aşadar, tendinţa de "spargere" a dreptului de proprietate generează noi contribuţii şi dileme, adăugându-se astfel la neajunsurile generale pe care preţul pământului le implică asupra dezvoltării agriculturii.

5. Evoluţia exploataţiei agricole în condiţiile economiei de piaţă

5.1. Prin amploarea şi profunzimea implicaţiilor sale, evoluţia exploataţiei agricole oferă cel mai impresionant capitol din istoria proprietăţii funciare în condiţiile economiei de piaţă. Conţinutul acestei evoluţii, marcat de diferenţierea energetică a producătorilor agricoli, constă în cel puţin trei tendinţe majore: a) eliminarea în masă a producătorilor mai mici şi mai slabi economic şi trecerea pământului lor în mâna celor mai puternici; b) diminuarea numărului total de exploataţii simultan cu concentrarea capitalului şi producţiei în unităţi din ce în ce mai mari; c) sporirea continuă a mărimii medii a exploataţiei şi atenuarea gradului de fărâmiţare a terenului şi proprietăţii.

5.2. Analiza tabloului general al restructurării exploataţiilor agricole din ţările cu economie de piaţă arată că, după o relativă linişte în evoluţia lor în întreaga perioadă dintre 1900-1945, în perioada postbelică, procesul de concentrare a proprietăţii funciare devine extrem de alertă. De exemplu dintr-o sută de exploataţii existente în 1985 au fost eliminate între 60-72 în SUA, Germania, Olanda, Danemarca, Suedia şi Italia între 52-56 în Spania, Franţa. Dacă la început, până prin 1970, acest proces a cuprins doar

exploatațiile cu până la 10 ha, ulterior el s-a extins şi asupra celor până la 25 ha. În spatele acestor cifre stau milioane de mici gospodării eliminate din producție ele reprezentând tributul pe care țărănimea din aceste țări îl plătește legilor concurenței de piață, modernizării şi eficientizării agriculturii.

Tabelul nr. 1

Evoluția exploatațiilor agricole în principalele țări cu economie de piață

Țările	Număr de exploatații (mii)			Suprafața medie/exploatații în ha		
	1950	1970	1985	1950	1970	1985
1. SUA	5648	2949	2292	87	157	202
2. Franța	2300	1588	1057	14,6[x)]	22,1	27,0
3. Germania	2012	1075	740	6,7[xx)]	14,2	17,7
4. Anglia	534	327	258	33,2	55,1	65,1
5. Italia	9943	3607	2801	2,17	6,9	8,8
6. Spania	3739	...	1972	5,6	...	13,9
7. Belgia	991	184	98	1,8	8,7	14,1
8. Olanda	339	...	136	6,9	...	14,9
9. Danemarca	206	140	92	15,2	17,6	30,7
10. Suedia	378	162	110	9,6	22,5	33,1

[x)]1955: [xx)]= 1949.

5.3. În fața acestor evoluții, se pun următoarele întrebări: a) Ce a determinat exacerbarea procesului de diferențiere a producătorilor agricoli în perioada postbelică? b) ce se întâmplă cu gospdăria de tip familial creditate în această perioadă ca model predominant în agricultură? c) ce caracter se profilează în viitor pentru fermele agricole?

5.3. a. În legătură cu prima întrebare: analiza fenomenului arată că asupra procesului de diferențiere au acționat, pe pâlngă mecanismul de piață şi alți factori, ca: **trecerea în masă a agriculturii la maşinism;** concurența internațională; formarea pieței comune agricole; tendința de integrare a agriculturii cu capitalurile industriale din aval de ea; legislațiile agrare naționale etc. Toate acestea duc la creşterea gradului de concentrare şi, totodată, de specializare pe anumite produse a fermelor.

5.3.b. În legătură cu a doua întrebare: exploatația modernă de tip familial a făcut, ca idee şi fapt, adevărată epocă în perioada ante şi postbelică. I s-au evidențiat, nu fără temei, numeroase calități. Cu toate acestea, speranțele investite în ea încep să se spulbere sub tăvălugul neîndurător al tendinței de capitalizare a agriculturii. Faptul este mai clar în SUA. Analizându-i viitorul, economiştii americani o trec deja în rândul miturilor. "În cadrul agriculturii SUA – apreciază unul din cercetătorii fenomenului – instituția fermei familiare este un anacronism al economiei naționale de piață, ale cărei caracteristici competitive s-au vestejit de mult"[1]. Este neîndoielnic că amploarea procesului de diferențiere din perioada postbelică stimulat de dezvoltarea agriculturii comerciale, ca şi de politicile agrare, a atins în mod distrugător acest tip de gospodărie. Aceeaşi apreciere, tot atât de tranşantă, o întâlnim şi la alți cercetători. "Deşi toate inițiativele publice de după 1930-1970 au fost să sprijine ferma familială, în realitate ea n-a rezistat şi a fost eliminată".[2] Faptul este inevitabil, pentru că, într-o economie de piață capitalistă, întreprinderea agricolă nu poate fi în final, decât tot capitalistă. Nimeni nu poate confisca această tendință.

5.3.c. Recunoaşterea acestui adevăr avansează răspunsul şi la ultima întrebare. Există o serie de forțe obiective, care accentuează permanent tendința de capitalizare a agriculturii. Mai importante sunt de reținut: adâncimea continuă a interdependenței dintre agricultură şi economia națională, în virtutea căreia variabilei creşterii economicii apasă în mod necesar asupra agriculturii extinderea sistemului de management avansat, de generarea şi absorbția tehnologiilor moderne; substituirea capitalului variabil şi, în anumite limite chiar a pământului chiar prin "capital tehnologic". Coborârea industrializării în chiar interiorul fermelor, schimbând profilul activității lor; orientarea programelor publice spre marile unități care pot contribui la progresul agriculturii şi nu spre alimentarea cu orice preț a "trăiniciei" fermei familiale etc. Toate acestea cer agriculturii transformări majore în sistemul ei de structuri pentru a se putea adapta la noile forțe de progres. Pe asemenea elemente se bazează analiza economiştilor atunci când afirmă că noile forțe "conduc la o mai largă şi mai înaltă capitalizare a

[1] Voleger Ingolf, *The Myth of Family Farm*, Westview Press/Boulder, Colorado, 1981, p. 3-11.

[2] Leroy Quance and Luther G. Tweeten, "Policies 1930-1970", în volumul *Size, Structure and Future Farms*, AMES/Iowa, 1972, p. 36.

sistemelor fermiere”.[1] Asta înseamnă ferme mai puține mai mari şi mai specializate.

6. Indiferent de prisma prin care cercetăm funcțiile proprietății funciare în economia agricolă de piață, rămâne neândoilnic faptul că, prin caracterul său privat, ea generează în mod obiectiv o serie de forțe propulsatoare de progres dar, prin caracterul ei de monopol, ea generează tot atât de obiectiv şi o serie de limite care frânează o serie de forțe. Tocmai aceste limite sunt cele care, în ansamblul lor dau conținut contradicției conflictuale dintre proprietatea privată şi folosirea pământului în condițiile economiei de piață, moderată după această proprietate.

[1] Gordon Ball and Early Heady, *Size and Structure and Future of Farms*, MAE/Iowa, p.VII.).

RECONSTITUIREA PROPRIETĂȚII ȚĂRĂNEȘTI: EFECTE ECONOMICE ȘI SOCIALE PREVIZIBILE (PE EXEMPLUL JUD. SĂLAJ)

dr. ing. Victor HĂLMĂJAN şi ing. Mihail ŞTEFĂNESCU,
director general, Direcția pentru Agricultură
și Alimentație, județul Sălaj

I. CONSIDERAȚII GENERALE

Județul Sălaj este situat în partea de nord-vest a țării, suprapunându-se aproape în întregime zonei de legătură dintre Munții Apuseni şi Carpații Orientali, învecinându-se la sub-est cu județul Cluj, la vest cu Bihor, la nord cu Satu-Mare şi Maramureş.

1.1. Caracteristicile terenului agricol

Județul Sălaj are o suprafață de 3850 kmp, reprezentând 1,6% din teritoriul țării şi cuprinde în limitele sale un municipiu, 3 oraşe şi 281 sate, din care 54 sunt centre de comună.

Relieful este frământat, doar 15% este teren plan sau cu o pantă de până la 5%, aşa cum rezultă din tabelul nr. 1.

Tabelul nr. 1

Structura terenului pe intervale de pantă

Specificare	Intervale de pantă (%)			
	0-5	6-10	11-20	Peste 20
Agricol, din care	15	23	31	31
- Gospodăriile polulației	15	25	32	28
- UAS	14	19	28	40
Arabil, din care	20	27	31	22
- Gospodăriile polulației	18	27	32	23
-UAS	52	24	17	6
Vii şi livezi, din care	2	12	54	32

Specificare	Intervale de pantă (%)			
	0-5	6-10	11-20	Peste 20
- Gospodăriile polulației	2	12	57	26
- UAS	-	-	41	57
Pășiuni și fânețe, din care	10	20	29	41
- Gospodăriile polulației	10	21	29	40
- UAS	10	20	28	43

* Unități agricole de stat.

Se desprinde din acest tabel concluzia că ponderea terenurilor cu pantă mai mare de 11%, care sunt supuse fenomenului de eroziune, este de peste 62%, din care 31%, au pantă chiar peste 20%.

Altă concluzie este că terenul arabil deține ponderi mai mici pe terenurile în pantă de peste 20%, cum este și logic, dar rămâne totuși o suprafață mare (22%) supusă fenomenului de eroziune puternică.

De menționat că terenurile unităților agricole de stat (UAS), în special categoria arabil, sunt situate pe suprafețe cu pante mai reduse, 52% cu pantă de la 0-5% și numai 6% cu pantă peste 20%.

Principalele tipuri de soluri ce se întâlnesc în teritoriu pot fi apreciate, din punct de vedere productiv, ca soluri cu capacitate de producție scăzută (55,1%), cu capacitate medie (32,7%) și 12,2% cu capacitate bună.

Tabelul nr. 2

Structura pedologică și tipurile de sol

Tipul de sol	Suprafața totală - ha	%
Soluri bruno-argilice	87.440	22,7
Soluri bruno-podzolice	86.420	22,4
Soluri- podzolice-argilo-iluviale	30.120	7,8
Soluri bruno-acide	32.540	8,5
Rendzine	2.320	0,6
Pseudorendzine	3.326	0,9
Soluri negre de fâneață	33.840	8,6
Lecoviști și soluri aleice	18.340	3,4
Soluri aluviale	47.160	12,2
Regosoluri și soluri erodate	45.720	11,0
Litosoluri	4.680	1,9

Din suprafața totală de 385.000 ha numai 238.358 ha, respectiv 62%, este teren agricol. Structura categoriilor de folosință este prezentată în tabelul nr. 3.

Tabelul nr. 3

Structura pe categorii de folosință

Categoria de folosință	Suprafața -ha	% din agricol
Total agricol, din care:	238.358	100
- Arabil	124.506	52
- Pășuni	76.556	31
- Fânețe	26.803	12
- Vii	3.212	2
- Livezi	7.281	3

Rezultă că, în comparație cu mediile pe țară, categoria arabil este inferioară cu 12%, în schimb celelalte categorii dețin ponderi superioare acestor medii: cu 9% la pășuni, cu 2% la fânețe și cu 1% la livezi.

Categoriile de folosință sunt bine corelate și cu precipitațiile ce cad în județul Sălaj, în medie 680 mm și cu temperatura medie, care este de 9,1 grade.

Pășunile și fânețele, care dețin împreună 43% din terenul agricol, au mijlocit creșterea efectivelor de animale, care, la finele anului 1989, ajungeau la 116.965 bovine, 278.768 ovine, 123.539 porcine, 1.751.685 păsări.

1.2. Caracteristicile forței de muncă din agricultură

Populația totală a județului este de 269.085 locuitori, din care: 102.945 locuiesc în mediul urban (38,3%) și 166.141 locuiesc în mediul rural (61,7%).

Din populația activă de 124.100 persoane, un număr de 41.900 lucrează în industrie (33,7%), 49.200 lucrează în agricutură (39,6%) și 33.000 în alte domenii de activitate.

Forța de muncă din agricultură este feminizată și mult îmbătrânită, așa cum rezultă din tabelul nr. 4.

Tabelul nr. 4

Structura de vârstă şi sex a forţei de muncă din agricultură

Specificaţie	Număr persoane	%
Total, din care:	49.200	100
- bărbaţi	23.100	47
- femei din total:	26.100	53
- peste 50 ani	36.900	75
- peste 60 ani	33.850	49
- peste 64 ani	20.200	41

Rezultă că aproape jumătate din populaţia care lucrează în agricultură a depăşit 60 ani, din care 41% au depăşit 64 ani, iar femeile reprezintă cu 6% mai mult decât bărbaţii.

Suprafaţa arabilă ce a revenit pe o persoană activă ocupată în agricultură, până la finele anului 1989, a fost de 2,5 ha.

La această zestre de pământ, animale şi forţă de muncă, agricultura judeţului avea în anul 1990 un patrimoniu de 3.781.962 mii lei, revenind pe o persoană activă suma de 76.869 lei, iar pe ha 15.870 lei. Din valoarea patrimoniului, fondurile fixe se ridică la 1.092.524 mii lei, revenind 22.200 lei pe o persoană şi 4580 lei/ha. Această înzestrare este una din cele mai scăzute din Europa.

Datoriile unităţilor agricole cooperatiste (CAP+AEI) se ridică la 401 milioane lei, revenind pe un hectar teren agricol suma de 1682 lei.

II. SCHIMBĂRI ÎN STRUCTURA DE PROPRIETATE, CA URMARE A APLICĂRII LEGII NR. 18/1991

Schimbările din structura de proprietate vor fi foarte importante, în special în sectorul gospodăriilor populaţiei şi mult mai reduse în cadrul unităţilor agricole de stat.

2.1. Schimbări în structura de proprietate asupra pământului

Pentru reconstituirea sau constituirea dreptului de proprietate asupra pământului, un număr de 135.311 persoane au solicitat pământ, din care un număr de 22.000 doresc să-l lucreze în diferite forme asociative. Suprafaţa

agricolă disponibilă pentru împroprietărire este de 181.300 ha agricol, revenind 1,34 ha pe o familie, din care 0,88 ha arabil.

Din totalul solicitanților, numai 51% sunt țărani, restul de 49% lucrează în alte sectoare de activitate şi localități, ceea ce va face ca jumătate din suprafața de pământ să fie lucrată de "alții" decât țăranii, aşa cum rezultă din tabelul nr. 5.

Tabelul nr. 5

Structura solicitărilor de reconstituire sau constituire a dreptului de proprietate asupra pământul

Specificație	Număr persoane	%
Total, din care:	135.311	100
a. țărani, din care:	68.941	51
- peste 60 ani	33.850	49
- peste 64 ani	20.200	41
b. alții	66.370	49

Rezultă că, pe lângă faptul că țăranii sunt doar jumătate din noii deținători de teren, aceştia sunt vârstnici, 41% având peste 64 de ani.

Apare firească întrebarea, pe care o pun tot mai mulți, dacă cei împroprietăriți sunt capabili să redreseze agricultura, să asigure produse agricole pentru ei şi pentru locuitorii oraşelor.

Categoriile de folosință nu s-au schimbat după 1989, iar unele abuzuri săvârşite, cu totul sporadic, sunt insignifiante.

În schimb, în structura de proprietate au avut loc schimbări semnificative, aşa cum rezultă din tabelul nr. 6.

Tabelul nr. 6

Structura pe deținători a terenului agricol în anii 1989 şi 1991

Categoria de folosință	Total		CAP		UAS[x]		Gospodăriile populației		Proprietate comunală	
	89	91	89	91	89	91	89	91	89	91
Total agricol, din care:	100		65	1,1	4,8	4,4	11,2	74,9	19,0	19,6
- Arabil	52,2		40,1	0,7	2,3	2,3	9,8	49,2	-	-
- Pășuni	32,1		11,7	-	1,2	0,8	0,2	11,7	19,0	19,6

Categoria de folosință	Total		CAP		UAS[x]		Gospodăriile populației		Proprietate comunală	
	89	91	89	91	89	91	89	91	89	91
- Fânețe	11,2		10,5	-	0,4	0,4	0,3	10,8	-	-
- Vii	1,5		1	0,1	0,1	0,1	0,4	1,3	-	-
- Livezi	3		1,7	0,3	0,8	0,8	0,5	1,9	-	-

[x] unități agricole de stat.

Mutațiile în structura de propritate sunt rezultatul reconstituirii şi constituirii proprietății țărăneşti asupra întregii suprafețe de teren de 151.929 hectare, deținută de cele 107 unități articole cooperatiste – care sunt în curs de lichidare – rămânând nedistribuită doar suprafața deținută de cele trei asociații economice intercooperatiste.

De asemenea, o suprafață de 910 hectare pășune folosită de unitățile agricole de stat din pășunile comunale a revenit în proprietatea comunelor şi administrarea primăriilor.

Ca urmare a opțiunilor unor viitori proprietari de terenuri agricole, în județ s-au constituit sau sunt în curs de constituire asociații agricole care cuprind, până la această dată, o suprafață de 25.000 hectare, aceasta fiind în continuă creştere datorită, pe de o parte, imposibilității celor împroprietăriți de a lucra pământul, iar pe de altă parte, datorită avantajelor pe care le prezintă modul de lucru al pământului în parcele mai mari şi mecanizat.

La categoria “gospodăriile populației”, unde suprafața medie pe o familie este de 1,37 hectare teren agricol, din care 0,88 hectare arabil, pe care o apreciem ca foarte mică pentru a-şi putea asigura existența cultivând această suprafață, se mai adaugă un factor defavorizant, care constă în dispersarea terenului în mai multe parcele. La nivel de județ suprafața medie solicitată pe familie se regăseşte pe un număr de parcele ce variază între 4-5 în satele cu relief mai puțin frământat şi 10-12 în satele submontate. Aceasta înseamnă că o parcelă a noilor proprietari va fi în medie de 0,12 ha în satele submontane şi de 0,27 ha în satele cu relief mai puțin frământat, în condițiile în care atribuirea efectivă se face pe vechile amplasamente.

Toate acestea îngreunează efectuarea lucrărilor mecanizate, reduce productivitatea maşinilor şi tractoarelor, întârzie efectuarea lucrărilor şi creşte costul de producție, odată cu acestea scăzând rentabilitatea.

2.2. Schimbări în structura de proprietate asupra animalelor

Însemnate modificări s-au înregistrat în sectorul zootehnic; la toate speciile de animale, efectivele au scăzut. Creşterea numărului de animale la gospodăriile populației nu acoperă diminuările acestora la fosfele cooperative de producție, aşa cum rezultă din tabelul nr. 7.

Tabelul nr. 7

Evoluția şi structura efectivelor de animale

Specificare	U/M	Existent 31.12.1989	Existent 31.03.1991	1991/1989 (%)
Bovine - total	Cap.	116.965	95.807	82
Ovine - total	Cap.	278.768	219.361	79
Porcine - total	Cap.	123.539	117.419	95
Păsări - total	Cap.	1.751.685	1.678.109	96

Prima concluzie care se desprinde este aceea că efectivele de animale au scăzut la toate speciile, mai pronunțat la ovine cu 21%, respectiv cu 59.407 capete şi la bovine cu 18%, respectiv cu 21.158 capete.

Creşterea efectivelor de bovine la gospodăriile populației, cu 17.412 capete şi de ovine cu 53.354 capete, nu acoperă reducerile ce se apropie de 100% în sectorul CAP.

III. EFECTELE RESTRUCTURĂRII

Efectele restructurării sunt foarte complexe şi vor cuprinde toate sferele: de producție, economică şi socială. Prin înlăturarea vechii structuri agrare se pune capăt conducerii centralizate cu toate urmările nefaste pe care le-a generat, lipsei de interes a țărănimii pentru o producție din care îi revenea o parte mult prea mică în raport cu efortul depus şi cu nevoile proprii, politicii discriminatorii față de agricultură şi țărănime. În procesul formării noii structuri agrare apar însă şi efecte negative care trebuie cunoscute în vederea înlăturării lor prin măsuri corespunzătoare. Dintre aceste efecte menționăm:

a. Diminuarea producțiilor agricole vegetale, datorată:

– neîncadrării lucrărilor în perioadele optime, ca urmare a randamentului mai scăzut al maşinilor şi tractoarelor şi a lipsei de

inventar agricol la noii deținători de teren. Acest efect a ieşit în evidență cu pregnanță încă din toamna trecută şi din această primăvară şi va avea ca urmare o diminuare a producției estimată la 10-20%;

- abaterii de la alte verigi tehnologice ca erbicidări, tratamente fitosanitare, densități, amplasări necorespunzătoare etc., care vor determina scăderi ale nivelurilor de producție apreciate la 15-25%;
- imposibilitatea asigurării întregii cantități cu semințe din verigi biologice superioare. La aceasta se mai adaugă şi preocuparea mai redusă a noilor proprietari de a procura aceste semințe. Efectele negative ale nefolosirii celor mai bune soiuri şi hibrizi din verigi superioare vor determina scăderi ale producțiilor de 10-30%, funcție de specie.

Desigur că cele arătate mai sus nu se vor manifesta la nivelul întregii agriculturi. În IAS-uri şi stațiunile de cercetări agricole, producțiile pot să crească. Chiar şi în sectorul gospodăriilor populației vor fi gospodari care nu vor face rabat la aplicarea tehnologiilor şi producțiile vor creşte. Acelaşi fenomen de creştere poate să aibă loc şi în asociațiile agricole ce s-au format.

b. Creşterea costurilor de producție şi aceasta nu numai datorită faptului că au crescut prețurile produselor ce constituie “intrări” în agricultură, cum sunt îngrăşămintele chimice, pesticidele, maşinile şi tractoarele etc., ci şi faptului că pe însemnate suprafețe producțiile vor fi mai mici. La acestea se mai adaugă productivitatea muncii scăzute în gospodării de 1-2 ha. Un factor subiectiv care va contribui la creşterea prețurilor produselor agricole, cel puțin la produsele ce se pot conserva, cum sunt grâul şi porumbul, îl va constitui tradiția micului producător de a nu vinde aceste produse, menținându-şi o rezervă relativ mare. Acest aspect a ieşit în evidență în anul 1990 şi se va manifesta cel puțin câțiva ani.

c. Diminuarea cantităților de produse vândute către unitățile ce au ca obiectiv aprovizionarea populației de la oraşe.

De exemplu, livrările de lapte de către gospodăriile populației, deşi cunosc o creştere de 48%, nu acoperă diminuarea de la fostul sector CAP. Ca atare,la lapte de vacă, fondul de marfă s-a diminuat în 1990 față de 1989 cu 23.000 hl, respectiv cu 7%.

Tendința de scădere se menține şi în anul 1991. Astfel, pe primele 3 luni ale anului s-a livrat către societățile de profil cu 32% mai puțin decât în aceeaşi perioadă a anului 1989. La laptele de oaie cantitatea livrată în 1990

faţă de 1989 a scăzut cu 44%. Cantităţile de porumb şi sfeclă de zahăr, în aceeaşi perioadă, au scăzut cu 89% la porumb şi cu 59% la sfecla de zahăr.

Situaţie similară se întâlneşte şi la celelalte produse, cu excepţia produsului carne, la care se înregistrază o creştere ca urmare a sacrificărilor în sectorul cooperatist, aşa cum rezultă din tabelul 8.

De menţionat că această scădere a cantităţilor vândute de către producători a avut loc în condiţiile în care preţul de livrare la lapte a crescut de la 2,5 lei în 1989, la 6 lei în 1990, la porumb de la 1,5 lei la 5 lei în aceeaşi perioadă.

Tabelul nr. 8

Evoluţia intrărilor la fondul de stat la principalele produse agricole

Specificare	U/M	1989	1990	% (2:1)	Trim. I	Trim. I	% (5:4)
0	A	1	2	3	4	5	6
Carne total, din care:	Mii t	12906	15630	121	3475	3791	109
- UAS	Mii t	6155	8277	134	1681	1906	113
- CAP	Mii t	3765	4816	128	1081	1105	102
- GP	Mii t	2986	2537	85	713	780	109
Lapte vacă, din care:	Hl	309727	286693	93	52004	35299	68
- UAS	Hl	33503	36567	109	6641	5168	78
- CAP	Hl	188605	120722	64	29129	8371	29
- GP	Hl	87619	129404	148	16234	21760	134
Lapte oaie	Hl	10008	5580	56	-	-	-
Porumb	Mii t	24500	2600	11	-	-	-
Sfeclă de zahăr	Mii t	52751	21821	41	-	-	-

Cât vor dura aceste fenomene nu este uşor de apreciat. Se cunoaşte că atât la noi în ţară, cât şi în alte ţări, după o reformă agrară, producţiile scad şi numai după o perioadă de câţiva ani acestea cresc şi depăşesc nivelul anterior reformei. După reforma agrară din 1921, nivelul producţiilor dinainte de război a fost atins abia în anul 1928. Cu certitudine că, în prezent, nu ne vor fi necesari aşa de mulţi ani, pentru că totul se dezvoltă mai rapid, informaţiile sunt mai multe şi circulă mai uşor şi mai repede.

d. Neutilizarea capacităților de adăpostire a animalelor va constitui o altă pierdere ce se va înregistra în următorii ani.

Tabelul nr. 9

Structura fizică şi valorică a capacităților de cazare a animalelor în patrimoniul CAP la 1 ianuarie 1990

Specificare	Capacitatea de adăpostire - locuri	Valoarea obiectelor de adăpostire	Capacitatea utilizată în 1991 - locuri	% de utilizare (3:1)
Bovine	54000	350000	12000	22
Ovine	180000	54000	15000	8
Porcine	5000	6000	1500	30

Rezultă că însemnate capacități de adăpostire sunt nefolosite imobilizând peste 400 mil. lei în prețuri vechi şi peste 1000 de milioane lei în prețuri actualizate.

Trecerea acestor adăposturi în proprietatea sau în locația unor potențiali fermieri sau asociați au fost încurajată la nivelul județului. Au fost cerințe de a cumpăra unele adăposturi cu animale cu tot şi de unii întreprinzători ce nu au cetățenie română. Din păcate, cele mai multe cerințe au fost şi sunt pentru a cumpăra adăposturile fără animale şi cu scopul de a le demola şi recupera materialele de construcție.

Pe plan social, efectele restructurării sunt deosebit de complexe şi se manifestă sub multiple forme cum ar fi:

a. Frica majorității celor care au lucrat numai în cooperativele agricole, de a nu-şi putea asigura un minim de venit necesar.

Această frică este întemeiată, întrucât suprafața de teren ce revine, în medie, pe familie este de 1,37 ha teren agricol, din care numai 0,88 ha este arabil, de pe care nu se poate asigura nici minimum de venit necesar existenței. Volumul de lucrări, ce ar putea fi executat de alții decât proprietarii, este mult mai scăzut decât era în cooperativa agricolă, întrucât "navetiştii" angajați în diferite unități economice din județ, precum şi pensionarii din alte ramuri decât agricultura sunt mult mai activi decât înainte, mai harnici, soțiile acestora, care motivau cu certificate medicale că nu pot participa la muncă, acum sunt prezente la lucrările în câmp.

Lucrarea pământului "în parte" (cu cotă parte) la puținii deținători de teren mai mari sau angajarea ca "slugă" îi înspăimântă pe cei săraci. La diferite adunări populare, cetățenii sunt împărțiți în două tabere, cei avuți, încadrați sau pensionari din alte ramuri, mai puțini la număr, dar mult mai agresivi, pe de o parte și cei care au lucrat în cooperativă, pe de altă parte.

b.Dorința unor deținători de teren bătrâni, ce realizează că nu sunt în stare să lucreze pământul, de a se asocia cu o parte din teren, pentru a obține un venit care, alături de pensie de cooperatori, să le asigure strictul necesar. Această dorință,însă, nu se poate realiza în multe sate, deoarece grupuri de cetățeni care, sfidând legea, agresează, amenință, intimidează, fac tot ce le stă în putință să nu se constituie asociații.

c. Productivitatea muncii, redusă la mina de cărbuni Sărmășag, pe șantierele de construcții, în fabrici, se datorește faptului că, la schimburile de după masă, "navetiștii" de la sate vin obosiți la lucru, iar cei din schimbul întâi muncesc cu gândul că după schimb îi așteaptă alte lucrări în câmp. Câteva exemple sunt edificatoare. Minerii nu au vrut să intre în mină când li s-a făcut cunoscut că vor trece de la 6 ore la 9 ore pe schimb, măsură luată la nivel departamental, cu creșterea salariilor corespunzătoare cu 33%. Motivarea nemulțumirilor pentru această măsură s-a redus la faptul că ei trebuie să-și muncească pământul. Constructorii au realizat pe luna mai între 50-60% din norme pentru același motiv.

d. În timp ce numărul șomerilor crește în județ, nici un muncitor din mediul rural, angajat la alte unități, nu a părăsit locul de muncă de bunăvoie în ideea că se va ocupa numai de agricultură.

e. O problemă socială apare în rândurile specialiștilor agricoli, care în județul Sălaj sunt în număr de 486, din care 289 au lucrat în fostele CAP-uri. Foarte puțin din aceștia au trecut în fruntea unor asociații agricole care să le asigure salariile necesare. Majoritatea lor sunt îngrijorați pntru locurile de muncă.

f. Un aspect la fel de îngrijorător se întâlnește în rândurile celor 489 de elevi care vor absolvi în anul 1991 școli profesionale și licee agroindustriale cu profile: horticultori-mecanizatori, zootehniști-mecanizatori, contabili-planificatori, preparatori produse carne-lapte etc.

Toți acești elevi constituie un potențial uman deosebit de valoros pentru agricultură, care însă în această perioadă, nu are cadrul organizatoric și legislativ de a putea fi utilizat.

Pentru înlăturarea neajunsurilor existente în agricultură sunt necesare mai multe măsuri de ordin economic și social. Una dintre acestea, de o

deosebită importanță, se referă la favorizarea creării unei categorii sociale denumită “lucrători agricoli”, “fermieri”, sau “agricultori”, oameni cu pregătire de specialitate superioară, liceală sau post liceală, pe care țara îi are, dar în prezent nu sunt încadrați în categoria amintită mai sus.

Pentru ca această categorie cu pregătire de specialitate să lucreze nemijlocit în agricultură, este necesar să se elaboreze cadrul organizatoric şi legislativcare să le permită constituirea unor ferme cu dimensiuni optime, în funcție de dotarea tehnică ce poate fi asigurată în momentul de față. Suprafața minimă trebuie să asigure, în condiții de mecanizare, efectuarea a cel puțin 400 zile de lucru pentru o familie, compusă din soş şi soție, iar în perioada de vârf şi angajarea unor lucrători sezonieri. Aceasta înseamnă cel puțin 20 ha pentru o fermă specializată pe cultura mare (cereale şi plante tehnice) şi 10 ha pentru ferme specializate pe horticultură: legume, livezi, vii. În ambele cazuri, în zona noastră sunt necesare animalele ce se pot crește cu resurse furajere realizate în fermă. Dacă profilul este vegetal mixt (cultura mare + horticultură) suprafața minimă este bine să depăşească 15 ha.

Cu timpul, aceste suprafețe minime trebuie să crească.

Modul de asigurare a acestor suprafețe poate fi prin arendare pe un număr mare de ani, de regulă peste 10 ani şi prin cumpărare.

Instalarea în agricultura României a acestei categorii de fermieri va înlătura o parte din efectele negative de moment, ca urmare a faptului că Legea fondului funciar a fost elaborată mai mult cu fața spre trecut, decât spre viitor.

CALITATEA VIEȚII ÎN MEDIUL RURAL ÎNTRE PROIECT ŞI REALITATE – CALITATEA VIEȚII COMUNITĂȚILOR RURALE

Silviu TOMA, cercetător principal,
Institutul de Cercetare Calității Vieții

O caracteristică esențială a cunoaşterii este mai buna ei organizare ori sistematizare. Organizarea unor cunoştințe, punerea lor în legătură – alminteri, disparate – astfel încât să se poată ajunge de la o cunoştință la alta pe o cale determinată, întreg acest proces constituie ceea ce obişnuit este numit postdicție, predicție sau explicație. În cazul analizei unui anumit segment al sistemului global al societății, aceasta aduce pentru teoria ştiințifică numai o cunoaştere parțială, în măsura în care abstractizarea caracterului specific socio-uman al sistemului cuprinde anumite laturi ale sale şi nu cuprinde altele, esențiale. Abstractizarea este, deci, în acelaşi timp, o limită a forței enunțiative a cercetărilor.

Aşadar, în acest context se poate afirma, fără teama de a cădea în greşeală, că epoca revoluției ştiințifico-tehnice contemporane este o epoca paradigmelor, dar şi a paradoxurilor. Este epoca paradigmelor întrucât volumul informațiilor stocate nu mai poate fi ordonat după rigori clasice de asociere grupală şi nici nu mai poate fi structurat în scheme logice ierarhizate după criterii taxonomice de factură tradițională şi, a paradoxurilor, pentru că "țările agricole sunt tot mai puțin apte de a se hrăni din propriile lor resurse alimentare..., cerând pâine țărilor industriale"[1], atestându-se astfel, ideia conform căreia nici "agrarianismul unilateral" şi nici "industrialismul în sine" nu constituie soluții optime pentru o dezvoltare plenară a sistemului social.

Satul, în majoritatea cazurilor – în fapt, mediul rural – este o realitate într-un puternic proces de schimbare, aceasta chiar dacă mai reprezintă încă o permanență, un nucleu de civilizație care a determinat în istorie configurații sociale stabile şi a structurat un curs de viață complex, cu numeroase elemente de universalitate.

---

[1] H. Mendras, *La fin des paysans*, Paris, A. Colin, p. 7.

Desfăşurarea primei revoluții industriale a fost susținută, dar a şi impulsionat, în acelaşi timp, dezvoltarea rapidă a concentrațiilor orăşeneşti, declanşând un moment de ruptură, de discontinuitate față de formele săteşti, predominante, de convieţuire socială. Evoluția accelerată spre urbanizare a consolidat, însă, o imagine asupra dezvoltării teritoriale a comunităților umane şi a sistemelor de aşezări numai în parte adevărată. Satul şi oraşul nu se află nici din punct de vedere istoric şi nici sub aspect social-economic, în poziții antinomice. Este, desigur, reală, o schimbare de pondere dinspre rural spre urban, dar nu în termenii unei excluderi, ai unei negări dialectice, ci într-un permanent proces de influențare şi coexistență. Astfel, comunitățile rurale şi urbane au evoluat în echilibru din antichitate, funcțiile lor complexe sau completat reciproc, au avut loc restructurări în planuri diverse ale acestui echilibru dinamic, proces în care satul şi oraşul – evoluând ca sisteme de aşezări închegate – se susțin, se completează, transmit şi preiau funcții economice, sociale şi spirituale dintre cele mai diverse. Tocmai în această perspectivă studii de sociologie şi economie argumentează viabilitatea unor concepte noi cum sunt: dezvoltarea rurală, spații de coabitare culturală, continuum rural – urban etc.

Ființa națională a românilor şi-a tras tăria, secole de-a rândul, din civilizația sătească. Economia rurală a constituit neîncetat fundamentul dezvoltării asigurând ponderea principală în venitul național. Totodată, satul a constituit spațiu de geneză şi evoluție a unei culturi bogate şi originale, a asigurat în timpuri istorice vitrege continuitatea materială şi spirituală a neamului, a zămislit tradiții şi obiceiuri care au influențat în mod fundamental coeziunea națională, a întărit conştința de neam a românilor.

Limitarea creşterii oraşelor mari, modernizarea comunelor şi a satelor profilează o nouă structură modernă şi eficientă de aşezări. Aşa zisa "urbanizare" a ruralului are în vedere implantarea firească a unor atribute ale civilizației orăşeneşti în mediu sătesc, după cum realizarea unor locuințe şi dotări social-edilitare pentru locuitorii satelor reprezintă o necesitate obiectivă, pornind de la faptul că trebuie realizate condiții de viață, pentru toți locuitorii țării, fără deosebire – aceasta pentru că nu putem împărți țara în două: într-o parte oraşe moderne, dezvoltate, iar în alta, locuințe insalubre. Ori este limpede că un astfel de proces solicită eforturi susținute, urmând a se desfăşura într-o perioadă mai îndelungată. Modelarea unor ansambluri sociale, economice şi spirituale diversificate, astfel încât apropierea condițiilor de muncă şi de viață între oraş şi sat să nu conducă la uniformizare şi stereotipie, ci să păstreze şi să cultive tradițiile locale

valoroase, antrenează o multitudine de factori, necesitând cunoaşterea aprofundată a unui ansamblu de variabile, de la cele economice şi până la cele de comportament, de mentalitate. Tocmai de aceea, înfăptuirea prevederilor de modernizare a sistemului de aşezări solicită fundamentări ştiinţifice atât în ceea ce priveşte o serie de tendinţe, cât şi soluţiile aplicate într-un caz sau altul. Ori, pentru a se cuprinde complexitatea acestui sistem este necesar să se stabilească cât mai precis între sistemele parţiale, procesele parţiale, funcţiile, structurile sistemelor parţiale caracteristicile calitative şi să se deosebească de aceste categorii scopurile sistemelor parţiale şi forţele motrice ale întregului ansamblu, trebuie să se facă distincţie între subsisteme şi conţinutul lor procesual.

Actualmente numeroase discipline sunt preocupate, de problematica complexităţii rurale, metoda cel mai frecvent folosită pentru cunoaştere fiind cea analitică. Analiza trebuie însă continuată şi completată cu sinteza, în acest caz apărând în mod inevitabil, două întrebări: mai întâi, dacă ştiinţele particulare, determinând prin chiar natura lor numai aspectele parţiale ale fenomenului, fac toate analizele necesare unei cunoaşteri integrale, adică sintetice şi apoi presupunând că analizele parţiale sunt satisfăcătoare din punct de vedere logic şi cantitativ, cărei ştiinţe îi revine sarcina de a face sinteză?.STUDIUL aspectelor parţiale – economice, juridice, psihologice, ş.a. – nu epuizează domeniul, tocmai datorită caracterului unilateral al respectivelor puncte de vedere. Nici chiar atunci când toate aspectele principale sunt studiate – ceea ce este foarte rar probabil – cunoaşterea unor realităţi complexe, cum este cea a mediului rural, dar unitare, rămâne relativă. Aproape întotdeauna se omite studiul relaţiilor dintre părţi, felul în care acestea se completează şi se influenţează, modul în care converg pentru a se reuni într-un tot căruia să i se poată conferi o realitate distinctă de aceea pe care au izolat-o.

Urmărind studiul interdependenţiei criteriale în tratarea temei enunţate, într-o relativ recentă cercetare, am avut ca principal obiectiv punerea în evidenţă a structurilor socio-profesionale, precum şi a fenomenelor ce caracterizează evoluţia acestora în mediul rural românesc. O atenţie deosebită a fost acordată proceselor sociale ce maschează reproducerea principalei categorii sociale cu cea mai mare funcţionalitate în rural şi a factorilor ce determină schimbările în structura şi modul său de raportare la sectorul agricol.

Din studiile efectuate, s-au relevat fenomene de selecţie negativă a forţei de muncă agricolă, profilul primar fiind “opţiunea limită” pentru

majoritatea celor anchetați. Este de subliniat că, în ce privește unele structuri sociale de tranziție – dinspre rural către urban – se observă însemne de factură negativă la nivelul calității acestor structuri și mai ales în dinamica lor funcțională. Există un volum impresionant de persoane din mediul rural, care, în continuare, tind să se angajeze în întreprinderi industriale sau în unități ale sectorului terțiar, dar domiciliază în localități rurale și prestează în intervalul de timp extrauzinal, activități de factură agrară – cu implicații directe în dispariția cvasitotală a timpului liber și parțială a celui necesar odihnei, recuperării, respectiv, în scăderea eficacității în toate domeniile ce și le propun.

În planul structurilor comunitare apar dominante situațiile social-economice de ordin mixt, care pun în evidență un stil de viață compozit. Aceasta se datorează faptului că marea majoritate a rezidenților rurali procedează la o îmbinare specifică a producției cu activități economice de factură non-agrară, cu incidență directă în evantaiul valorilor de personalitate și cu implicații negative în ce privește simbolul modelelor comportamentale.

Asimilarea valorilor orășenești de către spațiile rurale se desfășoară în manieră intermitentă și sub formă unor "determinări" factuale. Majoritatea celor apți de a presta o muncă oarecare din spațiile rurale se desprinde numai parțial de munca agrară și se disociază incomplet de grupul primar – cu repercursiuni asupra mobilități sociale și urmări negative în sistemul calificării profesionale.

Angajați în activități de tip non-agrar, cei din zonele rurale se desprind din complexul de relații tradiționale ieșind din funcționalitatea unitară a comunității primare, fără a se orășeniza. Se acceptă parțial munca de natură urbană, dar se refuză modul de viață citadin, mulți dintre aceștia ajungând în ponderi tot mai ridicate la periferia societății.

În ce privește dotările menajere, acestea chiar dacă sunt de factură urbană, funcționalitatea ce li se atribuie este impregnată de semnificații rurale, ceea ce face ca locuința să capete un dificil definibil, de ordin mixt "semi-urbains" ori "urbains-villegenis", cum este numit în lucrări de specialitate. În rezidență se distinge același sinctetism cultural și se operează o aceeași dedublare cu caracter utilitar: pe de o parte, încăperi dotate cu mobilier tradițional, destinate întrebuințărilor cotidiene, pe de altă parte, încăperi ultradotate ornamentativ și cu estetică denaturată, care adeseori ajung la snobism și depersonalizare.

Cele succint prezentate atestă faptul că localitățile înregistrate aparțin în mod relativ la două lumi, una trecută şi alta în perspectivă, fără a fi însă total integrate nici uneia dintre ele. Reunire de activități şi acumulare de valori, zonele rurale, în majoritatea lor, nu numai acelea suburbane, stimulează un gen de viață de tip tranziv în aria de impact intercomunitar, unde oraşul este un cadru de referință, iar satul un domeniu de apartenență tradițională. Prin aceasta se adaugă un criteriu în plus în studiul contextului social existent şi se completează evantaiul analitic al structurilor sociale care, deşi tranzitorii, nu sunt câtuşi de puțin neglijabile în ansamblul rețelei de raporturi ale societății noastre. Urbanizarea nu trebuie să apară ca o anulare a specificității cadrului rural, ci ca stimulare a colectivităților rurale într-o perspectivă modernă, aceasta întrucât, în condițiile specifice României, mai ales în perioada actuală, oraşul trebuie să se dezvolte prin realizarea unei stări de echilibru cu mediul rural.

BIBLIOGRAFIE

1. “Continuum rural-urban...pro sau contra” – Colectivul Național “Orientări actuale în gândirea economică contemporană”, 5-6 decembrie 1980, I.E.S.
2. “Urban, suburban şi unele influențe ale migrațiunii rurale asupra dezvoltării social-economice” – Sesiunea ştiințifică, 11 martie 1981, I.E.I.
3. “Micro şi macroeconomic în teoria sistemelor” – Seminarul “Probleme ale dezvoltării în gândirea economică contemporană”, 12 martie 1983, I.E.S.
4. ”Calitatea structurilor sociale din mediul rural”, colaborarea Sesiunea ştiințifică jubiliară (IES: 30 de ani de cercetare ştiințifică): “Perfecționarea structurilor economice”, 25-26 februarie 1983 IES.
5. ”Aspecte ale eficienței economice în agricultură” – Sesiunea ştiințifică a tinerilor cerecetătorilor, 2 noiembrie 1984, IES.
6. ” Dinamizarea dezvoltării rurale integrate”, 30 decembrie 1988, R.E. nr.52.

ALCĂTUIREA NOILOR STRUCTURI AGRARE ŞI IMPLICAŢIILE SOCIAL ECONOMICE[1] (pe exemplul comunei Belceşti, judeţul Iaşi)

conf. univ.dr. Constantin DROPU,
Universitatea "Alexandru Ioan Cuza", Iaşi

Nu este deloc exagerat să spunem că trecerea la economia de piață în agricultură provoacă adevărate mişcări tectonice în adâncurile populației rurale, readucând spectaculos la suprafață chestiunea țărănească.

Magnitudinea acestor mişcări, dimensiunile social-umane şi urmările în plan economic ale aplicării legii fondului funciar, la elaborarea căreia poate că cel mai puțin consultați au fost tocmai cei ce lucrează pământul, adică țăranii, sunt greu de evaluat acum. Politicienii demagoci precum şi comentatorii diletanți ai mass-mediei, asemeni scriitorilordin science fiction, prezic îmbunătățiri impresionante ale nivelului de trai imediat după colț, găsindu-şi repede audiență în rândul celor neinițiați.

O examinare mai atentă a evoluțiilor din lumea satului românesc de azi ne înfățişează o realitate mai puțin palpitantă dar mai credibilă, o realitate despre care nu putem afirma că va sfârşi într-un fel de utopie suedeză având drept happy-end cunoscuta formulă cu care se încheie basmele pentru copii: "şi au trăit fericiți până la adânci bătrâneți". În contextul acestei realități rurale – o realitate bulversată, în plin proces de reaşezare, de realcătuire a structurilor se cere abordată şi chestiunea protecției sociale, care, altminteri, ar rămâne un simplu exercițiu al minții, dacă nu un deziderat pios menit să încânte şi să exalte spiritele generoase. Pentru că, în ultimă analiză, problema protecției sociale în mediul rural este, cel puțin pe termen scurt, o problemă de autoprotecție prin muncă a fiecărui cetățean apt să desfăşoare o activitate socialmente utilă. Să nu uităm că România are deja în prezent aproape 4 mil. de pensionari la o populație

[1] Comunicarea reprezintă o sinteză a unei cercetări mai ample de teren efectuate împreună cu Valentin Bohatereț, Ştefan Amariței, Gheorghe Băbățeanu, Aurelia Iftimescu şi Gheorghe Ionesei, cercetători în cadrul colectivului de cercetare din Iaşi al Institutului de Economie Agrară.

ocupată de 10,5 mil., ceea ce conferă, prin însuşi acest fapt, protecţiei sociale proporţii greu de suportat pentru o economie aflată în derivă.

În aceste condiţii, considerăm că a opera cu generalităţi despre protecţia socială înseamnă a lipsi demersul nostru de concretețe iar concluziile lui de operaționalitate. De altfel, sub raport epistemologic, mai toate politicile noastre agrare au grşit grav datorită opticii lor foarte generale, globaliste, prin care au privit universul lumii satelor şi care le-au dus la formule şi scheme în care siluiau realitatea să intre. De aici şi eşecul lor. Ori acest univers rural este extrem de diferenţiat ca şi grupurile socio-umane şi individualităţile ce-l alcătuiesc. De aceea, ar trebui, poate, înainte de toate, să ne rupem definitiv de maniera compromisă de a trata global o problemă sau alta a vieţii ţărănimii, desprinşi de specificitatea datelor şi a cadrului în care problemele se pun în fiecare caz în parte. În sprijinul reflecţiilor noastre ne vom referi la stările de lucruri dintr-o comună a judeţului Iaşi – comuna Belceşti (cea mai mare din judeţ). O unitate administrativă cu 12 mii de locuitori, din care 650 de salariaţi locali şi cca. 1600 de navetişti, lucrând în diferite întreprinderi din municipiul Iaşi.

Desfinţarea celor CAP-uri, reconstituirea dreptului de proprietate asupra pământului, articularea noilor forme de exploataţii agricole au ridicat probleme numeroase şi complexe. Cea mai grea este problema deficitului suprafeţei de teren de care dispune comuna: 5450 ha arabile (+ 1500 ha păşuni şi 90 ha cu vii şi livezi) la 3260 de gospodării ţărăneşti şi 530 de cereri înregistrate pentru atribuirea de terenuri. Un mare număr de orăşeni, mulţi dintre ei pensionari, au cerut să li se dea pământ în conformitate cu prevederile legii. În schimb, sute şi sute de ţărani care au muncit în CAP fără să fi adus cu ei vreo suprafaţă de teren, se văd acum în situaţia de a rămâne suspendaţi. Este adevărat că lucrurile diferă de la sat la sat. Bunăoară, în satul munteni nu vor fi gospodării care să aibă mai puţin de trei ha. În satul Ruşi situaţia este de-a dreptul dramatică: 526 de familii vor primi doar suprafeţe de 0,5 -1 ha şi acestea de slabă calitate (terenuri argiloase, băltite, cu stufăriş, etc.). Dacă avem în vedere că rata natalităţii în comună este cea mai mare din judeţ şi anume 16,6 ‰, putem înţelege că într-un mai larg orizont de timp problema va spori în acuitate. Să reţinem că numărul tinerilor între 16-23 de ani, deci la o vârstă apropiată de momentul “autonomizării” faţă de părinţi se ridică la o mie. De aici nesiguranţa, suspiciunea, neîncrederea şi chiar nostalgii mărturisite sau nu pentru ceea ce a fost. Nu egreu de prevăzut că, în noile împrejurări, vor avea loc frământări în viaţa lor.

La fel de grea este şi problema dotării tehnice. Maşinile şi utilajele existente la SMA –ul din comună sunt depăşite, suferă cronic de lipsa pieselor de schimb şi a carburanților, şi în cele din urmă, nu sunt adecvate micii exploatări agricole. Infrastructura tehnică a micii proprietăți rurale a fost aproape toată distrusă odată cu colectivizarea. Cele 560 de atelaje particulare existente în comună nu pot fi nici pe departe luate în calcul drept soluție. De fapt, problema care se pune nu este aceea a revenirii la inventarul modest şi chiar înapoiat pe care-l aveau țăranii la începutul anilor 1950 ci aceia a asigurării unor tehnici agricole moderne şi eficiente. Ori, despre aşa ceva nici nu poate fi vorba cel puțin până în prezent. Ca să nu ne mai referim la îngrăşăminte sau la lucrările ameliorative necesare pe terenurile arabile situate în pantă şi degradate sau pe suprafețele cu păşuni de slab randament.

Soluționarea prioritară a acestor grele şi presante probleme, credem că nu poate fi lăsată pe seama gospodăriilor țărăneşti aflate la începutul unui anevoios proces de revigorare. Redarea de către țărani a drepturilor de proprietate asupra pământului se cere însoțită şi de redarea sau refacerea potențialului tehnic necesar lucrării pământului. Altfel, împroprietărirea s-ar putea dovedi o sinistră farsă. Asigurarea protecției sociale în lumea satului credem că trebuie să înceapă cu sprijinirea țăranilor de către stat sub multiple forme, pentru refacerea şi sporirea potențialului productiv al pământului şi a zestrei tehnice a gospodăriilor rurale, pentru punerea în valoare a nenumăratelor rezerve interne de sporire a producției pe care gospodăria țărănească le are. În felul acesta, forța de muncă de la sate îşi va găsi şi ea o mai bună utilizare atât în profitul propriu cât şi cel al obştei iar pe un plan mai general - al societății.

În cazul comunei Belceşti, cu un excedent de brațe de muncă în raport cu suprafața agricolă, protecția socială va trebui să acționeze în mai multe direcții. Din cei 1600 de navetişti 500 au rămas deja fără lucru ca urmare a restrângerii activității întreprinderilor la care erau angajați. În perspectivă nu prea îndepărtată numărul lor se va dubla sau chiar tripla. Ei au şi început deja să ceară adeverințe de la primăria comunei precum că nu dețin pământ pentru a putea beneficia de ajutorul de şomaj.

Posibilități pentru crearea de noi locuri de muncă pe raze comunei există. Enunțiativ vom aminti de cerința acută de a se efectua lucrări de ameliorare a solului pe cca. 1000 ha teren agricol, împăduriri pe 30 de ha, lucrări de modernizare a 35 km. de drumuri județene şi comunale din raza comunei, construcții de poduri în 30 de puncte, lucrări de amenajare a

rețelei stradale din satele comunei şi a drumurilor agricole care arată şi azi că pe vremea descălecatului Moldovei, lucrări de amenajare a albiei Bahiului pe o lungime de 18 km. precum şi a pârîurilor Tomița şi Dracea şi altele. Există o avalanşă de cereri pentru construcții de locuințe, dezvoltarea activității în acest sens putând fi favorizată de faptul că în raza comunei se găseşte cel mai bun pământ din zonă pentru fabricarea cărămizilor. Pe vremuri, exista, de fapt, în comună o fabrică de cărămizi care, refăcută şi reactivată la noile cerințe, ar fi în măsură să ofere locuri de muncă pentru nu puțini dintre cei ce navetează la Iaşi ca să lucreze în cadrul întreprinderii de materiale de construcții. Extinderea activităților în domeniul construcțiilor ar putea viza şi un vechi deziderat al locuitorilor comunei şi anume, de a avea un spital cu secție de maternitate bine dotată pentru ca femeile să nu mai fie nevoite să se deplaseze, în vederea naşterilor la spitalul din Hârlău situat la peste 20 km distanță.

Se pune evident, întrebarea de unde fonduri pentru toate acestea? Nu putem să nu amintim că fonduri au existat dar au fost risipite în modul cel mai păgubos cu putință. Mărturie stă o fabrică de prelucrare a maselor plastice constrută la Belceşti în 1978 şi care de atunci nu a funcționat nici o zi. În acest mic monstru industrial zac irosite 157 mil. lei. alte 200 mil. lei au fost înghițite în blocurile cu 178 de apartamente nedorite de nimeni (inițial fără canalizare şi rămase şi acum fără încălzire centrală) şi care, construite în centrul comunei i-au mutilat înfățişarea.

Nimeni nu trebuie să-şi facă iluzii. Procesul edificării din temelii a unui nou tip de economie rurală nu va fi un marş triumfal ci o cale plină de tensiuni, dificultăți şi stări conflictuale. Menirea unei strategii realiste şi bine gândite este tocmai aceea de a identifica focarele potențiale de tensiuni şi de a le dezamorsa prin măsuri adecvate. Iar, protecția socială trebuie să se înscrie în această strategie nu cu asumarea demagogică a tot felul de obligații lipsite de acoperire financiară ci cu înțelegerea matură a faptului că resursele bugetare sunt, inevitabi, limitate, putându-se ivi chiar şi situații în care priorități deja fixate şi bine ştiute să-şi vadă executarea amânată. Spre exemplificare vom aminti că cei 985 de pensionari din comuna Belceşti, nu primiseră, până la 5 aprilie a.c. pensiile pentru primele 3 luni ale anului din lipsă de fonduri.

Aşa stând lucrurile, resusele economice necesare politicii sociale se cer multiplicate, celor bugetare adăugându-li-se resurse economice mobilizabile la nivelul localităților, asociațiilor agricole, organizațiilor de întrajutorare mutuală etc. În mod special, dorim să subliniem necesitatea ca

noile forme asociative de producție agricolă să-şi asume funcții sociale vizând asigurarea condițiilor de viață a membrilor asociați – sprijin în construirea de locuințe, calificarea sau reciclarea profesională, realizarea unui venit decent, protecția membrilor asociați în calitate de consumatori, umanizarea muncii, crearea unui mediu uman interpersonal, asentimentului de împlinire, instruirea copiilor, protecția și îngrijirea bătrânilor, a bolnavilor, a săracilor ș.a.m.d.

Această subliniere se impune cu atât mai mult cu cât în urma efectuării unui sondaj de opinie în rândurile țăranilor din comună, 76,6% au răspuns că doresc să muncească asociați, 6,5% se supun hotărârii obştii, 13% nu ştiu încă ce să facă şi doar 3,9% au spus că nu vor să lucreze asociați. În faptul că majoritatea țăranilor din comună dorința de a lucra pământul în asociație, nu trebuie neapărat văzută expresia unei nostalgii pentru ceea ce a fost munca în CAP. Există, desigur, la unii şi asemenea disponibilități nostalgice explicate foarte diferit, pentru mulți principala motivație fiind aceea că apartenența la CAP nu era deloc amenințată nici de lene, nici de mimarea muncii, nici de sustragerile din “cazanul comun” pe care unii le făceau cu traista, iar alții cu căruța sau chiar cu camionul. Cultul ipocrit al egalizării sociale (la o treaptă foarte de jos) pe care le-o propunea munca în colectiv numai poate înşela pe nimeni. Cei care se pronunță în favoarea unor forme asociative au în vedere, mai presus de orice faptul că viața nu le va fi uşoară de aici înainte, că îi pândesc numeroase greutăți şi că munca de unul singur pe o derizorie suprafață de teren (46 ari, în medie, pe o persoană), nu li se pare o garanție suficientă pentru existența lor şi a familiilor pe care le au. Că acest sentiment este dominant în judecățile multor țărani, ne-o spun rezultatele aceluiaşi făcut printre ei. La întrebarea pusă în legătură cu ce fel de viață apreciază ei că-i aşteapă, 28,6% au răspuns că foarte grea, iar 13% - grea. De reținut este faptul că populația ocupată în comună este de cca. 5500, iar numărul copiilor şi al bătrânilor se ridică la 6630, ceea ce vorbeşte de la sine despre gradul foarte mare de dependență al acestora din urmă. De aici şi caracterul mai mult decât modest al aspirațiilor sătenilor vizând viitorul copiilor. Cei mai mulți (43,3% înclină spre a-şi orienta copii către munca de agricultor; doar 9% năzuiesc la o calificare medie şi abea 3% îndrăznesc să se gândească la o instruire superioară a urmaşilor.

Dar dorința de asociere în lucrarea pământului se explică numai prin presentimentul poverilor viitoare? are ea şi un anume suport care ține de psihologia țăranului român? despre această psihologie s-a scris şi s-a vorbit

mult, dar nu întotdeauna în cunoştinţă de cauză, deşi, fiecare autor a emis pretenţia de a fi cel mai bun cunoscător al ţărănimii noastre. Asemenea pretenţii abundă, de fapt, şi astăzi, tot felul de "avocaţi" vorbind în numele ţăranilor şi atribuindu-le acestora propriile lor gânduri şi interese. "Caracteristica psihologiei ţărăneşti – scria Petre Gheaţă, în 1929 este individualismul. Ţărănimea are adânc sădită în suflet nostalgia petecului de pământ, pe care voieşte să-l ştie numai al său...". După el, ţărănimea ar fi "refractară ideilor de înnoire a stărilor sociale...", având "înclinaţie organică către misticismul religios, încărcat de superstiţii şi reminiscenţe păgâne şi idolatre..."[1]. Alţii relevă inaptitudinea ţăranului român cu sufletul lui bogat în "expansiuni subiective", pentru o psihologie de întreprinzător. "Ţăranul nostru – spunea un asemenea opinent - nu caută câştig..." în cultura pământului. "Ogorul este pentru el mijlocul de a scăpa de obţigaţia de a muncii; e semnul libertăţii lui şi pentru el libertatea înseamnă dispensa de muncă... lucrează numai ca să facă rost de mămăligă şi pune un ciric de vie terasă ca să aibă, fără muncă şi fără cheltuială, băutură tare la necaz şi la voie bună"[2]. Un psiholog de talia C. Rădulescu Motru era de părere că "marea majoritate a populaţiei satelor româneşti n-are într-ânsa nici o asemănare cu sufletul burghez. Populaţia satelor româneşti, dimpotrivă, stă sub tradiţia muncii colective. Fiecare sătean va face ceea ce crede că va face toată lumea. N-are curajul să înceapă o muncă, decât la termenele fixate de obicei. A ieşi din "rândul lumii este, pentru săteanul român, nu un simplu risc, ci o nebunie. Prin această tradiţie de muncă colectivă, satele româneşti au durat...".

"Individualismul românesc este, prin urmare, de altă natură decum este acela cunoscut în apusul european. În apusul european individualismul se manifestă pe planul vieţii economice şi sociale, este creator de instituţii, pe când individualismul românesc este o simplă reacţie subiectivă, un egocentrism, sub influenţa factorului biologic ereditar. Dacă, cu vremea, acest individualism românesc poate fi educat şi transformat într-un individualism creator de instituţii, este o altă chestiune"[3].

Câţiva ani mai târziu, acelaşi mare psiholog, încercând să răspundă întrebării dacă ţăranul nostru are înclinare pentru întovărăşiri cu alţi, va afirma: "Da; când este vorba de joc, cântec şi petrecere; fiindcă la acestea

---

[1] Petre Ghiaţă, *Problema claselor sociale*, Ed. Cultura Românească, Bucureşti, 1929, p. 112-113.

[2] A. Corteanu, Ziarul "Universul" din 28 iunie 1937.

[3] C. Rădulescu-Motru, *Psihologia poporului român*, Bucureşti, 1937, p. 11-12.

nu este nevoie de o organizare contractuală, după un program de lucru discutat şi bazat pe răspunderea fiecărui tovarăş şi este mai mult o organizare între anonimi...În schimb, întovărăşirile în scop de producție economică, care cer un plan de lucru şi răspundere nu sunt încercate. Lucrul de tovărăşie miroase a sărăcie zice un proverb. Conştiința de comunitate leagă pe membrii satului între ei, în mod trainic, prin obiceiuri şi tradiții, dar ea nu este o conştiință de solidarism, în înțeles economic. Această din urmă conştiință trebuie educată în mod special, ea nu răsare de-a dreptul din etnicul sătesc"[1].

Nu este uşor să judeci astăzi valabilitatea aprecierilor de mai sus la adresa psihologiei țăranului român. Natura acesteia a fost pervertită de o aberantă viață instituțională, incitată după străini. Țăranul devenise apatic, lipsit de interes pentru ce se făcea în CAP, nestăruitor în muncă, fiindcă, instituțiile statului totalitar, menținându-i mereu, l-au obligat la improvizații şi la căutarea de expediente pentru supraviețuire.

Acum, speranțele de viitor în agricultură se leagă hotărât de reabilitarea gospodăriilor țărăneşti. Întrebați, în cadrul sondajului efectuat la Belceşti ce forme de sprijin doresc ei din partea statului, sătenii au dat răspunsuri însumând valori procentuale diferite: locuri de muncă: chiar şi în alte sectoare (31,3%), subvenții agricole (28,6%), credite ieftine (27,3%) etc. Dacă pentru pensii au răspuns favorabil 72,7% din cei chestionați, diverse alte categorii de ajutoare (destinate bătrânilor, bolnavilor, gravidelor, etc.) au fost revendicate în ponderi situate sub 20%, ceea ce sugerează acceptarea tacită a familiei țărăneşti de a-şi spori gradul de autoprotecție în plan social.

Vom încheia interogativ: oare este utopic să promovăm calitățile umane ale țăranului român în timp ce implementăm mecanismele de piață în agricultură? Da poate să fie utopic. Dar urmărirea rațională şi stăruitoare a acestui obiectiv oferă un subiect incitant asupra căruia merită să neo prim atenția. După cum democrația nu este un sistem foarte bun dar e totuşi mai bună decât alt sistem, tot aşa, în fața dilemelor pe care le generează reabilitarea gospodăriilor țărăneşti nu putem spune decât că oricâte reproşuri i s-ar face cu privire la gradul de profitabilitate sau de eficiență, ea şi-a dovedit vitalitatea prin virtuțiile sale lăuntrice, mărturie stau în acest sens, gospodăriile țărăneşti din zonele în care, tăvălugul colectivizării nu le-a putut îngenunchia şi care, prin producțiile lor au făcut să pălească, în multe privințe, efectele utile ale marilor unități agricole de stat şi tip CAP.

[1] C. Rădulescu-Motru, *Etnicul românesc*, Bucureşti, 1942, p. 80.

Problema care se pune vis-ŕ-vis de protecția socială este cea despre care vorbea economistil Paul Samuelson atunci când se referee la dilemele economiei mixte şi anume, aceea “de a încerca să nu micşorăm plăcinta socială şi să nu-l oprim creşterea prin luptele noastre legate de împărțirea plăcintei”.

RETEHNOLOGIZAREA AGRICULTURII
CONCEPTE ŞI STRATEGII[1]

dr. ing. Petre SĂBĂDEANU, director,
Institutul de Economie Agrară
al Academiei de Ştiinţe Agricole şi Silvice

Retehnologizarea în agricultură implică o amplă investigaţie în toate domeniile şi în toate planurile activităţii agricole.

Retehnologizarea este un proces complex, cu un mare grad de dificultate, deoarece introducerea tehnicii moderne, a biotehnologiilor are loc în condiţiile pluralismului formelor de proprietate şi trebuie să răspundă principiilor economiei de piaţă şi cerinţelor legii cererii şi ofertei.

Efectuată din perspective noilor condiţii pe care se întemeiază întreaga reconstrucţie a agriculturii şi evoluţia ei viitoare, analiza urmăreşte să stabilească numeroasele elemente de natură economică, funciară, ecologică şi socială ce pot servi la formarea unor opţiuni referitoare la modalităţile concrete de retehnologizare şi la precizarea problemelor ridicate de acest proces atât de amplu şi complex.

1. Politica fondului funciar adaptată la condiţiile create de existenţa mai multor forme de propritate şi de autonomia exploataţiilor agricole

În cadrul politicii sale de ramură, Ministerul Agriculturii şi Alimentaţiei promovează ca linie directoare evidenţa, apărarea şi conservarea fondului funciar, îmbinarea dezvoltării agriculturii cu protejarea mediului. Esenţialul în politica funciară constă în delimitarea obiectivelor de ordin general, care vizează interesele întregii agriculturi, de cele de ordin local, care ţin de interesele concrete ale fiecărei exploataţii agricole în parte. Astfel, sunt

---

[1] Comunicarea este o sinteză a lucrării "Retehnologizarea agriculturii", elaborată în cadrul Institutului de Economie Agrară al Academiei de Ştiinţe Agricole şi Silvice de: Săbădeanu Petre (coordonator) Coţianu Radu, Dobre Georgeta, Grecu Rodica, Ionescu Daniel, Ionescu Doina, Iurchevici Ştefan, Mihalcea Matilda, Răchită Ustinia, Teodorescu Dumitru, Vasile Cornel, Zaharia Mircea, Moldovan Simona, Popa Mihaela, Rădulescu Elena.

lucrări de mare anvergură, care prezintă un interes național, ce depășește sfera intereselor unei exploatații agricole, cum ar fi, apărarea și conservarea resurselor de sol, utilizarea integrală a pământului agricol, protejarea mediului, amenajarea bazinelor hidrografice, organizarea cadastrului funciar etc. Asemenea lucrări reclamă un mare efort de finanțare, care nu poate fi făcut decât de stat, singurul în măsură să dispună de mijloacele materiale și financiare necesare. Pe de altă parte, distingem lucrări de ordin local efectuate cu mijloacele proprii ale exploatațiilor agricole respective sau cu credite bancare.

Fiind concepută în acest mod, politica în domeniul funciar devine un instrument eficient prin care se poate pune în funcțiune un cadru organizatoric social adecvat care mijlocește gospodărirea și utilizarea pământului în concordanță cu cerințele economiei de piață. Pe această cale se creeze premise pentru armonizarea intereselor exploatațiilor agricole cu interesele reale ale societății, imperativ primordial de care depinde susținerea unei activități profitabile în gospodărirea și folosirea rațională a pământului.

Politica fondului funciar nu este un scop în sine; ea trebuie să exercite o influență activă în condițiile în care exploatațiile agricole își stabilesc opțiunile în mod autonom și pe baza liberei inițiative, opțiuni care însă pot intra în contradicție cu interesele întregii societăți. Pentru că, fiind sub incidența acțiunii legităților economiei de piață și guvernate de legea cererii și ofertei, exploatațiile agricole au tendința de a orienta cu precădere modul de folosință a pământului în funcție de interesele directe, producând acele valori de întrebuințare care le asigură cel mai ridicat profit.

Stările de disfuncționalitate generate de contradicțiile de interese din sfera economiei de piață pot fi atenuate sau reduse la dimensiuni care să nu afecteze nici interesele producătorilor și nici pe cele ale societății, folosind, între altele și pârghiile economico-financiare deduse din politica fondului funciar. Prin preț și impozitul agricol, prin taxe, credite și dobânzi etc., exploatațiile agricole pot fi cointeresate să practice acel mod de folosință a pământului care asigură producerea valorilor de întrebuințare în structura și cantitatea cerute de societate. Tot prin asemenea pârghii se poate acționa cu eficiență și asupra calității produselor agricole, în sensul creșterii substanței utile ale acestora.

Odată cu trecerea la economia de piață și, de fapt, ca o condiție a existenței și dezvoltării acesteia, apare necesitatea evaluării economice a

pământului în agricultură. Avantajele pe care le oferă preţul pământului sunt edificatoare.

În primul rând prin preţ se poate stabili valoarea pământului ca element al avuţiei naţionale, ceea ce are o importanţă deosebită în strategia conservării creşteri şi valorificării resurselor naturale ale ţării.

În al doilea rând, preţul pământului acţionează ca o puternică pârghie economică în luarea deciziilor privind scoaterea din circuitul agricol a unor suprafeţe pentru alte destinaţii şi utilităţi. Se elimină astfel acele practici dăunătoare, cu implicaţii nefaste asupra ecosistemelor, de dijmuire a fondului funciar de către alte sectoare economico-sociale, practici facilitate de lipsa preţului pământului.

În al treilea rând, preţul pământului ocupă un loc principal în sistemul pârghiilor financiare, fiind un factor de referinţă în stabilirea impozitelor agricole, în formarea preţurilor produselor agricole şi acordarea creditelor.

În fine, preţul pământului exercită o influenţă pozitivă asupra procesului de organizare şi dezvoltare a exploataţiilor agricole pe acţiuni şi favorizează practicarea aredndei etc.

Având în vedere aceste considerente de ordin principal, obiectiv, în cadrul institutului nostru s-a elaborat conceptul de evaluare economică a pământului care a fost înaintat MAA urmând să fie analizat şi să fie supus organului legislativ.

Amplul proces de retehnologizare a agriculturii determină intensificarea schimbului de activităţi între agricultură şi ramurile industriale, schimb care se face prin intermediul preţurilor.

Acest schimb poate fi reciproc avantajos şi asigură obţinerea profitului în raport cu efortul propriu al producătorilor numai dacă preţurile au la baza lor cheltuielile sociale de producţie reale, permit recuperarea acestora şi obţinerea unui profit. Desigur, preţurile oscilează în jurul valorii sub influenţa cererii şi ofertei, dar acest fenomen obiectiv nu neagă, ci dinpotrivă presupune luarea în calcul a cheltuielilor medii sociale de producţie.

Acest imperativ economic esenţial se impune cu atât mai mult în condiţiile liberalizării preţurilor, când agenţii economici, producătorii, fixează preţurile de aşa manieră încât, să-şi recupereze nu numai cheltuielile efectuate dar să obţină şi un profit.

În continuare, autorul remarcă câteva neconcordanţe care au apărut în procesul liberalizării preţurilor între preţurile produselor industriale livrate agriculturii şi preţurile produselor agricole care dezavantajează producătorii agricoli.

Luarea în calcul, ca un principiu economic fundamental, a cheltuielilor medii sociale de producție asigură o bază reală pentru formarea prețurilor exclude posibilitatea deformării venitului net şi elimină practica de preluare, prin diverse canale financiare, a venitului net creat într-un domeniu de către sectoare.

2. Orientarea industriei în producerea tehnicii agricole potrivit cerințelor agriculturii

Modificarea cea mai profundă, cu implicații deosebite, o constituie aşezarea schimbului de activități între agricultură şi industrie pe principii economice, ale competitivității, ale cererii şi ofertei.

Aflându-se sub incidența acestui profund proces economic, retehnologizarea în domeniul mecanizării nu se limitează şi nu poate să se limiteze doar la dotarea tehnică a producției agricole, ci cuprinde toate aspectele care privesc mecanizarea în întregul ei. Distingem, deci, atât diversitatea tipurilor de maşini agricole şi tractoare, cât şi universalitatea, fiabilitatea şi prețurile acesteia, toate aflate sub incidența competitivității, a cerințelor producției şi exploatațiilor agricole.

Restructurarea mecanizării este cerința de prim ordin, care se poate materializa prin fabricarea unei game largi de tractoare şi maşini agricole capabile să execute lucrările mecanice în exploatațiile agricole situate în zonele de şes, şi deal şi de munte. Ponderea principală în structura producției de tractoare trebuie să o dețină tractoarele de putere mică şi medie. Este nevoie ca producția de tractoare de 6 sau 9 CP să ajungă la o pondere de 15-20%.

Corespunzător acestei game de tractoare trebuie să se fabrice setul de maşini agricole, mai ales pentru tractoarele de putere mică.

Paralel cu producerea combinelor autopropulsate pentru recoltarea cerealelor, să se fabrice combine destinate recoltării porumbului în boabe. Peste tot în lume porumbul se recoltează în boabe, pentru că lucrarea este de 5 ori mai ieftină.

Prin restructurarea mecanizării este necesar să se determine eliminarea discrepanțelor existente în mecanizarea diverselor culturi. În prezent, la cultura grâului şi soia gradul de mecanizare este mai ridicat cu 12% față de cultura porumbului pentru boabe şi floarea soarelui şi cu 52-81% față de cultura cartofului, sfeclei de zahăr, tomate şi struguri de vin.

Diversificarea tipurilor de tractoare şi maşini agricole trebuie să fie conjugată cu ridicarea fiabilității acestora şi cu practicarea unor prețuri care să asigure industriei un profit rezonabil şi nici decum să conducă la spolierea agriculturii. Oferta industriei de tractoare şi maşini agricole trebuie să satisfacă cererea reală în condiții de competitivitate şi nu de pe poziția de monopol. Deci, ea nu mai poate produce oricum, orice şi la prețuri de neimaginat. Trebuie să subliniem că niciodată n-a existat un asemenea dezechilibru între prețurile produselor industriale şi prețurile produselor agricole. Ori, în condițiile în care o mare parte din totalul cheltuielilor pe care le face agricultura este determinată de folosirea mijloacelor de producție furnizate de industrie, posibilitatea agriculturii de a influența reducerea costurilor este relativ mică. În aceste condiții se impune ca industria să-şi modernizeze procesele de fabricație, spre a produce maşini şi utilaje, materii prime şi materiale mai bune şi mai ieftine. Până la liberalizarea prețurilor, pentru a cumpăra un tractor de 65 CP agricultura trebuia să vândă 60 t de grâu, acum prețul solicitat de industrie este echivalent cu o cantitate de 96 t de grâu. Pentru o tonă de motorină agricultura trebuie să vândă o cantitate dublă de grâu sau de porumb în timp ce prețul liberalizat al îngrăşămintelor fosfatice a crescut de peste 4 ori în condițiile în care o negociere a prețurilor cu industria nu este posibilă iar o creştere a prețurilor cu amănuntul nu este oportună, considerăm că singura soluție o constituie subvenționarea agriculturii, cel puțin la nivelul în care se realizează aceasta în țările cu agricultură dezvoltată. Totodată, considerăm că agricultura de stat ar trebui gândită şi organizată pe principii economice noi pentru a putea atinge o anumită eficiență. În acest scop se impune schimbarea structurii agriculturii de stat şi înlăturarea actualului gigantism ca şi o puternică integrare a activității agricole în cea de industrializare.

3. Modernizarea sistemelor de irigații

Problema centrală o constituie modernizarea sistemelor de irigații şi producerea utilajelor de udare.

Având în vedere eficiența deosebită a irigațiilor apare necesar ca în prima urgență să fie puse la punct prin ample lucrări de modernizare cca. 2 milioane hectare teren irigat, care în condiții de exploatare rațională pot oferi o producție ce poate satisface în mare măsură nevoile țării.

Pentru ca sistemele de irigații să funcționeze eficient este nevoie să se producă utilaje de udare, domeniu în care se manifestă o acută lipsă.

4. Agricultura biologică, o alternativă viabilă

Agricultura modernă, de înaltă eficiență s-a impus, între altele, și datorită chimizării producției. Administrarea de îngrășăminte are drept scop ridicarea fertilității solurilor, iar combaterea dăunătorilor naturali a micșorat substanțial efectul acestora care reduc producția vegetală până la proporții compromițătoare. Și în zootehnie folosirea substanțelor chimice contribuie la creșterea producției animaliere.

Utilizarea substanțelor chimice s-a dovedit, în același timp, un puternic factor de poluare. Utilizarea excesivă a substanțelor chimice, sub formă de îngrășăminte sau pesticide face ca aceste produse nocive să fie prezente timp îndelungat în mediul înconjurător – apă, sol, atmosferă -, cu implicații în modificarea conținutului, însușirilor și structurii mediilor de viață.

Tendința care trebuie să se afirme pe scară largă în practică este aceea de a folosi cât mai puțin îngrășămintele chimice, prin introducerea în rotația culturilor a leguminoaselor fixatoare de azot. Combaterea integrală a buruienilor, a bolilor și dăunătorilor trebuie făcută mai mult prin mijloace agrotehnice și biologice și mai puțin prin substanțe chimice.

Asemenea reorientări nu numai că permit protejarea mediului înconjurător dar, sunt mai economice și conduc într-un plan mai general la economisirea energiei.

5. Utilizarea biotehnologiilor-strategia înaltei eficiențe

O direcție principală a procesului de retehnologizare o constituie utilizarea pe scară largă a biotehnologiilor.

Una din problemele centrale ale zootehniei românești constă în ridicarea calitativă a fondului genetic al animalelor. Atingerea acestui obiectiv presupune extinderea metodelor de transfer embrionar. Tehnologia reproducției prin transfer de embrioni s-a afirmat ca o metodă nouă, de mare eficiență în accelerarea ameliorării efectivelor de taurine, în creșterea producției de lapte și carne. Cercetările efectuate demonstrează că această tehnologie oferă posibilitatea practică de schimbare calitativă a structurii genetice a efectivului de vaci în circa 3-4 ani, față de 10 ani cât presupune tehnologia clasică de reproducție.

Ritmul rapid în care are loc schimbarea calitativă a structurii genetice, în condițiile aplicării tehnologiei de ameliorare prin transfer de embrioni, determină sporirea substanțială a producției de lapte și costuri reduse pe unitatea de produs.

Generalizarea acestei tehnologii este organic legată şi determinată de asigurarea unei dotări tehnice corespunzătoare, de organizare reţelei de transfer de embrioni şi, în fine, de aplicarea unui sistem de salarizare stimulativ.

6. Reconsiderarea structurii valorii produsului creaţiei ştiinţifice

Cercetarea ştiinţifică are un rol de prim ordin în materializarea procesului retehnologizării în agricultură şi, în general în dezvoltarea producţiei agricole pe baza cuceririlor ştiinţei şi ale introducerii progresului tehnic.

Subliniind rolul esenţial al cercetării ştiinţifice nu se poate trece cu vederea însă şi efectele negative ale progresului tehnic contemporan asupra mediului înconjurător. Deseori, progresul tehnic promovat de ştiinţă nu aduce numai binefaceri, ci poate să determine deteriorarea mediului natural, cu consecinţe ireversibile în prezent şi în viitor, precum şi, menţinerea şi adâncirea unor dezechilibre ecologice. Utilizând mecanizarea şi tehnologiile industriale, înlocuind omul cu animalele prin energia combustibililor fosili şi sporind capacitatea productivă a solului şi randamentul culturilor prin folosirea îngrăşămintelor chimice, agricultura poate ajunge la o înaltă rentabilitate dar cu preţul poluării mediului înconjurător.

Orientarea cercetării ştiinţifice şi în direcţia protejării mediului natural impune reconsiderarea structurii valorii produsului creaţiei ştiinţifice. Astfel, în structura valorii produsului creaţiei ştiinţifice trebuie să fie incluse şi cheltuielile pentru protejarea (remedierea) calităţii mediului natural.

Aceste cheltuieli au devenit astăzi o necesitate imperioasă, efectuarea lor având o importanţă vitală pentru existenţa societăţii. Drept urmare, ele constituie o componentă a valorii mărfii şi particularităţilor lor, trebuie notate distinct în structura acestei valori.

Includerea în costul cercetării şi a cheltuielilor necesitate de aplicarea tehnologiilor antipoluante va exercita o influenţă pozitivă asupra opţiunii în creaţia ştiinţifică agricolă, determinând ca aceasta să ţină seama atât de interesele agriculturii cât şi de interesele protejării mediului natural.

7. Introducerea managementului în exploataţiile agricole

Într-o economie de piaţă organizarea şi conducerea activităţii exploataţiilor agricole, într-un cuvânt managementul, are o importanţă

primordială, de aceasta depinzând în cea mai mare parte succesul sau falimentul.

Cu atât mai mult creşte în importanță managementul în condițiile țării noastre, unde fără o revoluție managerială programul trecerii la economia de piață poate rămâne un simplu deziderat.

Pentru ca exploatațiile agricole, indiferent pe proprietatea pe care se întemeiază, să facă față cu succes cerințelor economiei de piață, este necesară înnoirea radicală a structurilor lor organizatorice. La baza noilor structuri organizatorice este recomandabil să se afle concepția care vizează însăşi stabilirea elementelor primare şi anume obiectivul, competența, responsabilitatea, ce formează "triunghiul de aur" al organizării, de care depinde decisiv funcționalitatea şi eficiența oricărui sistem. Posturile, mai ales cele de conducere şi specialitate, este necesar să includă obiective, sarcini, competențe şi responsabilități noi, organic armonizate, în care să se regăsească la nivel operațional toate elementele implicate de trecerea la economia de piață.

O atenție deosebită trebuie acordată competenței organizatorice – adică dreptul de a decide şi de a acționa (resurse umane, materiale, financiare și informaționale) pentru înfăptuirea obiectivelor stabilite – și responsabilității, ce au în vedere asocierea, recompense şi sancțiuni de natură să determine prin motivare pozitivă pe titularii posturilor să îndeplinească sarcinile atribuite.

Promovarea noului curs presupune în mod necesar ca locul empirismului să fie luat de metodele de management. Din acest punct de vedere revoluția managerială la nivelul exploatației agricole implică în principal două categorii majore de perfecționări. Prima categorie se referă la folosirea metodelor clasice de conducere cum ar fi metodele diagnosticării, şedinței, delegării, tabloului de bord. Sunt metode, care trebuie însă utilizate cu rigurozitatea pe care o presupune economia de piață. Aşa cum nu poți fi un bun medic dacă nu eşti în stare să stabileşti un diagnostic corect, la fel nu poți fi un eficient manager dacă nu eşti în măsură să diagnostichezi competent – deci să stabileşti ce-i bun şi ce-i rău cu reliefarea cauzelor respective din domeniu condus. La fel de indispensabilă este şi utilizarea corectă a celorlalte metode clasice de conducere, care trebuie să-şi aibă corespondența în rezultatele obținute şi nu în măsuri formale.

A doua categorie, care se utilizează concomitent cu prima, dar care are prioritate, vizează sistemele şi metodele de management şi marketing specifice economiei de piață. Conducerea prin obiective, proiecte, sau

produs, metodele testării preferințelor sau analizei dispersionale, sunt indispensabile, exploatațiile agricole în condițiile economiei de piață.

Rolul decisiv îl are însă factorul uman. Un nou management nu se poate realiza fără manageri profesioniști, obligați să decidă în condițiile economiei de piață. Deci o componentă esențială, poate cea mai importantă în faza de debut a revoluției manageriale în exploatațiile agricole, este formarea și utilizarea unui număr mare de manageri, de persoane de conducere, capabili să efectueze schimbările profunde pe care le necesită activitatea economică. Fără conducători care să posede capacitatea de a decide și acționa într-un nou mod, toate celelalte componente ale revoluției manageriale rămân simple declarații de intenție. De aici primordialitatea eforturilor în acest domeniu.

PRIORITĂȚI ÎN CONSERVAREA ŞI CREŞTEREA POTENȚIALULUI PRODUCTIV AL RESURSELOR DE SOL

dr. Ion MUNTEANU, coordonator de program;
Mihai PARICHI, cercetător principal, Institutul de Cercetări pentru Pedologie și Agrochimie al Academiei de Ştiințe Agricole și Silvice

Ca bază unică a producției agricole vegetale şi component esențial care asigură funcționarea şi stabilitatea ecosistemelor terestre, solul nu poate fi înlocuit. Distrugerea solului sau deteriorarea capacității acestuia de a asigura condițiile necesare creşterii plantelor atrage după sine dereglări majore ale tuturor celorlalte componente ale ecosistemelor terestre, ale climatului şi regimului hidrologic, ale condițiilor de habitat ale viețuitoarelor şi, inclusiv, ale speciei umane.

În cursul istoriei omenirea a dat relativ puțină atenție problemei conservării raționale a resurselor de sol. Aşa după cum arată E. Hyams (6) deşi local s-au dezvoltat civilizații care au pus în centrul atenției conservarea şi buna gospodărire a solului – cel mai strălucit exemplu, în acest sens, fiind incaşii – pe mari zone geografice cum sunt bazinul mediteranean, Orientul Mijlociu şi China, iar mai recent unele regiuni din continentul Nord American, învelişul de sol a fost total sau parțial distrus datorită exploatării neraționale care a declanşat fenomene intense de degradare prin eroziune, deflație, salinizare şi mlăştinire.

Conştientizarea comunității mondiale, vis-a-vis de resursele de soluri a apărut ca efect al creşterii cerințelor de hrană a omenirii determinate de creşterea populației globului. Pierdeile enorme de soluri fertile ca urmare a proceselor de eroziune deşertificare şi salinizare au determinat o serie de organisme internaționale (FAO, UNESCO, PNUD etc.) să ridice problema elaborării unei politici globale, concertate, de protecție, conservare şi ameliorare a resurselor de sol. În ciuda acestor semnale de alarmă – aşa cum arată Lester R. Brown (1) – omenirea a obținut rezultate destul de slabe în cadrul eforturilor de conservare a solului nu există nici un model pe care să-l poată imita şi alte țări. Cu rata actuală a pierdeilor de sol prin

eroziune (cca. 24 miliarde t/an) se estimează că în termen de 100-150 de ani întinse regiuni ale planetei vor rămâne în totalitate fără resurse de sol.

În România ultimilor 45 de ani politica utilizării de sol, deşi în vorbe s-a declarat de protecție, conservare şi ameliorare în fapt a fost una de epuizare jaf şi distrugere.

Astfel, după datele existente (7,8), peste 7,5 milioane ha teren agricol prezintă conținuturi scăzute de humus; cca. 4,3 mil. ha sunt slab şi foarte slab asigurate cu fosfor şi 3,6 mil. ha. slab asigurate cu azot; cca. 2,2 mil.ha. prezintă aciditate accentuată, 3 mil. ha sunt afectate frecvent de deficit de umiditate, iar 2,1 mil.ha. de exces periodic de umiditate; 0,6 mil.ha. sunt sărăturate, 2,0 mil.ha prezintă compactare primară (pedogenetică) şi 6,6 mil. ha compactare secundară. Suprafața totală afectată sau în pericol de a fi afectată de eroziune prin apă şi alunecări este de 6,5 mil.ha. (2,7 mil.ha. de eroziune în diferite grade, 0,7 mil. ha. afectate de alunecări şi 3,1 mil. ha cu pericol de eroziune). Câteva sute de mii de ha sunt afectate, în diferite grade, de poluare chimică.

În acelaşi timp, trebuie arătat că aproape jumătate din suprafața arabilă a țării este cuprinsă în diferite tipuri de amenajări de îmbunătățiri funciare: 3,3 mil. ha sunt amenajate pentru irigat, 3,1 mil. ha sunt echipate cu lucrări de drenaj, iar 2,2 mil. ha sunt amenajate antierozional. Efectul acestor lucrări nu a fost însă întodeauna pozitiv. Datorită realizării lor incomplete şi în grabă, neexecutării lucrărilor agropedoameliorative stabilite sau exploatării necorespunzătoare, lucrările de îmbunătățiri funciare au contribuit frecvent la intensificarea degradării solului prin procese de salinizare şi mlăştinire în perimetrele irigate sau desecate sau prin accentuarea destabilizării versanților în cele cu amenajări CES (cu testări în special).

Având în vedere cele de mai sus, în România problema priorităților privind conservarea şi creşterea capacității de producție de sol trebuie abordată pornind de la următoarele premise de bază:

a) Suprafața terenurilor aflate în cultură este foarte apropiată (cca. 90%) de cea a potențialului cultivabil. Cu alte cuvinte, practic, nu mai sunt rezerve de sporire a terenurilor cultivate. Cu alte cuvinte, practic, nu mai sunt rezerve de sporire a terenurilor cultivate. Totodată, suprafața arabilă pe cap de locuitor este foarte aproape de 0,4 ha – medie europeană, dar cu mult sub standardele americane care prevăd cca. 1,0 ha.
b) Situația mai mult decât alarmantă a calității resurselor de sol.

c) Existența unor mari suprafețe cu lucrări de îmbunătățiri funciare (irigații, desecări), lucrări CESS.
d) Creșterea numărului de deținători și parcelarea avansată a suprafeței agricole și arabile care va rezulta ca urmare a reconstituirii și constituirii proprietății private asupra pământului.

Aceste premise, prin ele însele, nu sunt suficiente pentru stabilirea priorităților privind conservarea și creșterea capacității productive a resurselor de sol. Pentru aceasta este necesară o regândire generală a distribuției teritoriale a tipului de utilizare a terenurilor agricole. Spre exemplu, oricât ne-am strădui nu vom putea asigura conservarea și ameliorarea solurilor din regiunea colinară păstrând în același timp o pondere ridicată a culturilor prășitoare sau menținând irigația terenurilor fragmentate din Dobrogea și Podișul Covârluiului. Problema se complică prin faptul că ea trebuie rezolvată în condițiile satisfacerii cerințelor socio-economice ale unui număr mare de deținători de terenuri cu interese nu întotdeauna ușor de armonizat cu cerințele generale de păstrare a calității solului, a echilibrului ambiental, ecosistemic și geosistemic al terenurilor și zonei respective.

O altă problemă este cea a regândirii conceptului privind rolul lucrărilor de îmbunătățiri funciare în sensul cuprinderii explicite a obiectivelor ecologice și ambientale. Din acest punct de vedere orice lucrare de îmbunătățiri funciare trebuie privită ca o intervenție ce poate determina schimbări majore în funcționalitatea întregului geosistem din care face parte teritoriul de amenajat. Ca efecte negative bine cunoscute, se pot cita aridizarea microclimatului din lunca Dunării în urma îndiguirilor și desecărilor sau apariția mlaștinilor în Bărăgan în urma introducerii irigației. Apare, așadar, necesar ca latura ecologică a proiectelor de îmbunătățiri funciare să fie serios îmbunătățită iar, unde este cazul să fie elaborate proiecte de specialitate de construcție și reconstrucție.

Dat fiind multitudinea problemelor ridicate de starea actuală a solurilor, a echipării și amenajării teritoriului, cerințele de redresare a producției agricole și trecerea la economia de piață, o listă de priorități privind conservarea și ameliorarea capacității de producție a resurselor de sol apare, oarecum, hazardată. Practic, ar trebui promovat un program care să vizeze rezolvarea simultană a unui complex de probleme, îndeosebi a celor care se intercondiționează. Totuși, dacă se pune problema alcătuirii unei liste de priorități atunci trebuie dată întâietate aspectelor cu efect economic imediat și lăsate în planul doi problemele pe termen lung, chiar

dacă acestea, din punct de vedere al ponderii lor, au o importanță considerabil mai mare. Lista rezultată ar fi următoarea:

1. solurile din sistemele de irigații;
2. solurile din incintele îndiguite – desecate;
3. solurile afectate de exces de umiditate;
4. solurile afectate sau cu pericol de eroziune prin apă şi /sau alunecări;
5. solurile nisipoase;
6. solurile sărăturate

1. Solurile din sistemele de irigații

Cele cca.3,3 mil. ha de terenuri cuprinse în sistemele de irigație reprezintă partea cea mai valoroasă din fondul pedologic al țării. Terenurile respective sunt situate predominant în zona caldă – secetoasă şi sunt ocupate, îndeosebi, de soluri cu textură mijlocie (de tip cernoziom şi cernoziom cambic) formate pe loess, bine aprovizionate cu humus şi substanțe nutritive, cu capacitate de producție ridicată şi foarte ridicată. Este binecunoscut faptul că cel mai general efect al irigației asupra solului este intensificarea deplasării pe profil (sau chiar în afara acestuia) a componenților levigabili începând cu sărurile uşor solubile şi sfârşind, în unele cazuri, cu fracțiunea coloidală. Când este necontrolat aplicată, irigația poate determina modificări severe în bilanțul apelor subterane, având drept rezultat ridicarea spre suprafață a apei freatice, cu mlăştinirea solului şi/sau accentuarea pericolului de salinizare în regiunile cu climat cald-secetos. Pe terenurile cu pante aplicarea irigației fără măsuri corespunzătoare amplifică sever procesele de eroziune şi/sau de alunecări. Unul din aspectele controversate ale irigației este scăderea conținutului de humus ca urmare a prelungirii în sezonul cald a perioadelor cu activitate microbiologică de mineralizare a materiei organice. La noi în țară, se pare, că acest fenomen are efecte semnificative mai ales în zona caldă-secetoasă şi este mai puțin intens în zona semiumedă.

Problemele principale ale conservării capacității de producție a solurilor din sistemele de irigație sunt: prevenirea salinizării şi/sau mlăştinirii, prevenirea dehumificării şi a degradării fizice (de structurare, crustficare, compactare). Având în vedere pericolul mare de degradare prin eroziune a terenurilor irigate în pantă, resursele limitate de apă şi costurile ridicate ale aducțiunii apei la tarla apare necesară o analiză pertinentă a sistemelor de irigație cu zone fragmentate în vederea limitării suprafețelor efectiv irigate la

terenurile cu cea mai mare eficiență economică şi cu riscurile cele mai mici de degradare a solurilor.

2. Solurile din incintele îndiguite – desecate

Peste 90% din incintele îndiguite (cca. 500 mii ha se găsesc în lunca şi Delta Dunării. Valoarea agronomică a acestor terenuri este dată nu atât de fertilitatea propriu-zisă a solurilor, ci mai ales de resursa de căldură şi accesibilitatea sursei de apă. Întrucât sunt puțin evoluate, fără orizont de humus bineformat şi, de regulă, lipsite de structură, solurile incintelor îndiguite – desecate sunt fragile la cultivare şi se epuizează relativ, rapid (în 10-15 ani), atât în regim irigat, cât şi neirigat. Problema de conservare cea mai generală este prevenirea dehumificării şi degadării fizice accentuate. Datorită efectuării incomlplete a lucrărilor de desecare-drenaj şi/sau a exploatării hidroameliorative necorespunzătoare, în numeroase incinte se manifestă procese de salinizare şi/sau mlăştinire. Local, apar chiar şi fenomene de supradesecare şi aridizare.

În cazul luncii şi Deltei Dunării insuficienta considerare a aspectelor ecologice şi ambientale a atras, pe bună dreptate, critici din partea ecologilor care acuză lipsa unei proporționări corecte între zonele amenajate şi cele neamenajate. Este necesară, probabil, reconsiderarea din punct de vedere ecologic-cu efecte benefice şi asupra producției – a întregului sistem de incinte îndiguite din lunca şi Delta Dunării.

3. Solurile afectate de exces de umiditate

În prezent, aceste soluri sunt reprezentate predominant prin cele cu exces de umiditate de suprafață (cca. 2,1 mil. ha) cauzat de apa din precipitații care stagnează datorită permeabilității mici a profilului de sol şi pantei reduse sau caracterului depresionar al terenului. Problemele de conservare ale acestor soluri constau în ameliorarea regimului aerohidric prin lucrări agropedoameliorative (în zona semiumedă) sau lucrări de desecare – drenaj asociate cu lucrări agropedoameliorative, îndeosebi afânare adâncă (în zona rece şi umedă) majoritatea acestor soluri sunt acide şi sărace în humus încât necesită amendare cu calciu şi fertilizare organică.

Solurile cu exces de umiditate freatică sunt în prezent, în cea mai mare parte, desecate-drenate şi pun doar probleme de prevenire a ridicări nivelurilor freatice în perioadele umede.

4. Solurile afectate sau cu pericol de eroziune prin apă şi/sau alunecări

Problema prevenirii şi stăvilirii eroziunii solurilor din regiunile colinare şi de podiş fragmentat este atât prin proporţii (priveşte cca. 6,5 mil. ha), cât şi prin graviditate cea mai dificilă sarcină nu numai a agriculturii, dar şi a întregii societăţii româneşti.

Creşterea suprafeţelor de soluri distruse prin eroziune şi alunecări ce se constată în ultimele decenii este urmarea directă a cooperativizării agriculturii care prin distrugerea haturilor loturilor ţărăneşti şi prin folosirea de utilaje mai grele decât plugul tradiţional a destabilizat versanţii şi a accelerat scurgerea de suprafaţă. O altă cauză, nu mai puţin importantă, a fost deşţelenirea islazurilor şi păşunilor comunale sub presiunea creşterii cu orice preţ a suprafeţei arabile. După datele existente (DIF – 1991) anual se pierd 150 mil. t sol cu o rată medie de pierdere de până la 50 tone/ha/an, în timp ce rata de regenerare naturală a solului este doar de 2 tone/ha/an.

Prevenirea şi stăvilirea eroziunii poate fi rezolvată numai în cadrul unui program complex de reconstrucţie generală – economică, sociodemografică, ecologică şi agricolă – a regiunilor puternic afectate de acest proces. O primă condiţie este excluderea de la arabil a suprafeţelor cu soluri puternic erodate sau cu risc mare de eroziune şi alunecări şi prevederea utilizării lor ca pajişti sau păduri.

De o deosebită importanţă este ca la aplicarea Legii fondului funciar (nr. 18/1991) să se evite cu orice preţ constituirea de parcele orientate deal-vale al căror rol în accelerarea eroziunii este cunoscut ca foarte negativ. O atenţie similară va trebui acordată reconstituirii proprietăţii individuale în perimetrele cu lucrări CES, încât să nu conducă la distrugerea acestora.

5. Solurile nisipoase

Ridicarea capacităţii de producţie şi conservarea solurilor nisipoase (cca. 390 mii ha) nu pune probleme prea dificile. Principalele deficienţe ale acestor soluri (capacitatea redusă de apă utilă şi de reţinere a elementelor nutritive, permeabilitatea şi aeraţia excesive şi conţinutul, în general, redus de materie organică pot fi relativ uşor corectate prin tehnologii specializate de ameliorare şi management. Problemele de conservare privesc, îndeosebi, protecţia împotriva eroziunii eoliene (deflataţiei). Dezavantajul principal constă în intervalul mic de revenire cu diferite măsuri (de ex. cu fertilizarea).

6. Solurile sărăturate

Deşi suprafața cu soluri sărăturate este relativ mare (600 mii ha), sărăturile adevărate reprezintă mai puțin de jumătate. Din experiența proprie, cât şi din cea internațională a rezultat că doar solurile afectate de sărăturare pot fi relativ uşor şi eficient ameliorate, în timp ce sărăturile propriu-zise (solonceacurile şi solonețurile) sunt greu şi costisitor ameliorabile, iar efectul lucrărilor ameliorative este dificil de menținut. Cel puțin în etapa actuală prioritară apare prevenirea salinizării şi eventual ameliorarea solurilor slab-moderat sărăturate. Solonceacurile şi solonețurile pot fi lăsate ca rezerve pentru timpurile când cererea de terenuri arabile va fi mai mare decât astăzi, iar societatea va fi dispusă să plătească mai mult decât în prezent.

Concluzii

După opinia noastră o strategie de durată care să asigure pe termen lung folosirea, conservarea şi refacerea fertilității resurselor de sol ale României în condițiile satisfacerii cerințelor de hrană şi fibre ale societății trebuie să se bazeze pe următoarele elemente:

a) dezvoltarea de cercetări privind cunoaşterea aprofundată a mecanismelor şi proceselor care conduc la degradarea fertilității solului în condițiile agriculturii intensive şi pentru elaborarea de tehnologii culturale şi pedoameliorative perfecționate, cu accent pe componenta biologică;
b) stabilirea de plafoane maximale privind nivelul recoltelor ce urmează a se obține în acord cu capacitatea de regenerare naturală a solului şi a posibilităților oferite de tehnologiile existente pentru refacerea fertilității;
c) restrângerea suprafeței irigate la zonele cu cea mai mare eficiență economică, cu sursă de apă asigurată şi cu risc redus de degradare a solului;
d) reorientarea agriculturii din zona colinară afectată sau cu risc mare de eroziune, spre folosințe cu pronunțat caracter conservaționist (inclus trecerea la conservare prin împădurire a terenurilor puternic degradate);
e) elaborarea unor programe speciale privind protecția solurilor din incintele îndiguite, inclusiv de reconstrucție ecologică a acestor teritorii;

f) intensificarea eforturilor privind introducerea în România a sistemelor de agricultură viabilă;
g) elaborarea unui cod al deținătorilor de terenuri agricole sau silvice bazat pe conceptul de "gestiune a pământului" din care să rezulte clar obligațiile fiecărui deținător privind conservarea și refacerea fertilității solului ca datorie morală de prim rang față de societatea și generațiile viitoare;
h) finanțarea de la buget a întregii cercetări privind cunoașterea, utilizarea, protecția și ameliorarea solului, inclusiv a majorității lucrărilor de îmbunătățiri funciare; practica mondială arată că fermierii sunt reticenți să cheltuiască pentru lucrări de îmbunătățiri funciare (îndeosebi CES), dat fiind rata mică a beneficiului adus de astfel de investiții.

BIBLIOGRAFIE

1. Brown R.L. (coordonator) – Probleme globale ale omenirii, Editura Tehnică, București, 1988
2. Budoi Gh., Florescu Gh., Lăzăroiu Al., Magdălina I., Mihăilă I., Munteanu I., Păduraru I., Sandu Gh., Volcov Al. – Exploatarea rațională agricolă a terenurilor din incintele îndiguite, Ed. Ceres, București, 1985
3. Crisbășan C. – Irigațiile...pe uscat, Cotidianul 27 mai 1991
4. Crosson R.P. – Agricultural land – în Portney R.P., Natural Resource Policy, John Hopkins University Press, Baltimore, Maryland – USA, 1982
5. Florea N., Bălăceanu V., Munteanu I. – Solul și îmbunătățirile funciare – în curs de publicare în Buletinul de îmbunătățiri funciare
6. Hyams E., - Soil and civilization, John Murray, London, 1976.
7. Răuță C., Cârstea Șt., - Asigurarea protecției și reproducției lărgite, a fertilității solului condiție esențială pentru obținerea de recolte ridicate și stabile, St. solului nr.1, 1987
8. Răuță C., Cipăianu G., Drăcea Maria, Blănaru V. – Sistemul național de monitoring al calității solului; starea de calitate a solurilor agricole la 31 decembrie 1989, Manuscris arhiva ICPA, București 1990.

SISTEME DE IRIGAȚII: ORGANIZARE, GESTIUNE, EFICIENȚĂ

dr. ing. Aurel LUP, secretar științific,
Stațiunea de Cercetări pentru Culturi Irigate,
Valu lui Traian, Constanța.

1. Locul lucrărilor de îmbunătățiri funciare în agricultura României

Potrivit studiilor de specialitate, condițiile naturale din țara noastră: relief, climă, sol, reclamă lucrări de îmbunătățiri funciare de anvergură întru cât o mare parte din fondul funciar agricol este afectat de factori limitativi ai recoltelor însoțiți adesea de fenomene de degradare. Astfel, cca. o treime din terenul agricol este afectat de eroziune și alunecări de teren; 12,5% suferă de exces de umiditate și aproape o cincime este supus altor procese de degradare seceta, respectiv deficitul anual de apă pentru recolte normale se manifestă, de asemenea, pe 33% din suprafața agricolă. Ținând seama de această situație s-a considerat necesar a se realiza ample lucrări de îmbunătățiri funciare cuprinzând 5,3 mil. ha irigații, 4,3 mil. desecări și drenaje, peste 5 mil. ha lucrări de combatere a eroziunii solului.

La începutul anului 1991 erau inventariate 3,2 mil. ha amenajate pentru irigații, 3,3 mil. ha desecări – drenaje și 2,3 mil. lucrări de combatere a eroziunii solului, reprezentând 77%, 2/3 și, respectiv, cca. 4/5 din suprafețele totale propuse. Toate aceste lucrări însumau la sfârșitul anului 1989, o valoare totală de 134,1 mil. lei materializată într-un enorm efort de muncă înglobând printre altele aproape 200 mil. mc terasamente, 23,8 mil. mc impermeabilizări canale; peste 38,2 mii km canale și conducte de diferite tipuri.

Acestea sunt elementele care conferă un loc aparte lucrărilor de îmbunătățiri funciare, în economia agriculturii românești. În perspectivă nu poate fi vorba de a se renunța la ele, căci ele nu constituie doar un factor de sporire a producției ci mai ales de gestiune calitativă și conservare a patrimoniului funciar. E drept, din analizele efectuate și datele statistice existente, a rezultat o folosire necorespunzătoare a acestora cu efecte economice deosebit de grave așadar va fi nevoie de o decizie de politică economică pe termen lung în care efectul economic să nu fie căutat imediat

şi doar la capătul parcelei. Dimensionarea corectă, retehnologizarea şi organizarea unei gestiuni şi exploatări raționale vor trebui nu numai enunțate dar şi aplicate în practică.

2. Caracteristicile principale ale lucrărilor de îmbunătățiri funciare din România

Luarea unor decizii corecte în legătură cu soarta lucrărilor de îmbunătățiri funciare trebuie să țină seama în primul rând de situația existentă, consecință a unei anumite concepții privind proiectarea, execuția, exploatarea şi chiar metodologia de evaluare a rezultatelor. Această stare de fapt poate fi caracterizată astfel:

- Sunt construite aproape în totalitate din fondurile statului şi înglobează însemnate eforturi de investiție şi echipare tehnică.
- Au fost gestionate, întreținute şi exploatate de către unități specializate aparținând statului.
- Au dimensiuni gigant: un număr de 20 din cele mai mari dețin peste ˝ din suprafața amenajată, cu o suprafață medie de peste 80.000 ha.
- Au fost executate într-un ritm alert: 150-200 mii ha anual cu materiale şi echipamente de slabă calitate, nefinalizate în părți esențiale ca impermeabilizarea canalelor, rețeaua de drenaj etc.
- Ultimele ramificații ale rețelei actuale de distribuție nu permit livrarea apei în mod independent la ferme de mici dimensiuni sub 5-10 ha.
- Metoda de irigare este prin aspersiune pentru cca. 85% din amenajări, iar echipamentul de udare este cu mutare manuală în proporție de peste 90%.
- Costul apei de irigații livrate agriculturii a fost subvenționat de stat în proporție de peste 70-75%.

Unitățile agricole nu au participat la administrarea şi gestiunea sistemelor hidroameliorative.

Aplicarea udărilor s-a făcut în exclusivitate de unitățile agricole cu echipament, cheltuieli şi manoperă proprii.

- Sporurile de producție obținute la principalele culturi au fost mici, iar activitatea de irigații – în sistemul de prețuri practicat – a fost nerentabilă la nivelul unităților agricole.

– Parametri tehnico-economici de ansamblu ai majorității proiectelor au fost realizați doar în proporție de 30-50%.

3. Organizarea exploatării amenajărilor pentru irigații.

Întreaga activitate de exploatare a sistemelor hidrotehnice din țara noastră – respectiv priza, aducțiunea și distribuția apei diferitelor categorii de unități agricole sau altor beneficiari – este coordonată de către ministerul agriculturii și alimentației prin direcția generală economică de îmbunătățiri funciare și construcții agricole (DGEIFCA) prin intermediul unor unități specializate ce pot fi asimilate celor prestatoare de servicii către agricultură și anume întreprinderile de execuție și exploatare a lucrărilor de îmbunătățiri funciare (IEELIF). Raportul între volumul activității economice pe cele trei compartimente reprezentând principalele trei tipuri de lucrări: irigații, desecări-drenaje, combaterea eroziunii solului este diferit de la o unitate la alta.

Întreținerea rețelei interioare – ultimele ramificații ale rețelei de distribuție a apei – s-a făcut fie de către întreprinderea specializată fie de către unitatea agricolă în funcție de diferite acte normative și convenții. Echipamentul mobil de udare a aparținut întotdeauna beneficiarilor iar irigarea propriu-zisă a fost efectuată de aceștia din urmă cu cheltuieli proprii. Întreprinderile de exploatare a lucrărilor de îmbunătățiri funciare au efectuat și lucrări de reparații la echipamentul de udare – contra cost – în special unităților agricole cooperatiste.

Schema de organizare a exploatării sistemelor hidrotehnice la nivel de județ și care a funcționat până în anul 1991 este de tipul celor prezentate în fig. 1 și 2 exemplificate IEELIF Constanța.

Diferențele foarte mari între suprafețele sistemelor hidrotehnice (de la câteva mii de ha la 100-200 de mii ha) au impus fie fragmentarea acestuia în mai multe sisteme administrative de exploatare, cazul sistemului hidrotehnic Carasu sau Rasova-Vederoasa, fie gruparea mai multor sisteme hidrotehnice pentru a forma un sistem administrativ dimensionat între 15-40 mii ha, cazul sistemului Basarabi.

Schema de organizare a exploatării irigaților în cadrul IEELIF Constanța (fig. 2) este prezentată în 2 variante:

A. varianta în care a funcționat până în anul curent (1991) și
B. varianta de organizare în societăți comerciale aprobată deja de forurile de decizie.

Figura nr. 1. Amplasarea sistemelor hidrotehnice şi administrative de irigații din jud. Constanța

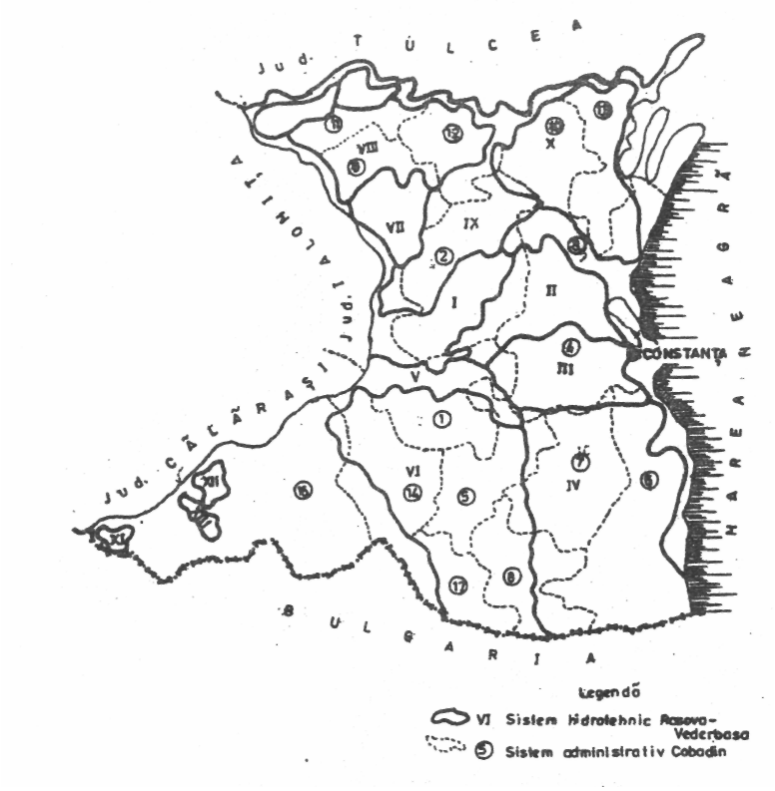

La prima variantă se observă coordonarea unitară a activității tuturor compartimentelor începând cu cele 16 sisteme administrative, de fapt subunități de producție asistate de subunități de asistență tehnică şi serviciile administrative respective (oficiul de calcul, atelier de proiectare, stație de utilaj tehnologic, servicii administrative). Doar brigăzile de construcții – de fapt fostele trusturi de construcții – par atașate oarecum artificial de această structură organizatorică în special în județele unde ponderea lucrărilor noi a scăzut foarte mult în raport cu activitatea de exploatare.

În varianta B de organizare propusă şi aprobată de forurile competente, sistemele administrative s-au transformat într-o societate comercială la rândul lor brigăzile de construcții au devenit societăți economice independente ca şi atelierul de proiectare şi stația de utilaj tehnologic devenită societate comercială de mecanizare.

Figura nr. 2. Organizarea exploatării irigațiilor în județul Constanța

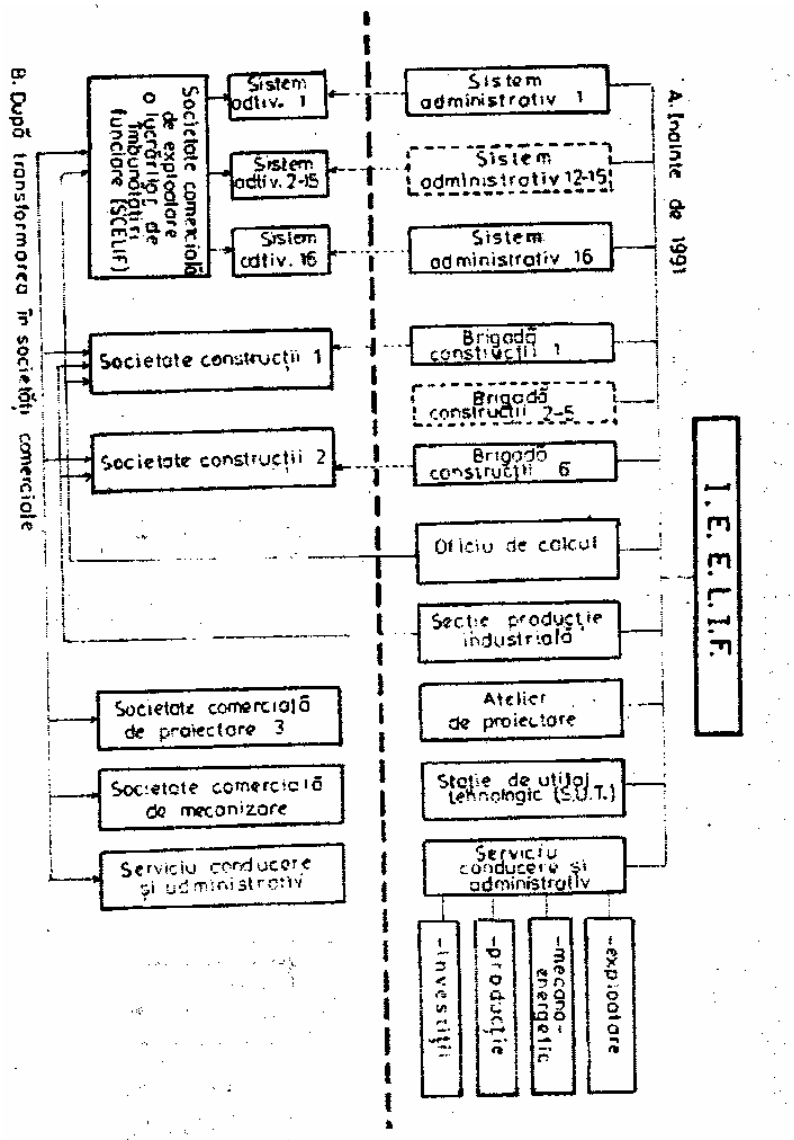

Caracteristica principală a noii forme de gestiune și organizare o constituie descentralizarea. În ce măsură aceasta constituie un real avantaj e dificil de apreciat în această fază, căci independența nu e decât formală întrucât din punct de vedere economic întreprinderea rămâne în continuare

neviabilă fără subvenții de la stat ori în această situație cuantumul şi balansarea acestor subvenții între sisteme hidrotehnice cu parametrii constructivi şi funcționali foarte diferiți se face mai bine în cadrul unei singure întreprinderi la nivel de județ.

Trebuie menționat, de asemenea, că în ambele variante beneficiarii adică agricultorii, rămân în afara structurii organizatorice a sistemelor hidrotehnice ceea ce nu favorizează o bună gestionare a apei.

În acest caz opinăm pentru un sistem mixt de organizare şi gestiune a sistemelor hidrotehnice în care să participe, pe de o parte, întreprinderile specializate ale statului iar pe de alta, reprezentanți ai beneficiarilor indiferent de forma şi dimensiunea exploatației agricole – cu sarcini în întreținerea şi exploatarea rețelei de distribuție de grad inferior precum şi în aplicarea udărilor.

Schematic, un astfel de tip de organizare a exploatării irigaților la nivel de județ este prezentat în figura 3.

Față de actuala situație, preluarea reciprocă a unor responsabilități în gestiunea şi utilizarea apei ar putea contribui într-o măsură mai mare la folosirea rațională a acesteia. Principalele argumente în favoarea unei astfel de organizări ar fi următoarele: - parțial corespunde unei stări de fapt existând deja o experiență în gestiunea şi exploatarea sistemelor de irigații.

- amenajările existente sunt proprietate de stat în proporție de peste 90%, iar privatizarea acestora ar fi extrem de dificilă dată fiind natura lucrărilor.
- investițiile de retehnologizare şi noi amenajări vor fi susținute în continuare preponderent din resurse centralizate care trebuie echilibrate judicios în plan teritorial şi asupra cărora este necesar a se exercita un control de stat.
- întrucât costul apei de irigat va fi în continuare subvenționat parțial, balansarea echitabilă a diferențelor între tarife şi costuri se poate face doar într-un sistem de coordonare şi gestiune centralizat.
- formula favorizează instituirea şi funcționarea efectivă a unui sistem național de gestiune calitativă a tuturor resurelor de fond funciar ale țării.
- introducerea reprezentanților agricultorilor în structurile organizatorice şi de gestiune ale perimetrelor irigate aduce un plus de responsabilitate din partea acestora favorizând utilizarea judicioasă a apei şi a celorlalte resurse materiale şi umane.

Figura nr. 3. Schema model de organizare mixtă a gestiunii şi exploatării unui perimetru irigat

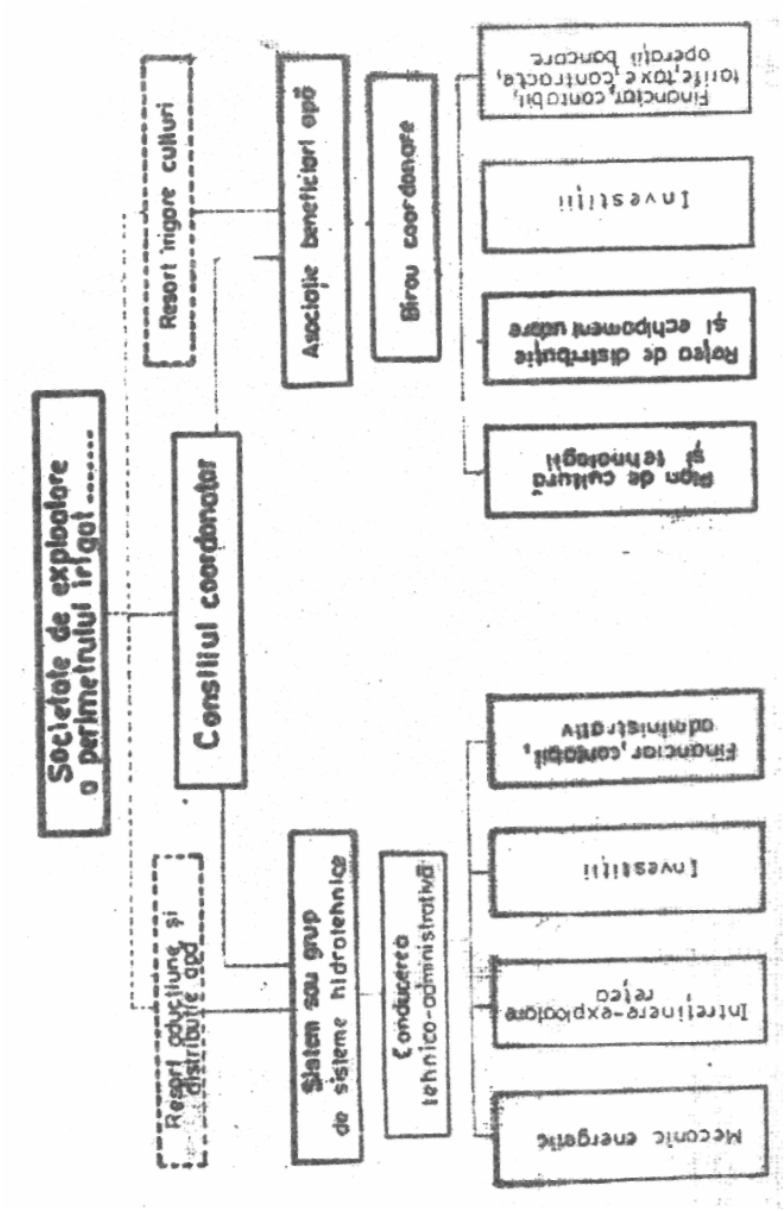

4. Eficiența economică a irigațiilor

Eficiența economică a lucrărilor de îmbunătățiri funciare în general, şi a irigațiilor, în special, constituie în prezent una din cele mai controversate şi complexe probleme ale agriculturii româneşti. Și aceasta pentru că avem în față, ca și în alte domenii ale economiei naționale și chiar în alte sectoare ale agriculturii, o situație moştenită caracterizată prin investiții mari uneori amplasate și exploatate defectuos și care în final a condus la efecte economice necorespunzătoare. O evaluare corectă a rezultatelor impune însă câteva corective printre care:

- în condițiile țării noastre, practica irigațiilor pe anumite suprafețe ține de asigurarea securității alimentare, eliminarea efectelor unor calamități naturale, unele produse printre care în mare parte din legume și plante tehnice nu pot fi cultivate decât în regim irigat.
- efectul economic negativ al irigațiilor s-a resimțit cu deosebire la nivelul unităților agricole, efect în care raportul între prețul produselor agricole și cel al diferitelor inputuri a fost total defavorabil agriculturii.
- în condițiile de exploatare normală a perimetrelor amenajate la un nivel al randamentelor de 60-70% față de cel preconizat prin proiecte irigațiile s-au dovedit a fi rentabile la majoritatea culturilor.

Pe de altă parte, la nivelul economiei naționale nu se poate nega rolul irigațiilor în susținerea unor ramuri industriale de amonte și aval eficiente din punct de vedere economic în creşterea gradului de ocupare a forței de muncă și chiar în crearea unor disponibilități de export de loc neglijabile în contextul istoric cunoscut.

Metodologic, eficiența economică a irigațiilor se calculează la nivel de proiect în mod similar altor obiective de investiții. În practică intervin unele deosebiri. La investiție participă două categorii de unități: pe de o parte, întreprinderile de exploatare a irigațiilor al căror produs final este apa livrată la parcelă iar pe de altă parte, unitățile agricole sau producătorul agricol care suportă atât o parte din investiție cât și cheltuielile cu aplicarea udărilor – toate acestea reprezentând o parte din cheltuielile tehnologice în care intră și apa de irigat plătită pe baza unor tarife fixe.

Între costul real al apei și respectivele tarife au existat întotdeauna diferențe semnificative, acestea din urmă reprezentând doar 22-25% din costul apei restul fiind suportat de stat. Pe de altă parte, la unitățile agricole

apa e considerată doar unul din factorii de producție care concură într-o măsură mai mare sau mai mică la rezultatele economice la nivel de cultură.

În cazul când unitățile agricole – așa cum s-a întâmplat până acum nu asigură prin tarife costul apei – irigațiile pot fi eficiente la nivel de producător, dar sunt nerentabile la nivel de proiect. Din cauze multiple însă, în majoritatea cazurilor producția agricolă obținută în regim irigat nu a fost eficientă din punct de vedere economic sau nivelul de rentabilitate al acesteia a fost inferior regimului tehnologic neirigat.

Pe parcursul ultimilor ani s-a cerut direcției specializate din ministerul agriculturii și industriei alimentare să facă propuneri de tarife "acoperitoare" care să corespundă cel puțin costului real al apei + un beneficiu minim de 5% pentru întreprinderile sale specializate. Propunerile au rămas însă la nivel de proiect de decret. În anul 1990, conform decretului 43/1990, apa a fost livrată gratuit tuturor producătorilor agricoli fără ca aceasta să conducă la o folosire mai rațională a acesteia; din potrivă, s-a făcut o mare risipă. Prin compensare, pentru anul 1991 statul a alocat sume minime pentru menținerea personalului de bază, paza instalațiilor și unele lucrări de întreținere pe rețeaua de distribuție a apei urmând ca cea mai mare parte a cheltuielilor în prețuri actuale să fie suportate de către beneficiari. În aceste condiții costul apei de irigare devine de-a dreptul prohibitiv pentru majoritatea producătorilor ca și pentru cele mai multe dintre culturi.

Costul apei de irigat în unele sisteme hidrotehnice din județul Constanța în funcție de treapta de pompare la o normă medie de 2300-2500 mc/ha

Sistem hidrotehnic	Treapta de pompare							
	I		III		V		VII	
	a	b	a	b	a	b	a	b
Nic. Bălcescu	4279	7829	5702	9252	8327	11877	-	-
Basarabi	3473	7023	6525	10075	-	-	-	-
Carasu "Negru Vodă"	-	-	6027	9577	6617	10167	-	-
Rasova-Vederoasa	-	-	-	-	11580	15130	14069	17619
Seimeni	-	-	8652	12202	10087	13637	-	-
Sinoe	4360	7910	8917	12467	10470	14020	-	-
Media sistemelor	4360	7910	7028	10578	10719	14269	14069	17619

a) Costul de livrare al apei.

b) Cheltuielile totale cu irigarea la producătorul agricol.

Se observă diferențe foarte mari în ce privește costul apei atât între sistemele hidrotehnice cât și în funcție de treapta de pompare care creează inegalități sensibile între beneficiarii plasați într-un sistem hidrotehnic sau altul, pe o treaptă de pompare sau alta. Au fost propuse deci tarife diferite pentru apă în funcție de costul real al acesteia – 1000 beneficiar – dar aceasta nu poate fi normal din punct de vedere juridic atâta timp cât pentru diferențele respective de preț ale apei, producătorul nu primește nici o compensație.

Este evident că în acest caz producătorul trebuie să fie subvenționat în mod corespunzător. Dar această subvenționare nu se poate face prin preț, întrucât nu se pot practica prețuri diferite de la un sistem hidrotehnic la altul sau de la o treaptă de pompare la alta. În cazul irigațiilor apare mult mai rațională compensarea cheltuielilor întreprinderilor care livrează apa pentru diferențele de cost până la un tarif unic pe care statul îl stabilește în funcție de cota cu care aceasta hotărăște să subvenționeze irigațiile sau alte lucrări de îmbunătățiri funciare.

Acest nivel de subvenție nu poate fi apreciat decât într-un context mai larg al unor decizii guvernamentale ținând seama de unele criterii de eficiență economică și socială printre care amintim:

- Rol major în asigurarea securității alimentare, păstrarea șeptelului, anularea sau reducerea efectului calamităților naturale.
- Impact favorabil asupra gradului de ocupare al forței de muncă: de la dublarea necesarului pentru culturi de câmp până la multiplicarea cu 8-10 în cazul culturilor intensive, legumelor sau plantațiilor perene.
- Crearea de locuri de muncă în ramurile industriale din amonte (materialele de construcții, mașini și utilaje, inputuri agricole) și aval: prelucrare, industrializare, comercializare.
- Creșterea și echilibrarea potențialului economic al unor zone mai puțin industrializate dar cu însemnate resurse funciare, cu efect favorabil asupra stabilității forței de muncă și respectiv a populației, precum și asupra echilibrării veniturilor, în final a nivelurilor de trai.
- Crearea de bunuri comercializabile pe piața internațională cu impact favorabil asupra comerțului exterior și a balanței de plăți externe.
- Emanciparea rurală și creșterea nivelului calității vieții în mediul sătesc.

BIOTEHNOLOGIILE ÎN CREŞTEREA ANIMALELOR

dr. Ioan CUREU, coordonator de program,
Institutul de Biologie și Nutriție Animală, Baloteşti

Pentru perioada deceniului 6, controlul eredității părea o simplă ipoteză determinată de multe presupuneri ale unor cercetători cu adevărat vizionari în această ştiință, martori ai naşterii geneticii moderne. Omul a bănuit de mii de ani că moştenirea caracterelor trebuie să fie guvernată de anumite reguli, deoarece asemănarea familiară nu putea fi doar accidentală. Această observație primară, repetată de nenumărate ori de-a lungul istoriei umane, a dus la înțelegerea regulilor care guvernează ereditarea de către Gregor Mendel, în sec XIX. El a descoperit că plantele conțineau factori care duceau la moştenirea unor trăsături caracteristice. Aceşti factori care, aşa după cum s-a dovedit mai târziu erau înglobați în cromozomii din nucleul fiecărei celule, gene. Pentru o vreme s-a crezut că genele sunt proteine, pentru ca în anul 1944 cercetătorul american Oswaldt T. Avery să descopere că genele sunt alcătuite din acid dezoxiribonucleic (ADN) în 1953 la Universitatea din Cambridge doi oameni de ştiință Dr. James D. Waston şi Dr. Francisc H. Crik au descoperit spirala dublă a ADN –ului constituită din lanțuri de patru baze chimice diferite A,C,G,T, respectiv adenină, citozină, guanină, şi timină-aranjate într-un şir în orice ordine, dar cu realizarea legăturilor dintre şiruri obligatoriu între două perechi specifice A la T şi G la C. După un deceniu s-a postulat că bazele ADN-ului ar fi organizate în aşa fel încât să reprezinte un cod care să-i determine ansamblul de aminoacizi în proteine. Teoria ar fi dovedită în anul 1970. Codurile pentru toți cei 20 de aminoacizi utilizați la alcătuirea de proteine au fost descoperite a fi: diferite grupări formate din câte 3 baze ale ADN –ului primind denumirea de codon. O înşiruire de codoni se constituie în instrucțiunea pentru alcătuirea şi construirea proteinelor. (1,4).

Pe această structură de organizare a ADN-ului se bazează tehnologia ADN-ului recombinat sau în alt termen – ingineria genetică, înțelegându-se că, dacă instrucțiunile genetice pentru obținerea unei proteine dorite ar putea fi identificate şi înserate în ADN-ul unei celule vii atunci acea celulă ar putea nu numai să producă proteina dorită, dar să şi transmită această abilitate unor generații viitoare de celule.

Cunoştinţele şi tehnicile ingineriei genetice au putut fi reunite şi puse la punct ca o tehnologie, numai în urma progreselor determinante realizate în virusologie (cercetări pe bacteriofagi) în bacteriologie (investigaţii extinse asupra fiziologiei, geneticii şi biologiei moleculare ale colibacililor precum şi asupra plasmidelor), în genetică moleculară (cod genetic) şi în enzimologie (enzime de restricţie) (Albert Seassen, 1988). (2,3).

Ideia care s-a confirmat în ultimii ani este că noile biotehnologii reprezintă probabil una din tehnologiile revoluţionare cu dinamica cea mai ridicată a sec.XX având acelaşi rang cu tehnologiile din energia nucleară şi tehnologiile din informatică.

După definiţia propusă de Federaţia Europeană De Biotehnologie (asociaţie creată în 1978) se apreciază că, datorită aplicării integrate a cunoştiinţelor şi tehnicilor de biochimie, microbiologie genetică şi inginerie chimică, biotehnologiile permit, în plan tehnologic, să se tragă foloase de pe urma proprietăţilor şi capacităţilor unor specii de microorganisme sau a culturilor celulare aplicate la scară industială constituie-bioindustria-ce cuprinde pe de o parte, activităţi industriale în cadrul cărora biotehnologiile pot înlocui tehnologiile folosite în mod curent şi pe de altă parte, activităţile industriale în care biotehnologiile au un rol promotor esenţial (2,5).

Ajunsă în acest punct, industria a jucat rolul hotărâtor în transformarea noilor biotehnologii în adevărate forţe economice de altfel, în prezent, datorită dezvoltării deosebite a acestui domeniu, se vorbeşte de o – biotehnologie clasică – despre care se spune că are o vârstă seculară – biotehnologia modernă – care s-a dezvoltat cu precădere în ultima jumătate a secolului nostru pe baza unui proces de evoluţie tehnică continuă şi – noile biotehnologii – care au descoperit în ultimele două decenii utilităţile ingineriei genetice.

Aceste utilităţi, cu importanţă practică nemijlocită, sunt supuse unor analize de strategie economică care insistă în principal în asigurarea unei pieţe sigure de desfacere a produsului şi realizarea unui beneficiu determinat.

Raţiunile precise care determină decizia de lansare în activităţi de biotehnologie şi strategia prin care se poate asigura efectul dorit, depinde de câteva criterii:

1. gama produselor şi sectoarelor de activitate;
2. cunoaşterea conceptelor biotehnologice
3. direcţiile favorabile de investigare şi inovaţie;
4. potenţialul disponibil de cercetare-dezvoltare

Dispunând de gama de produse realizate prin biotehnologie (antibioticile în sectorul farmaceutic, enzime şi amino-acizi în sectorul alimentar) şi fiind familiarizate cu conceptele biotehnologice apare aproape obligatoriu marele interes pentru noile biotehnologi. (5).

De altfel cercetătorii americani David Godman, Bernardo Sorj şi John Wilikinson pornind de la convingerea că dezvoltarea agriculturii a ajuns într-un impas încearcă abordarea evoluției agriculturii pe baza a două noțiuni care definesc în opiniile lor relația agricultură-industrie: “apropriaționismul”şi “substituționismul” semnificând două procese paralele a căror interacțiune marchează înlocuirea progresivă a activităților de tip rural cu cele industriale (1).

Prima noțiune “apropriaționismul” este prezentată ca fiind tendința capitalului industrial de a prelua şi transforma diferite aspecte ale procesului de producție agricolă în sectoare specifice activității industriale. Acest fenomen de apropiere a procesului de producție agricolă, deşi permanent, este discontinuu, condiționat de inovațiile ştiințifice şi realizările tehnice printre altele şi este asociat cu transformarea primară a recoltelor spre deosebire de “substituționalism”, care intervine în stadiile ulterioare de prelucrare a producției agricole.

“Substituționalismul” semnifică tendința de înlocuire, de către industrie a procesului agricol cu componente neagricole, determinând apariția şi dezvoltarea industriei alimentare.

Ambele procese au dus la industrializarea procesului de producție agricolă şi producției agricole, determinând formarea complexului agroindustrial pe care autorii îl consideră doar un stadiu de tranziție, în cadrul dezvoltării industriale a agriculturii şi nu expresia sa ultimă.

Evoluția tendinței “apropriaționiste” este analizată din perspectivă istorică, argumentată cu exemplificări prin care se arată modul în care acest proces a fost impulsionat de inovațiile industriale majore. Primul aspect aspra căruia aproprierea industrială şi-a exercitat acțiunea a fost procesul de muncă agricolă. Se defineşte acest stadiu ca fază “mecanică” aproprierii industriale marcată de răspândirea diferitelor inovații mecanice (reprezentând tot atâtea aproprieri succesive ale procesului de muncă); înlocuirea plugului de lemn cu cel de oțel; apariția secerătoarei mecanice, a motorului cu ardere internă şi a motoarelor electrice a tractorului cu funcționare pe bază de benzină ş.a.

S-a realizat astfel trecerea de la forța animală la puterea mecanică şi electrică, tranziție definitivată după cel de-al doilea război mondial – ceea ce a stbilit o bază energetică comună industriei şi agriculturii.

Mecanizarea şi ulterior automatizarea, au constituit originea transformărilor majore ale structurilor sociale rurale din țările industriale avansate.

Al II-lea aspect se referă la procesul natural de producție agricolă după o primă fază – preindustrială în care ferma funcționa ca un circuit închis, suficient sieşi, după 1815 caracterul integrat al ciclului de producție agricolă dispare treptat, odată cu creşterea cererii de produse obținute în afara unității agricole: furaje prelucrate pentru animale şi îngrăşăminte. Schimbarea a fost determinarea a fost de aşa numita "a doua revoluție agricolă" din Marea Britanie 1820-1870, când s-a lansat noțiunea de "agricultură eficientă" bazată pe suplimentarea furajelor produse în cadrul fermei şi a îngrăşămintelor naturale prin achiziții de furaje prelucrate şi respectiv de îngrăşăminte (o sursă de superfosfați, importuri de guano şi roci fosfatice). Astfel, industria inseră produse prelucrate industrial pentru a suplimenta sursele biologice naturale de elemente nutritive.

A treia fază a fost inaugurată de inovațiile în domeniul geneticii plantelor în primul rând de elaborarea metodelor de hibridizare. Aceasta a fost încorporată rapid în ansamblul strategiilor de apropiere accelerând convergența sectorului producător de echipament agricol şi a celui agrochimic marcând un nou stadiu al "apropiaționismului" industrial. (1)

În domeniul creşterii animalelor autorii americani constată că procesul a urmat o traiectorie diferită întrucât limitele terenului agricol nu reprezintă un impediment. De aceea, sectorul zootehnic a fost mai receptiv la asimilarea tehnologiilor industriale avansate, înglobând rapid primele motoare electrice şi ulterior, sistemele computerizate.

Caracteristicile biologice ale diferitelor specii de animale au facilitat crearea unor concentrări foarte mari iar mecanizarea şi automatizarea au redus volumul de muncă necesară. Sau dezvoltat şi consolidat industrii specializate care asigură furaje şi rații prelucrate şi formulate pe computer, echipamente sofisticate, o varietate de antibiotice, vaccinuri şi alte produse farmaceutice. Ameliorarea animalelor, ale cărei baze se pun încă din sec XVIII, este impulsionată de răspândirea însămânțărilor artificiale (I A) după anul 1950 inițial la vacile de lapte. Creşterea producției medii anuale de lapte a vacilor este atribuită, în proporție de 35% însămânțării artificiale, în timp ce numărul lor este în continuă scădere o altă ilustrare a aproprierii producției animale de industrie o reprezintă industrializarea producției de pui Broiller. Pentru economia Statelor Unite puii Broiler ocupă un rol similar cu cel deținut de porumb în cultura plantelor; ei fiind primii pe care s-au aplicat

tehnologiile avansate de hibridizare cosanguină şi metode de ameliorare selectivă pe baza – geneticii cantitative.

Se estimează că viteza de creştere a broilerilor va continua să se accelereze cu cca. 40% anual ceea ce devine extrem de important pentru cele 15 mari firme specializate în ameliorare şi care controlează producția celor 3,7 miliarde de pui consumați anual în SUA (1).

Procese similare se întâlnesc în cazul producției de porcine în care ameliorarea selectivă a efectivelor crescute, urmăreşte creşterea eficienței utilizării hranei (reducerea de la 3,5 la 2,5 livre, pe livra – de spor în greutate); mărimea numărului de purcei obținuți de la scroafă; reducerea proporției de grăsime din părțile comestibile ale carcasei de la 41 la 32%. (1)

Pe lângă însămânțarea artificială, genetica aplicată a elaborat măsuri noi în vederea controlării aproape complete a procesului de reproducție a animalelor de fermă: transferul de embrioni (a cărui piață se ridică actualmente la peste 25% miliarde dolari SUA), superovulația, crearea de animale transgenice, depistarea şi sincronizarea căldurilor şi alte metode aflate încă în stadiul de experiment.

Cealaltă noțiune "substituționismul" are o acțiune paralelă cu "apropriaționismul" cu care se află în interacțiune dar care se distinge prin faptul că tinde spre eliminarea produsului agricol prin utilizarea unor materii prime neagricole sau prin crearea unor substituenți industriali ai hranei şi fibrelor.

"Substituționismul" urmăreşte anularea distincției dintre agricultură şi industrie. Se disociază, din perspectiva istorică, două faze – una premergătoare anului 1914 şi stadiul modern şi contemporan. În prima fază, progresul esențial a fost interpunerea procesului mecanizat de prelucrare industrială între producția brută şi produsul final; produsul agricol este astfel modificat şi "deghizat", fiind prezentat ca un produs industrial. Exemplificările se referă la măcinarea grâului cu valțuri de porțelan în loc de pietre, deshidratarea laptelui prin tehnici de uscare care au creat noi produse (lapte praf, lapte condensat), conservarea în cutii etanşe, congelarea care cedează treptat teren în favoarea noilor metode de liofilizare, iradiere şi a biotehnologiilor.

În timp ce conservare şi congelarea urmăresc menținerea caracteristicilor produsului agricol, la fel cu starea proaspătă, obținerea margarinei marchează substituire calitativă, ea este precursoarea alimentelor fabricate pe cale industrială din ingrediente intermediare a căror

proliferare constituie o trăsătură caracteristică a substituționismului în ultimii zeci de ani. Constatarea că dinamica substituționismului este mai rapidă şi mai puțin complexă în cazul materiilor prime nealimentare decât în cazul materiilor prime alimentare, este ilustrată de: vopselele chimice, alcalii şi fibrele sintetice – substituire care a pus bazele industriei chimice care a amplificat dimensiunile tranziției de la sursele vegetale de materii prime la sursele minerale cum sunt: cărbunii, fosfații şi sarea.

Verigile care alcătuiesc schema sistemului alimentar modern (sectorul de producție agricolă – sectorul de prelucrare – sectorul de desfacere – sectorul de distribuție) sunt într-o concurență continuă pentru controlarea întregului sistem. Producția agricolă fiind treptat trecută pe un plan secundar, lupta rămâne să se poarte între prelucrare şi distribuire. Balanța puterii este influențată şi de schimbările care survin în gustul consumatorilor de teamă şi suspiciune privind identitatea produsului.

Industria alimentară se adaptează la cererea de produse “sănătoase”, continiând însă să producă şi liniile tradiționale de alimente prelucrate. A devenit o problemă acută dacă impactul noilor descoperiri din domeniul biotehnologiilor asupra metodelor actuale ale “apropriationismului” şi “substituționismului” va avea efectul de accelerare a convergenței celor două laturi sau, dimpotrivă va declanşa acest nou potențial de industrializare a naturii. Industrii majore a căror dezvoltare tehnologică a fost până în prezent virtual separată au acum o bază tehnologică comună. Se poate exemplifica prin biotehnologii care au relevanță atât pentru specialistul în alimentație care foloseşte fermentația cât şi pentru geneticianul care lucrează în domeniul plantelor şi animalelor. Biologia moleculară se extinde prin aplicațiile ei industriale la toate industriile care folosesc material biologic: industriile – energetică, chimică, farmaceutică, alimentară şi de băuturi precum şi agricultură, zootehnie, medicina veterinară şi tratarea reziduurilor. În contextul îngrijorării tot mai accentuate legate de poluare excesivă şi degradare ecologică, aferente tehnologiilor mari consumatoare de petrol folosite în industria şi agricultura modernă, apariția biotehnologiilor moderne permit să reîntărească anumite metode şi să se amelioreze consecințele negative ecologice ale agriculturii moderne de tip intensiv.

Ritmul progresului ştiințific în domeniul descoperirii de tehnologii care să reducă sau să elimine dependența de petrol, se accelerează rapid cu ajutorul financiar al marilor companii petroliere, chimice şi farmaceutice având loc în prezent o revoluție tehnică în domeniul cultivării plantelor,

creşterii animalelor, chimicalelor folosite în agricultură şi al industriei alimentare.

Prin inginerie genetică este produsă o mare varietate de suplimente de uz furajer incluzând concetrate vitaminice, aminoacizi şi hormoni de creştere, toate fiind necesare pentru acoperirea deficienţelor nutriţionale ale porumbului şi a altor cereale. Există proiecte care urmăresc îmbunătăţirea echilibrului în aminoacizi a proteinelor din cereale, reducerea costului aditivilor furajeri prin mărimea eficienţei fermentaţiei bacteriene folosită pentru producerea de aminoacizi esenţială, modificarea activităţii microflorei tractului intestinal al porcilor pentru digerarea într-o mai mare măsură a celulozei. Sunt în curs de testare hormoni de creştere pentru păsări, porci şi taurile care scurtează esenţial perioada de creştere, de aici rezultând importante economii.

Aplicaţiile ingineriei genetice în domeniul industriei alimentare se pot împărţi în două mari categorii. Una care implică obţinerea de microorganisme, folosite direct în industria alimentară fie ca agenţi activi de prelucrare, fie ca sursă de substanţă şi aditivi (vitamine, aminoacizi, conservanţi, arome). A doua categorie implică manipularea genetică a unor microorganisme selectate pentru mărirea eficienţei lor de transformare a diferitelor alimente în hrană pentru oameni sau animale.

Biotehnologiile moderne penetrează acum în mijlocul procesului de producţie biologică punând la încercare premisele originale pe care s-a stabilit agro-industria şi introducând o restructurare radicală a acestor industrii.

În acelaşi timp “talentele” biotehnologiilor crează noi perspective pentru substituirea industrială care va induce ca efect nedorit o banalizare a produsului agricol. Noile tehnici de prelucrare vor transforma acest produs alimentar sau nealimentar în componente chimice de bază sau intermediare cu utilizări multiple. Recoltele agricole vor fi “reduse” din ce în ce mai mult la statutul de biomasă, diferenţiate prin compoziţia lor chimică, devenind efectiv interschimbabile în procesul de producţie.

Mecanizarea şi ulterior automatizarea au constituit originea transformărilor majore ale structurilor sociale din ţările industriale avansate. Noile tehnologii din domeniul biotehnologiei vor accentua transformările şi vor crea baza obiectivă de accelerare a transformărilor în statele care tind să scape din mrejele subdezvoltării economice. Există statistici elocvente în care sunt relevate fenomenele de scădere masivă a populaţiei din mediul rural, aproximativ pentru SUA la 24 mil. Între anii 1920-1980, precum şi

reducerea forței de muncă angajată în agricultură de la 7,1 mil. la 3,3 mil. Între 1950-1979. Concomitent sunt urmărite statistic evoluția realizărilor tehnologice înființarea, consolidarea și proliferarea principalelor firme producătoare de echipament agricol. Strategiile industriale ale apropierii parțiale și consolidarea marilor capitaluri, mai cu seamă în prelucrarea și distribuirea hranei, au fost factorii de revoluționare a agriculturii în ultimii 50 de ani. Această revoluție s-a intensificat odată cu creșterea nivelului de mecanizare, și cu răspândirea rapidă a inovațiilor din domeniile genetică și chimie în cultura plantelor și creșterea animalelor.

Toate acestea au dus la apariția unor schimbări în relațiile sociale, în principal în scăderea semnificației producției fermelor în cadrul sistemului alimentar. Se manifestă, așa cum am mai amintit, o tendință pe termen lung de scădere a populației ocupate în agricultură.

Scăderea numărului de ferme duce inevitabil la amalgamare și la ferme mai mari.

Între 1950-1970 dimensiunea medie a fermelor din SUA a crescut de peste două ori.

Reiese, sper cu claritate, că sistemul agro-alimentar poate fi înțeles în relația caracteristicilor biologice care guvernează raportul dintre procesul de producție și consumul agricol. Dacă biotehnologiile reprezintă un salt calitativ, prin aceea că natura poate fi acum reconstituită industrial, înseamnă aceasta că sistemul alimentar își pierde specificitatea și este deschis asimilării din cadrul transformărilor mai largi ale sistemului industrial?

Una din consecințele importante ale biotehnologiilor este aceea de a accelera încorporarea industriei alimentare în revoluția micro-electronicii, care va întări din nou ascendentul industriilor specializate pe servicii și bazate pe știință.

Întrucât biotehnologiile sparg specificitatea sistemului alimentar, aceasta poate fi acum integrată în tendința către servicii, prefigurând o nouă diviziune a muncii între consumator, munca de pregătire acasă și industrie.

Ca un scenariu mai adecvat pentru viitor, putem să ne gândim la o industrie care furnizează o gamă largă de produse alimentare/intermediare pentru transformarea prin gătit programat pe computer, suplimentate la domiciliu de producția de vegetale proaspete.

În această perspectivă biotehnologia și micro-electronica vor marca sfârșitul preistoriei industriei alimentare și încorporarea acesteia în dinamica mai largă a sistemului industrial al societății post-industriale.

BIBLIOGRAFIE

1. David Goodman, Bernardo Sorj – From Farming to Biotechnology. Basil Blackwell, Ltd. 1987.
2. Albert Seasson – Biotehnologiile: sfidare şi promisiuni. Bucureşti, Ed. Tehnică, 1988.
3. Albert Seasson – Nourrir demain les hommes. Paris, UNESCO, 1986.
4. James D.Waston, John Tooze, David T. Kurtz – Recombinat D.N.A. W.H. Freeman and Company New York, 1983.
5. xxx – Bio Technologie effets economiques et autres repercussions, Publicație OCDE, Paris, 1989.

MODELAREA PROCESELOR DE FORMARE A RECOLTELOR: OPTIM TEHNIC ŞI OPTIM ECONOMIC

Gheorghe OLTEANU, cercetător principal,
Institutul de Cercetare şi Producţie a Cartofului, Braşov,
al Academiei de Ştiinţe Agricole şi Silvice

1. INTRODUCERE

Societatea contemporană este martora unui fenomen fără precedent în istoria umanităţii, de dezvoltare explozivă a ştiinţei şi tehnologiei, fenomen generat ca răspuns la cele patru mari presiuni ce apasă pe umerii societăţii: epuizarea resurselor de materii prime; poluarea mediului ambiant; explozia demografică şi problema asigurării cu hrană a omenirii (3).

Agricultura fiind implicată în toate acestea se situează în primele rânduri în lupta pentru rezolvarea problemelor complexe ce stau în faţa omenirii (23). Dezvoltarea agriculturii solicită cercetarea ştiinţifică agricolă în vederea obţinerii unor producţii ridicate şi constante cu consumuri energetice şi de resurse materiale mici, cu tehnologii nepoluante.

Stabilirea recoltelor din punct de vedere cantitativ şi calitativ, în diferite condiţii ecologice, depinde de interacţiunile care se stabilesc între potenţialul biologic pe de o parte şi condiţiile mediului înconjurător pe de altă parte (31). Peste aceasta se suprapune funcţia de reglare a omului, prin controlul diverselor procese biologice şi tehnice în ambianţa fizico-climatică şi socială fluctuantă, cu scopul de a se obţine rezultatele economice maxime (32).

Cunoaşterea acestora reclamă un efort intern şi pluridisciplinar, apelând din plin la abordarea sistemică, cibernetică, construirea de modele, modelarea matematică în general, care să ducă la un înalt grad de înţelegere şi posibilitatea de conducere a agrosistemelor (18).

În ultimul timp, în multe centre din lume, sunt intense preocupări pentru modelare şi stimularea creşterii plantelor şi acumulării producţiei agricole. Astfel, au fost elaborate modele mai rezumative sau mai detaliate, multe dintre ele ajungând chiar la îndemâna fermierilor, constituind instrumente deosebit de utile în procesul complex de management al fermei.

Din multitudinea sistemelor agricole, structurate ierarhic, ne vom referi în această comunicare la subsistemul de cultivare a plantelor (creşterea plantelor şi acumularea producţiei), abordarea sistematică şi cibernetică ca mijloc de dominare a complexităţii agroecosistemului, descrierea cantitativă a proceselor în vederea elaborării modelelor de simulare pe calculator (fineware), punându-se accentul pe principalele concepţii în abordarea sistemelor agricole şi anume concepţia statică, bazată pe analiza statistică şi a celei dinamice, explicative, bazate pe modelarea dinamică a proceselor. Faptul că cele mai multe exemple se referă la cultura cartofului sperăm să nu fie un impediment în extrapolarea principiilor şi la alte sisteme.

2. ABORDAREA SISTEMICĂ ŞI CIBERNETICĂ A SISTEMELOR AGRICOLE

2.1.Generalităţi privind teoria sistemelor. Abordarea sistemică, formă specifică de aplicare a dialecticii materialiste, reprezintă metoda de cercetare care studiază relaţiile ca un tot unitar şi integral, în care sistemul ca întreg are rol dominant faţă de fiecare componentă luată în parte. În cazul sistemelor biologice (respectiv agricole) abordarea sistemică înseamnă aplicarea teoriei sistemelor în studiul fenomenelor biologice (agronomice), înţelegând prin teoria sistemică, teoria sistemelor formale (matematice), a sistemelor reale (sau conceptuale) (19).

Sistemul este un complex de elemente aflate într-o permanentă interacţiune (4). În principal trei sunt probleme fundamentale ale teoriei sistemelor: analiza, sinteza şi conducerea sistemelor (33). Analiza sistemului face posibilă obţinerea de informaţii asupra intrărilor, stărilor şi ieşirilor sistemului. Sinteza sistemului răspunde la problema construirii (agregării) pe baza cunoştinţelor obţinute în analiza sistemului, a modelului asociat sistemului. Conducerea sistemului îşi propune urmărirea realizării unor performanţe cu ajutorul modelului asociat sistemului prin metode ca simulare sau optimizare.

Dificultăţile cele mai mari înregistrate la încercarea de abordare sistemică a proceselor din agricultură sunt legate de definirea obiectivelor şi a limitelor sistemului. Aceasta datorită dimensiunilor, care fac imposibilă cuprinderea în totalitatea lui (36).

2.2. Ierarhia sistemelor agricole. Sistemul agricol este un “sistem mare”, dinamic multivariabil format din multe subsisteme interconectate (24) şi ierarhizate. Plecând de la sistemul agricol global pot fi recunoscute subsistemele zonale la nivelul teritoriilor ecologice omogene,

agroecosistemele culturilor, subsistemele elementare ale plantelor individuale, cu componentele acestora, frunze, tulpini, rădăcini, etc. şi microcomponente, stomate, ţesuturi, celule, etc. (20). Urcând pe scara ierarhică de la agroecosistem în sus, abordarea este globală cu sacrificarea unor detalii. Este sfera de cercetare a economiei, organizării şi conducerii. Invers coborând pe scara ierarhică se pierde aspectul global câştigat în posibilităţile de detaliere a structurilor şi funcţionalităţii sistemelor. Aceasta este sfera de cercetare a tehnologiei, ştiinţei solului, fitoclimatului, fitotehniei, fiziologiei culturii etc. şi domeniul de mare interes al explicării formării producţiei plantelor de cultură. Complexitatea acestui proces – producţia – cere cunoaşterea, înţelegerea, cuantificarea şi formalizarea tuturor proceselor implicate atât sub aspect cantitativ – structural cât şi calitativ funcţional.

2.3. Cibernetica sistemelor agricole. Abordarea cibernetică, caz particular al abordării sistemice, scoate în evidenţă latura cantitativă, funcţională şi de reglare a sistemului (2.) cu ajutorul ei pot fi mai uşor descoperite principiile de funcţionare a sistemelor complexe, prin studiul fluxurilor materiale, energetice şi informaţionale intrate, prelucrate şi ieşite în/din sistem. Considerând un agroecosistem, abordarea cibernetică poate fi detaliată pe verticala nivelelor ierarhice a subsistemelor componente – de la sistemul agricol global la sistemul genetic – (25) sau pe orizontala istorică – de la sistemele naturale la agroecosistemele moderne conduse cu ajutorul tehnicilor de calcul (fig. 1).

Indiferent de modul sau nivelul de abordare a sistemelor pentru cunoaşterea şi conducerea acestora este necesară cuantificarea şi formalizarea proceselor în modele matematice

3. MODELAREA MATEMATICĂ A PROCESELOR AGRICOLE

Evoluţia cunoaşterii se materializează cu un proces permanent şi prin completarea continuă a unor tendinţe statice – dinamice atât la nivelul individual, de grup, cât şi social (37). În cunoaştere noi operăm cu imagini care sunt relative, în raport cu natura obiectivului vizat. Ca imagine a unor segmente din realitate, modelul poartă în sine o relativitate constructivă şi funcţională specifică fiecărui domeniu de activitate.

În raport cu sistemul, modelul asociat acestuia are o viabilitate relativă în timp, el este continuu perfectibil în ansamblul iterativ al cunoaşterii. Metoda de a obţine prin intermediul modelelor cunoştinţe sau informaţii privind aspecte ale lumii reale este modelarea.

Tipologia modelelor şi a metodelor de modelare este extrem de diversă şi descrierea lor poate fi găsită în literatura de specialitate (8).

Referitor la modelele de creştere a plantelor şi acumularea producţiei de agroecosisteme de Wit (38) propune o clasificare a acestora după nivelul de producţie, astfel:

- nivelul 1: consideră creşterea plantelor în condiţii de satisfacere integrală a cerinţelor pentru apă şi substanţe nutritive;
- nivelul 2: creşterea este limitată de asigurarea cu apă;
- nivelul 3: creşterea este limitată de aprovizionarea defectuasă a plantelor cu azot;
- nivelul 4: creşterea este limitată de imposibilitatea aprovizionării plantelor cu fosfor sau alte elemente.

Strategic, finalizarea unui model pargurge mai multe etape îmbrăcând forma modelelor preliminare cu structură şi date care reflectă cunoştinţele la un moment dat despre sistemul respectiv, modele comprehensive în care sunt încorporate majoritatea elementelor care descriu sisteme şi modele rezumative care păstrează numai aspectele esenţiale din modelele comprehensive (30).

4. MODELAREA MATEMATICĂ A SISTEMULUI CULTURII CARTOFULUI

Cultura cartofului are tradiţie în folosirea modelării matematice pentru calculul datelor experimentale şi prognoză. La Institutul de Cercetări şi Producţie a Cartofului Braşov, s-au realizat o serie de astfel de modele, remarcându-se cele din domeniul geneticii şi ameliorării – prognoza tipului de plantă (14), protecţia plantelor – prognoza apariţiei iniţiale a manei cartofului (12) şi tehnologie – optimzarea fertilizării COF – 1 (10).

Aceste modele sunt în esenţă statice şi se bazează pe abordarea statică. În ultimul timp s-a început activitatea pentru crearea unor modele explicative printr-o abordare cauzal-deterministă. S-a realizat modelul dinamic SIMCAR (SIMulare CARtof) pentru simularea creşterii plantei şi acumularea producţiei la cartof (24). În continuare redăm pe scurt modelele.

4.1. Modelul COF pentru optimizarea fertilizării la cartof (10,11)

A fost elaborat în scopul determinării sistemului de fertilizare la nivel de solă pentru orice producţie realizabilă în funcţie de scopul de cultură. Este un model matematic, static de tip input-output (Blackbox) bazat pe analiză de regresie multiplă a unei baze informaţionale considerabilă (circa

1 milion date experimentale) care a permis elaborarea unui sistem de prognoză a folosirii îngrăşămintelor la nivel de solă pentru cultura cartofului. Eficacitatea îngrăşămintelor şi nivelul producţiilor se stabilesc în funcţie de indici agrochimic proprii solelor şi de datele climatice din zona respectivă.

Modelul este astfel conceput ca în baza indicilor de sol şi a datelor climatice din zonă să se obţină pentru fiecare solă o funcţie de producţie caracteristică:

$$t/ha\ cartof = P_0 + e_1N + e_2P + e_3K + e_4G - c_1N^2 - c_2P^2 - c_3K^2 - c_4 lnG \pm i_1NP \pm i_3NG \pm i_4PK \pm i_5PG \pm i_6KG$$

Aceste funcţii de producţie a căror coeficienţi de eficacitate “e”, de corecţie “c”, de interacţiune “i” pentru NPK şi gunoi fiind funcţii matematice a indicilor de sol şi climă, sunt la fel de valabile pentru o anumită ambianţă ecologică ca şi funcţiile de producţie obţinute pe baza unor experienţe cu îngrăşăminte multianuale, executate pe solele respective. Cu alte cuvinte, modelul odată stabilit, face inutilă experimentarea în continuare cu îngrăşăminte în alte condiţii, doarece funcţiile de producţie pentru îngrăşăminte caracteristice solelor se pot aproxima pentru majoritatea situaţiilor cu suficientă precizie din datele de sol proprii solelorşi indicii climatici ai zonei.

Modelul COF asigură calculul dozelor necesare de azot, fosfor şi potasiu pentru producţia maximă din punct de vedere tehnic (maxim tehnic) şi optim din punct de vedere economic (optim economic) pentru sola respectivă şi producţiile realizabile cu aceste doze. Modelul COF ţine cont şi de eficacitatea dozelor de îngrăşăminte legatede gradul de perfecţionare al tehnologiilor pe considerentul aceleiaşi doze de îngrăşăminte, au o eficacitate diferită, ce depinde de gradul de perfecţionare a tehnologiilor realizate.

SIMCAR – un model de simulare a creşterii plantei şi acumularea producţiei de cartof (OLTEANU et al.,1985).

La elaborarea modelului SIMCAR s-au avut în vedere următoarele obiective (26)

1. Să se bazeze pe cunoştinţele şi rezultatele privind fiziologia creşterii şi formării producţiei; 2. Să prezinte dependenţa producţiei (acumularea de substanţă uscată) de starea fiziologică a culturii şi dependenţă acesteia de condiţiile de mediu; 3. Să fie simplu de înţeles, de lucrat cu el (să folosească date de intrare care sunt la dispoziţia fermierilor); 4. Să poată simula specific creşterea şi acumularea producţiei de cartof în condiţiile României; 5. Să poată perfecţiona continuu. Cum s-a arătat încă

de la început, au fost elaborate două modele: SIMCAR – P, mai rezumativ, folosit în producție și SIMCAR – C, cu grad mare de detaliere, utilizat în cercetare.

Modelul SIMCAR – P furnizează informații asupra producțiilor potențiale și reale zilnice, pentru fitomasa totală și utilă pe unitatea de suprafață și este pregătit să lucreze în timp real. Modelul SIMCAR – P, este divizat în mai multe submodele (vezi fig.2), fiecare simulând acumularea de fitomasă și de tuberculi la un anumit nivel de producție, conform nivelurilor de producție propuse de WIT (30). Pentru SIMCAR – P acestea sunt SIMCAR – P_0, P_1, P_2.

Toate nivelurile sunt structurate în date de intrare, date de ieșire și procesele modelate și simulate. Datele de intrare se referă la starea culturii; date de microclimat, obținute la stația meteorologică (1) sau direct din cultură (17); date despre localitate, date despre sol.

Datele de ieșire sunt formate din rezultatele producțiilor potențiale și reale de fitomasă totală și utilă. Procesele modelate și simulate sunt cele legate de structura plantei (frunză, tulpină, tuberculi, etc.), datele proceselor fiziologice (fotosinteza, respirația, translocare, creștere, etc.) precum și cele legate de utilizarea apei și a substanțelor nutritive.

Modelul SIMCAR – C este utilizat în calculul producțiilor potențiale și reale orare pentru fiecare element structural (rădăcina, frunza, tuberculi, etc.); fiecare proces fiziologic (fotosinteza, respirația, transpirația, translocarea, creșterea, etc.); dinamica componentelor biochimice (glucide, proteine, etc.) (24). Modelul SIMCAR – C este organizat în patru niveluri în conformitate cu nivelurile de producție arătate la SIMCAR – P.

Acumularea de substanță uscată într-un organ într-o anumită perioadă este descrisă de:

$$M_n = M_v + (I - E) \times t$$

unde: M_n = nivelul nou; M_v = nivelul vechi; I = suma ratelor de intrare; E = suma ratelor de ieșire; t = diferența de timp dintre doi pași de integrare:

$$K_i + K_{MAX} X M_i X P(K_i)$$

unde: K_i = rata relativă a organului i; K_{MAX} = valoarea maximă a ratei; M_i = greutatea organului I; $P(K_i)$ = produsul tuturor factorilor care influențează rata relativă K_i (valorile factorilor cuprinse între 0 și 1). Calculul tuturor acestor rate și ecuații de stare pentru un pas de o oră, în funcție de condițiile climatice concrete ale timpului și locului respectiv dă imaginea simulată a creșterii și acumulării producției.

Modelul SIMCAR a fost proiectat într-un system HIPO care permite intervenții la nivelul fiecărui modul (16). Programul s-a efectuat în limbajul FORTRAN pentru un microcalculator românesc de tip TPD (64 K) şi a fost configurat în conversațional. Opțiunile posibile sunt de fapt calculul ratelor şi a totalurilor cumulate pentru toate nivelurile SIMCAR prezentate. Datele de ieşire sunt organizate pentru a fi cât mai sintetice sub formă de tabele şi grafice.

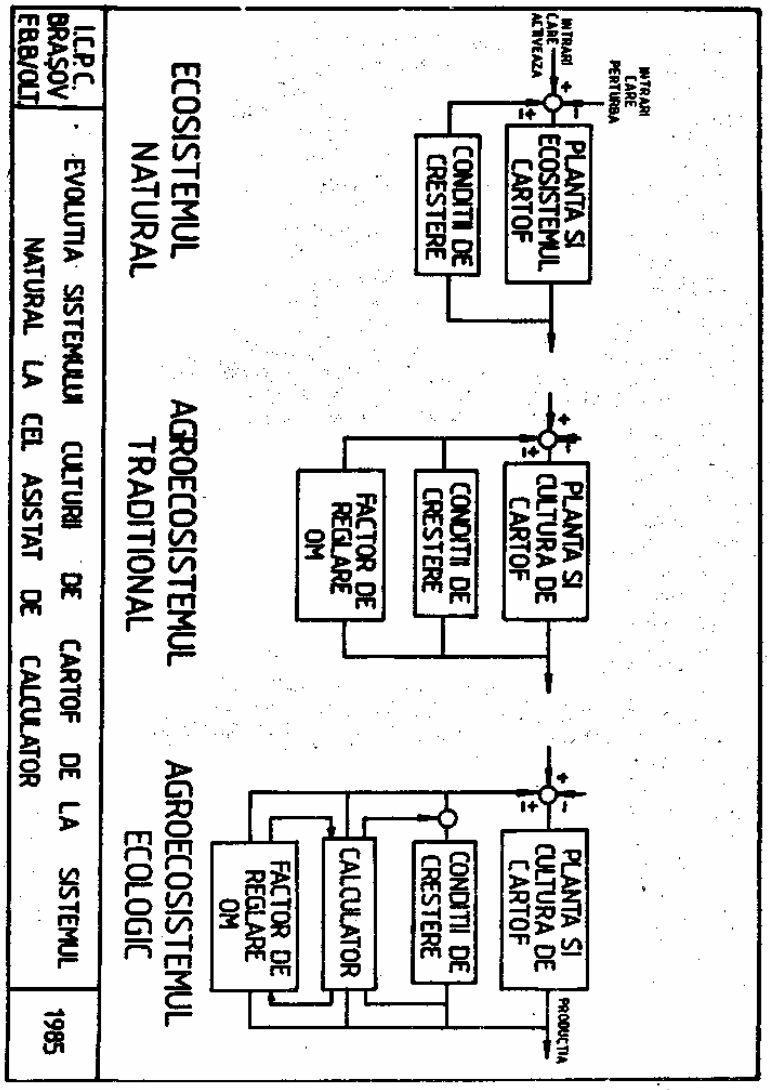

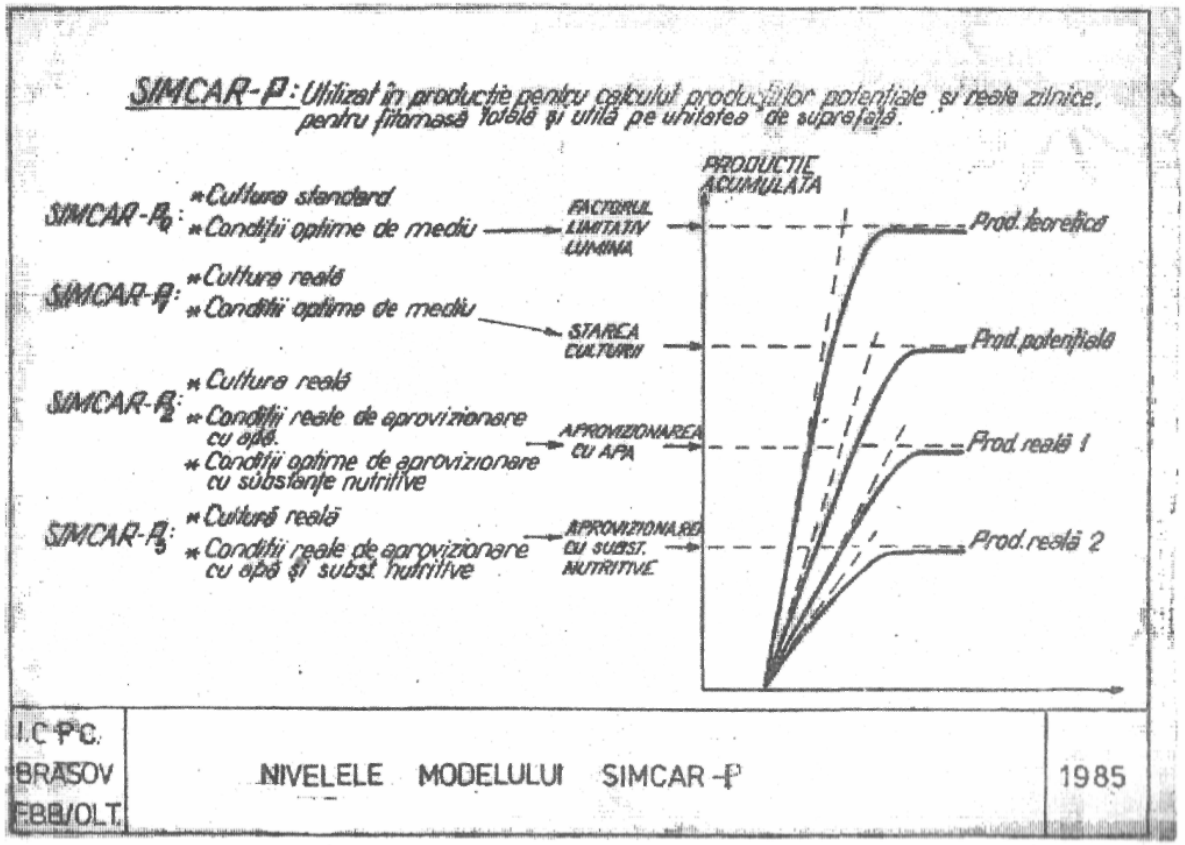

I.C.P.C. BRASOV F.B.B./OLT.	NIVELELE MODELULUI SIMCAR-P	1985

BIBLIOGRAFIE

1. Apetroaiei, Şt., Olteanu, Gh., Obrejanu. M., Gutu, C., Burcea, G., Ciuntu, A.:Abordarea sistemică a formării producției la cartof pentru realizarea unui model de simulare bazat pe fiziologie. 3. Regimul zilnic. al fitoclimatului în cultura cartofului. Lucr. şt., Analele ICPC Braşov, 1985, vol. XVI (în press).
2. Ashby, W. R.: Introducere în cibernetică, Ed. Tehnică, Bucureşti, 1972, p.344.
3. Baciu, A: Teorie şi model în ştiințele sociale. În: Studiul sistemelor în ştiință conducerii. Tămaş, S., Constantinescu, P. (eds.). Ed. Acad. RAS, Bucureşti, 1979, 107-118.
4. Bertalanffy, V.L.: Outline of general Systems Theory. British Journal for the phisiology of science, 1950, p.2,8.
5. Bihele, Z.N., Moldau, H.A.Ross, IU. K.: Matematiceskoe modelirovanie transpirații i fotosinteza rastenii pri nedostatke pocivennoi vlaghi. Ghidrometeoizdat, L., 1980, P.223.
6. Brockington, N.R.: Computer modelling în agriculture. Claredon Press, 1979, p.156.
7. Buiuc, M., Olteanu, Gh.: Abordarea sistemică a formării producției de cartof pentru realizarea unui model de simulare bazat pe fiziologie. 4. Radiația solară asupra culturii cartofului în România. Lucr. şt. Analele ICPC Braşov, 1985, vol. XVI (în press)
8. Calude, C., Păun, Gh.:Modelul matematic – instrument şi punct de vedere. Colecția: S.P.T. Ed. Ştiințifică şi Enciclopedică, Bucureşti, 1982, p.134.
9. Chalia, H.: Report of the working party “Crop Growth Models”. Acta Horticulture, 1985, p. 174, 169-175.
10. Copony, W., Berindel, M., Bredt, H.: Sistemul de optimizare a fertilității la cultura cartofului folosind modelul matematic COF – 1. Lucr. Şt. ICPC, 1978, vol. IX, p. 189-203.
11. Copony, W., Pamfil, Gh., Davidescu, V., Chiper, C.: Interpretarea statică a experiențelor. Note curs, perfecționare cadre cercetare, Braşov, 1985.
12. Cupsa, I., Pamfil, GH., Ignat, V.: Possibility to predict the initial and epidemic occurence of potato late blight. Abstracts at 9th Conf. EAPR, interlaken 1984, p.350-352.
13. Forrester, J. W.: Principiile sistemelor. Ed. Tehnică, Bucureşti, 1979, p.306.
14. Groza, H., Chiru, S.: Prezumtive elements of a model predicting the plant type aimed în potato yiold breeding. Abstrc of 9th Conf. EAPR, Interlaken – 1984, p.370-371.

15. 15.Kamenscol, A.S.: Metodologhiia sistemnîh issledovanii v seliskom hosiaistve. Obzor MS Agroinform Bashnil, 1984, p.72.
16. Lazăr, M., Olteanu, GH.,: Abordarea sistemică a formării producției la cartof pentru realizarea unui model de simulare bazat pe fiziologie. 7. Programarea pe calculator a modelului SIMCAR. Lucr. Şt. Anale ICPC Braşov, vol. XVI (în press), 1985.
17. Lucaschi, B., Paraschiv, E., Popescu, P., Diaconu, C., Mihalache GH.: Abordarea sistematică a formării producției de cartof pentru realizarea unui model de simulare bazat pe fiziologie. 5 Sistem de măsurare continuă a regimului de fitoclimat în cultura cartofului. Lucr. şt. Anale ICPC Braşov, vol. XVI (în press), 1985.
18. Malița, M.: Concepte matematice noi pentru științele sociale. În: Sisteme de științe sociale, Malița, M., Ed. Ac. RSR, Bucureşti, 1977, p.9-27.
19. Mesarovic, M. D. (Ed): Systems theory and biology. Springer – Varia New York, 1968, p.390.
20. Miles G.E., Peart, R.M., Holt, D.A.: The developement and use of physiologicaly based crop models. ASAE, PN, 1976, P.76-4503.
21. Olteanu, GH.: Abordarea sistemică – o modalitate de stabilire şi rezolvare a obiectelor de cercetare. Sesiune de comunicări, SCV Pietroasele, 1984.
22. Olteanu, GH.: Abordarea sistemică a formării producției de cartof pentru realizarea unui model de simulare bazat pe fiziologie. Sesiune științifică, ASAS, 1984.
23. Olteanu, GH., Lazăr, M.: Planta şi cultura cartofului – sistem cibernetic.A 3-a Conf. Națională de cibernetică, Buc. 1985.
24. Olteanu, GH., Lazăr, M., Apetroaei, ŞT., Romer, D.: A simulation model of plant growth and yield accumulation în potato crop. Abstracts of 9th Triennial Conf. EAPR, Interlaken, 1984.
25. Olteanu, GH., Lazăr, M., Apetroaei, ŞT., Buluc, M., Romer, D.Simcar: Un model de simulare a creşterii plantei şi acumularea producției de cartof. Buletin Informativ, OIDAIA, 1975, P.7,77-91.
26. Olteanu, GH., Lazăr, M., M., Romer, D., Chiru, N., Sin, L: Abordarea sistemică a formării producției de cartof pentru realizarea unui model de simulare bazat pe fiziologie. 2 Realizarea conceptuală a modelului SIMCAR. Lucr. şt., Anale ICPC Braşov, vol. XVI (în press), 1985.
27. Olteanu, GH., Lazăr, M., Stegăroiu, D.: Sistem – Model – Calculator, instrument de cercetare şi conducere în agricultură. (în print). Ed. DACIA, 1987.
28. Penning de Vries, F.W.T.: Phases of development of model în: Simulation of plant growth and crop production Eds. Penning de Vries, Laar, 20-25. Simulation monographs, Wageningen, 1982.

29. Penning de Vries, F.W.T.: Modeling of growth and production. Encyclopedia of plant physiology, New series, vol. 12 I LANGE et al. (Eds. 1983, p.118-150).
30. Penning de Vries, F.W.T.: Practical use of dynamic and explanatory models for simulating crop growth. Vissenschaft Z. Humboldt – Univ. Berlin, 1984, p.33, 343-346.
31. Puia, I., Soran, V.: Agricultura şi agrosistemele. În: Protecţiile ecosistemelor, Ionescu Al. (Eds.). Ed. Craiova, 1978, p. 74-49.
32. Puia, I., Soran, V.: Agroecosistemul: bioproductivitatea şi alimentaţia omului. În: Alimentaţia şi agricultura în următoarele trei decenii, Maliţa, M., Giosan, N. (Eds.) Ed. Acad. RSR, Bucureşti, 1979, p.39-47
33. Rădulescu, D., Minoiu, ŞT., Stan, E.: Introducere în teoria sistemelor. Colecţia: S.P.T. Ed. ştiinţifică şi enciclopedică, 1978, p.110.
34. Restian, A.: Medicina cibernetică. Ed. DACIA, Cluj – Napoca, 1983, p.358.
35. Sirotenko, O. D.: Matematiceskoe modelirovanie vondo – teplvogo rejima i productivnosti agroekosistem. Chidrometeoiza L., 1981, P.167.
36. Stănciulescu, FL.: Dinamica sistemelor mari. Ed. Acad. RSR, Bucureşti, 1982, p.267.
37. Stegăroiu, D.: Modele de analiză pentru selecţionarea cadrelor şi conducerea cercetării, 1986, (în print).
38. Wit, C.T., Penning de Vries, F.W.T.: L analyse des systemes de production primaire. În: La productivite des paturages saheliens. Eds.: F.W.T. PENNING DE VRIES, GJITEYE, M.A. Agr. Res. Rep. 918, PUDOC, Wageningen, 1982, p.20-25.

OPTIMIZAREA CONVERSIEI FURAJELOR PE BAZA MODELĂRII MATEMATICE ŞI A SIMULĂRII PROCESELOR METABOLICE LA ANIMALE

dr. docent Gh. BURLACU şi matematician Radu BURLACU,
Institutul de Biologie şi Nutriție Animală, Baloteşti

Modelele matematice ale diferitelor procese biologice presupun un lanț cât mai complex de informații la un moment dat, identificând în acelaşi timp verigile slabe sau pe cele ce lipsesc în cunoaşterea acestor procese. Prin analiza componentelor acestui bilanț se poate arăta, grație modelului, acurateția cunoaşterii parametrilor constitutivi, considerându-se că unii din ei nu trebuie evaluați aproximativ, în timp ce alții trebuie cunoscuți cu exactitate. În acest fel, modelele au un rol important în avertizarea cercetătorilor asupra acestor aspecte ale proceselor biologice de importanță majoră, care justifică cel mai bine experimentarea, contribuind astfel, în mod decisiv la planificarea cercetărilor ulterioare în domeniul respectiv.

Pe de altă parte, modelul are o mare importanță practică în aprecierea dinamică a producției de animale anticipate, pornind de la factori interni, de nutriție, de exploatare sau invers, în aprecierea cerințelor pentru realizarea producției planificate, reducând astfel la minimum cheltuielile pentru obținerea produsului finit.

La alcătuirea modelului de stimulare a proceselor metabolice am adoptat tipul de ecuații empirice, care sunt alcătuite prin folosirea tehnicilor statistice în scopul descrierii setului datelor experimentale obținute. În principiu, modelul alcătuit de noi este inspirat de cel propus de Whitermore (4) pentru producția de carne şi grăsime la porcii la îngrăşat, care porneşte de la conținutul hranei în energie digestibilă (ED) şi proteină brută digestibilă (PBD). Față de modelul propus de acest autor noi am alcătuit un sistem de modele care ia în considerație conținutul hranei în substanță uscată (SU) şi în elemente nutritive, apreciate prin analiza WEENDE, inclusiv în amidon, zahăr, lizină şi aminoacizi cu sulf (meteonină + cistină), pe de o parte şi în coeficienții de digestibilitate ai substanțelor nutritive, care constituie rația, ținând cont şi de degradabilitatea fermentativă a acestora la nivelul rumenului, în cazul animalelor rumegătoare şi de raportul dintre nutrețurile

de volum şi cele concentrate care dau măsură capacității de ingerare la animale (1,2,3).

În modelele noastre alcătuite pentru principalele specii şi categorii de animale (vaci de lapte, tăuraşi de îngrăşat, porci la îngrăşat, găini oătoare şi pui Broiler), am delimitat parametrul hrană administrată (H) de cel al hranei integrate (H*), care poate căpăta valori diferite față de primul, în funcție de natura furajelor, de echilibrarea rației în substanțe nutritive, de temperatura ambiantă şi de capacitatea maximă a animalelor de integrare a hranei. În acest fel s-a înlesnit utilizarea modelului în practică de fiecare fermier, pornindu-se de la elementele de bază de care aceasta dispune: structura rației; analiza chimică şi digestibilitatea furajelor indicate în tabele sau calculată pe baza compoziției chimice.

Am mai introdus în modelele noastre parametrul temperaturii critice superioare (TCs) ca factor limitant al ingestiei, cât şi ca sursă de intensificare a energiei calorice şi parametrul activitate fizică, suplimentară, (AS) care generează de asemenea extracalorii mai ales când animalele sunt hrănite la păşune.

Toate modelele au pornit de la definirea factorilor endogeni, a factorilor de nutriție şi a celor de mediu propunându-se calculul retenției proteinei (Pr), lipidelor (Lr), a sporului net (Gn) şi brut (G) în greutate, inclusiv a lactozei (La) şi a sărurilor minerale (Cen.), în cazul animalelor în lactație, prin estimarea energiei metabolice corectate (Emc), a proteinei dezaminate (PD), prin estimarea energiei metabolice corectate (Emc), a proteinei dezaminate (PD), a celei accesibile întreținerii şi sintezelor (PA) a consumului de energie necesară întreținerii (Em), retenției proteinei (Epr), termoreglării (Q) şi activității (Q**), la monogastrice (porci şi păsări) (fig.1) şi în plus, prin estimarea substanțelor fermentescibile bacteriene (SFB), a energiei cheltuită cu fermentațiile (E. ferm.), inclusiv a metanului (E.met.) şi a proteinelor digestibile de origine microbiană (PDIMN) la rumegătoare (fig.2).

Modelul evidențiază câteva restricții în limitele cărora poate fi aplicat, privind ingerarea hranei şi compoziția chimică a sporului de greutate şi a producției de lapte şi de ouă. Ca factori endogeni se au în vedere sexul (mascul, femel, castrat) tipul (superelită, elită, comercial, gospodăresc), greutatea brută şi netă la start, capacitatea maximă de depunere zilnică a proteinei (Pr) sau a proteinei laptelui (Pr) şi ouălelor (Po) şi a lipidelor din produsele respective (Lr, L_1 Lo), precum şi depunerea actuală de proteină corporală totală (Pt) şi maximă (Pt).

Modelele schițate în fig. 1 şi 2 au stat la baza alcătuirii unor programe pe calculator pentru:

1. estimarea valorii nutritive a nutrețurilor concretizată şi prin evaluarea sporului de greutate corporală şi a producției de lapte sau de ouă, cu conținutul acestora în proteine, lipide, glucide, (lactoză şi săruri minerale, corespunzătoare unor rații de hrană administrate;
2. estimarea raţiilor şi a structurii acestora pentru obținerea unor performanțe productive dorite, cu eficiență maximă;
3. estimarea în dinamică a raţiilor de hrană care trebuie ajustate pentru obținerea producțiilor maxime posibile cu eficiență optimă;
4. stabilirea unor strategii de hrănire optime pornind de la natura şi cantitatea de furaje existente în fermă şi de la speciile şi categoriile de exploatare cu numărul de animale adecvat. În fig.3 prezentăm o schemă de optimizare a conversiei hranei în produse animaliere prin stimularea pe calculator a strategiilor de hrănire a animalelor pe specii şi categorii de producție diferite cu performanțe maxime, ținând cont de condițiile agro-pedo-climatice de producere a nutrețurilor, care să asigure maximum de substanțe nutritive pentru animalele exploatate a căror pondere pe specii şi efective să aibe în vedere şi refacerea solului prin dejecțiile folosite ca îngrăşăminte naturale în condițiile unei suplimentări limite cu nutrețuri proteice și biostimulatori din import.

La rândul lor, produsele animale destinate alimentației omului pot fi apreciate tot prin stimulare pe calculator în energie digestibilă, aminoacizi, macro-microelemente şi vitamine, adică după normele de primire din alimentația umană.

Astfel, folosind programele introduse pe calculator alcătuite pe baza modelelor de simulare a proceselor metabolice animale prezentate schematic în fig. 1şi 2, se pot formula raţii de hrană optime pentru speciile şi categoriile de producție, într-o strânsă interdependență sol-plantă-animal-om și în acelaşi timp se pot alcătui strategii de hrănire a animalelor în dinamica procesului de producție zootehnică cu precizarea ponderii speciilor vi, categoriilor de producție în cadrul speciilor şi a numărului de animale exploatate.

Pentru ca schema figurată în planşa 3 să fie completă se impune aşadar ca pe lângă cele patru programe pe calculator prezentate mai sus să se alcătuiască de urgență în colaborare cu specialiştii în ştiința solului și în

agrofitotehnie ca şi cu cei din economia agrară, programele de simulare a exploatării solului cu posibilitățile optime de obținere a nutrețurilor în condițiile prevenirii potențialului, pe zone distincte geografice cu condiții diferite agro-pedo-climatice şi social-economice.

Alcătuind aceste programe în interdependența mai sus menționată se obține posibilitatea simulării pe calculator a unor soluții ieftine de exploatare a solului ținând cont de toate elementele variabile care se pot ivi de-a lungul verigilor care alcătuiesc modelele utilizate. Totodată, aşa cum s-a mai amintit în introducerea acestei lucrări, modelarea matematică însăşi a simulării producției solului, producției vegetale şi producției animale va pune în evidență verigile mai puțin cercetate care trebuie abordate cu prioritate în cercetările agroeconomice, contribuind astfel substanțial la alcătuirea planurilor de cercetare în viitor.

BIBLIOGRAFIE

1. Burlacu Gh., Burlacu R., Columbeanu I. and Alexandru G. (1988) Bul. de l'ASAS nr.17, 245-261
2. Burlacu Gh., Burlacu R., (1990) Archiva Zoot., II, 43-59.
3. Burlacu Gh., Burlacu R., Columbeanu I. and Alexandru G. (1990) Arch. Anim. Nutr. 40, 5/6, 409-422
4. Whitemore G.T., (1983) Agricultural Systems 11, 159-186.

Fig. 1. Modelul matematic al simulării metabolismului energeti şi proteic la animale monogastrice (porci)

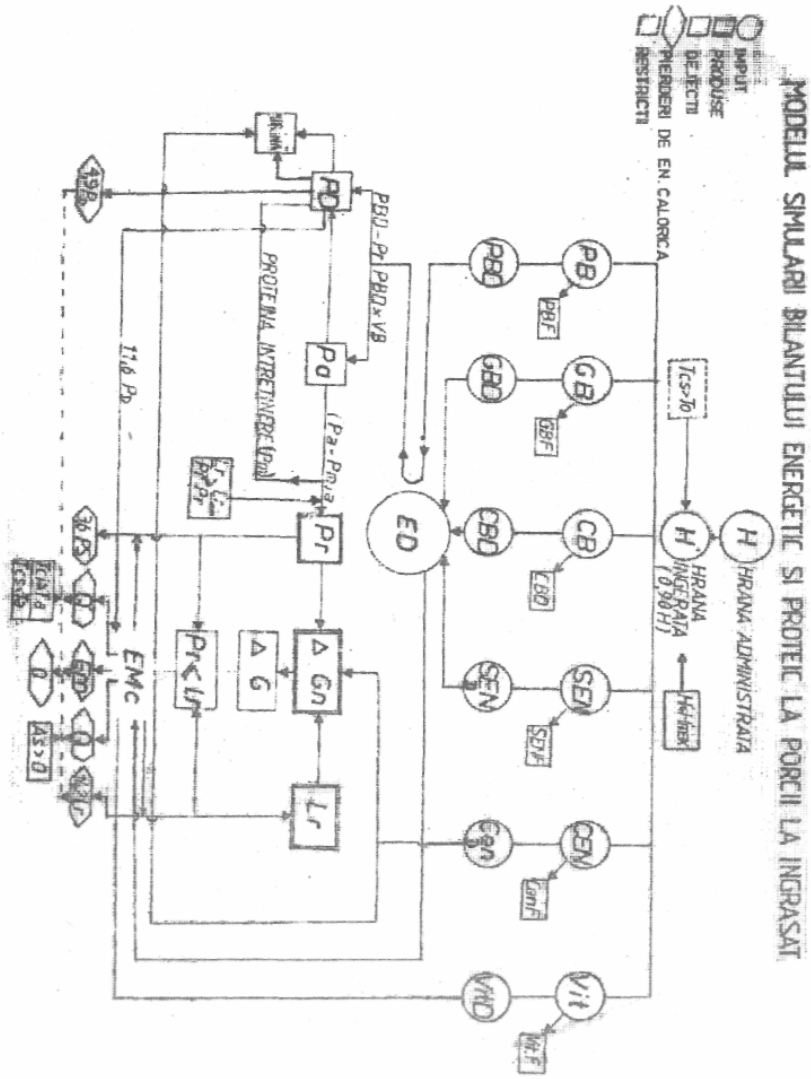

Fig. 2. Modelul matematic al simulării metabolismului energetic şi proteic la rumegătoare

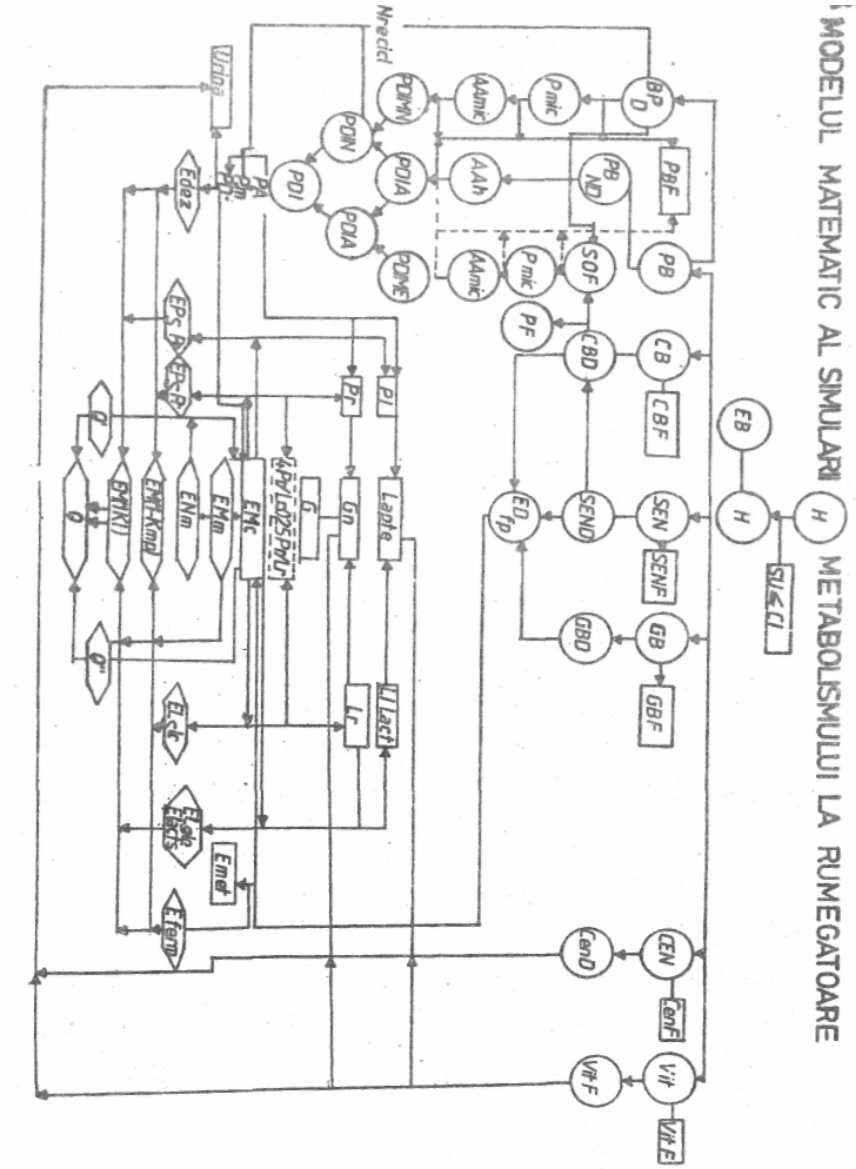

TENDINȚE PE TERMEN LUNG ÎN PRODUCȚIA AGRICOLĂ A ROMÂNIEI ÎN CONTEXTUL CICLURILOR MONDIALE

dr. Victor AXENCIUC, cercetător principal,
Institutul de Economie Națională

Producția agricolă a României în epoca modernă şi contemporană s-a exprimat, în primul rând, în producția de cereale. Prin structura naturală a solului, prin tradiția culturilor, agricultura României a fost preponderent cerealieră, caracter desigur uşor modificat în ultimele decenii.

În istoria modernă a producției materiale a țării, cerealele au format principala bază de trai şi de venituri, principalul produs de export şi cea mai importantă sursă de venit național.

Până la mijlocul secolului 20 mărimea recoltelor de cereale constituia barometrul stării economico sociale a țării, o recoltă abundentă, în condiții normale mărea veniturile agricultorilor mari şi mici, reducea prețul alimentelor pe piață, însufleția comerțul, stimula exportul, mărea cererea de impozit, afacerile înfloreau, datorile la bănci se plăteau, creşteau depunerile de economii, sporeau veniturile bugetului de stat; întreaga conjunctură economică era dominată de optimism şi încredere; din contră, o recoltă proastă aducea numai greutăți tuturor claselor şi categoriilor sociale.

De obicei, în media de 4-5 ani alternau o recoltă bună, două mediocre şi una proastă; viața economico-socială a țării, timp de peste un secol, cu toată dezvoltarea industriei şi a altor ramuri neagricole, s-a mişcat cu sensibilitate, în acest cilcu scurt agrar; după ani buni aşteptându-se cei răi agricoli, iar în timpul celor răi dăinuind speranța în cei buni viitori.

Cercetarea producției cerealiere a României în cei 130 ani din intervalul 1860-1990[1], pune în evidență că procesele şi tendințele mari de durată, s-au manifestat diferit în cele două perioade:

---

[1] Informația statistică de bază a lucrării provine din: V. Axenciuc şi colaboratorii, *Evoluția economică a României în date şi serii statistice 1859-1947*, vol. I, *Agricultura*, Institutul de Economie Națională, manuscris, Bucureşti 1985; *Anuarul statistic al României*, CNS Bucureşti, 1990.

a) 1860-1950, a evoluției pe baza proprietății funciare private şi a tipului extensiv de producție şi
b) 1950-1990, a evoluției pe baza proprietății statale şi colectiviste centralizate şi a tipului mai intensiv de producție.
c) Între tendințele seculare din agricultura României, menționăm câteva din cele articulate direct cu producția cerealieră:
   – predominarea culturilor cerealiere în suprafața şi producția agricolă a țării, ceea ce a consacrat agriculturii caracter cerealier modificat, astfel:
      - cerealier-animalier, până pe la 1860, când şeptelul era înfloritor, iar producția animalieră deținea ca valoare 40, 50% din producția vegetală şi animalieră a țării;
      - cerealier predominant, în perioada 1860-1950, prin reducerea drastică, prin desțeleniri, a păşunilor şi fânețelor, ponderea producției animaliere era de 20-30%;
      - cerealier-animalier, în perioada 1960-1990, ca urmare a intensificării zootehniei în marea exploatație colectivă şi în cea particulară, când ponderea producției animaliere în producția vegetală şi animalieră ajunge, în medie, la 40%, cifra apropriată de cea dinnainte de 1860.

O tendință originală probabil în Europa, proprie numai agriculturii româneşti constă în menținerea, în cadrul producției cerealiere, a unui raport relativ constant, pe termeni seculari, între păioase şi prăşitoare, în principal între grâu şi porumb, ale căror ponderi oscilau de la 40 la 60%.

Interesantă apare această proporție cu cât ea se observă atât în vremea sistemului feudal, de la mijlocul secolului 19, cât şi după reforma agrară din 1864, când țărănimea devine mică proprietară; acelaşi raport între grâu şi porumb se constată, în medie pe termen lung, atât pe marea exploatație moşierească cât şi pe cea mică țărănească; după reforma agrară din 1920, când agricultura devine dominată de exploatația țărănească, proporția amintită dintre grâu şi porumb, cu mici deplasări, continua să se mențină.

Deşi de importanță majoră, fenomenului nu i-au fost cercetate cauzele. Considerăm că perpetuarea acestei proporții în producția agricolă, indiferent de regimul agrar al proprietății, îşi are explicația în primul rând în specificul climatic al țării şi în experiența seculară dobândită de producătorul nostru agricol.

În România, cu agricultura extensiv cerealieră, variația recoltelor depindea de factorul ploaie; ceilalți, solul, îngrăşămintele, mijloacele de

muncă, tehnologiile de producție, pe termen scurt apăreau constante. Pericolul pentru culturile vegetale, cereale în special, era în primul rând seceta; ea se putea manifesta ca regulă, fie primăvara, fie vara; când fazele de secetă erau însă succesive recolta întreagă de cereale era compromisă sau pierdută; experiența istorică agricolă a arătat că probabilitatea mai frecventă erau secetele de primăvară sau de vară; primele afectau păioasele care se recoltează în iunie-iulie; celelalte, prăşitoarele (porumbul) care vara au nevoie de ploaie, recoltându-se toamna.

Astfel, că boierul şi clăcaşul, moşierul şi țăranul liber, întreprinzătorul arendaş, toți au înțeles şi au învățat că atât timp cât recoltele depindeau de regimul pluviometric, pentru asigurarea cel puțin a jumătate din culturi, trebuiau semănate în proporții relativ egale, grâu şi porumb, din care una avea şanse să fie bună.

Acest comportament a fost întărit şi de faptul că pentru trebuințele hranei şi gospodăriei, țărănimea semăna îndeosebi porumb, iar grâu mai mult pentru comercializare, în timp ce marea exploatație cultiva cu precădere grâne destinate pieții.

O asemenea proporție cvasiegală în culturi mai avea pentru agricultori şi avantajul unui asolament simplu de grâu şi porumb.

Astfel, experiența istorică, din acest sistem de cultură, a extras o serie de avantaje la care exploatația agricolă nu a renunțat decât în a doua jumătate a secolului XX.

Alte tendințe de durată, cu consecințe marcante pentru economia națională ar fi reducerea constantă, într-un secol şi jumătate, a păşunilor şi fânețelor naturale de la 2/3 din suprafața agricolă la 10-15%; cum acestea erau principala sursă de furajare a animalelor, prin consecință, a scăzut în mod absolut şi relativ şeptelul; la 1860 reveneau 85 animale etalon la 100 locuitori; la 1948-1950 numai 22 animale, o diminuare de aproape patru ori concomitent s-a redus şi producția animalieră.

Urmărită pe termen lung, producția de cereale sugerează o evoluție în cicluri mici şi mari.

Ciclurile mici, determinate de secetă în principal, au fost mai pregnante şi mai clare până prin deceniul 6 al secolului nostru după aceasta, datorită intervenției cu măsuri agrotehnice, cu arături adânci, duble şi îngrăşăminte şi apoi irigații, frecvența secetei, a apărut mai rară şi mai puțin dezastruasă.

De la mijlocul secolului 19 până la mijlocul secolului 20 însă arăturile efectuate cu animale, la mică adâncime, de 12-16 cm., nu puteau asigura

umezeala necesară rezistenței plantelor la câteva săptămâni din lipsă de ploaie; astfel că după 2-3 săptămâni fără ploaie apărea spectrul secetei, care se instala în săptămâna a 4 a, a 5 a. O dată însă la 4-8 ani seceta se prelungea și ambele culturi erau periclitate mai mult sau mai puțin; uneori recoltele sufereau diminuări sensibile și din cauza timpului prea ploios, mai ales în perioadele de recoltare.

Cercetarea randamentelor la ha arată că acestea variau în mod normal între 8q și 12q la ha la cereale de bază, coborând până la 4q și urcând în anii excepționali de buni până la 15-18 q. Sub 8q la ha recoltele mediocre amenințau situația gospodăriei. Un specific al recoltelor constă în diferența de randament, de 2-4 q la ha, în mod regulat, între marea exploatație și mica exploatație mai întotdeauna slab rentabilă.

Producția medie la ha pe termen lung evidențiază o anumită regularitate a ciclului agricol de 4-5 ani datorat condițiilor naturale.

Anii cu recoltele cele mai scăzute la ha, de foamete, au fost după 1864: în 1865 – 4q la grâu și 6q la porumb; 1866 – cu 4q la grâu și 3,9 q la porumb; 1875 – 6,7q la grâu; 1876 – 5,5 q la grâu, 4,5 și 3,5 la orz și ovăz; 1899 – 4,3q la grâu și 3,7 q la porumb, 1,5q la orz și 3 la ovăz; 1904 - 2,5q la porumb; 1907 – 6,8 q la grâu; 1918 – 2,5q la grâu și 3,4 q la porumb.

În perioada interbelică: 1924 – cu 6,1q la grâu; 1932 – cu 5,1q la grâu; 1928 – 6,2q porumb; iar după război, 1945 – 4,6 grâu și 4,1q porumb; 1946 – 6 q grâu, 3,6 q porumb.[1]

După 1948 recoltele dezastruase, de foamete, dispar; mai mult decât atât, anul 1956 este ultimul când producțiile medii mai sunt sub 10 q, la grâu și porumb; în următoarea perioadă – deceniile 7-9 – randamentele se dublează și se triplează: între 20q-34q în medie la grâu și între 28q -38q în medie la porumb (cifrele recalculate în 1990 de CNS).

Recolta de cereale, pentru comparație, se poate estima numai pe locuitor întrucât suprafața culturilor, din cauza schimbărilor teritoriale, variază mult.

În orice caz, ca reper, populația statului român în 1860 era de cca. 4 mil., în 1914 de 7,7 mil., în 1939 de 20 mil., în 1989 de 23 mil. Deci de avut în vedere și multiplul populației.

La media primelor două decenii, 1862 – 1882, s-au produs 480 kg cereale pe locuitor; în perioada de 3 decenii, 1886 – 1915, s-au obținut o

[1] *Revue Roumaine des sciences sociales – sciences economiques*, tome 33, 1989, p. 97-108.

producție medie anuală totală de aproape 800 kg. cereale, din care în 1911-1915, de 824 kg/locuitor.

În anii interbelici producția evoluează între 540 kg., media anilor 1924-1928 şi 584 kg. media anilor 1935-1939, aflându-se cu 240 kg. În minus față de perioada antebelică; după război, între anii 1945-1947, se strânge cea mai scăzută recoltă din istoria modernă, 257 kg./locuitor, sub nivelul consumului; s-a creat astfel o situație de foamete în țară.

Producția se redresează greu; în 1950 - 316 kg./locuitor; peste 15 ani, în 1965, se recoltau 662 kg.; peste alți 10 ani în 1975 se ajungea la 719 kg./locuitor; se depăşea astfel, nivelul interbelic, dar neajungându-se la producția pe locuitor a anilor 1911 – 1915; abea după 1980 – producția pe locuitor oscilează între 730 – 870 kg. față de 824 kg. În 1911-1915.

Numai că producția dinnaintea primului război mondial revenea foarte ieftin; era obținută cu munca manuală țărănească de cca. 40 zile la ha., cu investiții insignifiante, pe când în 1985, de pildă, aceeaşi cantitate de cereale pe locuitor se scotea cu investiții şi costuri ridicate în agricultură, prin investiții uriaşe în ramuri întregi, constructoare de maşini agricole, producătoare de îngrăşăminte chimice pesticide, cu masive mijloace de transport, de depozitare şi însilozare, cu mii şi mii de cadre superioare şi medii angajate în acest sector, etc.

Este însă adevărat că în 1911 -1915 producția de 824 kg. cereale pe locuitor era furnizată de munca agricolă a 80% din populația activă a țării, iar în 1985 prin participarea a 30% din populația activă. Până în anul 1950, 8 locuitori agricoli asigurau pe lângă autoconsum, în plus şi hrana a doi locuitori neagricoli, iar în 1985 cei trei locuitori agricoli trebuiau să asigure, la un consum dublu de produse agricole, hrana a 7 locuitori neagricoli.

În evoluția pe termen lung a producției agricole, îndeosebi cerealiere a României, se poate sesiza şi fenomenul unei ciclicități de mai mare amploare; un prim aspect l-ar forma punctul de plecare al reformelor agrare; trecerea pământului arabil din marea exploatație în mica exploatație a fost însoțită de o reducere a producției cerealiere; astfel s-au petrecut lucrurile după reforma agrară după reforma agrară din 1864, pe terenurile micilor gospodării; dar mai frapantă a fost diminuarea randamentelor după marea reformă agrară din 1921: față de o medie de aproape 12q grâu şi 12q porumb la ha în perioada 1901 -1915, în perioada interbelică s-au produs ca medie generală, 9,6q grâu şi 10,8q porumb.

La proporții mai reduse au evoluat recoltele şi după reforma agrară din 1945.

Dar agricultura României s-a înscris în contextul ciclurilor lungi nu atât prin producția cantitativă, cât mai expresiv prin ceilalți indicatori calitativi, ca valoarea și prețul producției.

Astfel, în ultimul sfert al secolului 19, care în literatura economică este marcat ca fază de depresiune a ciclului lung Kondratiev, agricultura europeană suferă o prelungită criză agrară produsă de avalanșa produselor agricole de peste Ocean – SUA, Argentina, Brazilia, etc.

Criza agrară europeană a afectat substanțial agricultura românească care, pentru a continua exportul în piețele tradiționale, a redus prețul produselor cu până la 40%; consecințe: scăderea drastică a veniturilor marii și micii proprietăți, intensificarea mișcărilor sociale – răscoalele din deceniul 9, balanța comercială deficitară etc.

De la începutul secolului 20 până la primul război mondial, în faza ascendentă a ciclului lung, și agricultura românească culege roadele avântului prin prețuri externe și interne în ușoară dar continuă urcare (45% între 1900-1914).

Perioada interbelică cunoaște o nouă criză agrară, aproape un deceniu, aceasta plasându-se pe faza descendentă Kondratiev.

Agricultura românească a cumulat nu numai efectele crizei agrare mondiale dar și ale crizei micii producții, generate de înnapoierea mijloacelor de muncă și reflectate în randamente mai scăzute, cum s-a amintit.

După războiul al doilea mondial refacerea producției ridică randamentele de la 5,6 q la grâu și 6,4q la porumb, media anilor 1945-1947, la 11,3q și 13,9q în perioada 1956-1960.

Deceniile 7-8, aduc dublarea randamentelor, dar deceniul 9 are semnificația stagnării, iar în unii ani chiar a reculului producției medii la ha, fapt ce se reflectă și în producția medie pe locuitor în aceste perioade de comparație.

În consecință, oricât de specifică și particulară ar fi fost producția agriculturii românești, ea s-a articulat pe termen lung cu macro-ciclurile economice, determinate de mecanisme ale marii producții industriale și agricole, demersul afacerilor, de alte procese ale economiei mondiale.

LEGEA FONDULUI FUNCIAR ŞI REZOLVAREA PROBLEMEI AGRARE

prof. dr. Letiția ZAHIU, Academia de Studii Economice

Aplicarea Legii fondului funciar constituie un moment de răscruce pentru crearea unei structuri de proprietate predominant privată, încă din prima etapă a tranziției la economia de piață, conferindu-i-se astfel agriculturii un rol cheie în stimularea procesului general de restructurare şi privatizare, cât şi pentru dezamorsarea celor mai critice tensiuni sociale generate de dezechilibrul acut al pieței agroalimentare.

În abordarea modalităților de rezolvare a problemei agrare, în dimensiunile – sociale economică, tehnică şi tehnologică – am în vedere necesitatea înfăptuirii cadrului propice pentru ca agricultura să devină mai productivă, eficientă şi concurențială.

Răspunsurile date de Legea fondului funciar complexității problemei agrare şi implicațiile pe termen scurt, mediu şi lung ne pun în fața unor mari necunoscute, pe care avem obligația să le descifrăm şi să le supunem atenției factorilor decizionali.

În prima fază a procesului de descentalizare a proprietății asupra pământului, legea prevede reconstituirea şi constituirea dreptului de proprietate privată individuală pe terenurile cooperativizate, reprezentând cca. 7 mil. ha. arabil, respectiv 8,91 mil. ha agricol, o limită maximă de 10 ha pe familie şi nominalizarea terenurilor care aparțin domeniului public, rămas în administrația statului sau a comunelor.

Dreptul de proprietate privată revine membrilor cooperatori, moştenitorilor acestora, precum şi altor persoane prevăzute de lege, cărora li se emit titluri de proprietate pentru punerea lor în posesia terenurilor, în anumite condiții. În legătură cu aceste condiții, apar o serie de motivații care au anumite implicații asupra plasării agriculturii noastre în contextul european şi asupra considerentelor de ordin social care trebuie să stea la baza unui astfel de act istoric.

Unele urmări, cu implicații negative, care privesc drepturile moştenitorilor, crează pericolul alunecării către o agricultură de subzistență. Dacă la totalul celor 1,9 mil. cooperatori care au lucrat în 1989 adăugăm numeroşii moştenitori stabiliți în mediul urban este previzibilă formarea unor structuri agrare în care dominante vor fi gospodăriile cu 1-3 ha. Dacă avem

în vedere faptul că cca. 600 mii cooperatori apți de muncă nu au avut pământ la colectivizare și că în zonele de deal, în special, nu sunt rezerve pentru a fi împroprietăriți decât cu suprafețe extrem de reduse, rezultă că, în cazul în care nu se organizează asociații agricole, aceștia sunt nevoiți să devină muncitori agricoli zilieri, arendași defavorizați sociali sau șomeri parțiali, reprezentând un factor destabilizator latent. Dacă avem în vedere degradarea unei părți din patrimoniul unor cooperative sau în unele cazuri subevaluarea, acești cooperatori devin noii dezmoșteniți, a căror integrare economică și socială ridică mari probleme. Stabilirea corectă a valorii de piață a mijloacelor de producție aparținând cooperativelor agricole ce se desființează are nu numai o rațiune economică, ci constituie și o modalitate de rezolvare în plan social a problemei agrare pentru cei care au muncit pământul și nu pot deveni proprietari acestuia prin efectul Legii.

Legea frontului funciar nu este o lege a reformei agrare. Prin prevederile și implicațiile ce apar în prima etapă de aplicare a legii are loc o redistribuire a pământului, ce urmărește prioritar, rezolvarea problemei agrare în plan social. Din păcate, prin efectele legii, se face dreptate socială unora și se nasc noi nedreptăți pentru alții. Scopul fundamental al unei reforme agrare este împroprietărirea celor care muncesc pământul. La noi aceștia ar fi, în primul rând, membrii cooperatori și alți îndreptățiți domiciliați în mediul rural, inclusiv specialiștii agricoli. În înțelesul său clasic o reformă agrară limitează sau lichidează relațiile de producție feudale și crează o structură agrară bazată pe mica gospodărie țărănească de subzistență, în condițiile existenței unei populații agricole numeroase. În cazul nostru este vorba de lichidarea relațiilor bazate pe proprietatea comună impersonală, ai cărei titulari au fost abuzivi deposedați cu 40 de ani în urmă de dreptul de decizie, folosință și uzufruct de către statul monopolist.

Noii proprietari sunt, în marea lor majoritate, de vârstă înaintată sau stabiliți în orașe, nu dispun de mijloace de producție specifice gospodăriilor de talie mică, nu posedă capital pentru achiziționarea acestora și plata muncitorilor agricoli la nivelul salariului minim pe economie. Dacă avem în vedere faptul că agrotehnica cerută de soiurile și hibrizii generalizați azi la noi și de exigențele managementului producției agricole moderne, cât și de lipsa posibilităților de subvenționare a agriculturii, rezultă că în prima etapă a aplicării legii fondului funciar nu se asigură rezolvarea problemei agrare în plan social și cu atât mai puțin se crează cadrul necesar rezolvării ei în plan tehnic și tehnologic.

Există pericolul ca, pe termen scurt, să se rupă legătura dintre aparatul tehnico-productiv și procesul de producție agricol nesupraveghiat

de specialişti. Lipsa competitivității micii gospodări țărănești care produce prioritar pentru autoconsum, în cazul generalizării ei pe spații întinse, reduce şansele integrării agriculturii în economia de piață. Desigur, problema trebuie abordată diferențiat pe zone de relief şi în limitele necesității autoaprovizionării cu produse agricole a locuitorilor satelor, o lungă perioadă de timp.

Costul ridicat al privatizării agriculturii, determinat de fărămițarea pământurilor, lipsa posibilităților de protejare economică socială a milioanelor de mici agricultori şi de susținere prin investiții substanțiale a structurilor moderne de prelucrare şi marketing, reduc şansele rezovării problemei agrare în plan economic şi au impact negativ asupra mediului. O gospodărie de până 10 ha nu poate asigura, în condițiile accentuării "foarfecelui prețurilor", venituri satisfăcătoare unei familii de agricultori. La nivel național, un astfel de model de agricultură ar determina adâncirea decalajelor de productivitate față de țările dezvoltate şi ne-ar îndepărta de standardele vest-europene, de care vrem să ne apropiem.

Scopul descentralizării proprietății prin privatizare este, în toate țările lumii, eficiența economică. Fără eficiență procesul de privatizare nu crează cadrul necesar unei economi de piață dezvoltate, în cazul nostru putând prelungi criza de subproducție. Pe termen lung, în condițiile lipsei unor măsuri de susținerea a agriculturii în vederea ajustării structurilor sociale şi de producție, sub acțiunea legilor pieței, micile gospodări țărănești se ruinează în procesul dureros de formare a dimensiunilor viabile. Un asemenea proces este nu numai de durată ci şi ineficient în cazul în care s-ar desfința unități agricole moderne sub raport tehnic şi organizatoric, urmând ca terenurile să fie parcelate. Fărâmițarea terenurilor actualelor cooperative agricole din zonele de şes, a unităților cooperatiste viticole, pomicole şi în unele cazuri zootehnice poate crea situații dramatice pentru securitatea alimentară a țării, o bună perioadă de timp, sectorul public neputând asigura necesarul de alimente al populației urbane, până la constituirea unei structuri agrare moderne, de tip familial.

România se află în fața unor procese care diferă, prin modalitățile de creare a structurilor agrare private, de cele specifice țărilor vest-europene după reformele agrare care au lichidat rămăşițele feudale şi au deschis drumul integrării agriculturii în economia de piață. Menționăm că şi azi, în ciuda tendințelor de liberalizare a pieţelor, agricultura acestor țări este subvenționată şi sustrasă astfel tensiunilor pieței.

Pe baza prevederilor legilor asocierii, arendei şi a altor legi care asigură cadrul juridic şi instituțional al noilor structuri agrare pot apare forme

variate de exploatare a pământului şi de organizare economică a agricultorilor. În acest sens este importantă folosirea avantajelor actualei comasări a terenurilor, care asigură utilizarea bazei tehnico-materiale existente şi potențialul managerial al specialiştilor în acest scop diversificarea teritorială a formelor de exploatare a pământului constituie, în această fază, o cale de creare a premiselor organizării economice prin asociere şi cooperare în producție, aprovizionare şi desfacere, pe baza libertății de opțiune a țărănimii. Organizarea economică modernă a agricultorilor, mai ales din fermele de şes, rămâne nu numai singura alternativă pentru modernizarea tehnică şi tehnologică, dar şi modalitatea de apărare a lor de tensiunile pieței.

Cooperarea prin asociere liberă, în condițiile proprietății private, nu are acelaşi conținut cu formele de organizare impuse agricultorilor în economia de comandă. Diversificarea cooperării tuturor formelor şi tipurilor de exploatații agricole private cu societățile comerciale din amonte şi aval de agricultură şi cu societățile agricole dezvoltă mediul concurențial şi crează şansele aşezării structurilor agrare pe fundamentele economiei de piață. Atât în cazul zonelor unde se organizează asociații şi societăți agricole, cât şi în zonele în care predomină gospodăriile țărăneşti, orientarea către structuri moderne de producție şi marketing este o necesitate economică şi socială. Într-o altă fază a aplicării Legii fondului funciar urmează ca prin intermediul pieței funciare, să se realizeze transferul proprietății între agenții economici privați şi între domeniul public şi privat. Selecția gospodăriilor țărăneşti viabile şi transformarea lor în ferme familiare moderne va avea loc prin intermediul deschiderii pieței funciare. Dar acest proces necesită capital şi promovarea concurenței loiale, bazată pe prețuri normale. Vânzarea-cumpărarea pământului ridică cumpărarea pământului ridică probleme complicate, legate de limitarea speculei cu terenuri, de facilitatea accesului la pământ a celor care îl pot munci, de limitare a monopolului statului. Prevederile legii fondului funciar privind limita de 100 ha care le poate achiziționa un proprietar particular, amenzile pentru terenurile nelucrate şi alte restricții care privesc abandonarea sau degradarea terenurilor sunt o bază pentru stabilizarea structurilor agrare. Dar întregul proces trebuie organizat şi sprijinit, urmărindu-se stimularea pe căi economice a creşterii ofertei agricole şi realizarea unor costuri individuale competitive în vederea asigurării unor venituri garantate şi a stabilizării prețurilor produselor agricole.

Implicațiile negative ale aplicării fondului funciar necesită corectarea neajunsurilor care ar putea destabiliza producția pe termen scurt şi ar

prelungi criza de subproducție. Din păcate nu mai este posibilă anularea unor prevederi care, în mod nerealist, favorizează pe unii foşti proprietari şi mai ales pe moştenitorii lor care, în majoritate, au surse de venituri stabile din activități neagricole. Soluțiile necesare pentru prima etapă a aplicării Legii trebuie să pună în valoare posibilitățile de organizare pe baze private a asociațiilor şi societăților agricole în zonele de şes şi acolo unde agricultorii doresc şi în zonele de deal pentru a stopa exodul noilor dezmoşteniți care formează o parte însemnată a forței de muncă active. Necunoaşterea de către țărani a ansamblului legislației privind economia agricolă, în special a legilor impozitului agricol, contractelor, pensiilor etc. Îngreunează acest proces şi incită la dezorganizarea unor unități moderne, la degradarea sau subevaluarea patrimoniului creat cu eforturi mari. Neajunsurile Legii adoptate de Parlament şi neimplicarea majoră a unor factori decizionali locali sau a specialiştilor a condus, în unele comune, la opțiuni care determină fărâmițarea exagerată a terenurilor şi nedreptățirea cooperatorilor care au fost proprietari înainte de cooperativizare. Lipsa unui concept global coerent cu privire la viitorul agriculturii prelungirea exagerată a termenului de elaborare şi aplicare a Legii fondului funciar şi necorelarea ei cu ansamblul legislației legate de formele de organizare, insuficienta consultare a țărănimii active şi a specialiştilor şi slaba lor informare sunt dăunătoare rezolvării problemei agrare în favoarea țării şi a agricultorilor.

În această situație este imperios necesară implicarea guvernului şi a organismelor agricole în formarea unei politici agricole care să ne asigure deschiderile necesare către comunitatea internațională, în condiții de competitivitate şi nu de dependență alimentară. Elaborarea unor programe de dezvoltare a agriculturii pe domenii şi produse şi de adaptare la exigențele economiei de piață este cu atât mai necesară cu cât procesul în curs are efecte vădit îngrijorătoare în ceea ce priveşte funcția principală a unității agricole – producerea produselor vegetale şi animale – cu efecte negative pentru industriile alimentare. Agricultura în ansamblul ei, dar mai ales noii proprietari, particulari sau asociați, necesită sprijin şi protecție specială. Intervențiile statului se impun cu necesitate în organizarea unui sistem agroalimentar modern, în care să se asigure integrarea producției agricole cu preluarea şi comercializarea produselor, în mod diferențiat şi corelat în teritoriu cu noile structuri de proprietate. Creditele avantajoase pentru investiții în aceste activități şi orientarea prin pârghii economice a organizării agricultorilor şi a cooperării pe întregul lanț agroalimentar sunt vitale pentru rezolvarea de fond a problemei agrare în România, în consens cu evoluțiile care au loc pe plan european.

AGRICULTURA ROMÂNIEI ŞI INTEGRAREA EUROPEANĂ: PREMISE, CONDIŢII, EFECTE

Virginia CÂMPEANU, cercetător principal,
Institutul de Economie Mondială

Semnarea Acordului de comerț și cooperare comercială și economică între România şi CEE, care a intrat în vigoare de la 1 mai a.c., se concretizează pentru agricultura şi industria noastră alimentară în posibilitatea orientării spre export a unor mari cantități de produse, în condiții dintre cele mai avantajoase, întrucât sunt eliminate toate restricțiile cantitative discriminatorii, pe care CEE le aplica la exporturile româneşti.

Acest cadru fiind fixat, să vedem ce probleme se ridică, în viitorul apropiat şi mai îndepărtat, la exportul de produse agroalimentare în CEE şi ce măsuri ar fi absolut necesare la nivelul producției, astfel încât dezvoltarea comerțului să constituie un prim pas în drumul spre asociere şi apoi aderare la CEE.

1. Producția românească va fi capabilă să furnizeze mari cantități pentru export în CEE?

Transformările fundamentale ce au loc în agricultura României în perioada de tranziție spre economia de piață crează premisele unei creşteri accelerate a producției agricole, care ar putea asigura disponibilități suficiente pentru acoperirea necesarului de consum al populației și excedente orientate spre export.

Există deja unii factori cerți ce pot contribui la creşterea productivității în agricultură şi implicit a producției agricole: stimularea muncii ca urmare a privatizării (în baza Legii fondului funciar), liberalizarea pieței agricole şi majorarea prețurilor de achiziție ale statului, desfințarea planificării centralizate.

Totodată există dificultăți de ordin financiar în implementarea efectivă a altor factori de mare importanță pentru sporirea productivității: facilități de creditare pentru fermieri; subvenționarea factorilor de producție din agricultură care ar putea determina intensivizarea agriculturii; îmbunătățiri în logistica infrastructurii ce ar contribui la reducerea pierderilor de recoltă.

Până când aceşti factori vor deveni efectivi va mai trece ceva timp, dar până atunci este necesar ca tot ceea ce vom face să contribuie treptat la realizarea scopului nostru, de integrare în agricultura europeană, în concordanță cu orientările acesteia.

Specialiştii de la Banca Mondială, referindu-se în general la schimbările ce au loc în agricultura țărilor est-europene, arată că "dacă climatul politic şi economic permite nu există un motiv fundamental pentru ca agricultura acestor țări să nu se dezvolte, productivitatea putându-se apropia de nivelurile actuale ridicate obținute în țările vest-europene".

2. Poate constitui Piața Comună un debuşeu real pentru produsele agroalimentare româneşti? În ce condiții şi pentru care produse?

Pentru a putea răspunde la aceste întrebări este necesară o scurtă trecere în revistă a situației actuale şi de perspectivă din agricultura comunitară.

a) În prezent, agricultura este încă una din componentele principale ale societății rurale comunitare, dar ea nu mai joacă un rol economic dominant. Populația ocupată în agricultura celor 12 țări membre a scăzut de la 11% în 1975 la cca. 8% la sfârşitul anilor 1980. (Din cele 166 de regiuni ale CEE există numai 10 – în Grecia, Italia, Spania – în care forța de muncă din agricultură reprezintă 30% din forța de muncă activă). Contribuția agriculturii la formarea PIB este de 3,4%, neexistând nici o regiune în care agricultura să genereze mai mult de o treime din totalul valorii adăugate. Rolul mai puțin proieminent al agriculturii, evidențiat de datele menționate, reflectă schimbările majore din economia rurală a CEE intervenite după anii 1950, ce au inclus restructurarea ridicată a agriculturii şi dezvoltarea altor activități economice în amonte şi în aval de agricultură, precum şi în alte ramuri.

Procesul de restructurare şi de aplicare a noilor tehnici şi tehnologii au condus la un grad ridicat de modernizare a agriculturii şi de intensificare a producției, la creşterea productivității muncii şi îmbunătățirea notabilă a veniturilor fermierilor.

Din aceste elemente, rezultă o primă direcție de orientare pentru România: creşterea productivității muncii în agricultură, pe baza adoptării pe scară largă a elementelor de progres tehnic, concomitent cu dezvoltarea sferei serviciilor pentru agricultură, ce ar putea absorbi o mai mare parte a forței de muncă active.

Speranța absorbției forței de muncă în mediu rural este deci, din punctul nostru de vedere, în sfera serviciilor pentru agricultură şi nu în agricultură propriu-zis.

O caracteristică importantă a agriculturii comunitare o constituie creşterea treptată a sprijinului agricol. După 1976, transferul total din toate sursele (bugetul CEE, bugetele guvernamentale, FEOGA, transfer de la consumator prin sistemul prețurilor interne) spre agricultura CEE a variat între 57mii -73 mii mil. ECU/an, echivalentul a 60% din valoarea adăugată a sectorului.

De menționat că norma de sprijin prin prețurile produselor agricole a fost stabilită în funcție de "ferma familială eficientă" direct proporțional cu nivelul producției. Efectele sprijinului agricol s-au concretizat pe de o parte în creşterea continuă a producției agricole (într-un ritm mediu anual de 2%), iar pe de altă parte în tendința de concentrate tot mai mare a fermelor (24% din ferme furnizează 70% din producția agricolă, în condițiile în care acestea, primele ca mărime, primesc 70% din sprijinul bugetar, adică 9700 ECU/an, în timp ce restul de fermieri primesc 1100 ECU/fermă/an).

Rezultă o a doua direcție de orientare pentru România: necesitatea subvenționării agriculturii româneşti (de la buget şi prin sistemul de prețuri), concomitent cu stimularea concentrării fermelor, indiferent de forma de proprietate asupra pământului prin diferite tipuri de asociații), astfel încât sprijinul acordat în funcție de nivelul producției să fie substanțial şi să conducă în mod eficient la creşterea producției totale.

Creşterea producției agricole în CEE a devansat ritmul de creştere a cererii interne, astfel încât pentru multe produse nu s-a ajuns numai la autoaprovizionare, ci şi la excedente cu caracter structural care în ultimii ani au devenit tot mai costisitoare şi tot mai greu de suportat pentru țările membre. Ca urmare s-au făcut eforturi în direcția limitării creşterii producției agricole atât prin politica de diminuare a prețurilor la fermieri, cât şi prin ajustări structurale ale agriculturii.

b) perspective ale cererii şi producției agroalimentare în CEE

Documentele comisiei CEE arată că pentru produsele agricole tradiționale piața va fi saturată, existând puține sectoare promițătoare, în expansiune, cum ar fi produsele naturale, obținute în baza agriculturii organice, produse dietetice, produse de calitate superioară din zonele delimitate, produse de muncă cu origini garantate. Ca urmare a saturării cererii de consum şi a necesității de a se controla excedentele viitorul producției agricole comunitare nu va mai fi privit în termeni cantitativi, ci

calitativi. Această tendință pare satisfăcătoare atât pentru producători ce obțin prețuri mai mari în schimbul concentrării asupra calității, cât şi pentru consumatori, ce pot cumpăra produse de înaltă calitate realizate prin metode de producție şi cu origini garantate.

Pe plan tehnologic se prelimină progresul biotehnologiei şi automatizarea proceselor tehnologice (robotica agricolă), atât în cultivarea pământului şi a tratamentelor acestora, cât şi la creşterea animalelor. Tehnologia disponibilă a roboticii tradiționale (manipulator, brațe articulate) şi a roboticii avansate (sensori multiplii, componente electronice, computere) vor constitui mijloace atât pentru creşterea randamentului cât şi pentru raționalizarea producției în CEE.

Rezultă că în România este necesară orientarea treptată şi în cât mai mare măsură, spre acelaşi elemente de creştere a productivității în agricultură şi de structurare a producției destinate exportului, în primul rând după criterii calitative solicitate în CEE: produse cu denumire de origine controlată, produse "de regiune", produse de marcă, produse de înaltă calitate produse realizate prin metode speciale – creşterea liberă a materialelor şi cultura organică pentru care prețurile obtinabile sunt mult mai mari decât în cazul produselor tradiționale. O asemenea orientare a producției româneşti destinate exportului în CEE este susținută şi de studierea balanței produselor agroalimentare din CEE, din care rezultă o complementaritate redusă cu agricultura românească, produsele deficitare în CEE fiind în număr scăzut (în special cele de origine animală): porumb, fructe proaspete şi deshidratate, miere, uleiuri şi grăsimi vegetale, animale, carne de ovine). Într-o primă etapă, exportul românesc ar putea fi structurat pe aceste produse.

3. Ce impact va avea crearea Pieței Unice asupra țărilor terțe în general şi a României în special? Cum pot fi produsele româneşti competitive din punct de vedere calitativ?

Piatra de hotar pentru integrarea economică completă a țărilor membre CEE o constituie în anul 1992 (sau anii următori, următori după unele opinii mai pesimiste), când se va realiza Piața Unică Europeană. În acest sens, Piața Comună planifică perfecționarea pieței interne în vederea unei liberalizări complete, ce va crea condiții de mişcare liberă a populației, a bunurilor, serviciilor şi capitalului între țările membre.

Specialiştii occidentali de piață opinează că integrarea completă a țărilor membre CEE trebuie să găsească pregătite și țările terțe ce doresc să exporte, întrucât discuțiile actuale dintre țările comunitare se referă şi la solicitarea unor condiții tehnice identice sau echivalente produselor provenind din țările terțe, denumită "cerință de reciprocitate".

Standardele sanitar veterinare la produsele agroalimentare realizate în piața comună variază deocamdată, deşi există o anumită armonizare, necesară facilitării schimburilor intracomunitară. Specialiştii de la Departamentul American al Agriculturii apreciază că Piața Unică nu va putea fi creată într-un timp relativ scurt, datorită disparităților de ordin ştiințific, tehnic şi administrativ ce mai există încă între țările membre. Portugalia şi Grecia, de exemplu, nu pot în prezent să se alinieze perfect la standardele şi cerințele pieței vest germane. Se pare că problema este numai de timp, pentru că mişcarea spre unificarea standardelor, element cheie în integrarea economică europeană este certă. În plus, încercarea de a unifica şi întări standardele de ambalare şi marcare va crea şi obstacole suplimentare exportului țărilor terțe.

În ceea ce priveşte standardele sanitar veterinare şi de calitate ce se armonizează între țările membre, fiind solicitate şi țările terțe se poate spune că acestea sunt în general cunoscute producătorilor români din sectorul de stat, dar în foarte mică măsură sau de loc producătorilor privați. Se impune deci, o acțiune de difuzare a normelor tehnico-calitative armonizate în piața unică, care să fie la îndemâna oricărui producător agricol ce vrea să-şi orienteze o parte a producției spre export.

Întrucât normele sanitare impuse la principalele produse agro-alimentare – legume, fructe, carne, lactate, băuturi – se referă la conținutul maxim de reziduuri de pesticide, se impune o orientare sporită a producției româneşti destinate exportului spre culturi biologice, pentru care cererea pe Piața Unică se va majora, iar prețurile optenabile vor continua să fie superioare prodeselor "normale" această tendință ar trebui să încurajeze pe fermierul român care, practicând pe unele loturi agricultura organică lipsită de îngrăşăminte chimice şi pesticide, cu o productivitate mult mai scăzută decât în cazul agriculturii intensive (de chiar peste 30%) şi, deci o producție mai mică, ar putea obține venituri chiar mai mari pe unitatea de teren, datorită diferenței sensibile de preț în avantajul produselor biologice.

4. Vor fi competitive produsele româneşti din punct de vedere a preţurilor?

Dificultăţile actuale cu care se confruntă agricultura şi industria alimentară în România, legate de echipamente insuficiente şi depăşite, tehnologii rămase în urmă, infrastructură învechită, necorespunzătoare, capital insuficient, strategii de marketing nedezvoltate, calitatea produselor mult sub standardele vestice conduc la concluzia că produsele agro-alimentare nu sunt competitive în prezent. De sigur, acest tablou nu pare prea optimist, mai ales dacă îl corelăm cu aprecierile care au fost exprimate la reuniunea miniştrilor agriculturii din CEE (24-25martie 1991) referitoare la costurile integrării în politica agricolă a CEE a unei alte ţări foste socialiste – RDG; 1,3 miliarde ECU în 1991 şi 1,45 mild. ECU în 1992.

Desigur, pentru noi termenul nu este atât de presant, aşa încât cheltuielile necesare se vor distribui pe o perioadă mai lungă, dar importante sunt de cunoscut direcţiile de orientare. Astfel, având în vedere că aplicarea pe scară mai largă a biotehnologiei în Piaţa Unică va contribui la sporirea eficienţei produselor agroalimentare din zonă şi la creşterea competitivităţii în continuare a acestora, atât în interior cât şi pe piaţa internaţională, este necesar ca România să-şi orienteze de pe acum procesele de producţie spre acel element de creştere a competitivităţii – biotehnologia, concomitent cu mecanizarea şi automatizarea produselor tehnologice.

Pentru agricultura României şi îmbunătăţirea competitivităţii pe plan internaţional deosebit de importante vor fi subvenţiile, în special la nivelul factorilor de producţie. Subvenţiile trebuie stabilite cu multă grijă întrucât ajustările din agricultură şi industria alimentară sunt mai dificile, dar tot atât de promiţătoare ca şi în alte sectoare economice. Mai mult, trebuie avut în vedere în privinţa competitivităţii preţurilor că: deşi CEE va reduce treptat subvenţiile alocate producţiei (în urma negocierilor din cadrul Rundei Uruguay), va continua subvenţionarea exportului, prin aplicarea sistemului de restituiri la export. Prin acest sistem, când preţul de pe piaţa internaţională este mai mic decât în CEE, exportatorii primesc diferenţe de preţ, astfel încât ei sunt stimulaţi să opereze pe piaţa internaţională.

5. Ce paşi concreţi trebuie făcuţi pentru a adera în final la CEE?

Integrarea în economia europeană o dorim numai noi, dar o sugerează ca posibilă şi Comisia CEE care consideră că prima treaptă pe

drumul lărgirii CEE, care să cuprindă şi țările est-europene, o constituie încheierea Acordurilor de asociere, (Europe Agreements) imediat ce se vor înregistra progrese evidente în procesul de reformă politice şi economice. Din experiența Greciei, Spaniei, Portugaliei, "ultimele venite în CEE" rezultă că, în catul unei aderări a României la CEE este necesară parcurgerea unor etape obligatorii.

- afirmarea în scris a intenției de aderare, prin acord de asociere;
- negocierea condițiilor de aderare, după acceptarea cererii de către Consiliu Ministerial al CEE şi, de către Parlamentul european (această perioadă poate dura 5-8 ani);
- momentul aderării, cu o perioadă de tranziție (7-10 ani), în funcție de nivelul de dezvoltare generală şi sectorială a țării.

6. Ce obligații şi ce avantaje ar avea țara noastră în cazul aderării?

România va trebui să accepte politica agricolă comunitară, care are ca scop asigurarea într-o măsură cât mai mare a necesarului de produse agricole ale țărilor membre, în condiții de preț şi calitate competitive, ridicarea nivelului de viață în mediul rural. Deciziile majore în domeniul agricol se iau de către consiliul miniştrilor agriculturii (țărilor membre), Comisia CEE răspunzând de implementarea acestora.

România va trebui să adopte sistemul comun de prețuri agricole, care garantează producătorilor prețuri minime, asigurându-se în acest fel venituri sigure şi stabile în termeni reali, la nivelul mediei lucrătorilor din industrie.

România va beneficia de o asistență financiară sporită pentru agricultură (prin sprijin de la bugetul CEE; din Fondul European de Orientare şi Garantare; sprijin de la bugetul României pentru cercetarea ştiințifică, servicii de asistență, pentru infrastructură, concesii în privința costurilor unor factori industriali necesari producției agricole; sprijin prin transferul de la consumatori, în baza sistemului de prețuri interne ce sunt menținute peste nivelul prețurilor internaționale). În prezent, aşa cum am mai menționat, gradul efectiv de protecție a agriculturii comunitare (din toate sursele) se situează la un nivel mediu echivalent cu 60% din valoarea adăugată a sectorului.

Ca rezultat al stimulentelor primite, România va avea posibilitatea introducerii în mai mare măsură a elementelor de progres tehnic în agricultură (mecanizare, noi tehnici de reproducție la animale, furaje combinate, îngrăşăminte minerale, protecția chimică a culturilor) şi de

majorare a producției agricole destinate acoperirii consumului intern şi exportului.

Structura producției agricole din România va ține cont de necesitățile interne, stimulându-se în acelaşi timp producția unor produse deficitare la nivel CEE: porumb, orz, uleiuri vegetale, carne ovine – caprine, fructe proaspete, congelate, deshidratate. Această orientare nu va exclude posibilitatea unei diversificări a exportului României în țările membre CEE, care este o zonă mare importatoare ce asigură în acest fel nu numai necesarul de consum al populației, ci şi o mare varietate de produse şi mărci pentru consumatori. Ca urmare, nu se va mai pune problema complementarității agriculturii româneşti cu cea a CEE, ci a realizării de produse de înalte calitate, aliniate la standardele CEE, precum: brânzeturi, vinuri, produse din carne, legume, tutun brut de calitate, necesar la amestecuri pentru țigarete, semințe de înaltă calitate, material săditor pomi-viticol. În afara acestor obligații şi avantaje dorim să mai menționăm unele elemente ce ar putea constitui dezavantaje pentru țara noastră, în eventualitatea aderării la CEE şi anume:

1. Cu excepția Legii Fondului Funciar prin care se acordă titluri de proprietate asupra terenurilor agricole, cea mai mare parte a legislațiilor agricole va fi aliniată legislație comunitară (provenind chiar de la instituțiile comunitare), în baza principiului “primatului dreptului comunitar asupra celui național”
2. Va spori gradul de dependență – față de PC, care poate defavoriza anumite categorii de producători.
3. România va trebui să accepte unele schimbări în structura culturilor (ca de exemplu restrângerea unor suprafețe cultivate cu viță de vie), în funcție de supra/sub oferta pe piața comunitară.
4. Pornind de la faptul că media populației ocupate în agricultura CEE (cu excepțiile menționate) este de 8% din totalul forței de muncă active, vor trebui găsite soluții pentru absorbirea populației din mediul rural, care nu va putea face față condițiilor concurențiale din agricultură.
5. ca urmare a investițiilor pentru modernizarea bazei tehnicomateriale şi pentru dezvoltarea unei infrastructuri capabile să se alinieze condițiilor din CEE vor creşte rapid costurile de producție.

6. majorarea costurilor de producție, a prețurilor de desfacere, precum și majorarea vaniturilor agricole vor favoriza intensificarea presiunilor inflaționiste și creșterea costului vieții.

Aceste dezavantaje le-am enumerat nu pentru a descuraja orientarea noastră spre o integrare europeană, ci pentru a se asigura o transparență totală, o cunoaștere a tuturor elementelor și consecințelor, astfel încât deciziile să le luăm în deplină cunoștință de cauză.

BIBLIOGRAFIE

1. "Les aspects agricoles de lelargissement de la Communaute a lEspagne et au Portugal", Bruxelles, CE Commission, service "information agricole", 1986.
2. "Un avenir pour lagriculture europeenne", orientations de la Commission a la suite des consultations dans la cadre du "livre vert", Bruxelles, CE Commission, 1985.
3. Perspectives de la politique agricole commune. Le "livre vert de la Commission", Bruxelles CE, Commission, 1985.
4. Agricultural policies în the EC, Camberra, 1985.
5. Winters, Alan L. "The economic consequences of agricultural support: a survey". OECD economic studies, 1987.
6. "Une politique agricole commune pour les annees 90", Documentation europeenne 1989.
7. The future of rural society, Bruxelles, 1988.
8. Andreas Inotal, "Agricultural trade relations between and among East European Countries and the URSS", World Bank 1990.
9. St. Tangermann, "United Western Europe and the agricultural eastern Europe and the URSS", World Bank, 1990.

ECONOMIA AGROALIMENTARĂ CONCEPTE, STRUCTURI, PERSPECTIVE

Dinu GAVRILESCU, director adjunct, coordonator de program,
Institutul de Economie Agrară

Transformările structurale ale societății românești în general, ale economiei în special, impun o abordare sistemică şi o clarificare pe plan teoretic şi conceptual a unui domeniu nou şi din cele mai dinamice ale economiei naționale “economia agroalimentară”.

Aprofundarea pe planul cercetării economice a acestui domeniu se profilează astfel ca o prioritate pentru următorii ani.

Este evident de la bun început faptul că situația nou creată de abandonare a sistemului totalitar, etatizat şi centralizat, conferă experiență internaționale atât pe planul realității economice cât şi al gândirii teoretice calitatea de sursă de referință.

Conturarea direcției de dezvoltare a economiei României a impus abordarea subiectelor legate de fundamentarea deciziilor strategice de cercetare economică agrară atestând necesitatea ca cercetarea economică să aibă o poziție autentică de autoare a unor soluții economice şi nu de justificare sau apologizare.

În cazul nostru, dezvoltarea cercetării impune o competență profesională de rang înalt, care este condiția sinequanon a calificării şi care decide intrarea-debarasată de dogme- în cercul gândirii economice avansate contemporane.

1. Definirea domeniului economiei agroalimentare este încă controversată, în țară fiind acceptată în forma de filieră agroalimentară, lanț agroalimentar, sector agroalimentar sau alte forme de regulă de sorginte tehnologică sau administrativă.

Sfera de cuprindere a conceptului de economie agroalimentară pe care v-o sugerăm o reprezintă “totalitatea activităților economice care urmăresc producerea şi desfacerea alimentelor consumatorului, modul lor de organizare şi instituționalizare la nivelul unui perimetru economic determinat”.

Această economie (fig. 1) înglobează agricultura şi prelucrarea industrial-alimentară, activități cu un pronunțat caracter productiv, unitățile

care furnizează mijloace de producție, activând în amontele acestora, precum şi evantaiul extrem de diversificat al serviciilor, care însoțesc aceste activități manifestându-se însă mai concentrat şi distinct în sfera distribuției.

Activitățile de tip agroalimentar desfăşurate în perimetre distincte în unele cazuri sub incidența unui proces decizional concentrat şi a unui sistem contractual au un caracter accentuat director. Acestea urmăresc de regulă întreg procesul de producție şi distribuție a unui produs sau grupe de produse, fiind cunoscute ca procese de "integrare agroalimentară".

2. Evoluția istorică a demarat prin cristalizarea domeniului ca perimetru distinct şi a avut loc în condițiile conjuncturale ale dezvoltării fără precedent a:

- tehnologilor de prelucrare alimentară;
- tehnologiile de conservare din care deshidratarea, lanțul frigului şi conservarea sub vacuum sau gaze inerte, sunt principalele direcții;
- generalizării, informatizării unor activități complexe.

Evoluția a avut ca principal catalizator o puternică presiune a cererii legată direct de creşterea puterii de cumpărare, care a împins preferințele consumatorilor spre sfera produselor alimentare de calitate, cu un grad ridicat de prelucrare, pretabile la păstrare mai îndelungată şi la o preparare rapidă şi comodă a mesei.

Această evoluției care a înregistrat ritmuri rapide de creştere, s-a dezvoltat în contextul general al progresului economic şi al creşterii productivității muncii.

Concentrările tehnologice şi organizatorice urmărind stabilirea controlului asupra unui produs, s-au evidențiat puternic la începutul deceniului 6 în SUA unde au avut loc primele manifestări de amploare în acest sens, în condițiile unei expansiuni industriale fără precedent favorizate de lărgirea pieței interne şi celei internaționale.

Ulterior procese asemănătoare au avut loc în Europa occidentală unde lideri au fost Regatul Unit al Marii Britanii şi Confederația Elveției.

Concentrările manifestate inițial sub forma integrării în sfera produselor lactate şi a cărnii de pasăre sau dezvoltat ulterior pentru o gamă largă de produse alimentare. S-a ajuns în prezent ca producția de alimente să traverseze filiere agroalimentare şi în principal de industrializare în sisteme organizate integrat pentru 90% din produse în SUA şi peste 70% în Franța, procesul fiind încă în creştere.

Procesul de capitalizare intensă a sferei agroalimentare s-a impus ca trăsătură majoră a economiilor dezvoltate. În aceste condiții au apărut

fenomene noi în sfera consumurilor, favorizând apariția marilor concerne naționale şi multinaționale care concentrează capital şi tehnologie şi devin centre de control şi decizie în sfera agroalimentară.

A avut loc un proces rapid de internaționalizare a producției şi consumului, rata creşterii schimburilor internaționale cu produse alimentare depăşind în perioada post-belică de cca. 2 ori rata creşterii producției.

Acest aspect este relevant în cazul multinaționalelor care sunt principalul vehicul. Astfel, Nestie realizează 95% din cifra de afaceri în alte 15 țări decât cea de origine şi Unilever 70% în alte 55 de țări. Cifra de afaceri a primelor 100 de multinaționale din lume – 300 mild. dolari – este comparabilă cu bugetul Canadei. Din aceste firme, 45 sunt din SUA, 22 din Marea Britanie şi 12 din Japonia, controlând 23% din producția mondială şi 33% din comerț dominând piața şi impunând regula.

Concernul reprezintă uzual un conglomerat industrial compus dintr-un nucleu solid de întreprinderi în proprietate deplină având satelizate o rețea de întreprinderi asociate sau cu capital mixt şi risc partajat (Joint Venture).

Acest tip de rețea permite o elasticitate remarcabilă în condițiile unei largi dispersii a unităților componente şi unor dimensiuni de mari proporții. Domeniul de acțiune este larg, agenții economici asociați fiind privați, cooperatişti sau de alte forme şi având dimensiuni variabile.

Viabilitatea exploatației agricole familiale în fața imaginii sufocante a dirijismului şi concentrării activității agroalimentare este un element specific. Deşi dimensiunile exploatației sunt în permanentă creştere, în acest domeniu având loc o continuă concentrare, exploatația familială în Europa occidentală este încă în medie de dimensiuni de 40 ori inferioară fermelor din fosta agricultură socialistă a României.

În primul caz dimensiunea este condiționată tehnologic şi de criterii de eficiență şi funcționând sub impulsul unei puternice motivații oneroase, iar în cel de-al doilea a fost ridicată la rang determinativ transformând astfel o restricție oarecare în obiectiv. Rezultatele din ambele cazuri sunt perfect edificatoare asupra posibilei opțiuni.

3. Gândirea economică. Influența gândirii economice asupra dezvoltării agroalimentare s-a manifestat contradictoriu atât în plan internațional cât şi național.

Pe plan internațional, raportat la acest domeniu, masa publicațiilor a fost concentrată asupra aplicării teoriilor neoclasice, introducerii inovației în mediul rural şi agricultură în diferite analize socio-economice şi în activități de extension. Spaniolii A. Cadenas şi A. Fernandez au un studiu remarcabil

în această privință. Studii strălucite au impus personalități ca: A. Hicksean, W. Ruttan și R. Hayami.

Figura nr. 1. Model martor agroalimentar

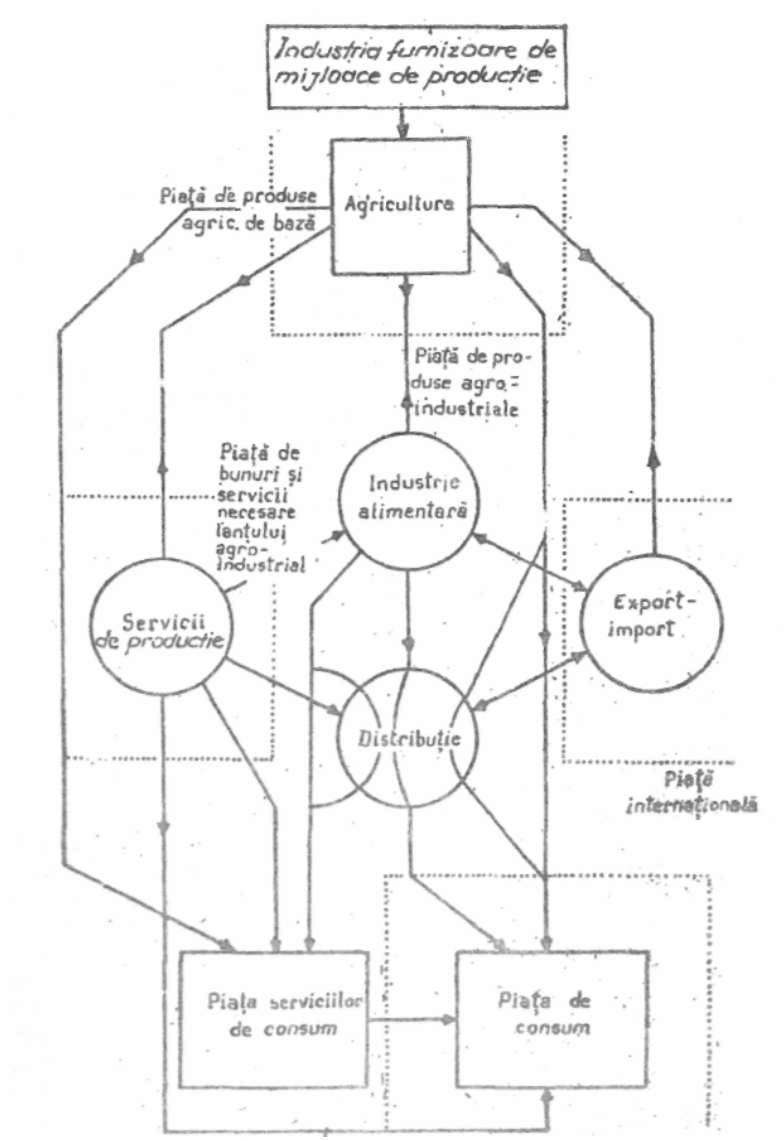

Sursa: (1,4).

Există în mod cert o întârziere în abordarea economiei agroalimentare cu un accent deosebit în industriile agroalimentare. Deşi numărul autorilor este relativ redus, în acest domeniu s-au publicat adevărate “tratate” de către L. Malassis şi W. Smith Greig precum şi de J. Tournier.

Se înregistrează în prezent o tendință de reactivare a acestor abordări. Astfel, la Congresul Asociației Economiştilor Agrarieni de la Haga din septembrie 1990, problema deşi a acoperit două secțiuni şi a reprezentat circa 7% din comunicări, s-a considerat insuficient tratată.

Pe plan național lucrările de cercetare în acest domeniu, în special cele realizate de E. Buciuman şi S. Hartia au suportat – în cazul din urmă – o fermă şi “curajoasă” trecere în conservare la dispoziția mai marilor cercetători de economie agrară de atunci, fără ca la nivelul unor astfel de decizii să se fi întâmplat vreo schimbare. În economie, dezvoltarea integrării agroalimentare realizată în anii 1968-1980 a fost ulterior frânată şi dezamorsată de o reacție negativă, distructivă şi voluntaristă a conducătorului unic.

Poziția cea mai delicată a cercetării economice şi în speță a celei agroalimentare este cea în domeniul previzional.

Astfel, macromodelările de tipul celor realizate de Leontieff, rapoartele Clubului de la Roma şi alte demersuri nu au fost nici pe departe confirmate.

Este de menționat faptul că cercetarea previzională a beneficiat în special după 1970 de aportul instrumental al matematicii, calculatorului. În multe cazuri acestea au susținut exactitatea şi viteza de calcul extrapolând imperfecțiunile de corelare –inerente macromodelării şi în special interacțiunii blocurilor mari şi conducând la solidificarea erorii.

Pe acest plan realitatea economică s-a dezvoltat în direcții de multe ori imprevizibile determinate de inițiativa întreprinzătorilor, tehnologiei şi capital.

Un argument greu de contestat îl reprezintă poziția cercetării economice, care practic nu avea pregătite soluții pentru tranziția la economia de piață.

4. Modele agroalimentare. Definirea unor astfel de modele în cazul României şi evaluarea procesului tranziției se impune pornind de la realitatea economică prezentă, perspectiva dezvoltării şi configurația unor modele agroalimentare dezvoltate considerate “modele martor”.

Un model martor agroalimentar dezvoltat se caracterizează prin următoarele:

a) Valoarea adăugată din industria alimentară depăşeşte[1] pe cea din agricultură, capital furnizat de industriile şi serviciile din amontele din amontele agriculturii devenind dominant.
b) Tendința accentuării consumului de masă, a creşterii gradului de prelucrare al produselor şi a condiționării în masă a acestora pentru o distribuție modernă.
c) Tendința integrării complexului agroalimentar în economia mondială, dominanta componentelor industriale şi de servicii prin intermediul consumului intermediar.
d) Accentuarea integrării agriculturii în contextul celorlalte segmente agroalimentare. Astfel în prezent 60-85% din producția agricolă în lume se industrializează.
e) Concentrarea capitalului prin procese de fuzionare şi absorbție a micilor producători şi distribuitori.[2]
f) Integrarea comerțului alimentar în rețeaua comerțului general.
g) Internaționalizarea accelerată a producției şi consumului şi proliferarea marilor concerne naționale şi transnaționale. Apariția supraconsumului relativ relativ şi absolut.

Ca o particularitate a formării sferei agroalimentare se manifestă opinia generală care reclamă o infuzie de capital pentru deblocarea mecanismelor de piață în modernizarea filierelor agroalimentare şi cu precădere în sfera transformării şi distribuției.

Problemele tranziției ridică însă dificultăți de mari proporții.

5. Perspectiva economiei agroalimentare româneşti

Evaluările în condiții de incertitudine aşa cum este de fapt tipică o atare întreprindere pentru scopul enunțat, se pretează mai facil comparațiilor prin reprezentări complexe legate de perioade îndelungate.

O astfel de comparație în cazul României conduce la definirea calitativă a tranziției.

5.1. Caracterul tranziției.

Trendul dezvoltării multianuale a economiei agroalimentare prezentat comparativ, evidențiază următoarele: (figura nr. 2)

---

[1] De exemplu în SUA, fermele realizează numai o cincime din activitatea economică agroalimentară. Peste 50% din această activitate se realizează în rețeaua de distribuție, preparare şi comercializare cu amănuntul.

[2] Concentrarea capitalului exprimat prin ponderea primelor 5 firme pe piața agroalimentară este de 71-74% în Marea Britanie, 55% în Canada, 63% în Germania, 50% în SUA (OCDE 1983).

a) Potențial de creştere economică pe toate palierele producției agroalimentare.
b) Potențialul mai accentuat, de creştere pentru activitățile din aval şi servicii.
c) Caracterul accentuat vertical al tranziției reprezintă circa 80% din întregul potențial de creştere agroalimentară.

Dificultățile legate de destrămarea sistemului totalitar sunt însă majore. Astfel, în România şi în alte țări foste socialiste, în prezent tranziției, la economia de piață, i se pregăteşte "conjunctural" un fundament conceptual şi o etapizare optimă. Lipseşte însă de regulă conturarea precisă a obiectivului, la întrebarea: tranziția către ce?

Prezentăm în continuare unele ipoteze ale evoluției structurale în economia agroalimentară românească.

5. 2. Evoluția structurală.

Pe fondul previzibil al creşterii cererii şi în special către produse superioare cu o prelucrare avansată, economia agroalimentară românească va evolua către următoarele direcții.

În producția agricolă şi anume la culturile de câmp ferma familială de mici dimensiuni (1-10 ha) cu un caracter parțial de autoconsum va pierde din poziție în cea mai mare parte, fără să dispară, în favoarea fermei comerciale care prin cumpărări şi arendări va exploata 10-150 ha având o competitivitate relativă şi o dimensiune tehnologică convenabilă. Aceste tipuri de exploatații precum şi cele cu alt profil vor coexista probabil cu actualele societăți comerciale, foste IAS.

În horticultură, în general, şi în legumicultură, în special, exploatația familială va deveni dominantă. În cazul viilor şi livezilor vor coexista exploatațiile familială va deveni dominantă. În cazul viilor şi livezilor vor coexista exploatațiile familiale de 1-3 ha cu previzibilele ferme comerciale de 330 ha, în paralel cu asociațiile şi fermele societăților comerciale.

În zootehnie, situația se va diferenția accentuat pe specii.

În cazul taurinelor 30% din efective şi în special la vaci de lapte vor creşte în gospodăria personală, având un caracter semicomercial, 50% în ferme comerciale de dimensiuni mai mari de 3 capete şi circa 20% în societăți comerciale sau asociații.

În cazul porcinelor, marile complexe care în prezent controlează jumătate din producția de carne vor evolua către o dispersare teritorială dictată de protecția mediului în condițiile menținerii progresului economic. La această specie nivelul înalt de industrializare a producției va conduce la

o altă structură a exploatațiilor. Astfel, 30% din efective vor fi crescute în gospodăria personală pentru autoconsum, circa 15% în ferme comerciale şi 55% în societăți comerciale şi alte forme asociative.

Figura nr.2. Participarea agriculturii în economia agroalimentară (ECU la 1 ha)

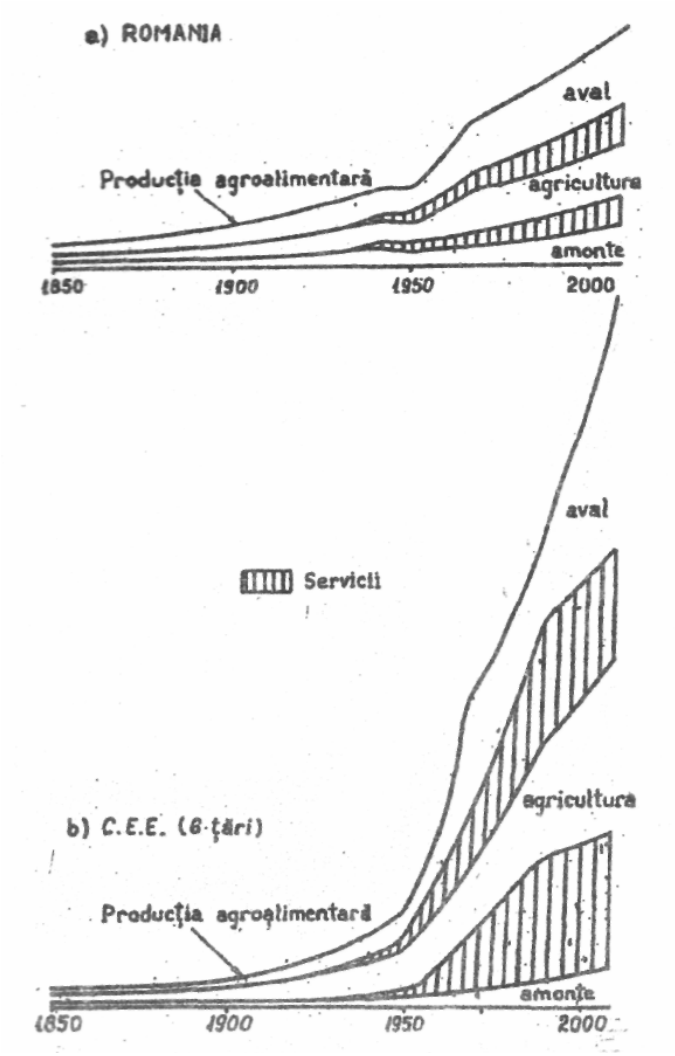

Sursa: (5, 1, 8, 10).

În cazul ovinelor este de prevăzut în condițiile unei scăderi masive a interesului pentru această specie, o creștere în gospodăria individuală de până la 40% din totalul efectivelor, o masivă dezvoltare a exploatațiilor comerciale (100-700 capete) care vor acoperi circa 45% și o reducere drastică a efectivelor din societățile comerciale (15%).

Industria alimentară în condițiile unei masive tehnologizări se va structura pe două direcții și anume: pe direcția societăților comerciale și a industriilor proprietate particulară asociate de regulă în cooperative.

În mod diferențiat societățile comerciale vor industrializa aproape în totalitate sfecla de zahăr, oleaginoasele, băuturile spirtoase și de vinificație, în timp ce în cazul conservelor de legume, morărit și panificație și parțial al produselor lactate, se va manifesta un puternic ascendent al proprietății individuale.

Importantele transformări în sensul diversificării și privatizării vor fi suportate de rețeaua de distribuție, unde, pe măsura majorării capitalului din sfera comercială, va penetra inițiativa particulară organizând și controlând o importantă parte.

Comerțul va fi probabil pentru sfera agroalimentară privatizat în proporție de 90%. Întreg acest ansamblu, prezentat ca o ipoteză, va funcționa puternic condiționat de gradul de acceptare a mecanismelor de piață, politicilor economice practicate, infuzia de capital și tehnologie, protecționismul intern, măsuri concrete de susținere a producătorilor și protecția consumatorilor și, în sfârșit, de dezvoltarea în ansamblu a economiei și a creșterii puterii de cumpărare a consumatorilor.

BIBLIOGRAFIE

1. Jean Marc Boussard, *Economie de l'Agriculture*, Ed. Economica, Paris 1987.
2. W. Smith Greig, *Economics and management of food processing,* Ed. AVI West Port Connecticut, 1984.
3. Subrato Ghatak şi Ken Ingersent, *Agriculture and Economic Development,* Ed. Wheatsheaf Book Ltd., 1984.
4. Louis Malassis, *Economie agroalimentaire*, Editions Cujas, Paris, 1984.
5. Jean Tournier, *Les bases economiques et agricoles*, Ed. Lavoisier, Paris 1984.
6. xxx, *FAO Commodity Review and outlook 1989-1990*, Roma 1991.
7. xxx, *FAO Food outlook statistical supplement 1990*, Roma, aprilie 1991.
8. xxx, *FAO Perspectives de l'alimentation*, Roma, 1991.
9. OCDE, *Etudes des tendences de loffre et de la demande mondiales des principaux produits agricoles*, Paris, 1990.
10. xxx, "Integrarea agroalimentară. Evoluția la nivelul anului 1993 a principalelor produse", Ex terra aurum, *Caiet de studii*, nr. 4/1990.

INDEX DE AUTORI

ALBU, Lucian 351 ***(IX)***
ALDEA, Dorin 162 ***(IX)***
ANTOHI, Dorina 476 ***(IX)***
AXENCIUC, Victor 62; 766 ***(IX)***
BARA, Simona 492; 658 ***(IX)***
BĂLĂNESCU, Rodica 441 ***(IX)***
BELLI, Nicolae 492; 674 ***(IX)***
BERINDEI, Anca 492; 605 ***(IX)***
BOLOCAN, Constantin 492; 613 ***(IX)***
BONCIU, Cătălina 388; 397 ***(IX)***
BOȚEL, Cezar 451 ***(IX)***
BRATU, Ioan 183 ***(IX)***
BRATU, Ramona 381 ***(IX)***
BREZEANU, Petre 476 ***(IX)***
BULATA, Cristina 397 ***(IX)***
BULGARU, Mircea 491; 569 ***(IX)***
BURCEA, Eugen 492; 619 ***(IX)***
BURLACU, Gh. 493; 760 ***(IX)***
BURLACU, Radu 493; 760 ***(IX)***
BURTESCU, Claudia 476 ***(IX)***
CÂMPEANU, Virginia 777 ***(IX)***
CĂMĂȘOIU, Camelia 209 ***(IX)***
CHIRIȚĂ, Constantin D. 491; 507 ***(IX)***
CIUMARA, Ana Maria 404 ***(IX)***
CIUMARA, Mircea 540 ***(IX)***
CÎRSTIAN, Marian 375 ***(IX)***
COMȘA, Marin 433 ***(IX)***
COȘEA, Mircea 120 ***(IX)***
CUCU, Vasile 491; 564 ***(IX)***
CUREU, Ioan 492; 740 ***(IX)***
DAVIDESCU, David 491; 501 ***(IX)***
DĂNESCU, Rodica 262 ***(IX)***
DEICA, Petre 491; 564 ***(IX)***
DESMIREANU, Ionel 77 ***(IX)***
DOBRESCU, Emilian 70 ***(IX)***
DROPU, Constantin 492; 705 ***(IX)***
DULGHERU, Luoana 262 ***(IX)***
DUMITRU, Dumitru 491; 500; 592 ***(IX)***
DUMITRU, Liliana 476 ***(IX)***
FARMACHE, Ileana 321 ***(IX)***
FLORIAN, Violeta 492; 652 ***(IX)***
GAVRILESCU, Dinu 493; 786 ***(IX)***
GĂZDARU, Adrian 491; 554 ***(IX)***
GHIGEANU, Gheorghe 476 ***(IX)***
GOIA, Alina 7; 370 ***(IX)***
GRIGORESCU, Constantin 37 ***(IX)***
GRODEA, Mariana 492; 632 ***(IX)***
HANU, Cristian 262 ***(IX)***
HĂLMĂJAN, Victor 492; 688 ***(IX)***
HÎNCU, Simion 491; 554 ***(IX)***
HUREZEANU, Damian 491; 533 ***(IX)***
IANCU, Aurel 84 ***(IX)***
IONETE, Constantin 50 ***(IX)***
ISAIC-MANIU, Ruxandra 299 ***(IX)***
JULA, Dorin 409 ***(IX)***
KIRIȚESCU, Costin 126 ***(IX)***
LUP, Aurel 492; 730 ***(IX)***
MANEA, Gheorghe 7; 360 ***(IX)***
MARIN, Constantin 461 ***(IX)***
MĂRCUȚĂ, Ligia 476 ***(IX)***
MĂRGUȘ, Daniel 397 ***(IX)***
MIHĂESCU, Olga 342 ***(IX)***
MIHĂILESCU, Alexandru 293 ***(IX)***
MOLNAR, Maria 213 ***(IX)***
MUNTEANU, Ion 492; 722 ***(IX)***
NICA, Narciza-Adela 421 ***(IX)***
OLTEANU, Gheorghe 493; 749 ***(IX)***
PARICHI, Mihai 492; 722 ***(IX)***

PATACHI, Radu 492; 605 ***(IX)***
PERȚ, Steliana 167 ***(IX)***
PILAT, Vasile 19 ***(IX)***
POENARU, Maria 213 ***(IX)***
POPA, Cristian 248 ***(IX)***
POPESCU, Ana 491; 525 ***(IX)***
POPESCU, Marin 491; 592 ***(IX)***
POSTOLACHE, Tudorel 9 ***(IX)***
PUIA, Ioan 491; 512 ***(IX)***
RADU, Florentina 397 ***(IX)***
RĂDUCANU, Viorica 334 ***(IX)***
RĂUȚĂ, Corneliu 491; 545 ***(IX)***
REY, Radu 491; 587 ***(IX)***
ROCȘOREANU, Roxana 476 ***(IX)***
ROMAN, Petre 9; 34 ***(IX)***
ROSENTULER, Surica 8; 471 ***(IX)***
RUIU, Nicuşor 262 ***(IX)***
RUSSU, Corneliu 6; 140 ***(IX)***
SANDU, Steliana 197 ***(IX)***
SÂRBU, Aurelia 492; 652 ***(IX)***
SĂBĂDEANU, Petre 492; 713 ***(IX)***
SĂULESCU, Nicolae 491; 525 ***(IX)***
SCUTARU, Cornelia 492; 624 ***(IX)***
SIMA, Elena 492; 664 ***(IX)***
SIMA, Valeriu 492; 632 ***(IX)***
SIMION, Gyongyi 437 ***(IX)***
SOARE, Ion 148 ***(IX)***
SORAN, Viorel 491; 512 ***(IX)***
SZABO, Francisc 417 ***(IX)***
ȘERBĂNESCU, Camelia 492; 668 ***(IX)***
ȘTEFĂNESCU, Mihail 492; 688 ***(IX)***
TODEROIU, Filon 492; 640 ***(IX)***
TOMA, Silviu 492; 700 ***(IX)***
VÂLCEANU, Grigore 219 ***(IX)***
ZAHIU, Letiția 493; 772
ZAMAN, Gheorghe 133
ZAMFIR, Cătălin 157